上林县木山社区新圩庄下也至弄水庄敢亮渠道防渗

实 施 方 案 图 册

广西江河水利电力建筑设计有限公司

广西壮族自治区工程勘察设计出图专用章
广西江河水利电力建筑设计有限公司(2)
资质证书编号 A145006954
广西壮族自治区住房和城乡建设厅监制
有效期至二〇二六年十二月三十一日

二〇二六年一月

项目名称：上林县木山社区新圩庄下也至弄水庄敢亮渠道防渗

编制单位：广西江河水利电力建筑设计有限公司

工程勘察设计资质等级：水利行业乙级

证书编号： A145006954

工程勘察资质等级：岩土工程（勘察）乙级

证书编号：B245006951

核　　定：朱科全

审　　查：黄选林

校　　核：林振忠

编　　写：黄计华、谢堂秋、陆慧婷

设计总说明

一、工程概况

上林县木山社区新圩庄下也至弄水庄敢亮渠道防渗位于上林县木山社区新圩庄，距离上林县城区 48km，距离木山社区城区 4km。

主要建设内容为：新建排灌渠道 5 条，总长 1934m；附属建筑：跌水 2 座，过路涵管 2 座，人行过渠盖板 17 座，机械过渠盖板 14 座，项目标志牌 1 座。

二、设计依据

（1）《灌溉与排水渠系建筑物设计规范》(SL482-2011)

（2）《渠道防渗工程技术规范》(GB/T 50600-2010)

（3）《节水灌溉工程技术规范》(GB/T 50363-2018)

（4）《农田灌溉水质标准》(GB 5084-2021)

（5）《灌溉与排水工程设计标准》(GB50288-2018)

（6）《砌体结构设计规范》(GB814.613-2011)

（7）《水工混凝土结构设计规范》（SL191-2008）

（8）《设施农业节水灌溉工程技术规范》(DB45/T 800-2011)

（9）《渠道防渗衬砌工程技术标准》(GB/T50600-2020)

（10）《公路桥涵设计通用规范》(JTG D60-2015)

（11）《公路桥涵地基与基础设计规范》(JTG D3363-2019)

（12）《生产建设项目水土流失防治标准》（GB50434-2018）

（13）《水土保持综合治理技术规范》(GB/T16453.1-16453.6-2008)

（14）《水土保持综合治理、技术规范、小型蓄排引水工程》(GBT16453.4-2008)

（15）《水利水电工程等级划分及洪水标准》（SL252-2017）

（16）《小型农田水利工程规划设计导则》(DB45/T 952-2013)

（17）其他相关技术规范。

三、设计标准

一般标准：田间基础设施占地率应不高于 8%。基础设施按《水利水电工程等级划分及洪水标准》SL252-2017，建筑物级别为 5 级，使用年限不低于 20 年。

排水（涝）标准：水田排涝按10年一遇24小时暴雨，72小时排到作物的耐淹水深；旱地排涝按10年一遇24小时暴雨，48小时排到作物的耐淹水深。

灌溉标准：灌溉保证率85%。

建筑物标准：本项目区无大型建筑物，各系统建筑物按5级建筑物设计。

四、主要材料说明

水泥：采用符合国家标准的普通硅酸盐水泥，采用标号为 42.5 的水泥。

钢筋：I级钢HPB300，II级钢筋HPB335，III级钢筋HRB400。钢筋必须有质量保证书或试验报告单。钢筋进场时分批抽样做物理力学试验。钢筋加工的形状，必须符合设计要求。钢筋表面洁净、无损伤、油渍、漆污和铁锈等。使用前清除干净，不得使用带有颗粒状或片状老锈的钢筋。

碎石：应采用人工级配碎石，不能用天然卵石替代，粒径范围须按各设计部位具体要求采用不同的粒径。碎石粒径及杂质含量要求应符合相关规范要求。

砂：抹面砂浆应采用中砂拌制，混凝土采用中砂拌制，垫层采用粗砂。本工程建设须采用过筛河砂或者符合建设标准要求的人工砂，人工砂中含石粉量不能超过 10%，还需经过强度试验达到施工图设计所用标号要求后才能使用；砂粒径及杂质含量要求应符合相关规范要求。

过路混凝土涵管采用承插式钢筋混凝土预制管，钢筋混凝土预制管须符合 GB/T 11836-2009 的II级钢筋混凝土管要求，管壁厚度及抗压性能均须符合国标要求。

道路夯填土料：不能采用耕植土、腐植土、淤泥土等。

五、设计要点

1、灌溉与排水工程

①渠道设计原则是以水面线衔接控制，施工中根据实际情况需要变更的按照以下要求作调整：农渠末端水面线比田面高 10cm；上级渠道与下级渠道交叉处，上级渠道比下级渠道水面高 3cm。

②渠道基础施工前必须先清除地基腐植层、淤泥层等。

六、主体工程施工

1、 灌溉与排水工程

1）沟渠测量

沟渠测量由一名有经验的测量工程师负责测量控制工作，根据复测核定的导 线桩测定管沟中心线，在管沟的起点、终点及转角处设定木桩作控制桩，以管沟 的定位中心控制桩为准，放出挖槽线，对管沟底标高每 10m 以及转角处设水平控制桩控制。管沟边线设置边线控制桩。

2）沟渠开挖

①土方开挖前，先进行场地清理，清除开挖区域内的全部杂草、垃圾、不可 利用的表土及其它障碍物，运至指定地点堆放。

②沟渠设计断面比较小，采用 0.25m³ 小型挖掘机开挖的方法进行施工，施工 时应严格按照标高、轴线控制桩进行检查，其标高、沟渠几何尺寸、坡度应符合设计要求，并接近沟渠底标高时采用人工配合进行修整，以免超挖。开挖后的土方多为耕作层表土，土质肥沃，应充分利用，可采用自卸汽车运至周边临近区域的新增耕地地块内，用于改良新增耕地土壤表层。

③沟渠开挖前应采用控制水平板复核管沟的中心线，边线及坡度，确认符合设计要求后方可开挖，开挖时还要对标准桩和水平板注意保护和复测。开挖时严 格按照标高控制桩进行检查，确保标高、坡度符合设计要求。

④沟渠开挖到沟底时，在沟底补设临时桩控制标高，防止因多挖而破坏自然 土层，一般可在挖至接近标高时留出 100mm 深土层暂时不挖，留至沟渠底砼土施工时清底找平。

开挖时，堆土和机械离沟槽边缘的距离应保持 1m，以保证边坡稳定。

⑥断面较小的沟槽如各种小型建筑物基础开挖应采用人工开挖。

3）土方回填

项目区基本利用开挖料作为回填土，土方回填用料如为外运土方则必须按建设单位指定地点选取；如需要夯实的，采用 2.8kw 蛙式打夯机或人工进行分层夯实，每层厚度控制在 0.3m 左右，压实度不应小于 0.91。对于沟渠基础土方回填，由于要考虑稳定性，耕植土、腐植土、淤泥土、膨胀土等，不得用于回填，需另行寻找合适料场取土，然后用自卸汽车运到现场进行施工。

4）砼工程

①砼原材料配合比试验：砼标号符合设计图纸要求，其各项技术指标应符合规范和设计要求。

②砼拌制：本工程砼量不大，故考虑采用 0.4m³ 搅拌机拌制。拌制之前应检查原材料质量是否符合要求，且严格按照设计配合比进行。施工中应经常测定砂、卵石的含水量，及时调整加水量，以保证水灰比符合要求。为施工方便，砼工程一般就近拌制，沿沟渠线路方向分段设置拌制点，一般 200m 左右设置一处，故一般运输距离约在 0～100m 之间，平均运距 50m 左右，砼运输一般采用双胶轮车，局部位于山地区域则采用人工挑运。

③砼振捣：振捣应达到面层起浆。振捣采用 2.2kw 插入式振动器振捣。振捣时应严格控制振捣时间，既要振捣密实又要不过振。

④砼的养护：一般在砼浇筑完成后 6 小时开始进行洒水、覆盖等措施。养护时间一般不少于 14 天。

⑤模板制作与安装：模板结构和支撑应有足够的强度、刚度和稳定性，使其能承受砼的浇筑和振幅的侧压力与振动力，模板表面应当光洁平整，接缝严密、不漏浆，以保证砼表面的质量。在砼达到所要求的强度后，才能拆除模板。

5）沥青木板制作：①将沥青木按照设计要求，制成相应规格的木板；②成型后阴干，控制水份达到要求，一般少于 3%-5%；③沥青热熔后，将经刨光的松木板放入全面沥青池中浸泡或用沥青满布刷涂，一般需要涂刷 2-3 遍而成；④将粘满沥青的松木板取出，用刮刀刮平阴干。砌体及砼浇注前进行预埋，砌体结构及砼工序完成后（包括砂浆抹面），采用热沥青进行灌缝，并用挡板进行人工挤压、刮平，确保沥青与接触物紧密镶固，增强防渗效果。

6）钢筋制作安装

钢筋应有出厂质量证明书及检验报告单，每捆(盘)钢筋均应有牌号，进仓时应按批号及直径分批验收。验收内容包括标牌查对、外观检查、按有关标准抽取试样进行物理力学性能试验，合格方可使用。不合格钢筋禁止进入施工现场。

为了保持钢筋的表面洁净、油渍、漆污和浮皮、铁锈等均应在使用之前清除。浮皮用锤敲击使之剥落。铁锈用钢丝刷除锈，带有颗粒状或片状老锈以及未经除锈处理的钢筋不得使用。钢筋的调直、切断、弯曲成型、焊接、绑扎应符合有关规定。

7）涵管工程

①挖基

a 基础开挖应符合图纸要求及规范有关规定。土质地质采用挖掘机挖装，8T 自卸车运输，人工修整边坡，自吸泵排水； 基坑开挖坑底预留 20～30cm 厚保护层人工开挖。

b 基槽开挖后，应紧接着进行砼铺设、涵管敷设及基槽回填作业，如果出现 不可避免的耽误，无论是何原因，均应采取一定必要措施，保护基槽的暴露面不 致破坏。

②基座

a 混凝土基座应按规范规定施工，基座尺寸及沉降缝位置应符合图纸要求，沉降缝位置应与管节的接缝位置相一致。

b 管涵基础应按图纸所示和监理工程师的指示，结合土质及路基填土高度设 置预留拱度。

③钢筋混凝土圆管涵成品质量

a 管节端面应平整并与轴线垂直； 斜交管涵进出水口管节的外端面，应按料 交角进行处理。

b 管壁内外侧表面应平直圆滑，如果缺陷小于下列规定时，应修补完善后方 可使用；如果缺陷大于下列规定时，不予验收，并应报监理工程师处理。

c 每处蜂窝面积不得大于 30mm×30mm；

d 其蜂窝深度不得超过 10mm；

e 蜂窝总面积不得超过全面积的 1%，并不得露筋。

f 管节混凝土强度应符合图纸要求，混凝土配合比、拌和均应符合规范有关规定。管节各部尺寸允许偏差，不得超过规定值。

④敷设

a 管节安装从上游开始，使接头面向上游；每节涵管应紧贴于垫层或基座上，使涵管受力均匀；所有管节应按正确的轴线和图纸所示坡度敷设。如管壁厚度不同，应使内壁齐平。

b 在敷设过程中，应保持管内清洁无脏物、无多余的砂浆及其它杂物。

c 任何管节如位置设置不准确，应自费取出重新设置。

d 在软基上修筑涵管时，应按图纸和监理工程师指示对地基进行处理，当软 基处理达到图纸要求后，方可在上面修筑涵管。

⑤接缝

a 涵管接缝宽度不大于 10mm，禁止加大接缝宽度来满足涵长的要求，并应用 沥青麻絮或其它具有弹性的不透水材料填塞接缝的内、外侧，以形成一柔性密封 层。如图纸所示或监理工程师要求，应再用两层 150mm 宽的浸透沥青的油毛毡 包缠并用铅丝绑扎接缝部位。

b 如果图纸规定，在管节接缝填塞好后，应在其外部设置 20 级混凝土箍圈。 箍圈环绕接缝，浇筑好后，应给予充分养护，使之达到设计强度而不产生裂缝、 脱落。

c 当管节采用承插式接缝时，在承口端应先坐以干硬性水泥砂浆，在管节套接以后再在承 口端的环形空隙内塞以砂浆，以使接头部位紧密吻合，并将内壁表面抹平。

d 当管节采用套环接缝时，应按接缝形式分别采用沥青麻絮、水泥砂浆或沥 青砂紧密填塞所有接缝，使其稳固、耐久和不漏水。在填塞沥青砂之前，应在圆 管的外表面和套环内表面涂刷沥青涂层，以增强其粘性，并按图纸所示部位固定 捆扎绳，以免沥青砂外漏。

⑥进出水口

a 进出水口应按图纸所示施工，采用混凝土或圬工结构修筑时；施工工艺应 分别符合规范规定。

b 进出水口的沟床应整理顺直，使其上下游水流稳定畅通。当设有跌水井和 急流槽时，应按图纸所示或监理工程师的指示进行施工。

⑦回填

a 经检验证实圆涵安装及接缝符合要求，并且砌体砂浆或混凝土强度达到设 计强度的 75%，方可进行回填作业。回填土按规范规定。

b 涵洞处路堤缺口填土应从涵洞身两侧不小于两倍孔径范围内，同时按水平分层、对称地按照图纸要求的压实度填筑、夯（压）实。

c 用机械填土时，除应按照上述办理外，涵洞顶上填土厚度必须大于0.5-1.0m时，才允许机械通过。

⑧质量检验

地面以下的或隐蔽工程，在未检验、试检并被监理工程师批准之前，不能覆盖或进行下一道工序。

七、施工要点

1、施工采用的坐标系统、高程系统必须与测绘单位采用的一致，施工单位在项目动工前务必复核测绘单位交底的控制网点成果。

2、沟渠施工前应严格按设计纵坡先进行测量放样后再施工，避免沟渠倒流或流速达不到设计要求。

3、沟、渠等工程施工中如遇岩石区，可在规划允许范围内适当微调线路，尽量避开石方开挖，如无法避开则应对石方进行爆破开挖。

4、沟、渠、路等线性工程施工原则上应按设计规划图中的定位坐标进行定位施工，部分改建工程未提供定位坐标的则沿原有工程线路进行改建实施，并可根据现场情况适当裁弯取直。局部线性工程如施工中遇到障碍物无法按设计线路实施时，可根据实际情况在规划允许范围内适当微调线路走向，但若调整距离过大，则须通知设计单位进行处理。

八、图中未详处应按照相关规范规程要求施工。

上林县木山社区新圩庄下也至弄水庄敢亮渠道防渗
实施方案图册目录

序号	名称	图号	序号	名称	图号
1	工程总平面布置图	木山社区－新圩－水工－01	26		
2	新圩1#排灌渠纵断面设计图（1/2~2/2）	木山社区－新圩－水工－02~03	27		
3	新圩1#排灌渠横断面设计图（1/2~2/2）	木山社区－新圩－水工－04~05	28		
4	新圩2#排灌渠纵断面设计图（1/2~2/2）	木山社区－新圩－水工－06~07	29		
5	新圩2#排灌渠横断面设计图（1/2~2/2）	木山社区－新圩－水工－08~09	30		
6	新圩3#灌溉渠纵横断面设计图	木山社区－新圩－水工－10	31		
7	新圩4#灌溉渠纵断面设计图	木山社区－新圩－水工－11	32		
8	新圩4#灌溉渠横断面设计图	木山社区－新圩－水工－12	33		
9	新圩5#灌溉渠纵断面设计图	木山社区－新圩－水工－13	34		
10	新圩5#灌溉渠横断面设计图	木山社区－新圩－水工－14	35		
11	排灌缺口结构图	木山社区－新圩－水工－15	36		
12	渠道分缝结构图	木山社区－新圩－水工－16	37		
13	渠道跌水结构图	木山社区－新圩－水工－17	38		
14	过路涵管结构图	木山社区－新圩－水工－18	39		
15	人行过渠盖板结构图	木山社区－新圩－水工－19	40		
16	机械过渠盖板设计图	木山社区－新圩－水工－20	41		
17	标志牌结构图	木山社区－新圩－水工－21	42		
18	工程施工总平面布置图	木山社区－新圩－水工－22	43		
19			44		
20			45		
21			46		
22			47		
23			48		
24			49		
25			50		

工程总平面布置图

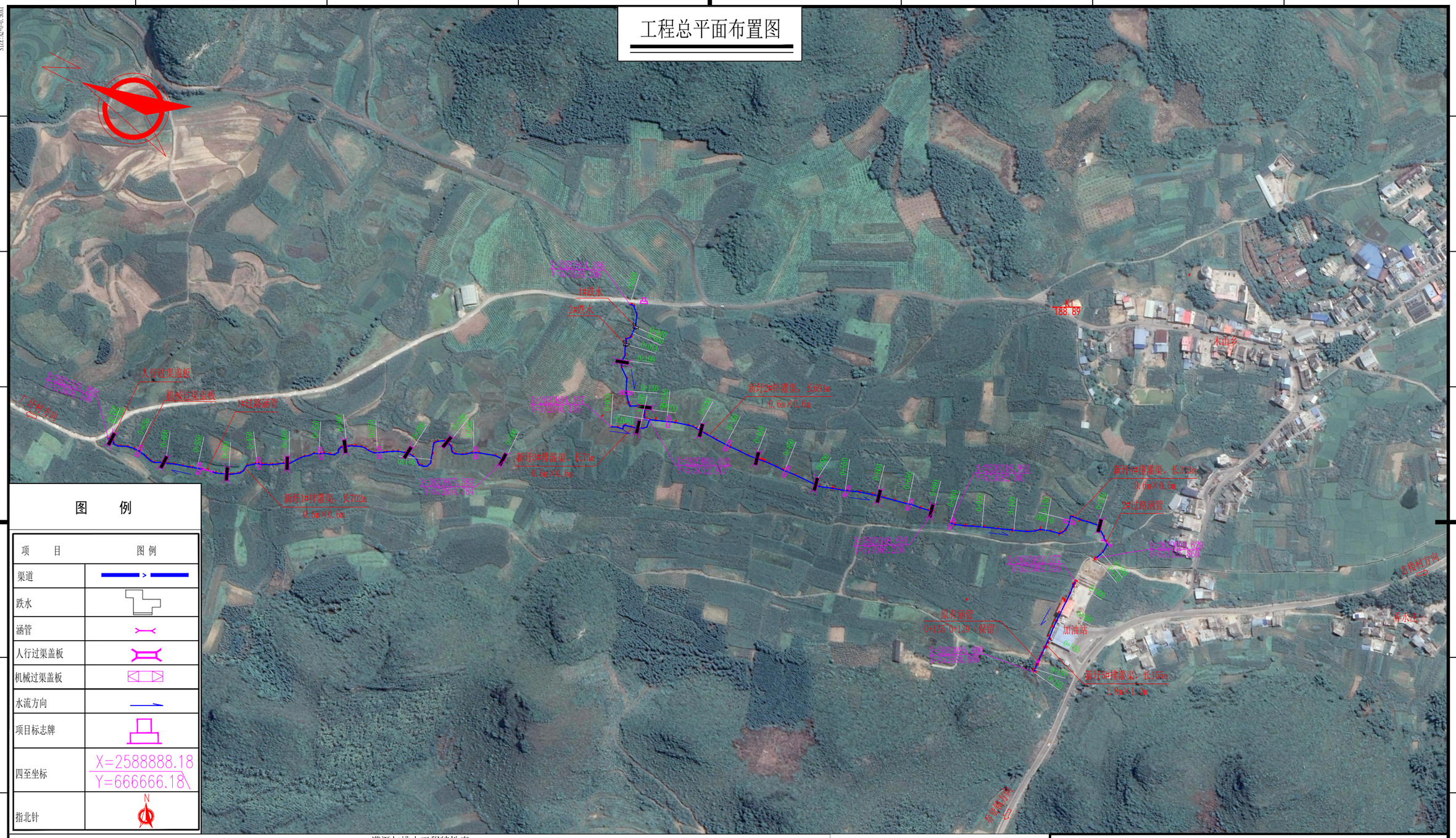

图　例

项　目	图例
渠道	
跌水	
涵管	
人行过渠盖板	
机械过渠盖板	
水流方向	
项目标志牌	
四至坐标	X=2588888.18 Y=666666.18
指北针	N

灌溉与排水工程特性表

序号	名称	长度L (m)	宽度b (m)	深度h (m)	左渠肩宽 (m)	右渠肩宽 (m)	底板 (m)	结构 渠肩	结构 底板	跌水 (座)	涵管 (座)	人行过渠盖板 (座)	机械过渠盖板 (座)	项目标志牌
1	新圩1#排灌渠	702	0.6	0.6	0.25	0.25	0.10	C20砼			1	8	6	
2	新圩2#排灌渠	691	0.6	0.6	0.25	0.25	0.10	C20砼		2		7	6	
3	新圩3#排灌渠	73	0.6	0.6	0.25	0.25	0.10	C20砼				1		
4	新圩4#排灌渠	313	0.6	0.6	0.25	0.25	0.10	C20砼			1	1	2	
5	新圩5#排灌渠	155	1.8	1.0	0.4	0.4	0.10	C20砼						
6	合计	1934								2	2	17	14	1

说明：

1、本图采用国家2000坐标系，采用1985年国家高程基准；

2、尺寸单位高程以m计，桩号以km+m计；

3、工程位于上林县木山乡木山社区。

4、工程主要建设内容：新建排灌渠道5条，总长1934m；附属建筑：跌水2座，过路涵管2座，人行过渠盖板17座，机械过渠盖板14座，项目标志牌1座。

广西江河水利电力建筑设计有限公司

核 定	朱科全	朱科全	上林县木山社区新圩庄下也至弄水庄敢亮渠道防渗工程	水工　部分	
审 查	黄选林	黄选林		实施方案 阶段	
校 核	林振忠	林振忠	工程总平面布置图		
设 计	陆慧婷	陆慧婷			
制 图	CAD				
发证单位	中华人民共和国住房和城乡建设部	比 例	1:4000	日 期	2026年02月
设计证号	A145006954	图 号	木山乡－新圩－水工－01		

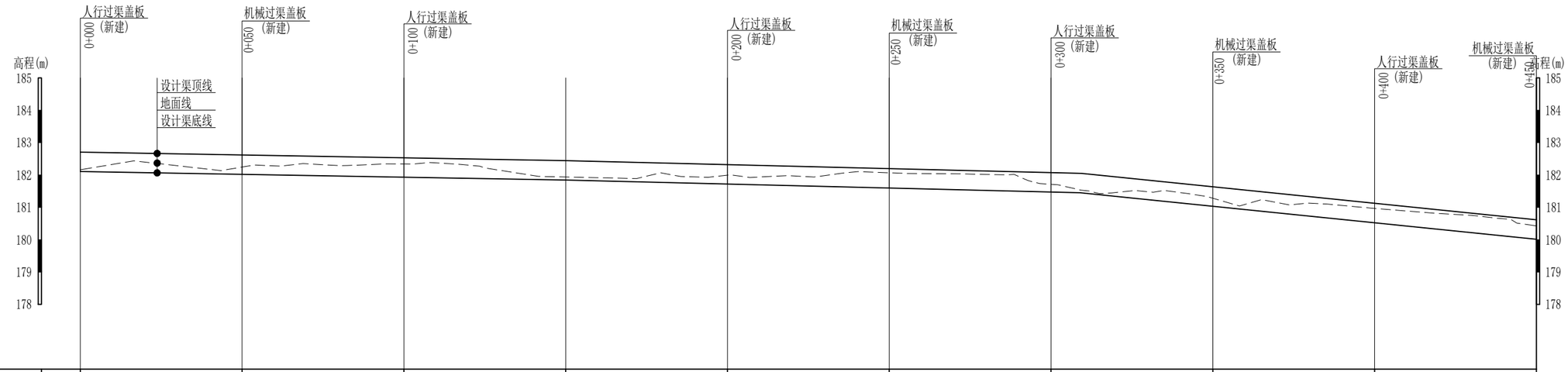

桩号	0+000	0+050	0+100	0+150	0+200	0+250	0+300	0+350	0+400	0+450
地面线高程	182.16	182.25	182.34	181.94	182.00	182.07	181.71	181.28	180.97	180.43
设计渠顶高程	182.71	182.62	182.53	182.44	182.32	182.20	182.08	181.64	181.13	180.62
设计渠底高程	182.11	182.02	181.93	181.84	181.72	181.60	181.48	181.03	180.52	180.01
挖深+、填高-(m)	0.05	0.23	0.41	0.10	0.28	0.47	0.23	0.25	0.45	0.42
坡降		1/568			1/407			1/98		

新圩1#排灌渠纵断面1

纵向 1:100
横向 1:1000

说明：

1、图中高程以m计，尺寸单位以mm为单位；
2、渠道施工前需开挖原生土以下，并压实，对于基础较差，需深挖的可采用级配碎石换填；渠段开挖边坡为1:0.5，开挖的土方不得随意堆放，根据实际情况就地平整。
3、渠道两侧填土基面需清理干净；采用开挖土回填，回填土必须在砼强度达75%以上才能回填，填土应分层夯实，压实度不小于0.91；恢复耕地。
4、渠道衬砌采用C20现浇砼结构，施工前需要安装模板浇筑。
5、渠道坡降可根据实际情况适当调整，确保新建渠道与原有渠道平顺连接，避免出现反坡。
6、渠道底板和边墙每间隔10m设置一道分缝，采用沥青木板填缝，缝宽2cm。
7、渠道断面变化衔接处应设30度喇叭口渐变段衔接；渠道与其它上下游渠道交接处应预留接口衔接。
8、渠道按每一田块或者根据实际情况设置一到两个排灌缺口。
9、其他未明之处，请按现行技术规范要求执行。

广西江河水利电力建筑设计有限公司					
核 定	朱科全	朱科全	上林县木山社区新圩庄下也至弄水庄敢亮渠道防渗工程		水工 部分
审 查	黄选林	黄选林			实施方案 阶段
校 核	林振忠	林振忠	新圩1#排灌渠纵断面设计图(1/2)		
设 计	陆慧婷	陆慧婷			
制 图	CAD				
发证单位	中华人民共和国住房和城乡建设部		比 例	如图	日 期 2026年02月
设计证号	A145006954		图 号	木山社区－新圩－水工－02	

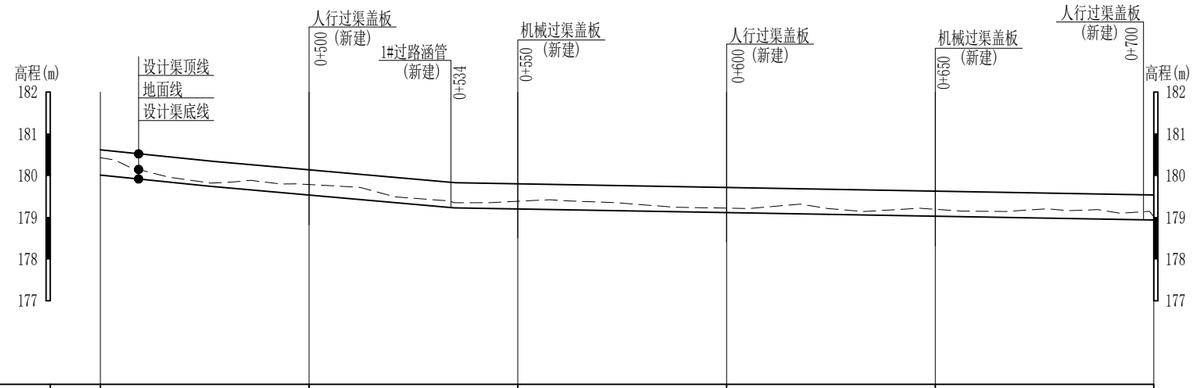

桩号	0+450	0+500	0+550	0+600	0+650	0+702
地面线高程	180.43	179.79	179.38	179.22	179.19	179.02
设计渠顶高程	180.62	180.14	179.80	179.71	179.63	179.53
设计渠底高程	180.01	179.54	179.20	179.11	179.03	178.93
挖深+、填高-(m)	0.42	0.25	0.18	0.11	0.16	0.09
坡降		1/98	1/113	1/571		

新圩1#排灌渠纵断面2

纵向 1:100
横向 1:1000

说明：

1、图中高程以m计，尺寸单位以mm为单位；
2、渠道施工前需开挖原生土以下，并压实，对于基础较差，需深挖的可采用级配碎石换填；渠段开挖边坡为1:0.5，开挖的土方不得随意堆放，根据实际情况就地平整。
3、渠道两侧填土基面需清理干净；采用开挖土回填，回填土必须在砼强度达75%以上才能回填，填土应分层夯实，压实度不小于0.91；恢复耕地。
4、渠道衬砌采用C20现浇砼结构，施工前需要安装模板浇筑。
5、渠道坡降可根据实际情况适当调整，确保新建渠道与原有渠道平顺连接，避免出现反坡。
6、渠道底板和边墙每间隔10m设置一道分缝，采用沥青木板填缝，缝宽2cm。
7、渠道断面变化衔接处应设30度喇叭口渐变段衔接；渠道与其它上下游渠道交接处应预留接口衔接。
8、渠道按每一田块或者根据实际情况设置一到两个排灌缺口。
9、其他未明之处，请按现行技术规范要求执行。

广西江河水利电力建筑设计有限公司						
核 定	朱科全	朱科全	上林县木山社区新圩庄下也至弄水庄敢亮渠道防渗工程		水工 部分	
审 查	黄选林	黄选林			实施方案 阶段	
校 核	林振忠	林振忠	新圩1#排灌渠纵断面设计图(2/2)			
设 计	陆慧婷	陆慧婷				
制 图	CAD					
发证单位	中华人民共和国住房和城乡建设部		比 例	如图	日 期	2026年02月
设计证号	A145006954		图 号	木山社区－新圩－水工－03		

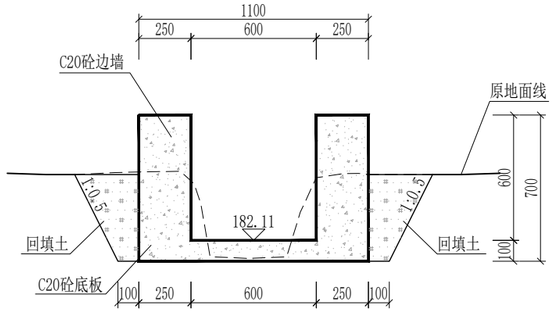

新圩1#排灌渠横断面 1:20

0+000

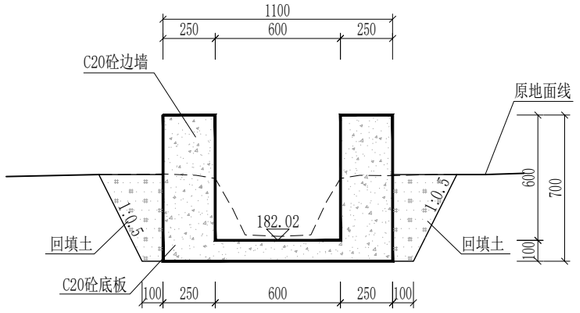

新圩1#排灌渠横断面 1:20

0+050

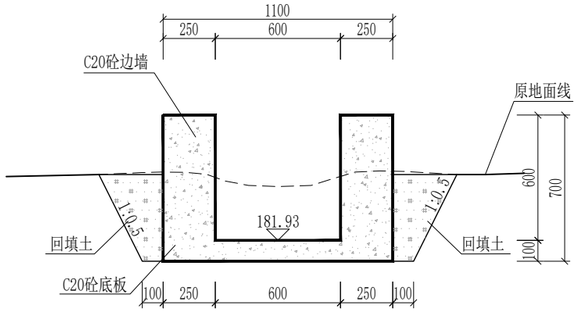

新圩1#排灌渠横断面 1:20

0+100

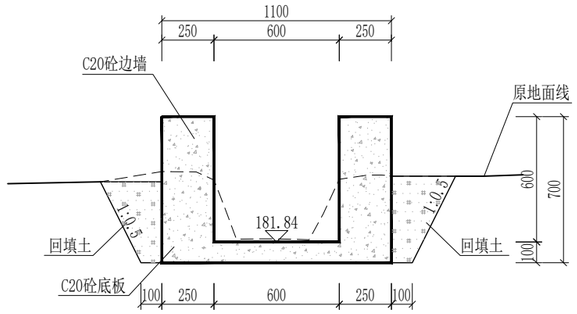

新圩1#排灌渠横断面 1:20

0+150

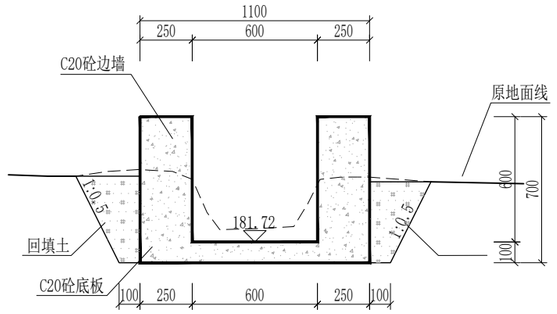

新圩1#排灌渠横断面 1:20

0+200

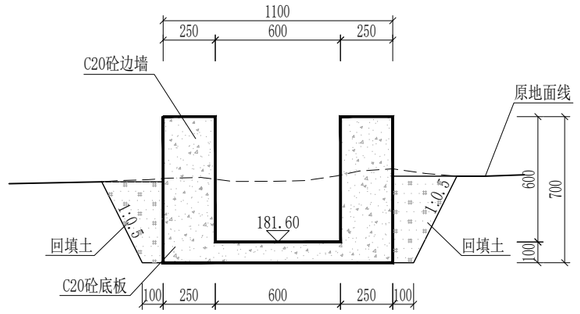

新圩1#排灌渠横断面 1:20

0+250

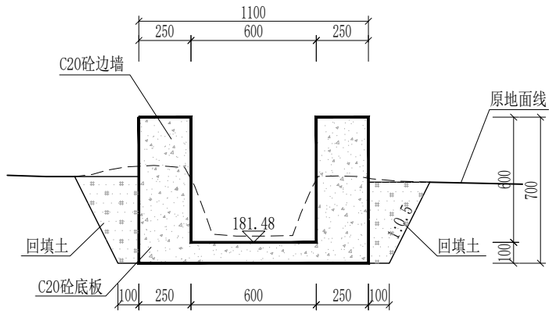

新圩1#排灌渠横断面 1:20

0+300

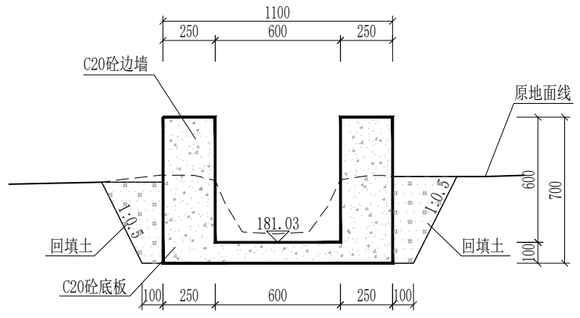

新圩1#排灌渠横断面 1:20

0+350

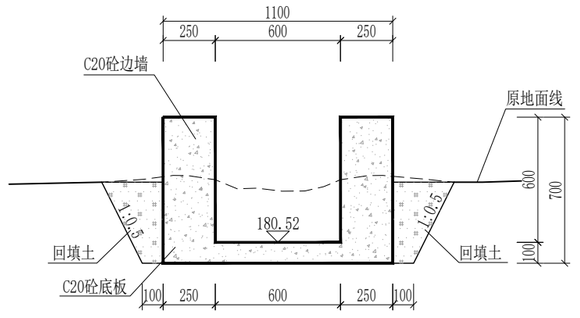

新圩1#排灌渠横断面 1:20

0+400

说明：

1、图中高程以m计，尺寸单位以mm为单位；

2、渠道施工前需开挖原生土以下，并压实，对于基础较差，需深挖的可采用级配碎石换填；渠段开挖边坡为1:0.5，开挖的土方不得随意堆放，根据实际情况就地平整。

3、渠道两侧填土基面需清理干净；采用开挖土回填，回填土必须在砼强度达75%以上才能回填，填土应分层夯实，压实度不小于0.91；恢复耕地。

4、渠道衬砌采用C20现浇砼结构，施工前需要安装模板浇筑。

5、渠道坡降可根据实际情况适当调整，确保新建渠道与原有渠道平顺连接，避免出现反坡。

6、渠道底板和边墙每间隔10m设置一道分缝，采用沥青木板填缝，缝宽2cm。

7、渠道断面变化衔接处应设30度喇叭口渐变段衔接；渠道与其它上下游渠道交接处应预留接口衔接。

8、渠道按每一田块或者根据实际情况设置一到两个排灌缺口。

9、其他未明之处，请按现行技术规范要求执行。

广西江河水利电力建筑设计有限公司					
核 定	朱科全	朱科全	上林县木山社区新圩庄下也至弄水庄敢亮渠道防渗工程		水工 部分
审 查	黄选林	黄选林			实施方案 阶段
校 核	林振忠	林振忠	新圩1#排灌渠横断面设计图(1/2)		
设 计	陆慧婷	陆慧婷			
制 图	CAD				
发证单位	中华人民共和国住房和城乡建设部		比 例	如图	日 期 2026年02月
设计证号	A145006954		图 号	木山社区－新圩－水工－04	

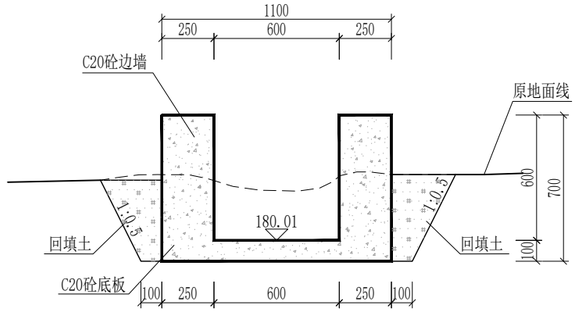

新圩1#排灌渠横断面 1:20

0+450

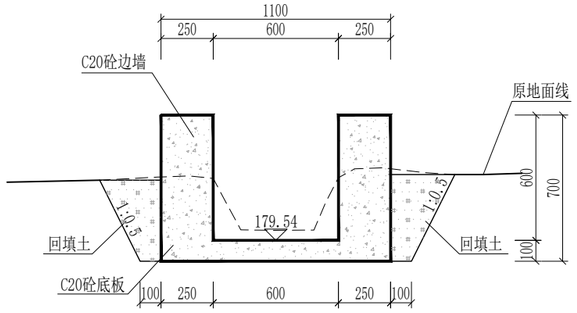

新圩1#排灌渠横断面 1:20

0+500

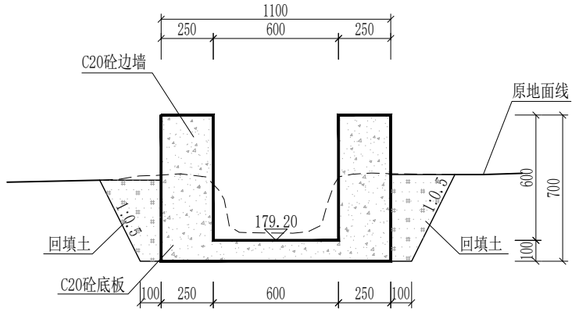

新圩1#排灌渠横断面 1:20

0+550

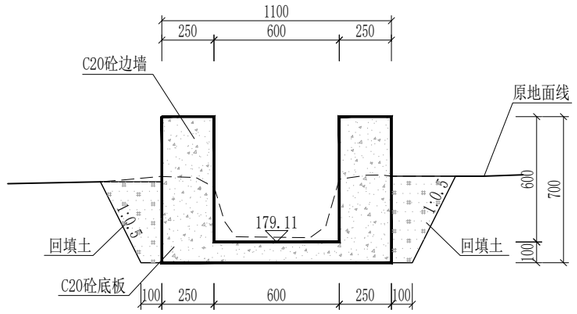

新圩1#排灌渠横断面 1:20

0+600

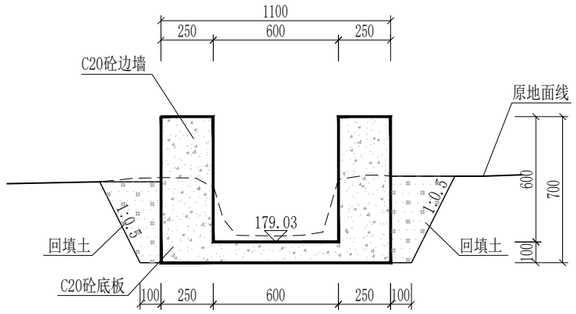

新圩1#排灌渠横断面 1:20

0+650

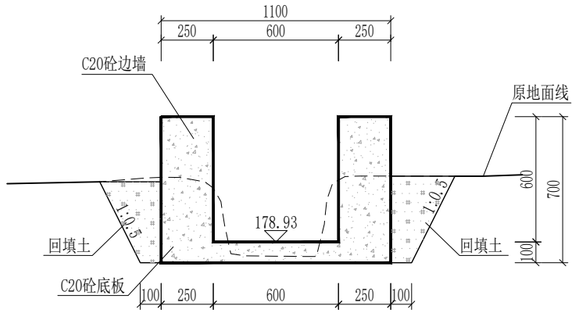

新圩1#排灌渠横断面 1:20

0+702

说明：

1、图中高程以m计，尺寸单位以mm为单位；

2、渠道施工前需开挖原生土以下，并压实，对于基础较差，需深挖的可采用级配碎石换填；渠段开挖边坡为1:0.5，开挖的土方不得随意堆放，根据实际情况就地平整。

3、渠道两侧填土基面需清理干净；采用开挖土回填，回填土必须在砼强度达75%以上才能回填，填土应分层夯实，压实度不小于0.91；恢复耕地。

4、渠道衬砌采用C20现浇砼结构，施工前需要安装模板浇筑。

5、渠道坡降可根据实际情况适当调整，确保新建渠道与原有渠道平顺连接，避免出现反坡。

6、渠道底板和边墙每间隔10m设置一道分缝，采用沥青木板填缝，缝宽2cm。

7、渠道断面变化衔接处应设30度喇叭口渐变段衔接；渠道与其它上下游渠道交接处应预留接口衔接。

8、渠道按每一田块或者根据实际情况设置一到两个排灌缺口。

9、其他未明之处，请按现行技术规范要求执行。

广西江河水利电力建筑设计有限公司					
核 定	朱科全	朱科全	上林县木山社区新圩庄下也至弄水庄敢亮渠道防渗工程	水工 部分	
审 查	黄选林	黄选林		实施方案 阶段	
校 核	林振忠	林振忠	新圩1#排灌渠横断面设计图(2/2)		
设 计	陆慧婷	陆慧婷			
制 图	CAD				
发证单位	中华人民共和国住房和城乡建设部		比 例	如图	日 期 2026年02月
设计证号	A145006954		图 号	木山社区－新圩－水工－05	

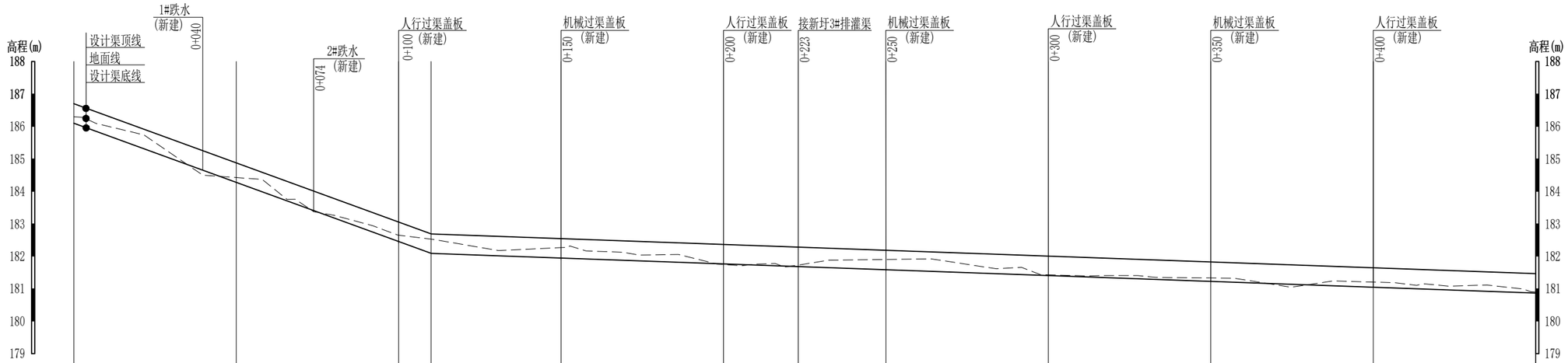

桩号	0+000	0+050	0+100	0+110	0+150	0+200	0+223	0+250	0+300	0+350	0+400	0+450
地面线高程	186.30	184.43	182.65	182.53	182.27	181.75	181.73	181.90	181.43	181.33	181.20	180.90
设计渠顶高程	186.70	184.88	183.05	182.69	182.54	182.36	182.28	182.18	182.00	181.82	181.64	181.47
设计渠底高程	186.10	184.28	182.45	182.09	181.94	181.76	181.68	181.58	181.40	181.22	181.04	180.87
挖深+、填高-(m)	0.20	0.15	0.20	0.44	0.33	-0.01	0.07	0.32	0.03	0.11	0.16	0.03
坡降		1/27			1/278							

新圩2#排灌渠纵断面1

纵向 1:100
横向 1:1000

说明：

1、图中高程以m计，尺寸单位以mm为单位；
2、渠道施工前需开挖原生土以下，并压实，对于基础较差，需深挖的可采用级配碎石换填；渠段开挖边坡为1:0.5，开挖的土方不得随意堆放，根据实际情况就地平整。
3、渠道两侧填土基面需清理干净；采用开挖土回填，回填土必须在砼强度达75%以上才能回填，填土应分层夯实，压实度不小于0.91；恢复耕地。
4、渠道衬砌采用C20现浇砼结构，施工前需要安装模板浇筑。
5、渠道坡降可根据实际情况适当调整，确保新建渠道与原有渠道平顺连接，避免出现反坡。
6、渠道底板和边墙每间隔10m设置一道分缝，采用沥青木板填缝，缝宽2cm。
7、渠道断面变化衔接处应设30度喇叭口渐变段衔接；渠道与其它上下游渠道交接处应预留接口衔接。
8、渠道按每一田块或者根据实际情况设置一到两个排灌缺口。
9、其他未明之处，请按现行技术规范要求执行。

广西江河水利电力建筑设计有限公司					
核 定	朱科全	朱科全	上林县木山社区新圩庄下也至弄水庄敢亮渠道防渗工程		水工 部分
审 查	黄选林	黄选林			实施方案 阶段
校 核	林振忠	林振忠	新圩2#排灌渠纵断面设计图(1/2)		
设 计	陆慧婷	陆慧婷			
制 图	CAD				
发证单位	中华人民共和国住房和城乡建设部	比 例	如图	日 期	2026年02月
设计证号	A145006954	图 号	木山社区－新圩－水工－06		

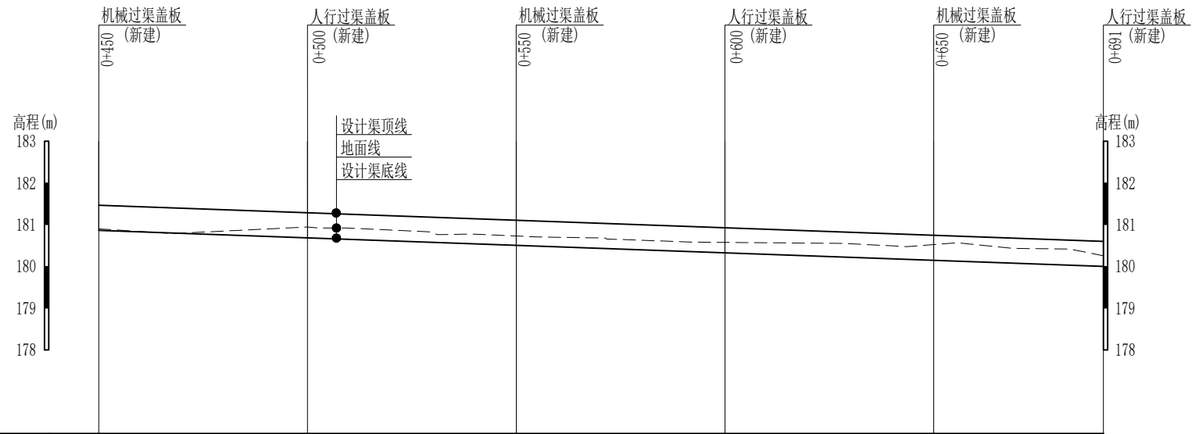

桩号	0+450	0+500	0+550	0+600	0+650	0+691
地面线高程	180.90	180.94	180.73	180.58	180.52	180.26
设计渠顶高程	181.47	181.29	181.11	180.93	180.75	180.60
设计渠底高程	180.87	180.69	180.51	180.33	180.15	180.00
挖深+、填高-(m)	0.03	0.25	0.22	0.25	0.37	0.26
坡降		1/278				

新圩2#排灌渠纵断面2

纵向 1:100
横向 1:1000

说明：

1、图中高程以m计，尺寸单位以mm为单位；
2、渠道施工前需开挖原生土以下，并压实，对于基础较差，需深挖的可采用级配碎石换填；渠段开挖边坡为1:0.5，开挖的土方不得随意堆放，根据实际情况就地平整。
3、渠道两侧填土基面需清理干净；采用开挖土回填，回填土必须在砼强度达75%以上才能回填，填土应分层夯实，压实度不小于0.91；恢复耕地。
4、渠道衬砌采用C20现浇砼结构，施工前需要安装模板浇筑。
5、渠道坡降可根据实际情况适当调整，确保新建渠道与原有渠道平顺连接，避免出现反坡。
6、渠道底板和边墙每间隔10m设置一道分缝，采用沥青木板填缝，缝宽2cm。
7、渠道断面变化衔接处应设30度喇叭口渐变段衔接；渠道与其它上下游渠道交接处应预留接口衔接。
8、渠道按每一田块或者根据实际情况设置一到两个排灌缺口。
9、其他未明之处，请按现行技术规范要求执行。

广西江河水利电力建筑设计有限公司						
核 定	朱科全	朱科全	上林县木山社区新圩庄下也至弄水庄敢亮渠道防渗工程		水工 部分	
审 查	黄选林	黄选林			实施方案 阶段	
校 核	林振忠	林振忠	新圩2#排灌渠纵断面设计图(2/2)			
设 计	陆慧婷	陆慧婷				
制 图	CAD					
发证单位	中华人民共和国住房和城乡建设部		比 例	如图	日 期	2026年02月
设计证号	A145006954		图 号	木山社区－新圩－水工－07		

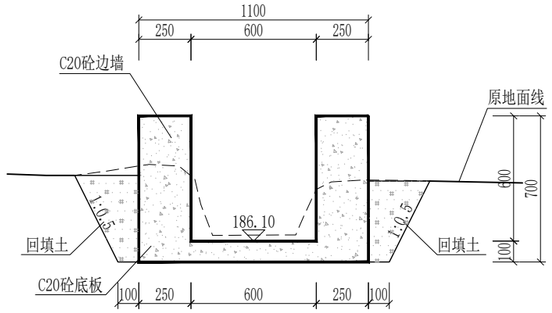

新圩2#排灌渠横断面 1:20

0+000

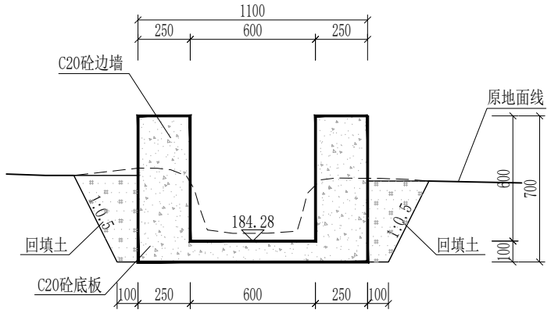

新圩2#排灌渠横断面 1:20

0+050

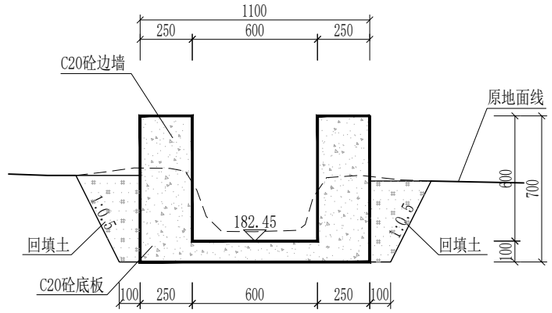

新圩2#排灌渠横断面 1:20

0+100

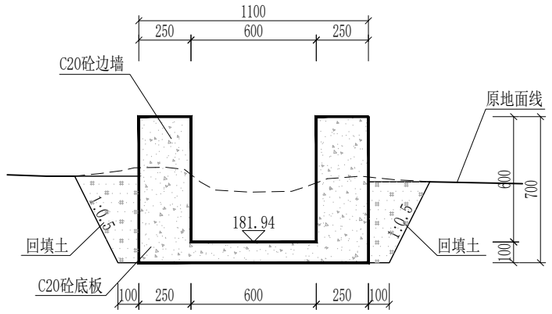

新圩2#排灌渠横断面 1:20

0+150

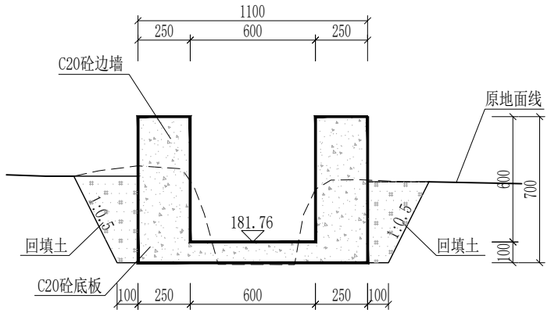

新圩2#排灌渠横断面 1:20

0+200

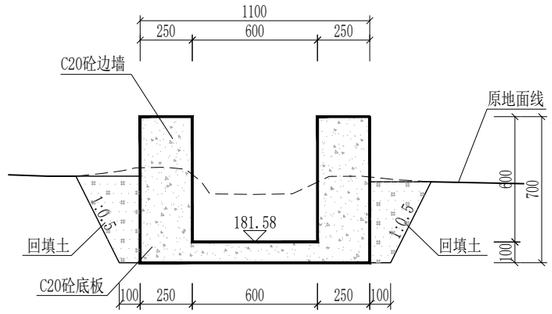

新圩2#排灌渠横断面 1:20

0+250

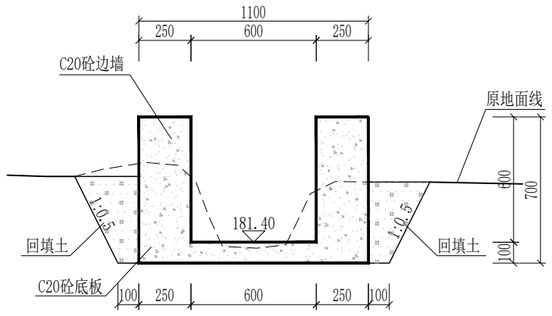

新圩2#排灌渠横断面 1:20

0+300

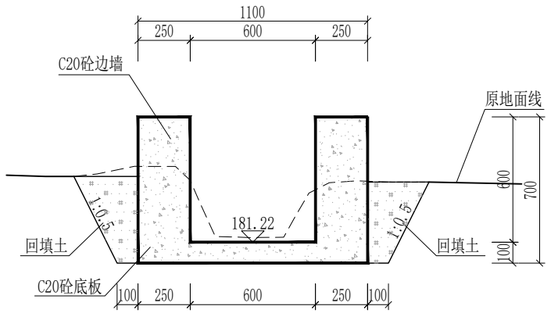

新圩2#排灌渠横断面 1:20

0+350

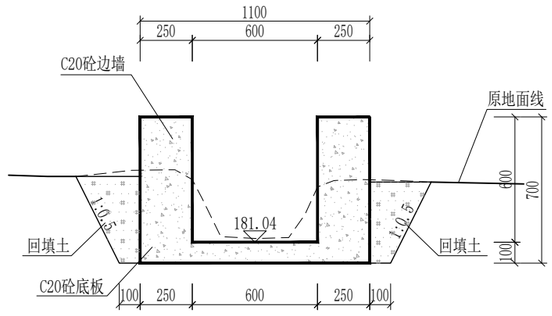

新圩2#排灌渠横断面 1:20

0+400

说明：

1、图中高程以m计，尺寸单位以mm为单位；

2、渠道施工前需开挖原生土以下，并压实，对于基础较差，需深挖的可采用级配碎石换填；渠段开挖边坡为1:0.5，开挖的土方不得随意堆放，根据实际情况就地平整。

3、渠道两侧填土基面需清理干净；采用开挖土回填，回填土必须在砼强度达75%以上才能回填，填土应分层夯实，压实度不小于0.91；恢复耕地。

4、渠道衬砌采用C20现浇砼结构，施工前需要安装模板浇筑。

5、渠道坡降可根据实际情况适当调整，确保新建渠道与原有渠道平顺连接，避免出现反坡。

6、渠道底板和边墙每间隔10m设置一道分缝，采用沥青木板填缝，缝宽2cm。

7、渠道断面变化衔接处应设30度喇叭口渐变段衔接；渠道与其它上下游渠道交接处应预留接口衔接。

8、渠道按每一田块或者根据实际情况设置一到两个排灌缺口。

9、其他未明之处，请按现行技术规范要求执行。

广西江河水利电力建筑设计有限公司					
核 定	朱科全	朱科全	上林县木山社区新圩庄下也至弄水庄敢亮渠道防渗工程		水工 部分
审 查	黄选林	黄选林			实施方案 阶段
校 核	林振忠	林振忠	新圩2#排灌渠横断面设计图(1/2)		
设 计	陆慧婷	陆慧婷			
制 图	CAD				
发证单位	中华人民共和国住房和城乡建设部		比 例	如图	日 期 2026年02月
设计证号	A145006954		图 号	木山社区－新圩－水工－08	

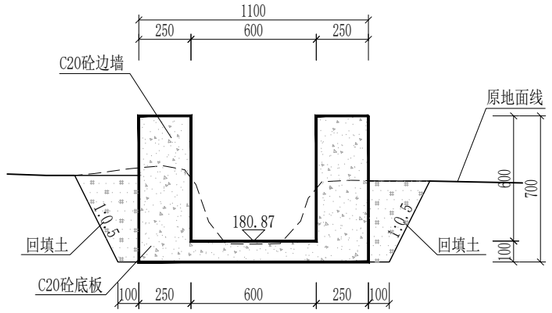

新圩2#排灌渠横断面 1:20

0+450

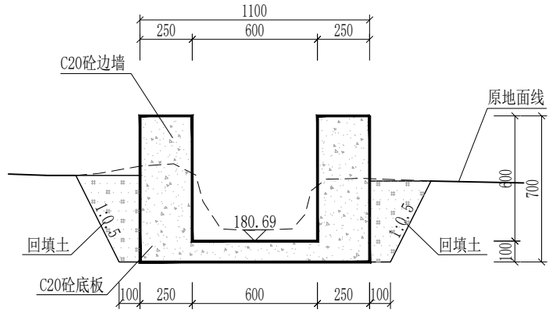

新圩2#排灌渠横断面 1:20

0+500

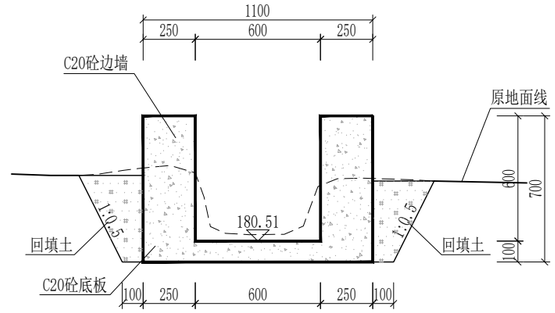

新圩2#排灌渠横断面 1:20

0+550

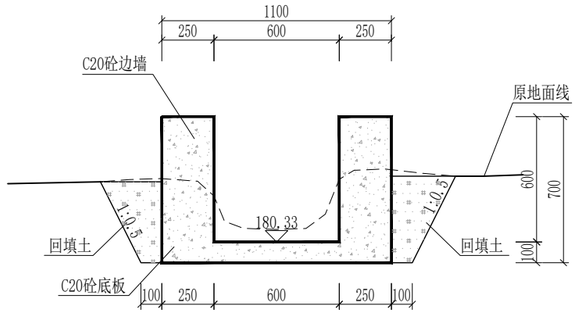

新圩2#排灌渠横断面 1:20

0+600

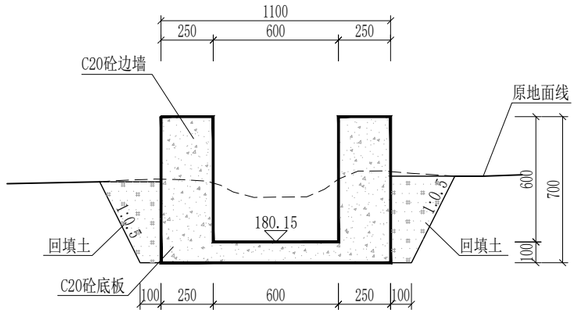

新圩2#排灌渠横断面 1:20

0+650

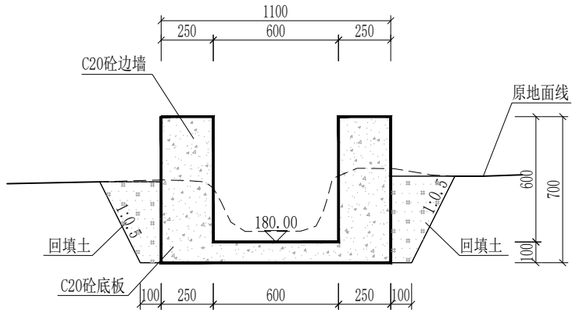

新圩2#排灌渠横断面 1:20

0+691

说明：

1、图中高程以m计，尺寸单位以mm为单位；

2、渠道施工前需开挖原生土以下，并压实，对于基础较差，需深挖的可采用级配碎石换填；渠段开挖边坡为1:0.5，开挖的土方不得随意堆放，根据实际情况就地平整。

3、渠道两侧填土基面需清理干净；采用开挖土回填，回填土必须在砼强度达75%以上才能回填，填土应分层夯实，压实度不小于0.91；恢复耕地。

4、渠道衬砌采用C20现浇砼结构，施工前需要安装模板浇筑。

5、渠道坡降可根据实际情况适当调整，确保新建渠道与原有渠道平顺连接，避免出现反坡。

6、渠道底板和边墙每间隔10m设置一道分缝，采用沥青木板填缝，缝宽2cm。

7、渠道断面变化衔接处应设30度喇叭口渐变段衔接；渠道与其它上下游渠道交接处应预留接口衔接。

8、渠道按每一田块或者根据实际情况设置一到两个排灌缺口。

9、其他未明之处，请按现行技术规范要求执行。

广西江河水利电力建筑设计有限公司						
核 定	朱科全	朱科全	上林县木山社区新圩庄下也至弄水庄敢亮渠道防渗工程		水工 部分	
审 查	黄选林	黄选林			实施方案 阶段	
校 核	林振忠	林振忠	新圩2#排灌渠横断面设计图(2/2)			
设 计	陆慧婷	陆慧婷				
制 图	CAD					
发证单位	中华人民共和国住房和城乡建设部		比 例	如图	日 期	2026年02月
设计证号	A145006954		图 号	木山社区－新圩－水工－09		

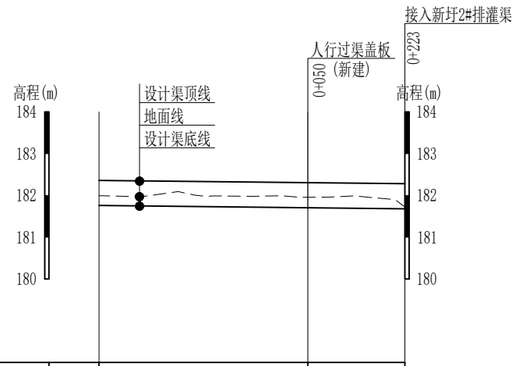

桩号	0+000	0+050	0+073
地面线高程	181.99	181.95	181.73
设计渠顶高程	182.36	182.28	182.28
设计渠底高程	181.76	181.68	181.68
挖深+、填高-(m)	0.23	0.27	0.05
坡降		1/913	

新圩3#排灌渠纵断面 纵向 1:100 横向 1:1000

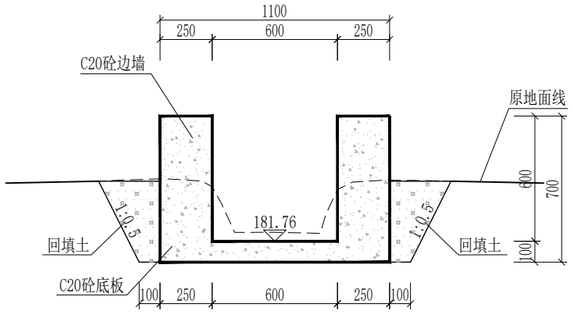

新圩3#排灌渠横断面 1:20
0+000

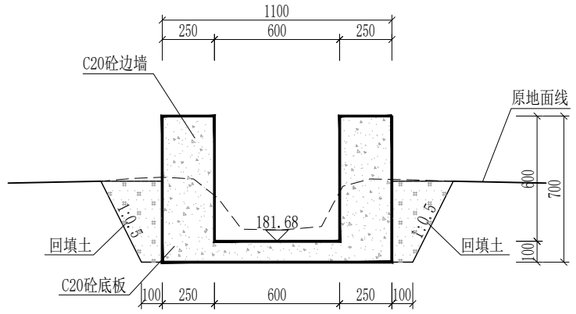

新圩3#排灌渠横断面 1:20
0+050

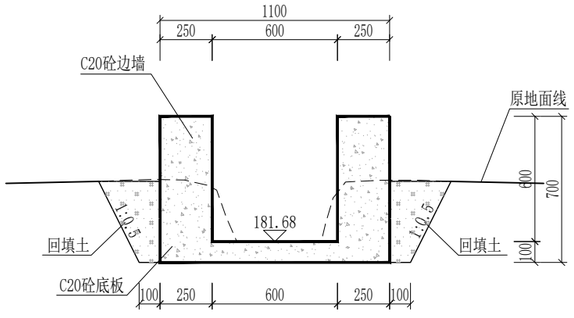

新圩3#排灌渠横断面 1:20
0+073

说明：

1、图中高程以m计，尺寸单位以mm为单位；
2、渠道施工前需开挖原生土以下，并压实，对于基础较差，需深挖的可采用级配碎石换填；渠段开挖边坡为1:0.5，开挖的土方不得随意堆放，根据实际情况就地平整。
3、渠道两侧填土基面需清理干净；采用开挖土回填，回填土必须在砼强度达75%以上才能回填，填土应分层夯实，压实度不小于0.91；恢复耕地。
4、渠道衬砌采用C20现浇砼结构，施工前需要安装模板浇筑。
5、渠道坡降可根据实际情况适当调整，确保新建渠道与原有渠道平顺连接，避免出现反坡。
6、渠道底板和边墙每间隔10m设置一道分缝，采用沥青木板填缝，缝宽2cm。
7、渠道断面变化衔接处应设30度喇叭口渐变段衔接；渠道与其它上下游渠道交接处应预留接口衔接。
8、渠道按每一田块或者根据实际情况设置一到两个排灌缺口。
9、其他未明之处，请按现行技术规范要求执行。

广西江河水利电力建筑设计有限公司						
核 定	朱科全	朱科全	上林县木山社区新圩庄下也至弄水庄敢亮渠道防渗工程		水工 部分	
审 查	黄选林	黄选林			实施方案 阶段	
校 核	林振忠	林振忠	新圩3#排灌渠纵横断面设计图			
设 计	陆慧婷	陆慧婷				
制 图	CAD					
发证单位	中华人民共和国住房和城乡建设部		比 例	如图	日 期	2026年02月
设计证号	A145006954		图 号	木山社区－新圩－水工－10		

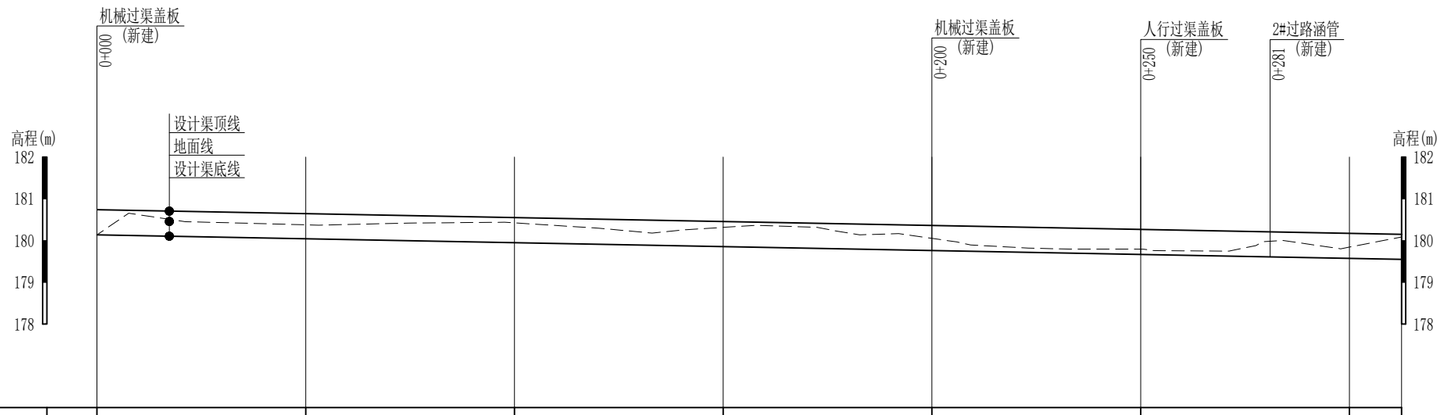

桩号	0+000	0+050	0+100	0+150	0+200	0+250	0+300	0+313
地面线高程	180.14	180.38	180.42	180.32	180.05	179.79	179.84	180.09
设计渠顶高程	180.74	180.64	180.55	180.46	180.36	180.27	180.17	180.15
设计渠底高程	180.14	180.04	179.95	179.86	179.76	179.67	179.57	179.55
挖深+、填高-(m)	0.00	0.34	0.47	0.46	0.29	0.12	0.27	0.54
坡降		1/665					1/1180	

新圩4#排灌渠纵断面

纵向 1:100
横向 1:1000

说明：

1、图中高程以m计，尺寸单位以mm为单位；
2、渠道施工前需开挖原生土以下，并压实，对于基础较差，需深挖的可采用级配碎石换填；渠段开挖边坡为1:0.5，开挖的土方不得随意堆放，根据实际情况就地平整。
3、渠道两侧填土基面需清理干净；采用开挖土回填，回填土必须在砼强度达75%以上才能回填，填土应分层夯实，压实度不小于0.91；恢复耕地。
4、渠道衬砌采用C20现浇砼结构，施工前需要安装模板浇筑。
5、渠道坡降可根据实际情况适当调整，确保新建渠道与原有渠道平顺连接，避免出现反坡。
6、渠道底板和边墙每间隔10m设置一道分缝，采用沥青木板填缝，缝宽2cm。
7、渠道断面变化衔接处应设30度喇叭口渐变段衔接；渠道与其它上下游渠道交接处应预留接口衔接。
8、渠道按每一田块或者根据实际情况设置一到两个排灌缺口。
9、其他未明之处，请按现行技术规范要求执行。

广西江河水利电力建筑设计有限公司						
核 定	朱科全	朱科全	上林县木山社区新圩庄下也至弄水庄敢亮渠道防渗工程		水工 部分	
审 查	黄选林	黄选林			实施方案 阶段	
校 核	林振忠	林振忠	新圩4#排灌渠纵断面设计图			
设 计	陆慧婷	陆慧婷				
制 图	CAD					
发证单位	中华人民共和国住房和城乡建设部		比 例	如图	日 期	2026年02月
设计证号	A145006954		图 号	木山社区－新圩－水工－11		

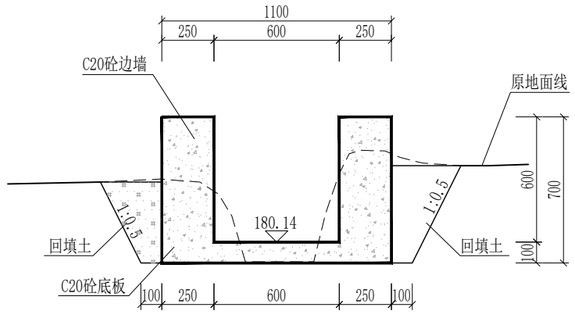

新圩4#排灌渠横断面 1:20

0+000

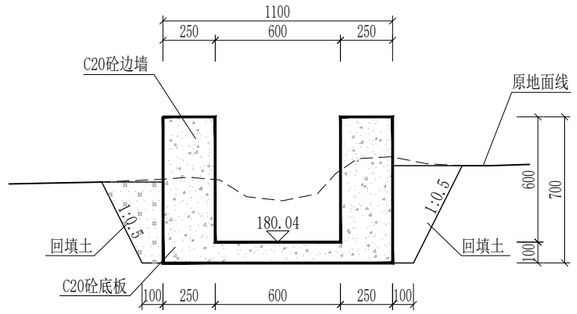

新圩4#排灌渠横断面 1:20

0+050

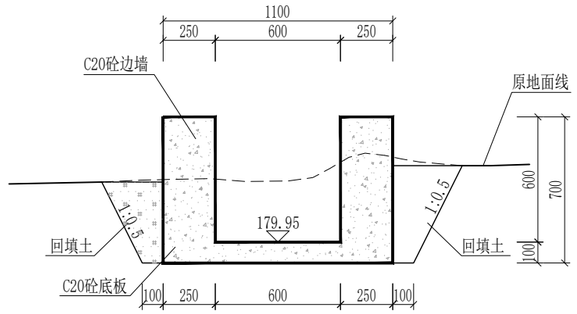

新圩4#排灌渠横断面 1:20

0+100

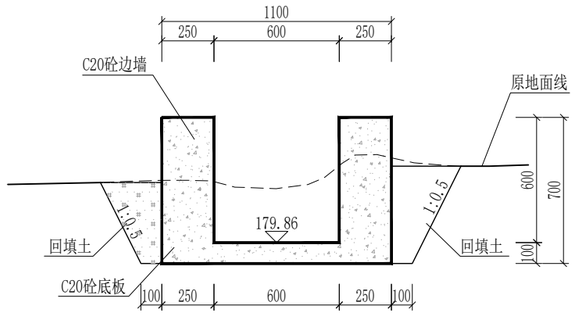

新圩4#排灌渠横断面 1:20

0+150

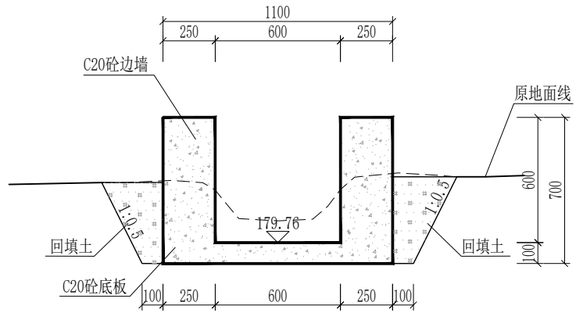

新圩4#排灌渠横断面 1:20

0+200

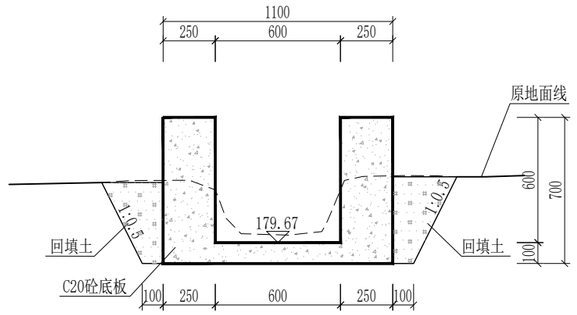

新圩4#排灌渠横断面 1:20

0+250

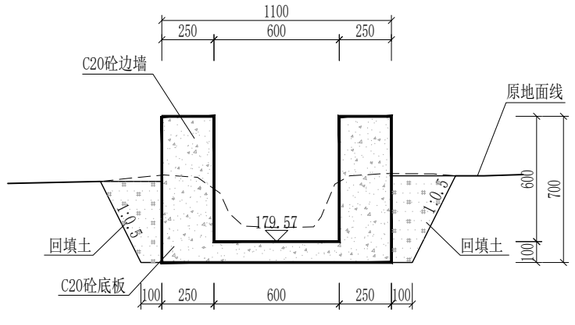

新圩4#排灌渠横断面 1:20

0+300

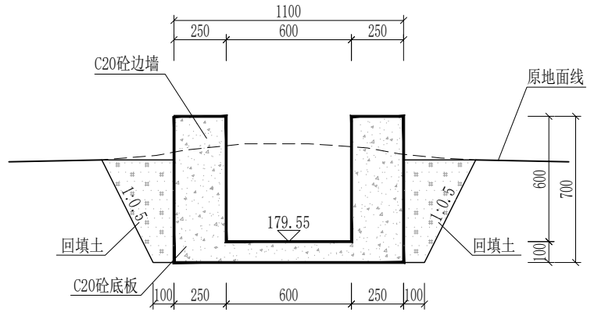

新圩4#排灌渠横断面 1:20

0+313

说明：

1、图中高程以m计，尺寸单位以mm为单位；

2、渠道施工前需开挖原生土以下，并压实，对于基础较差，需深挖的可采用级配碎石换填；渠段开挖边坡为1:0.5，开挖的土方不得随意堆放，根据实际情况就地平整。

3、渠道两侧填土基面需清理干净；采用开挖土回填，回填土必须在砼强度达75%以上才能回填，填土应分层夯实，压实度不小于0.91；恢复耕地。

4、渠道衬砌采用C20现浇砼结构，施工前需要安装模板浇筑。

5、渠道坡降可根据实际情况适当调整，确保新建渠道与原有渠道平顺连接，避免出现反坡。

6、渠道底板和边墙每间隔10m设置一道分缝，采用沥青木板填缝，缝宽2cm。

7、渠道断面变化衔接处应设30度喇叭口渐变段衔接；渠道与其它上下游渠道交接处应预留接口衔接。

8、渠道按每一田块或者根据实际情况设置一到两个排灌缺口。

9、其他未明之处，请按现行技术规范要求执行。

广西江河水利电力建筑设计有限公司					
核 定	朱科全	朱科全	上林县木山社区新圩庄下也至弄水庄敢亮渠道防渗工程	水工 部分	
审 查	黄选林	黄选林		实施方案 阶段	
校 核	林振忠	林振忠	新圩4#排灌渠横断面设计图		
设 计	陆慧婷	陆慧婷			
制 图	CAD				
发证单位	中华人民共和国住房和城乡建设部	比 例	如图	日 期	2026年02月
设计证号	A145006954	图 号	木山社区－新圩－水工－12		

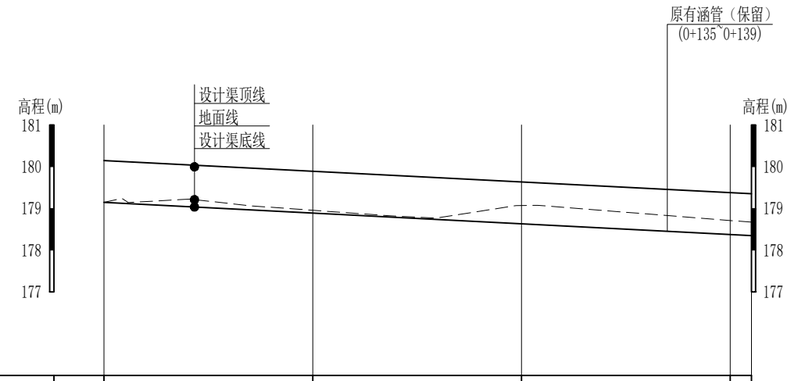

桩号	0+000	0+050	0+100	0+150	0+155
地面线高程	179.15	178.96	179.07	178.71	178.67
设计渠顶高程	180.15	179.89	179.63	179.38	179.35
设计渠底高程	179.15	178.89	178.63	178.38	178.35
挖深+、填高-(m)	0.00	0.07	0.44	0.33	0.32
坡降		1/194			

新圩5#排灌渠纵断面 纵向 1:100 横向 1:1000

说明：

1、图中高程以m计，尺寸单位以mm为单位；

2、渠道施工前需开挖原生土以下，并压实，对于基础较差，需深挖的可采用级配碎石换填；渠段开挖边坡为1:0.5，开挖的土方不得随意堆放，根据实际情况就地平整。

3、渠道两侧填土基面需清理干净；采用开挖土回填，回填土必须在砼强度达75%以上才能回填，填土应分层夯实，压实度不小于0.91；恢复耕地。

4、渠道边墙承载力不小于80KPa。

5、渠道边墙衬砌采用C20埋石砼结构，埋石率为20%；底板衬砌采用C20砼结构，施工前需要安装模板浇筑。

6、渠道坡降可根据实际情况适当调整，确保新建渠道与原有渠道平顺连接，避免出现反坡。

7、渠道底板和边墙每间隔10m设置一道分缝，采用沥青杉木板填缝，缝宽2cm。

8、渠道断面变化衔接处应设30度喇叭口渐变段衔接；渠道与其它上下游渠道交接处应预留接口衔接。

9、渠道按每一田块或者根据实际情况设置一到两个排灌缺口。

10、渠道边墙下部设置φ50PVC排水管，间距2m，布置一排；排水管进口设砂石反滤包（0.3m×0.3m×0.3m），外包一层土工布。

11、其他未明之处，请按现行技术规范要求执行。

广西江河水利电力建筑设计有限公司					
核 定	朱科全	朱科全	上林县木山社区新圩庄下也至弄水庄敢亮渠道防渗工程		水工 部分
审 查	黄选林	黄选林			实施方案 阶段
校 核	林振忠	林振忠	新圩5#排灌渠纵断面设计图		
设 计	陆慧婷	陆慧婷			
制 图	CAD				
发证单位	中华人民共和国住房和城乡建设部		比 例	如图	日 期 2026年02月
设计证号	A145006954		图 号	木山社区－新圩－水工－13	

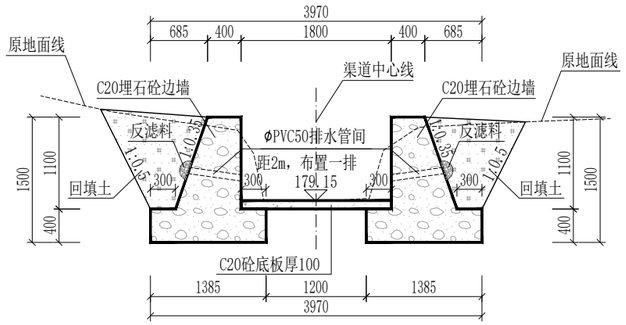

新圩5#排灌渠横断面 1:50

0+000

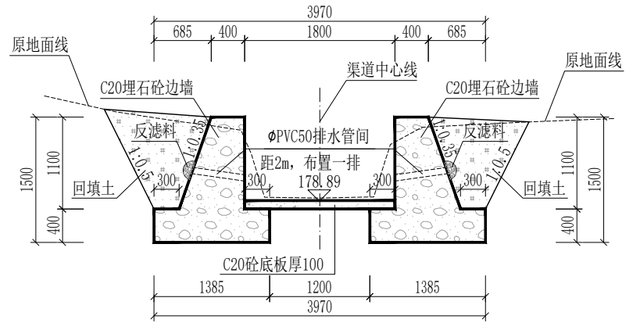

新圩5#排灌渠横断面 1:50

0+050

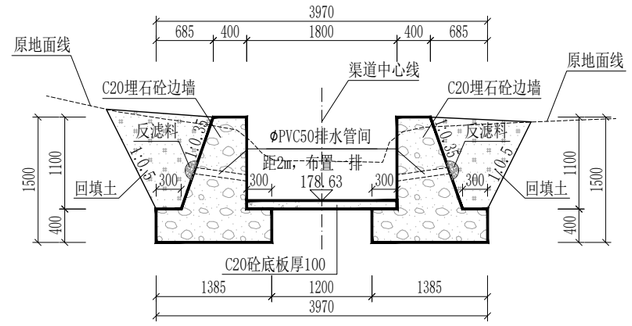

新圩5#排灌渠横断面 1:50

0+100

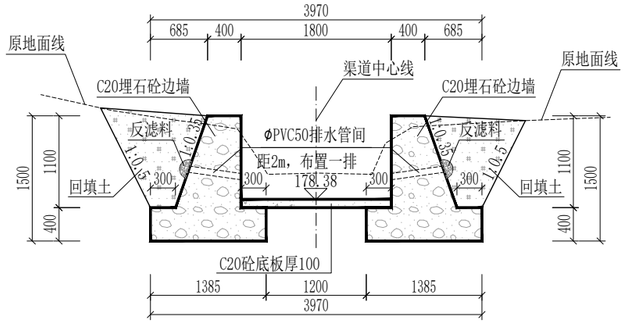

新圩5#排灌渠横断面 1:50

0+150

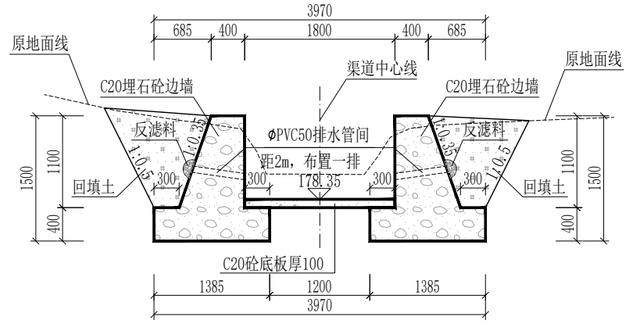

新圩5#排灌渠横断面 1:50

0+155

说明：

1、图中高程以m计，尺寸单位以mm为单位；

2、渠道施工前需开挖原生土以下，并压实，对于基础较差，需深挖的可采用级配碎石换填；渠段开挖边坡为1:0.5，开挖的土方不得随意堆放，根据实际情况就地平整。

3、渠道两侧填土基面需清理干净；采用开挖土回填，回填土必须在砼强度达75%以上才能回填，填土应分层夯实，压实度不小于0.91；恢复耕地。

4、渠道边墙承载力不小于80KPa。

5、渠道边墙衬砌采用C20埋石砼结构，埋石率为20%；底板衬砌采用C20砼结构，施工前需要安装模板浇筑。

6、渠道坡降可根据实际情况适当调整，确保新建渠道与原有渠道平顺连接，避免出现反坡。

7、渠道底板和边墙每间隔10m设置一道分缝，采用沥青杉木板填缝，缝宽2cm。

8、渠道断面变化衔接处应设30度喇叭口渐变段衔接；渠道与其它上下游渠道交接处应预留接口衔接。

9、渠道按每一田块或者根据实际情况设置一到两个排灌缺口。

10、渠道边墙下部设置φ50PVC排水管，间距2m，布置一排；排水管进口设砂石反滤包（0.3m×0.3m×0.3m），外包一层土工布。

11、其他未明之处，请按现行技术规范要求执行。

广西江河水利电力建筑设计有限公司					
核 定	朱科全	朱科全	上林县木山社区新圩庄下也至弄水庄敢亮渠道防渗工程		水工 部分
审 查	黄选林	黄选林			实施方案 阶段
校 核	林振忠	林振忠	新圩5#排灌渠横断面设计图		
设 计	陆慧婷	陆慧婷			
制 图	CAD				
发证单位	中华人民共和国住房和城乡建设部		比 例	如图	日 期 2026年02月
设计证号	A145006954		图 号	木山社区－新圩－水工－14	

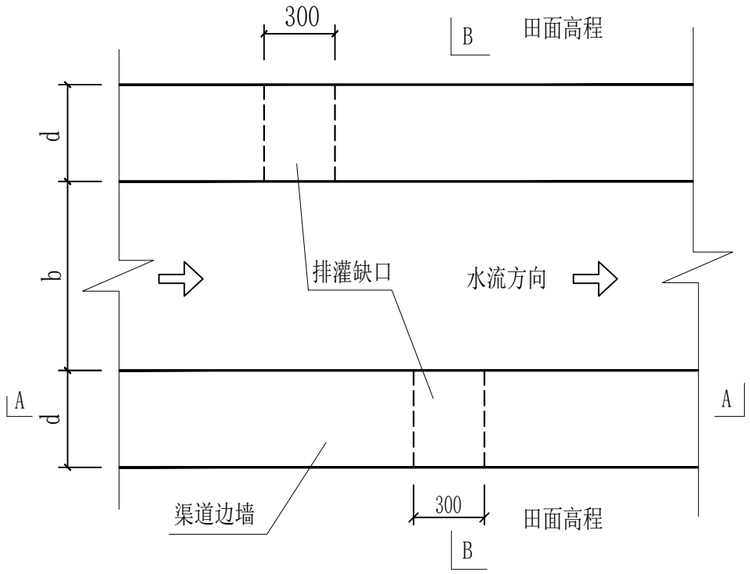

渠道排灌缺口平面图 1:25

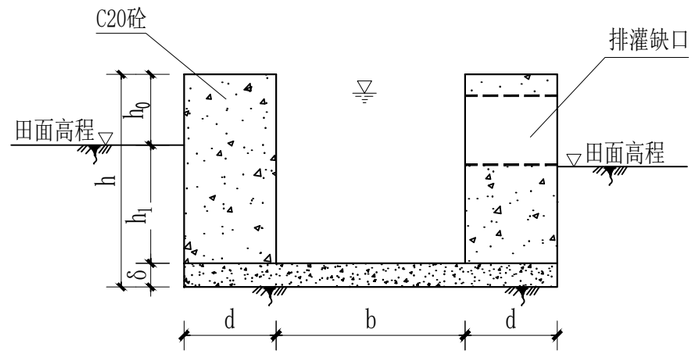

B-B剖面图 1:25

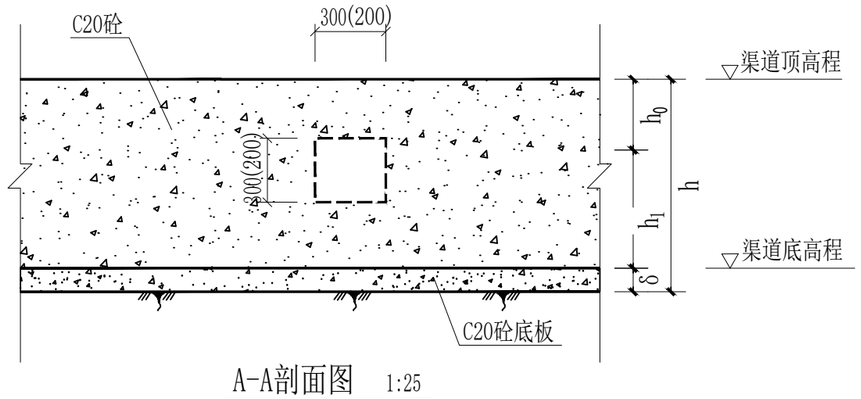

A-A剖面图 1:25

说明:

1、图中高程以m计，尺寸单位以mm为单位;

2、图中渠道总高度h，田面以上高度h_0，田面以下高度h_1,底板厚度δ，渠道过水宽度b，边墙厚度d。

3、渠道按每一田块或者根据实际情况设置一到两个排灌缺口。

4、渠道排灌缺口尺寸根据渠道断面大小设置200*200或者300*300的缺口。

5、排灌缺口采用自制的木格子，施工时预先预留固定好位置，方可浇筑砼，排灌缺口也可以根据实际情况采用PVC管。

6、其他未明之处，请按现行技术规范要求执行。

广西江河水利电力建筑设计有限公司						
核 定	朱科全	朱科全	上林县木山社区新圩庄下也至弄水庄敢亮渠道防渗工程		水工 部分	
审 查	黄选林	黄选林			实施方案 阶段	
校 核	林振忠	林振忠	排灌缺口结构图			
设 计	陆慧婷	陆慧婷				
制 图	CAD					
发证单位	中华人民共和国住房和城乡建设部		比 例	如图	日 期	2026年02月
设计证号	A145006954		图 号	木山社区－新圩－水工－15		

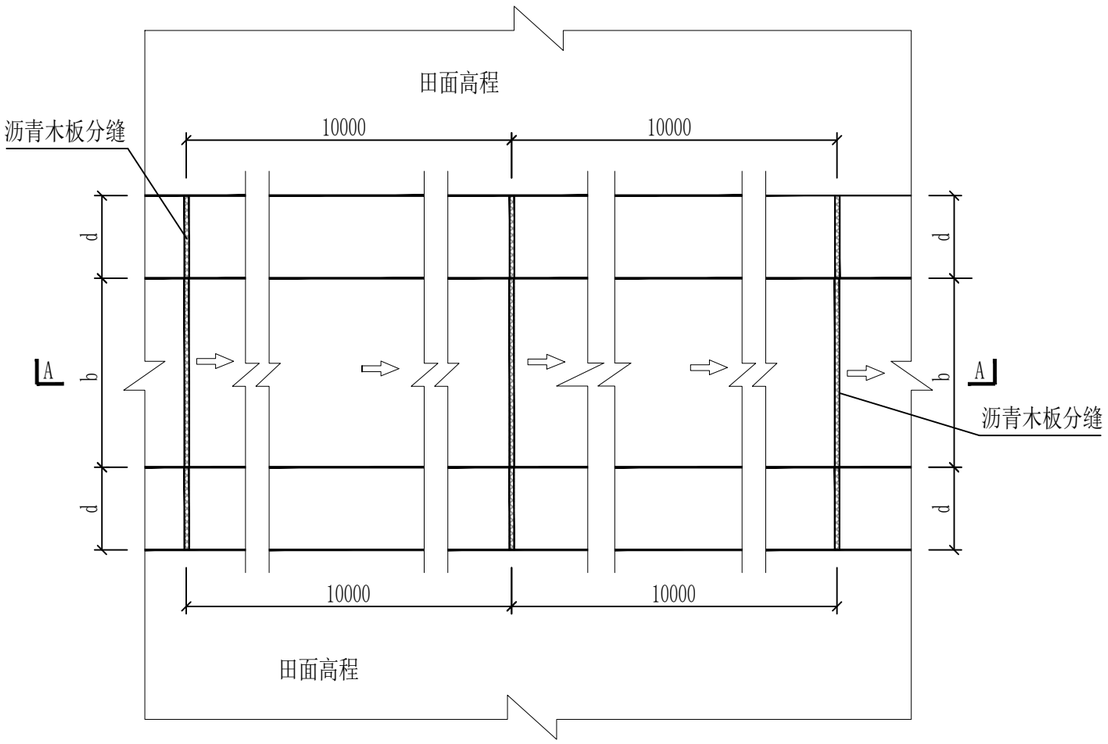

渠道分缝平面图 1:25

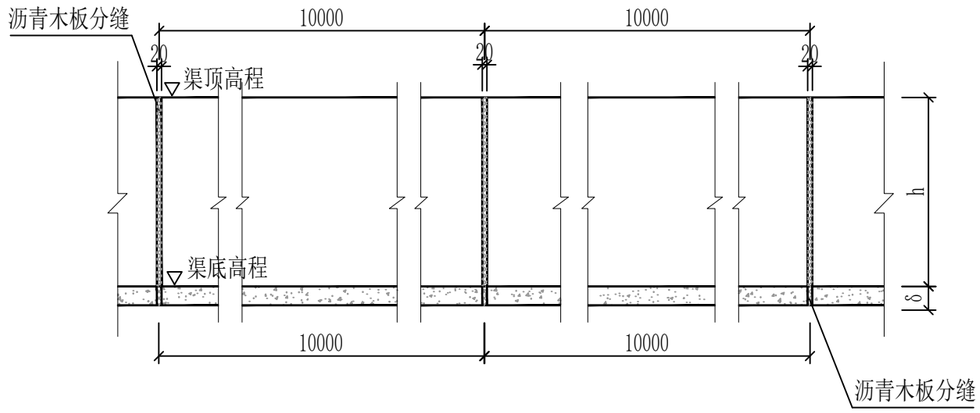

A-A剖面图 1:25

说明:

1、图中高程以m计，尺寸单位以mm为单位;

2、图中渠道高度h，底板厚度δ，渠道过水宽度b，边墙厚度d。

3、渠道底板和边墙每间隔10m设置一道分缝，采用沥青木板填缝，缝宽2cm。

4、其他未明之处，请按现行技术规范要求执行。

广西江河水利电力建筑设计有限公司					
核 定	朱科全	朱科全	上林县木山社区新圩庄下也至弄水庄敢亮渠道防渗工程		水工 部分
审 查	黄选林	黄选林			实施方案 阶段
校 核	林振忠	林振忠	渠道分缝结构图		
设 计	陆慧婷	陆慧婷			
制 图	CAD				
发证单位	中华人民共和国住房和城乡建设部		比 例	如图	日 期 2026年02月
设计证号	A145006954		图 号	木山社区－新圩－水工－16	

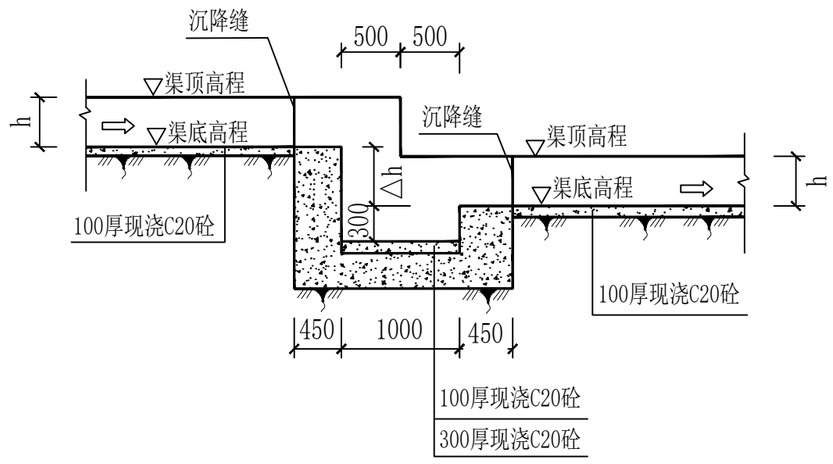

渠道跌水断面图 1:50

说明:

1、图中高程以m计，尺寸单位以mm为单位。
2、跌水位置详见平面图以及附属建筑物特性表。
3、渠道跌水C20素砼底板应采用二级配混凝土。
4、b、h为灌溉渠道渠宽、渠深，具体大小详见项目规划图渠道特性表，位置桩号详见附属建筑物特性表。
5、跌水位置及尺寸大小根据现场实际情况需要设置。

广西江河水利电力建筑设计有限公司						
核 定	朱科全	朱科全	上林县木山社区新圩庄下也至弄水庄敢亮渠道防渗工程		水工 部分	
审 查	黄选林	黄选林			实施方案 阶段	
校 核	林振忠	林振忠	渠道跌水结构图			
设 计	陆慧婷	陆慧婷				
制 图	CAD					
发证单位	中华人民共和国住房和城乡建设部		比 例	如图	日 期	2026年02月
设计证号	A145006954		图 号	木山社区－新圩－水工－17		

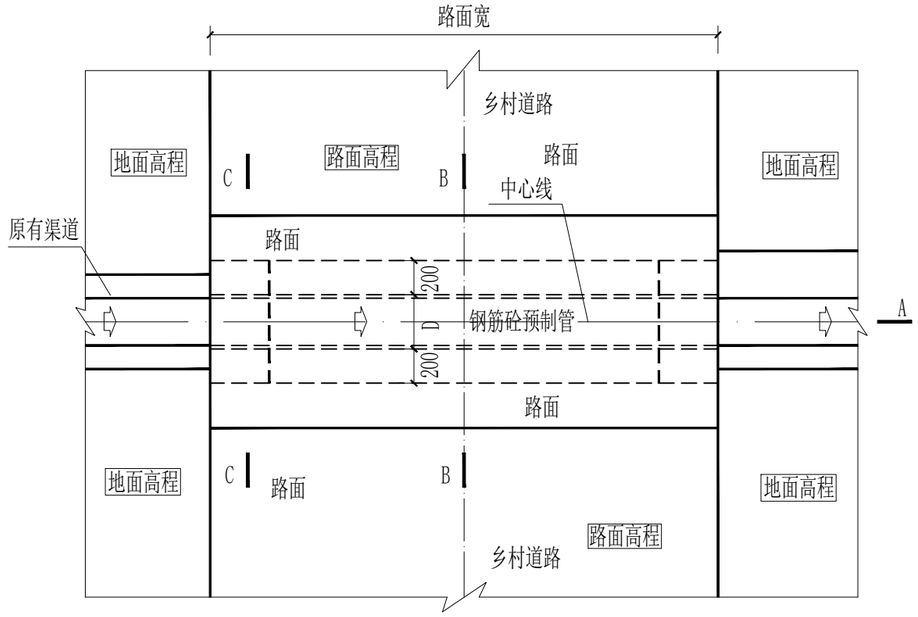

过路涵管平面图 1:50

（2座）

过路涵管特性表						
序号	所在渠道	涵管情况	桩号	涵管长度（m）	涵管直径（mm）	备注
1	新圩1#排灌渠	1#过路涵管	0+534	2	600	
2	新圩4#排灌渠	2#过路涵管	0+281	5	600	
3	合计			7		

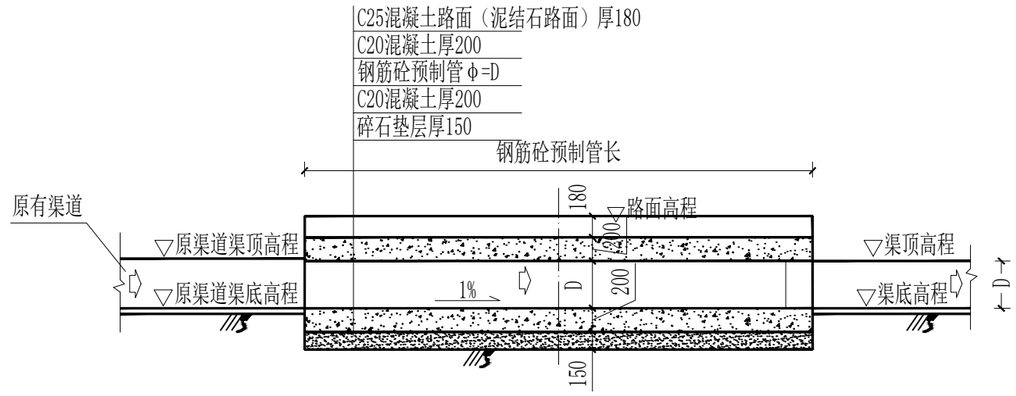

A-A剖面图 1:50

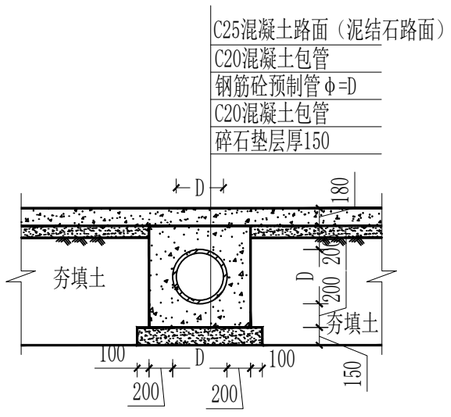

B-B剖面图 1:50

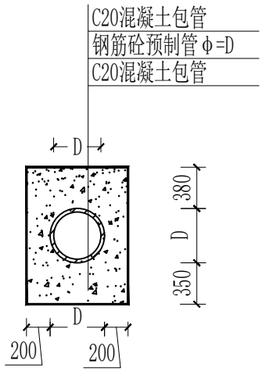

C-C剖面图 1:50

说明：

1、图中高程以m计，尺寸单位以mm为单位；

2、D为涵管直径，具体尺寸以及位置详见本图过路涵管特性表。

3、涵管采用承插口预制钢筋砼管（Ⅱ级），路面结构为C25砼结构或者泥结石。

4、涵管用全包C20砼现浇。涵管的位置以及数量可根据实际情况调整。

5、其他未明之处，请按现行技术规范要求执行。

广西江河水利电力建筑设计有限公司					
核 定	朱科全	朱科全	上林县木山社区新圩庄下也至弄水庄敢亮渠道防渗工程	水工 部分	
审 查	黄选林	黄选林		实施方案 阶段	
校 核	林振忠	林振忠	过路涵管结构图		
设 计	陆慧婷	陆慧婷			
制 图	CAD				
发证单位	中华人民共和国住房和城乡建设部	比 例	如图	日 期	2026年02月
设计证号	A145006954	图 号	木山社区－新圩－水工－18		

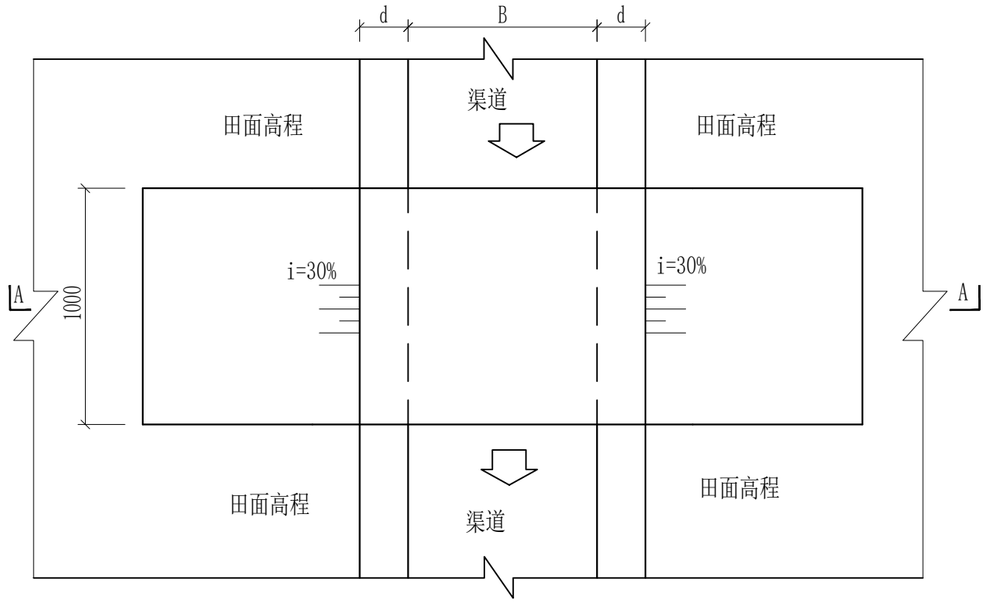

人行过渠盖板平面布置图 1:25

（17座）

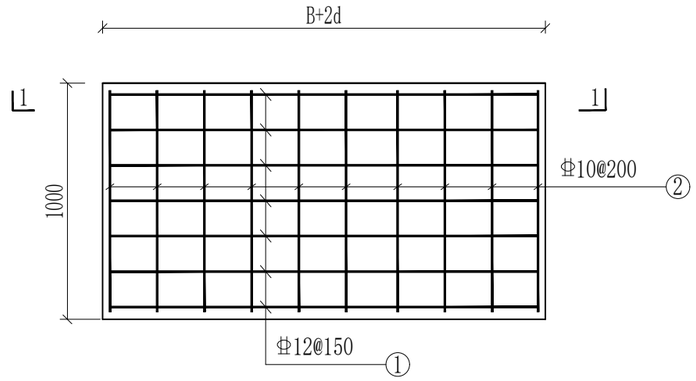

盖板配筋平面图 1:25

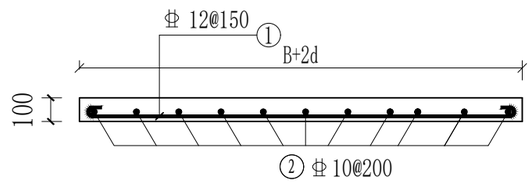

1-1剖面图 1:25

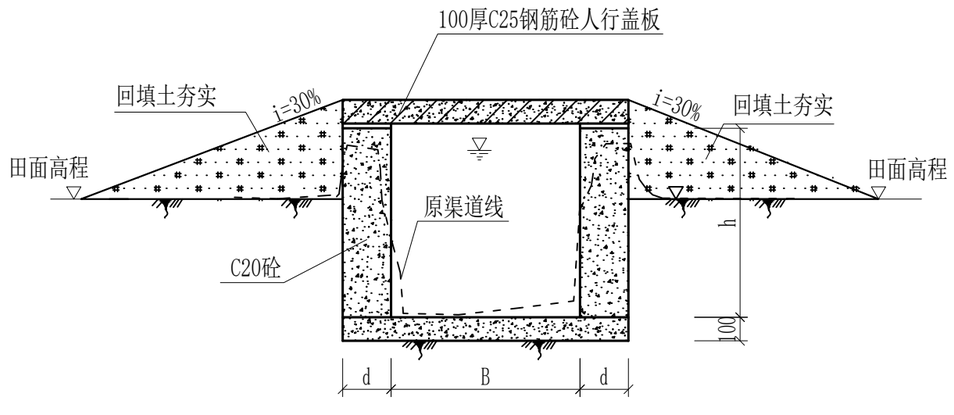

A-A剖面图 1:25

单块盖板钢筋表

编号	型 式	规格 (mm)	单长 (mm)	根数	备注
①	50 2d+B 50	Φ12	2d+B+100	7	0.888 kg/m。
②	50 50 950	Φ10	1050	7	0.617 kg/m。

说明:

1、图中高程以m计，尺寸单位以mm为单位;
2、图中渠道高度h，渠道过水宽度B，边墙厚度d。
3、渠道人行盖板位置详见渠道纵断面设计图。
4、钢筋采用HRB400（Ⅲ级）热轧带肋钢筋，钢筋砼盖板板厚100mm，砼标号为C25，砼保护层厚为25mm。
5、人行盖板的位置以及数量可根据实际情况调整。
6、其他未明之处，请按现行技术规范要求执行。

广西江河水利电力建筑设计有限公司					
核 定	朱科全	朱科全	上林县木山社区新圩庄下也至弄水庄敢亮渠道防渗工程	水工 部分	
审 查	黄选林	黄选林		实施方案 阶段	
校 核	林振忠	林振忠	人行过渠盖板结构图		
设 计	陆慧婷	陆慧婷			
制 图	CAD				
发证单位	中华人民共和国住房和城乡建设部	比 例	如图	日 期	2026年02月
设计证号	A145006954	图 号	木山社区－新圩－水工－19		

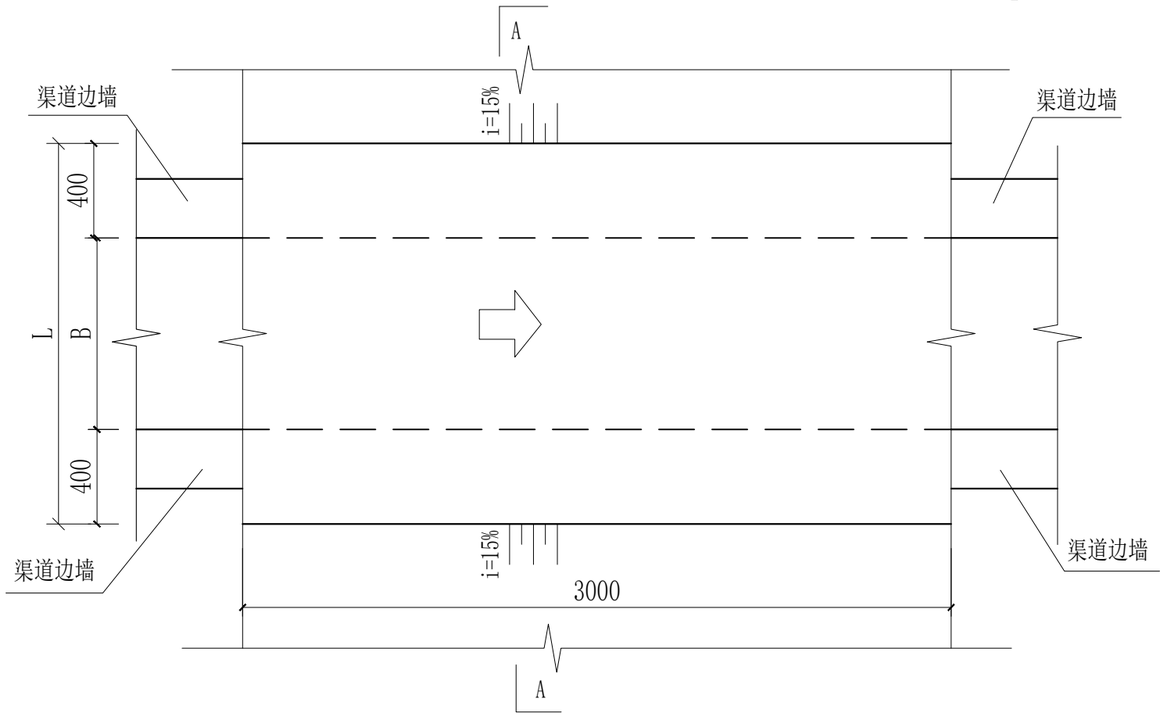

机械过渠盖板平面布置图 1:25

（14座）

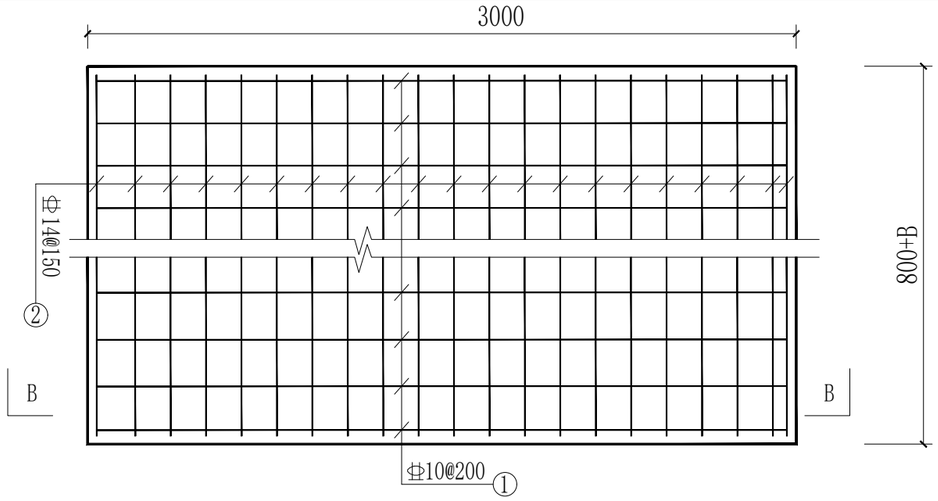

盖板配筋平面图 1:25

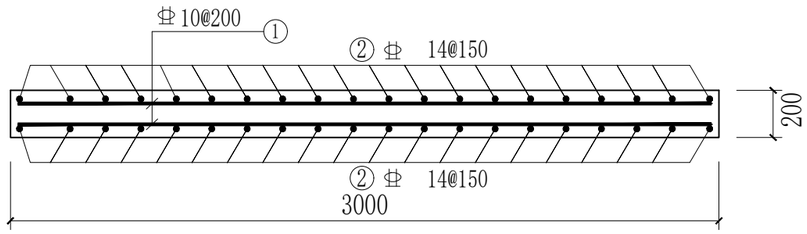

B-B剖面图 1:25

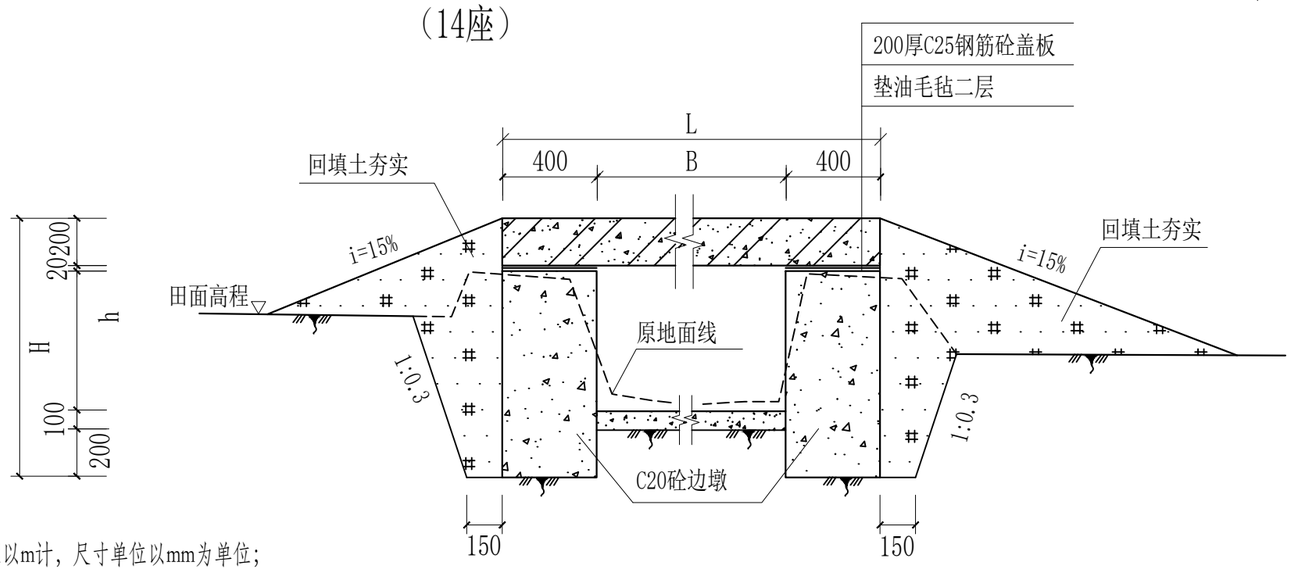

A-A剖面图 1:25

单块盖板钢筋表

编号	型 式	规格 (mm)	单长 (mm)	根数	备注
①	2950	Φ10	2950	14	0.617 kg/m。
②	50 50 800+B	Φ14	900+B	40	1.21 kg/m。

说明：

1、图中高程以m计，尺寸单位以mm为单位；

2、B为渠道底宽，h为盖板底面与渠道底板顶面距离，H为盖板顶面与边墙底距离。

3、钢筋采用HRB400（Ⅲ级）热轧带肋钢筋，钢筋砼盖板板厚200mm，砼标号为C25,砼保护层厚为25mm。

4、机械盖板的位置以及数量可根据实际情况调整。

5、其他未明之处，请按现行技术规范要求执行。

广西江河水利电力建筑设计有限公司					
核 定	朱科全	朱科全	上林县木山社区新圩庄下也至弄水庄敢亮渠道防渗工程		水工 部分
审 查	黄选林	黄选林			实施方案 阶段
校 核	林振忠	林振忠	机械过渠盖板结构图		
设 计	陆慧婷	陆慧婷			
制 图	CAD				
发证单位	中华人民共和国住房和城乡建设部		比 例	如图	日 期 2026年02月
设计证号	A145006954		图 号	木山社区－新圩－水工－20	

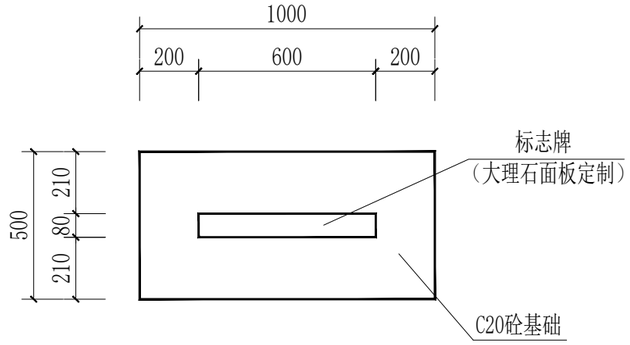

标志牌平面图 1:20

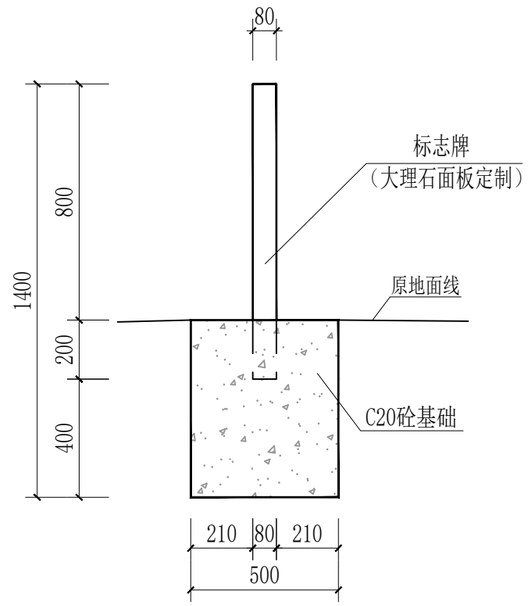

标志牌剖面图 1:20

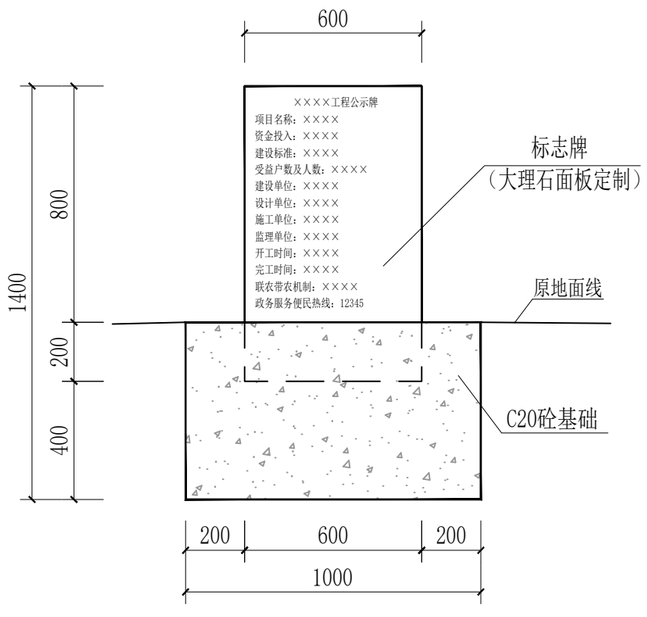

标志牌立面图 1:20

说明：

1、图中高程以m计，尺寸单位以mm为单位；

2、标志牌上主要标注有关项目名称、投资情况、简要说明项目建设内容等。

3、本项目设置标志牌1块

4、标志牌面板采用大理石面板，板厚80mm；

5、标志牌的位置可根据业主要求或者实际情况进行相应调整。

6、其他未明之处，请按现行技术规范要求执行。

编号	名称	单位	数量
1	土方开挖	m^3	0.3
2	C20砼	m^3	0.29
3	大理石	块	1
4	刻字	m^2	0.48

广西江河水利电力建筑设计有限公司					
核 定	朱科全	朱科全	上林县木山社区新圩庄下也至弄水庄敢亮渠道防渗工程	水工 部分	
审 查	黄选林	黄选林		实施方案 阶段	
校 核	林振忠	林振忠	标志牌结构图		
设 计	陆慧婷	陆慧婷			
制 图	CAD				
发证单位	中华人民共和国住房和城乡建设部	比 例	如图	日 期	2026年02月
设计证号	A145006954	图 号	木山社区－新圩－水工－21		

工程施工总平面布置图

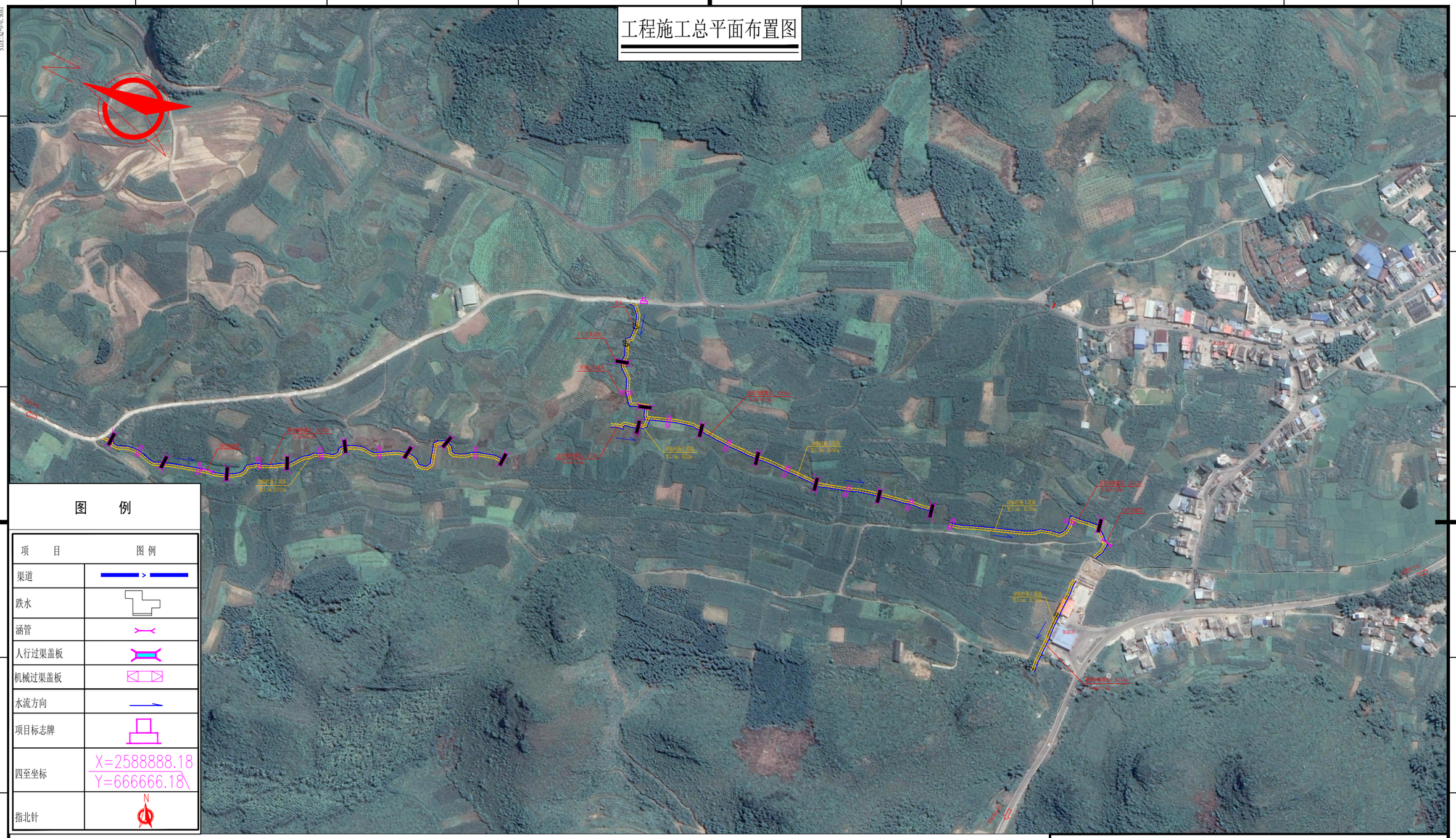

图　例

项　目	图例
渠道	
跌水	
涵管	
人行过渠盖板	
机械过渠盖板	
水流方向	
项目标志牌	
四至坐标	X=2588888.18 Y=666666.18
指北针	N

说明：

1、本图采用国家2000坐标系，采用1985年国家高程基准；

2、尺寸单位高程以m计，桩号以km+m计；

3、临时工程建设内容：修筑临时施工道路1933m。

4、主体工程完工后拆除临时施工道路，恢复原貌。

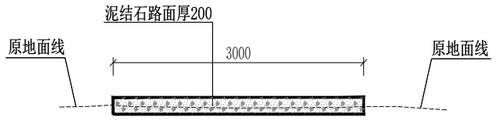

临时施工道路典型横断面 1:50

(L=1933m)

广西江河水利电力建筑设计有限公司					
核 定	朱科全	朱科全	上林县木山社区新圩庄下也至弄水庄敢亮渠道防渗工程	水工　部分	
审 查	黄选林	黄选林		实施方案 阶段	
校 核	林振忠	林振忠	工程施工总平面布置图		
设 计	陆慧婷	陆慧婷			
制 图	CAD				
发证单位	中华人民共和国住房和城乡建设部	比 例	1:4000	日 期	2026年02月
设计证号	A145006954	图 号	木山社区－新圩－水工－22		