东兰县武篆镇上圩村屯道水毁维修项目

施工图

第1册　　共1册

中晟恒昌设计集团有限公司

—zhongsheng hengchang design group co.，LTD.—

2026年07月

营业执照

（副本）

统一社会信用代码
91520600MAAL30C31J

扫描二维码登录“国家企业信用信息公示系统”了解更多登记、备案、许可监管信息。

名　　称　中晟恒昌设计集团有限公司

类　　型　其他有限责任公司

法定代表人　肖晓

经营范围　法律、法规、国务院决定规定禁止的不得经营；法律、法规、国务院决定规定应当许可（审批）的，经审批机关批准后凭许可（审批）文件经营；法律、法规、国务院决定规定无需许可（审批）的，市场主体自主选择经营。许可项目：国土空间规划编制，建设工程设计，建筑智能化系统设计，文物保护工程设计，地质灾害治理工程设计，民用核安全设备设计，特种设备设计，建设工程勘察，地质灾害治理工程勘查，文物保护工程勘察，地质灾害危险性评估，测绘服务，建设工程监理，公路工程监理，水利工程建设监理，水运工程监理，地质灾害治理工程监理，文物保护工程监理，建设工程质量检测，水利工程质量检测，建设工程施工，住宅室内装饰装修，地质灾害治理工程施工，文物保护工程施工，建筑劳务分包，房地产开发经营，人防工程设计（依法须经批准的项目，经相关部门批准后方可开展经营活动）一般项目：工程管理服务，规划设计管理，专业设计服务，工业工程设计服务，工程造价咨询业务，招投标代理服务，政府采购代理服务，社会稳定风险评估，土地整治服务，基础地质勘查，信息技术咨询服务，环保咨询服务，水土流失防治服务，水利相关咨询服务，水资源管理，节能管理服务，信息咨询服务（不含许可类信息咨询服务），地质勘查技术服务，地理遥感信息服务，单建式人防工程监理，设备监理服务，工程技术服务（规划管理、勘察、设计、监理除外），旅游开发项目策划咨询，文艺创作，图文设计制作，广告制作，广告设计、代理，城乡市容管理，建筑材料销售，建筑装饰材料销售，软件开发，土地调查评估服务（除许可业务外，可自主依法经营法律法规非禁止或限制的项目）

注册资本　伍仟万圆整

成立日期　2021年06月08日

住　　所　贵州省铜仁市碧江区河西浅滩新区金苑高层A幢3单元12层3号房

登记机关　铜仁市市场监督管理局

2024 年 10 月 28 日

国家企业信用信息公示系统网址：http://www.gsxt.gov.cn

国家市场监督管理总局监制

工程勘察资质证书

企业名称：中晟恒昌设计集团有限公司

经济性质：有限责任公司（自然人投资或控股的法人独资）

资质等级：工程勘察专业类（岩土工程、水文地质勘察、工程测量）乙级。可承担本专业类资质范围内各类建设工程项目乙级及以下规模的工程勘察业务。

证书编号：B352012352

有效期：至2028年11月29日

发证机关：中华人民共和国住房和城乡建设部制

2023 年 11 月 29 日

No.BZ 0084158

工程设计资质证书

使用有效期：2026年03月04日 - 2026年08月31日

企业名称：中晟恒昌设计集团有限公司

详细地址：贵州省铜仁市碧江区河西浅滩新区金苑高层A幢3单元12层3号房

统一社会信用代码（或营业执照注册号）：91520600MAAL30C31J　经济性质：其他有限责任公司

证书编号：A152A00384

资质类别及等级：

公路行业（公路）专业乙级2031年02月11日；水利行业乙级2031年02月11日

发证机关：

2026 年 02 月 24 日

中华人民共和国住房和城乡建设部制

全国建筑市场监管公共服务平台查询网址：http://jzsc.mohurd.gov.cn

工程勘察设计两证一照

扉　页

工 程 名 称：东兰县武篆镇上圩村屯道水毁维修项目

建 设 单 位：中国共产党东兰县委员会统一战线工作部

设 计 单 位：中晟恒昌设计集团有限公司

审　定　人	胡　林　林	
审　核　人	何　雨　潼	
项目负责人	叶　石　磊	
专业负责人	姜　学　为	
校　　对	张　延　涛	
设　　计	杨　清　洁	

设计总说明

一、项目概况

1.工程名称：东兰县武篆镇上圩村屯道水毁维修项目

2.建设单位：中国共产党东兰县委员会统一战线工作部

3.设计单位：中晟恒昌设计集团有限公司，证书编号：A152012358；资质等级：公路行业(公路)专业乙级。

4.项目建设地点：东兰县武篆镇上圩村屯。

建设规模：新建挡墙 59m（共 3 处）；新建道路修复硬化 72 ㎡（共 1 处）；破除原有路面 72 ㎡（共 1 处）。

二、测设经过

外业勘测是在建设单位的指引和协助下共同完成，沿线人民群众对对项目的建设给予重视和大力支持，建议项目尽快的破土动工，以改善人民的生活水平。

三、设计依据

1. 勘测设计委托合同；

2. 《公路工程技术标准》(JTG B01-2014)；

3. 《公路路基设计规范》(JTG D30-2015)；

4. 《公路水泥混凝土路面设计规范》(JTG D40-2011)；

5. 《公路桥涵设计通用规范》(JTG D60-2015)；

6. 《公路桥涵地基与基础设计规范》(JTG D60-2004)；

7. 《公路桥涵施工技术规范》(JTG/T F50-2011)；

8. 《公路排水设计规范》(JTG/T D33-2012)；

9. 《农村公路建设指导意见》(交公路发 [2004] 372 号)；

10. 《公路安全生命防护工程实施技术指南》（试行）；

11. 《小交通量农村公路工程设计规范》(JTGT3311-2021)；

12. 《公路环境保护设计规范》(JTG B04-2010)；

13. 《通用硅酸盐水泥》(GB175)

四、技术标准

1. 公路受限路段按《农村公路建设暂行技术要求》设计。

2. 设计速度：15km/h。

3. 路面结构：10cm 厚级配碎石调平层+18cm 厚 C25 混凝土路面（fcm≥4.0MPa）。

4. 局部受限路段最大纵坡 9%。

5. 设计洪水频率：新建挡墙及道路修复按 25 年一遇洪水标准设计。

6. 平面坐标采用自由坐标系，高程采用假设高程。

五、各项工程设计及施工要求

（一）路面破除、恢复工程

1. 仅破除设计范围内旧路面，不得超范围破坏原有构筑物；

2. 挡墙施工完毕后，采用合格土回填夯实，依次恢复基层、混凝土路面；

3. 路面完成刻纹、割缝处理，外观、平整度、使用功能与原路一致。

（二）挡土墙工程

1. 墙身、基础采用 M7.5 浆砌片石，片石强度≥30；

2. 每 10m 设置 2cm 宽木夹板伸缩缝；

3. 基底铺设 10cm 级配碎石垫层，软弱地基采用片石压实换填；

4. 路基回填土分层填筑，分层厚度 30cm，压实度≥0.90；

5. 墙身设置泄水孔、砂砾反滤层、Φ100PVC 排水管；墙顶 30mm 厚水泥砂浆压

顶；

6. 土方为三类土，开挖、回填工程量按图纸执行。

六、工程建设条件

(一)建筑材料

1. 石料

石料从东兰县采石场购买，运距 31km。

2. 石粉

石粉从东兰县采石场购买，运距 31km。

3. 水泥、钢筋

本工程所用水泥、钢筋均在东兰县城购买，运距 31km。

水泥采用 42.5 级普通硅酸盐水泥，质量符合《通用硅酸盐水泥》（GB175）现行标准要求。钢筋性能符合现行国家标准及设计要求。

(二)水、电

公路经过村庄及乡镇的水源及电力都比较丰富和充足，工程施工及生活用水、电能够得到保证。

(三)取土、弃土

本工程采用就地取土方式，优先选用沿线原状素土。取土前清除表层腐殖土、杂草、树根等杂质，确保填料粒径、含水率、压实度满足路基填筑要求。取土严格控制范围与深度，取土完成后及时平整场地、复耕或恢复植被，防止水土流失。

弃方主要为清表土、原路基旧土、局部不合格填料等，土质类别为 II 类、III 类土。弃土统一运往建设单位指定弃土场集中堆放（运距暂按 2km 计），严禁随意倾倒、占用耕地、污染水源及破坏生态。弃土场按规范分层压实，设置完善排水及边坡防护设施，保障场地稳定安全。表层耕植土单独收集存放，用于后期道路绿化、场地复耕及生态恢复，实现土方资源高效利用。

取、弃土运输采用密闭车辆，按指定路线行驶，避免遗撒与扬尘。施工尽量避开雨季，减少对周边环境及群众生产生活的影响。

(四)其它

1. 本工程占用耕地不多，路线设计已考虑尽量少破坏沿线地貌、地形、林场、天然树木及建筑等。线型设计尽量采用较大的平曲线半径、竖曲线半径、形成合理的组合和良好的空间线型，使之顺畅、舒展。

七、其他

1、在本工程设计过程中充分学习和贯彻了新规范和新技术，主要有：设计依据，详见各篇设计说明和图纸。

2、设计采用计算机绘图软件进行内业设计，采用激光打印机出图。

3、采用 RTK、全站仪辅助进行路线测绘。

图纸目录

中晟恒昌设计集团有限公司	工程名称	东兰县武篆镇上圩村屯道水毁维修项目	证书编号	乙级 A245017747
	建设单位	中国共产党东兰县委员会统一战线工作部	设计阶段	施工图设计

序号	图名	图表号	页数	图别	规格
1	设计总说明		2	总体	A3
2	危险性较大分部分项工程设计专篇	WZ-SX-01	1	总体	A3
3	危险性较大分部分项工程设计专篇	WZ-SX-02	1	公路	A3
3	项目地理位置图	WZ-SX-03	1	公路	A3
4	总平面布置图	WZ-SX-04	1	公路	A3
5	总平面布置分布图	WZ-SX-05	1	公路	A3
6	挡土墙结构设计图	WZ-SX-06	1	公路	A3
7	挡土墙工程数量表	WZ-SX-07	1	公路	A3
8	破除路面剖面图	WZ-SX-08	1	公路	A3
9	道路硬化结构设计图	WZ-SX-09	1	公路	A3
10	路面工程量表	WZ-SX-10	1	公路	A3

表一：危险性较大的分部分项工程一览表

分部分项工程	序号	危险性较大的分部分项工程内容	涉及危大工程的重点部位和环节及参数简述	保障工程周边环境安全和工程施工安全的意见	备注
基坑工程	1	开挖深度超过 3m(含 3m) 的基坑(槽) 的土方开挖、支护、降水工程			
	2	开挖深度虽未超过 3m，但地质条件、周围环境和地下管线复杂，或影响毗邻建、构筑物安全的基坑(槽) 的土方开挖、支护、降水工程			
模板工程及支撑体系	3	各类工具式模板工程：包括滑模、爬模、飞模、隧道模等工程			
	4	混凝土模板支撑工程：搭设高度 5m及以上，或搭设跨度 10m及以上，或施工总荷载(荷载效应基本组合的设计值，以下简称设计值) 10kN/m²及以上，或集中线荷载(设计值) 15kN/m及以上，或高度大于支撑水平投影宽度且相对独立无联系构件的混凝土模板支撑工程			
	5	承重支撑体系：用于钢结构安装等满堂支撑体系			
起重吊装及起重机械安装拆卸工程	6	采用非常规起重设备、方法，且单件起吊重量在 10kN及以上的起重吊装工程			
	7	采用起重机械进行安装的工程			
	8	起重机械安装和拆卸工程			
	9	起重机械的基础和附着工程。			
脚手架工程	10	搭设高度 24m及以上的落地式钢管脚手架工程(包括采光井、电梯井脚手架)			
	11	附着式升降脚手架工程			
	12	悬挑式脚手架工程			
	13	高处作业吊篮			
	14	卸料平台、操作平台工程			
	15	异型脚手架工程			
拆除工程	16	可能影响行人、交通、电力设施、通讯设施或其它建、构筑物安全的拆除工程			
暗挖工程	17	采用矿山法、盾构法、顶管法施工的隧道、洞室工程			
结建式人防工程	18	结构工程的模板工程(支撑)；孔口防护工程的门框墙制作(门框采用起重机械进行吊装)、防护门(防护密闭门、密闭门) 吊装。			
其他	19	建筑幕墙安装工程			
	20	钢结构、网架和索膜结构安装工程			
	21	人工挖孔桩工程			
	22	水下作业工程			
	23	装配式建筑混凝土预制构件安装工程			
	24	采用新技术、新工艺、新材料、新设备可能影响工程施工安全，尚无国家、行业及地方技术标准的分部分项工程			
	25	建设、勘察、设计、施工、监理单位三方以上共同认定或建设主管部门及其委托的安全监督机构认定为危险性较大的分部分项工程。			

中晟恒昌设计集团有限公司
—zhongsheng hengchang design group co.，LTD.—

资质证书编号：A252032345
建筑行业（建筑工程）乙级，市政行业乙级；电力行业(送电工程、变电工程，新能源发电专业）乙级；风景园林专项乙级
环境工程(水污染防治工程；大气污染防治工程固体废物处理处置工程）专项乙级
资质证书编号：A152012358
水利行业乙级、公路行业(公路）专业乙级

项目名称 PROJECT	东兰县武篆镇上圩村屯道水毁维修项目	图名 DRAWING TITLE	危险性较大分部分项工程设计专篇（1/2）	校对 PRECHECKED BY		项目负责 PROJECT DIRECTOR		审定 APPROVDE		图别 DWG TYPE	施工图	日期 DATE	2026.07
项目编码 STAMP (打码机打码位置)				设计 DESIGNED BY		专业负责 DISCIPLINE RESPONSIBLE		审核 CHECKED		版次 CHANGED NO.	A	图号 DRAWING NO.	WZ-SX-01

表二：超过一定规模的危险性较大的分部分项工程一览表

分项工程	序 号	危险性较大的分部分项工程内容	涉及危大工程的重点部位和环节及参数简述	保障工程周边环境安全和工程施工安全的意见	备注
深基坑工程	1	开挖深度超过 5m(含 5m) 的基坑(槽) 的土方开挖、支护、降水工程			
	2	开挖深度虽未超过5m，但地质条件、周围环境和地下管线复杂，或影响毗邻建筑(构筑物)安全基坑(槽) 的土方开挖、高边坡、支护、降水工程。			
模板工程及支撑体系	3	各类工具式模板工程：包括滑模、爬模、飞模、隧道模等工程			
	4	混凝土模板支撑工程：搭设高度 8m及以上，或搭设跨度 18m及以上，或施工总荷载(设计值) 15kN/m²及以上，或集中线荷载(设计值) 20kN/m及以上			
	5	承重支撑体系：用于钢结构安装等满堂支撑体系，承受单点集中荷载 7kN及以上			
起重吊装及起重机械安装拆卸工程	6	采用非常规起重设备、方法，且单件起吊重量在 100kN及以上的起重吊装工程			
	7	起重量 300kN及以上，或搭设总高度 200m及以上，或搭设基础标高在 200m及以上的起重机械安装和拆卸工程			
	8	发生严重变形或事故的起重机械的拆除工程。			
	9	采用高承台、钢结构平台、利用原有建筑结构的特殊基础工程；附着距离达1.5倍制造商的设计最大值、附着杆数量少于制造商的设计数量、附着杆均位于垂直附着面中心线的同一侧的起重机械附着工程，以及附着杆与垂直附着面中心线之间的夹角小于15°或大于65°的塔式起重机附着工程。			
脚手架工程	10	搭设高度 50m及以上的落地式钢管脚手架工程			
	11	提升高度在 150m及以上的附着式升降脚手架工程或附着式升降操作平台工程			
	12	分段架体搭设高度 20m及以上的悬挑式脚手架工程			
	13	作业面异形、复杂的或无法按产品说明书要求安装的的高处作业吊篮工程。			
拆除工程	14	码头、桥梁、高架、烟囱、水塔或拆除中容易引起有毒有害气(液) 体或粉尘扩散、易燃易爆事故发生的特殊建(构) 筑物，以及周边环境复杂的拆除工程。			
	15	文物保护建筑、优秀历史建筑或历史文化风貌区影响范围内的拆除工程。			
暗挖工程	16	采用矿山法、盾构法、顶管法施工的隧道、洞室工程			
其 他	17	施工高度 50m及以上的建筑幕墙安装工程			
	18	跨度 36m及以上的钢结构安装工程，或跨度 60m及以上的网架和索膜结构安装工程			
	19	开挖深度 16m及以上的人工挖孔桩工程			
	20	水下作业工程			
	21	重量 1000kN以上的大型结构整体顶升、平移、转体等施工工艺			
	22	采用新技术、新工艺、新材料、新设备可能影响工程施工安全，尚无国家、行业及地方技术标准的分部分项工程			
	23	建设、勘察、设计、施工、监理单位三方以上共同认定或建设主管部门及其委托的安全监督机构认定为超过一定规模的危险性较大的分部分项工程。			

中晟恒昌设计集团有限公司
—zhongsheng hengchang design group co., LTD.—

资质证书编号：A252032345
建筑行业（建筑工程）乙级，市政行业乙级；电力行业(送电工程、变电工程，新能源发电专业）乙级；风景园林专项乙级
环境工程(水污染防治工程；大气污染防治工程固体废物处理处置工程）专项乙级
资质证书编号：A152012358
水利行业乙级、公路行业(公路）专业乙级

项目名称 PROJECT	东兰县武篆镇上圩村屯道水毁维修项目	图名 DRAWING TITLE	危险性较大分部分项工程设计专篇（2/2）	校 对 PRECHECKED BY		项目负责 PROJECT DIRECTOR		审 定 APPROVDE		图 别 DWG TYPE	施工图	日 期 DATE	2026.07
项目编码 STAMP (打码机打码位置)				设 计 DESIGNED BY		专业负责 DISCIPLINE RESPONSIBLE		审 核 CHECKED		版 次 CHANGED NO.	A	图 号 DRAWING NO.	WZ-SX-02

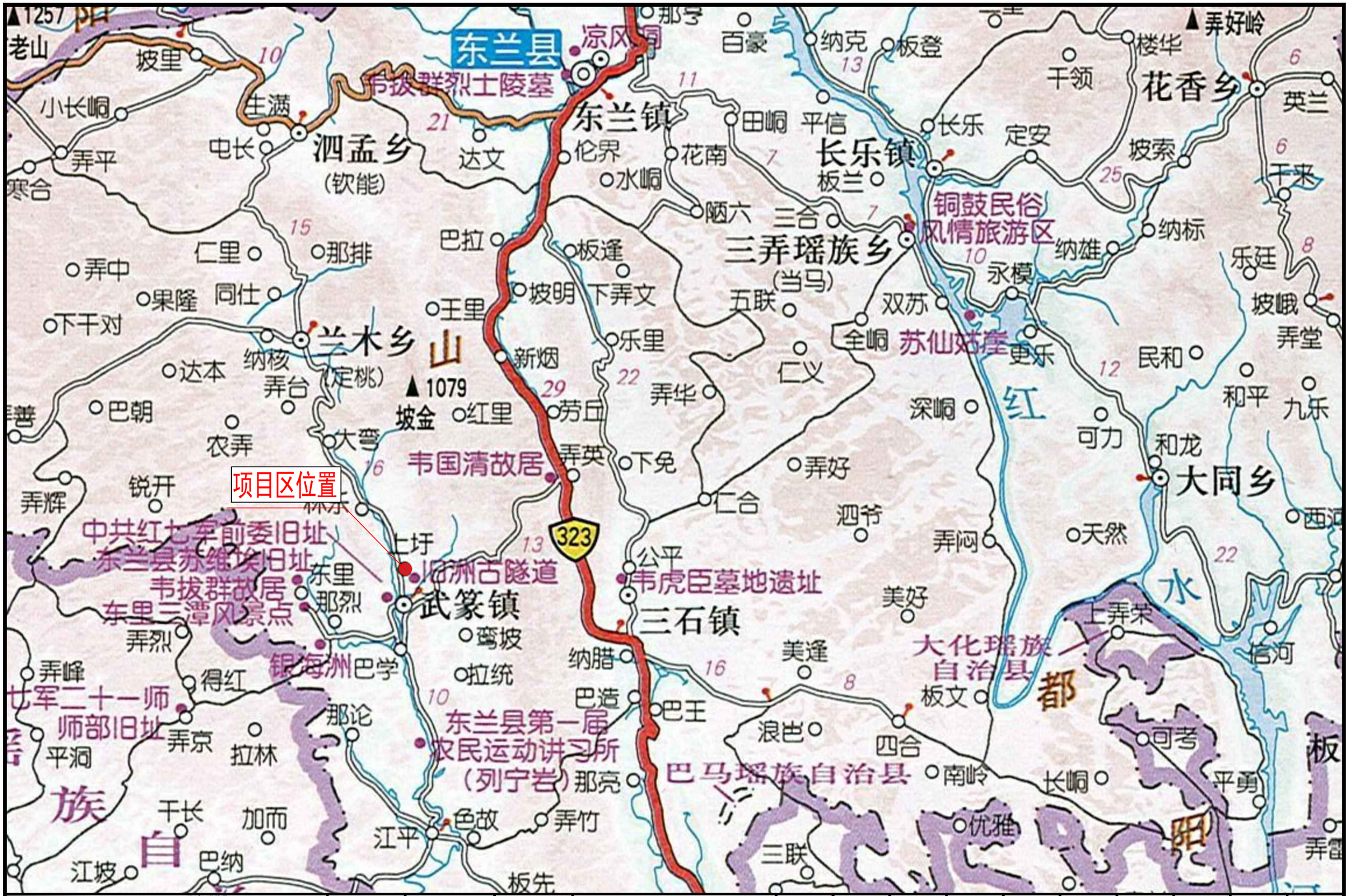

中晟恒昌设计集团有限公司 —zhongsheng hengchang design group co.，LTD.—	资质证书编号：A252032345 建筑行业（建筑工程）乙级，市政行业乙级；电力行业(送电工程、变电工程，新能源发电专业）乙级；风景园林专项乙级 环境工程(水污染防治工程；大气污染防治工程固体废物处理处置工程）专项乙级 资质证书编号：A152012358 水利行业乙级、公路行业(公路）专业乙级	项目名称 PROJECT	东兰县武篆镇上圩村屯道水毁维修项目	图名 DRAWING TITLE	项目地理位置图	校对 PRECHECKED BY		项目负责 PROJECT DIRECTOR		审定 APPROVDE		图别 DWG TYPE	施工图	日期 DATE	2026.07
		项目编码 STAMP (打码机打码位置)				设计 DESIGNED BY		专业负责 DISCIPLINE RESPONSIBLE		审核 CHECKED		版次 CHANGED NO.	A	图号 DRAWING NO.	WZ-SX-03

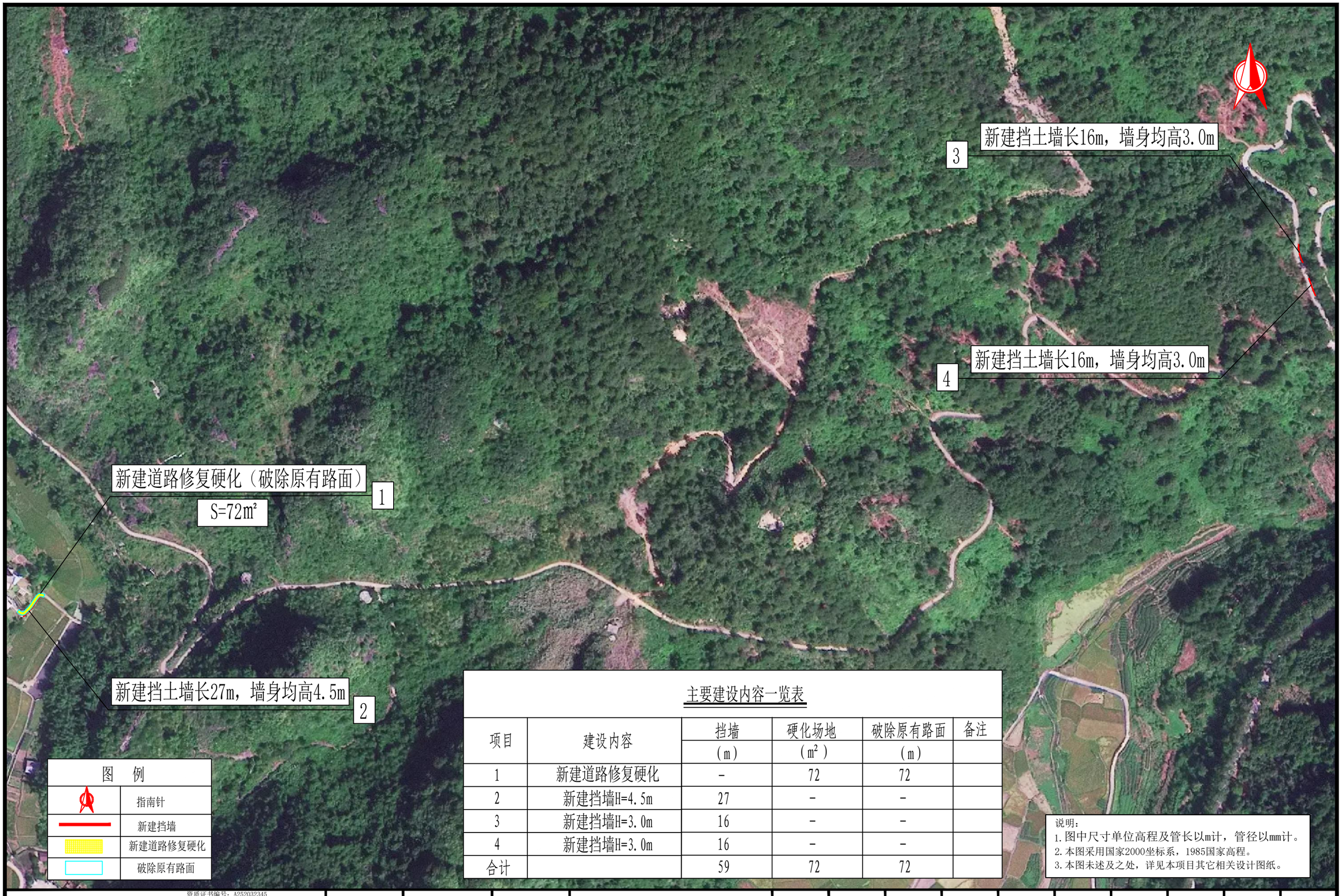

图　例

	指南针
	新建挡墙
	新建道路修复硬化
	破除原有路面

主要建设内容一览表

项目	建设内容	挡墙 (m)	硬化场地 (m²)	破除原有路面 (m)	备注
1	新建道路修复硬化	-	72	72	
2	新建挡墙H=4.5m	27	-	-	
3	新建挡墙H=3.0m	16	-	-	
4	新建挡墙H=3.0m	16	-	-	
合计		59	72	72	

说明：
1. 图中尺寸单位高程及管长以m计，管径以mm计。
2. 本图采用国家2000坐标系，1985国家高程。
3. 本图未述及之处，详见本项目其它相关设计图纸。

中晟恒昌设计集团有限公司
—zhongsheng hengchang design group co., LTD.—
资质证书编号：A252032345
建筑行业（建筑工程）乙级，市政行业乙级；电力行业(送电工程、变电工程，新能源发电专业）乙级；风景园林专项乙级
环境工程(水污染防治工程；大气污染防治工程固体废物处理处置工程）专项乙级
资质证书编号：A152012358
水利行业乙级、公路行业(公路）专业乙级

项目名称 PROJECT	东兰县武篆镇上圩村屯道水毁维修项目	图名 DRAWING TITLE	总平面布置图	校对 PRECHECKED BY		项目负责 PROJECT DIRECTOR		审定 APPROVDE		图别 DWG TYPE	施工图	日期 DATE	2026.07
项目编码 STAMP (打码机打码位置)				设计 DESIGNED BY		专业负责 DISCIPLINE RESPONSIBLE		审核 CHECKED		版次 CHANGED NO.	A	图号 DRAWING NO.	WZ-SX-04



建筑物位置表

序号	名称	治理起点		治理终点	
		经度°	纬度°	经度°	纬度°
(1)	(2)	(3)	(4)	(5)	(6)
1	新建道路修复硬化	107.3125563	24.35430224	107.3127662	24.35441493
2	新建挡墙H=4.5	107.3125987	24.35425383	107.3127397	24.35440285
3	新建挡墙H=3.0	107.3228862	24.35706434	107.3229169	24.35693295
4	新建挡墙H=3.0	107.3229706	24.35681776	107.3230248	24.35668646

图　例

	指南针
	新建挡墙
	新建道路修复硬化
	破除原有路面

说明：
1. 图中尺寸单位高程及管长以m计，管径以mm计。
2. 本图采用国家2000坐标系，1985国家高程。
3. 本图未述及之处，详见本项目其它相关设计图纸。

中晟恒昌设计集团有限公司
—zhongsheng hengchang design group co., LTD.—
资质证书编号：A252032345
建筑行业（建筑工程）乙级，市政行业乙级；电力行业（送电工程、变电工程，新能源发电专业）乙级；风景园林专项乙级
环境工程（水污染防治工程；大气污染防治工程；固体废物处理处置工程）专项乙级
资质证书编号：A152012358
水利行业乙级、公路行业（公路）专业乙级

项目名称 PROJECT	东兰县武篆镇上圩村屯道水毁维修项目	图名 DRAWING TITLE	总平面布置分布图	校对 PRECHECKED BY		项目负责 PROJECT DIRECTOR		审定 APPROVDE		图别 DWG TYPE	施工图	日期 DATE	2026.07
项目编码 STAMP (打码机打码位置)				设计 DESIGNED BY		专业负责 DISCIPLINE RESPONSIBLE		审核 CHECKED		版次 CHANGED NO.	A	图号 DRAWING NO.	WZ-SX-05

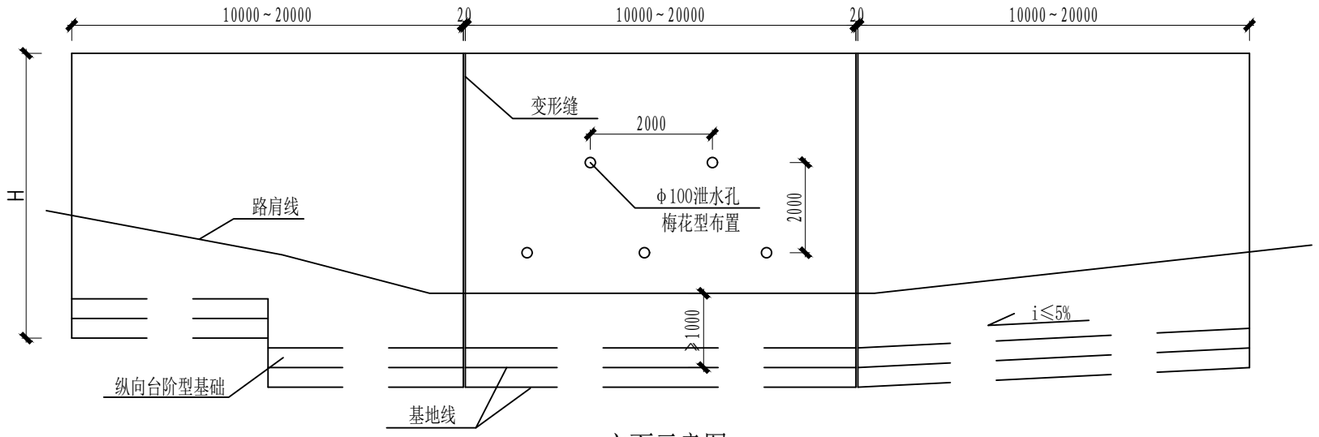

立面示意图

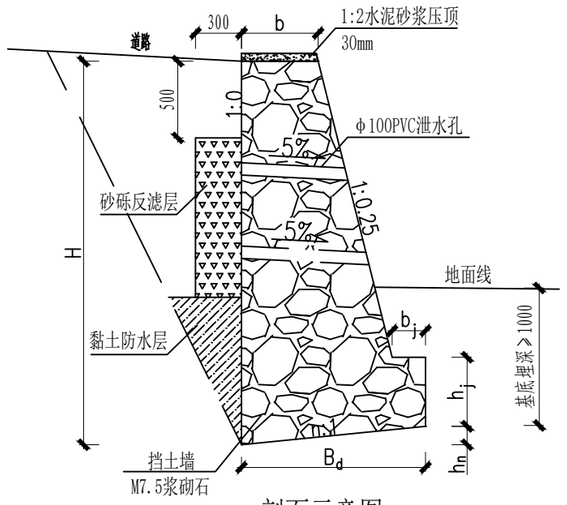

剖面示意图

重力式挡土墙尺寸及每延米工程数量表

项目	ZJB2	ZJB2.5	ZJB3	ZJB3.5	ZJB4	ZJB4.5	ZJB5	ZJB5.5	ZJB6	ZJB6.5	ZJB7	ZJB7.5	ZJB8
墙高 H (mm)	2000	2500	3000	3500	4000	4500	5000	5500	6000	6500	7000	7500	8000
hj(mm)	400	450	450	500	500	550	550	600	600	650	650	700	700
hn(mm)	204	242	280	318	360	400	452	494	534	574	614	652	692
b(mm)	491	568	633	705	785	873	1011	1109	1184	1271	1346	1418	1488
bj(mm)	180	190	200	215	230	240	250	260	270	280	290	305	320
Bd(mm)	1020	1210	1400	1590	1800	2000	2260	2470	2670	2870	3070	3260	3460
m_1	0.25	0.25	0.25	0.25	0.25	0.25	0.25	0.25	0.25	0.25	0.25	0.25	0.25
n	0.2	0.2	0.2	0.2	0.2	0.2	0.2	0.2	0.2	0.2	0.2	0.2	0.2
墙身(m^3/m)	0.93	1.44	2.08	2.79	3.7	4.673	6.04	7.31					
基础(m^3/m)	0.51	0.691	0.83	1.05	1.224	1.5	1.754	2.09					
总体积(m^3/m)	1.44	2.131	2.91	3.84	4.924	6.173	7.794	9.4					

说明：

1、本图尺寸除高程以m计外，其余均以mm为单位。

2、挡墙平面布置详见总体平面布置图及坐标图。

3、挡墙墙身采用M7.5浆砌片石，片石强度等级为Mu30。根据长度每10m位置设1道2cm厚沥青木板变形缝。

4、泄水孔采用Φ100mmPVC管，间距2m，梅花型布置，最低一排泄水孔应高出地面不小于20cm。

5、挡墙基底纵坡大于5%时，基础做成台阶型，基底埋深要求≥1.0m，基底挖到实土，应力要求≥200KPa；基底摩擦系数要求≥0.3，如不满足需铺一层10cm厚级配碎石；如遇到凹陷或超挖，采用片石回填压实。

6、墙背采用粉质黏土、含少量黏性土的杂填土、低含砂量素土回填，其内摩擦角为30°，其余部分采用挖出的土方回填，回填料不能 含有腐残物等杂质，填土要求分层夯实，分层厚度为30cm，压实度≥0.90。

7、挡墙顶路面均布荷载qk≤30kPa。

8、图中及说明未详尽处一律按现行工程建设有关国家标准或行业标准执行。

中晟恒昌设计集团有限公司 zhongsheng hengchang design group co., LTD.	资质证书编号：A252032345 建筑行业（建筑工程）乙级，市政行业乙级；电力行业(送电工程、变电工程，新能源发电专业）乙级；风景园林专项乙级 环境工程(水污染防治工程：大气污染防治工程固体废物处理处置工程）专项乙级 资质证书编号：A152012358 水利行业乙级、公路行业(公路）专业乙级	项目名称 PROJECT	东兰县武篆镇上圩村屯道水毁维修项目	图名 DRAWING TITLE	挡土墙结构设计图	校对 PRECHECKED BY		项目负责 PROJECT DIRECTOR		审定 APPROVE		图别 DWG TYPE	施工图	日期 DATE	2026.07
		项目编码 STAMP (打码机打码位置)				设计 DESIGNED BY		专业负责 DISCIPLINE RESPONSIBLE		审核 CHECKED		版次 CHANGED NO.	A	图号 DRAWING NO.	WZ-SX-06

挡土墙工程数量表

名称	长度（m）	高度 H（m）	顶宽 b（m）	底宽 Bd（m）	基础高度 hj（m）	墙趾宽 bj（m）	挡墙整体截面积（m²）	基础截面积（m²）	墙身截面积（m²）	土方开挖（三类土）（m³）	土方回填（合格土）（m³）	M7.5浆砌石基础（m³）	M7.5浆砌石墙身（m³）	1：2水泥砂浆压顶厚30mm（m²）	10m一道沥青麻絮填缝宽20mm（m²）	泄水孔个数（个）	砂砾反滤层（m³）	Φ100PVC排水管（m）	地基承载力（kPa）	备注
2#挡土墙	27	4.50	0.873	2.00	0.55	0.24	6.173	1.500	4.67	109.35	36.45	40.50	126.17	23.57	12.35	27	24.30	36	200	
3#挡土墙	16	3.00	0.633	1.40	0.45	0.22	2.910	0.830	2.08	43.20	14.40	13.28	33.28	10.13	2.91	16	7.20	15	200	
4#挡土墙	16	3.00	0.633	1.40	0.45	0.22	2.910	0.830	2.08	43.20	14.40	13.28	33.28	10.13	2.91	16	7.20	15	200	
合计	59									195.75	65.25	67.06	192.73	43.83	18.17	59.00	38.70	64.55		

中晟恒昌设计集团有限公司
—zhongsheng hengchang design group co., LTD.—

资质证书编号：A252032345
建筑行业（建筑工程）乙级，市政行业乙级；电力行业(送电工程、变电工程，新能源发电专业）乙级；风景园林专项乙级
环境工程(水污染防治工程；大气污染防治工程固体废物处理处置工程）专项乙级
资质证书编号：A152012358
水利行业乙级、公路行业(公路）专业乙级

项目名称 PROJECT	东兰县武篆镇上圩村屯道水毁维修项目	图名 DRAWING TITLE	挡土墙工程数量表	校对 PRECHECKED BY	张秀淳	项目负责 PROJECT DIRECTOR	叶石磊	审定 APPROVDE	胡林林	图别 DWG TYPE	施工图	日期 DATE	2026.07
项目编码 STAMP (打码机打码位置)				设计 DESIGNED BY	杨琦玲	专业负责 DISCIPLINE RESPONSIBLE	姜学为	审核 CHECKED	何雨潼	版次 CHANGED NO.	A	图号 DRAWING NO.	WZ-SX-07

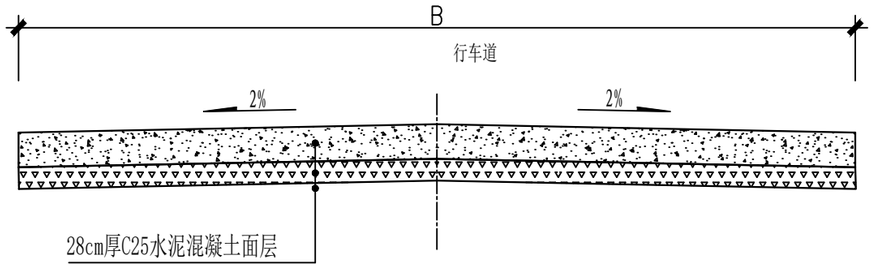

路面破除大样图

说明:

1.本图尺寸以mm为单位。
2.路面硬化前，应将原损毁的旧砼路面进行破除，路基表面清扫干净后方可进行压实。
3.路基顶压实度要求≥0.94，路床顶面土基回弹模量值EO要求≥40MPa，如不能满足要求，应采取措施提高路基强度。
4.在邻近旧路、固定构造物处，砼板应设置端部胀缝。
5.路面表面采用拉毛、拉槽、压槽或刻槽等方法筑做表面构造，在交工验收时构造深度应满足0.5~1.0mm要求。
6.其余未述及之处，按现行有关规范要求进行施工。

中晟恒昌设计集团有限公司 —zhongsheng hengchang design group co., LTD.—	资质证书编号：A252032345 建筑行业（建筑工程）乙级，市政行业乙级；电力行业(送电工程、变电工程，新能源发电专业）乙级；风景园林专项乙级 环境工程(水污染防治工程；大气污染防治工程固体废物处理处置工程）专项乙级 资质证书编号：A152012358 水利行业乙级、公路行业(公路）专业乙级	项目名称 PROJECT	东兰县武篆镇上圩村屯道水毁维修项目	图名 DRAWING TITLE	破除路面剖面图	校对 PRECHECKED BY		项目负责 PROJECT DIRECTOR		审定 APPROVDE		图别 DWG TYPE	施工图	日期 DATE	2026.07
		项目编码 STAMP (打码机打码位置)				设计 DESIGNED BY		专业负责 DISCIPLINE RESPONSIBLE		审核 CHECKED		版次 CHANGED NO.	A	图号 DRAWING NO.	WZ-SX-08

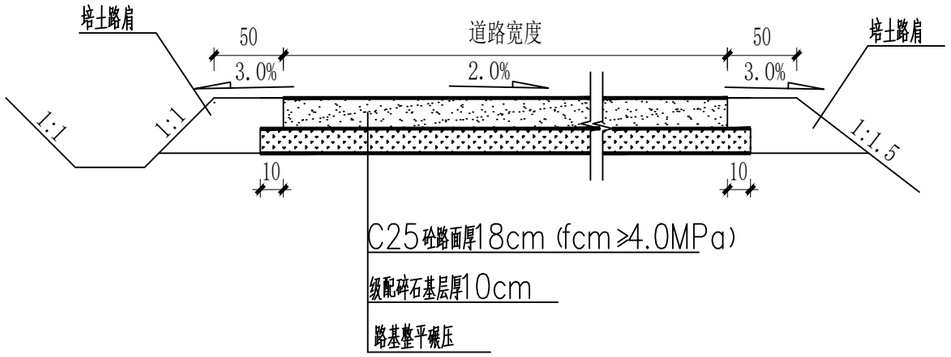

路面结构图一

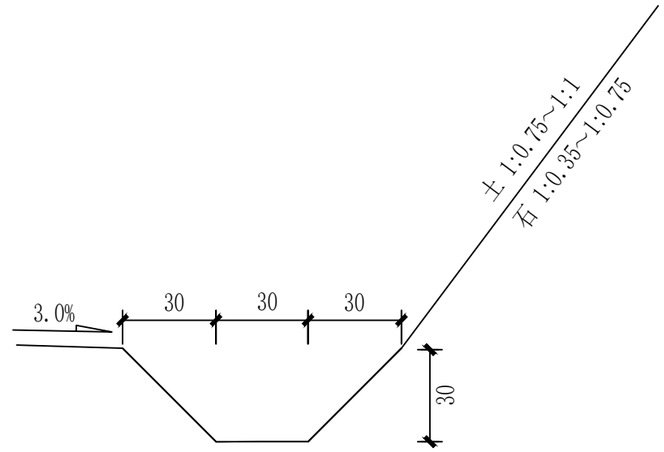

边沟大样图

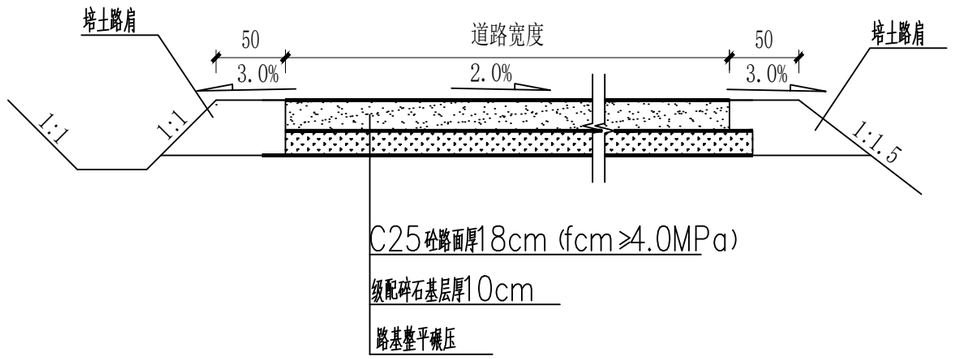

路面结构图二

说明：

1、本图尺寸以cm为单位。

2、路面破除厚度与设计厚度一致。

中晟恒昌设计集团有限公司 —zhongsheng hengchang design group co.,LTD.—	资质证书编号：A252032345 建筑行业（建筑工程）乙级，市政行业乙级；电力行业（送电工程、变电工程，新能源发电专业）乙级；风景园林专项乙级 环境工程（水污染防治工程；大气污染防治工程固体废物处理处置工程）专项乙级 资质证书编号：A152012358 水利行业乙级、公路行业（公路）专业乙级	项目名称 PROJECT	东兰县武篆镇上圩村屯道水毁维修项目	图名 DRAWING TITLE	道路硬化结构设计图	校对 PRECHECKED BY		项目负责 PROJECT DIRECTOR		审定 APPROVE		图别 DWG TYPE	施工图	日期 DATE	2026.07
		项目编码 STAMP (打码机打码位置)				设计 DESIGNED BY		专业负责 DISCIPLINE RESPONSIBLE		审核 CHECKED		版次 CHANGED NO.	A	图号 DRAWING NO.	WZ-SX-09

路面工程数量表

序号	内容	道路硬化																	备注
		面积（m²）	结构类型	路基碾压		级配碎石调平层			C25混凝土路面（fcm≥4.0MPa）			路面刻纹	割缝（每5m一道）	土路肩	破除旧路面厚28cm	C25砼拦水条	清理表土		
				宽度(m)	数量(m²)	宽度(m)	厚度(cm)	数量(m²)	宽度(m)	厚度(cm)	数量(m²)	数量(m²)	数量（道）	数量(m³)	数量(m²)	数量(m³)	平均厚度(cm)	数量(m³)	
1	道路修复硬化	72	砼	2.5	76.1	2.5	10.0	76.1	2.5	18.0	72.0	72.0	3		72.0				

中晟恒昌设计集团有限公司 —zhongsheng hengchang design group co., LTD.—	资质证书编号：A252032345 建筑行业（建筑工程）乙级，市政行业乙级；电力行业(送电工程、变电工程，新能源发电专业）乙级；风景园林专项乙级 环境工程(水污染防治工程；大气污染防治工程固体废物处理处置工程）专项乙级 资质证书编号：A152012358 水利行业乙级、公路行业(公路）专业乙级	项目名称 PROJECT	东兰县武篆镇上圩村屯道水毁维修项目	图名 DRAWING TITLE	路面工程量表	校对 PRECHECKED BY	[signature]	项目负责 PROJECT DIRECTOR	[signature]	审定 APPROVDE	[signature]	图别 DWG TYPE	施工图	日期 DATE	2026.07
		项目编码 STAMP (打码机打码位置)				设计 DESIGNED BY	[signature]	专业负责 DISCIPLINE RESPONSIBLE	[signature]	审核 CHECKED	[signature]	版次 CHANGED NO.	A	图号 DRAWING NO.	WZ-SX-10