恭城瑶族自治县人民医院门诊医技综合楼电力配电工程勘测设计

施　工　图

中裕工程集团有限公司

ZHONGYU ENGINEERING GROUP CO.,LTD

二〇二六年五月

目 录

中裕工程集团有限公司

设计证书 A214013965 乙级

A114013968 甲级

建设单位名称	恭城瑶族自治县人民医院		工程编号	2026ZYGXSJ-001
项目名称	恭城瑶族自治县人民医院门诊医技综合楼电力配电工程勘测设计		图纸编号	
子项名称		张数 45	张号	日期

序号	名　　称	图　　号	张数	附　注
01	施工设计总说明	D01	1	
02	10kV高压接入方式图	D02	1	
03	10kV高压路径总平面图	D03	1	
04	门诊医技综合楼高压柜配置图	D04	1	
05	5#专变低压配置图一	D05	1	
06	5#专变低压配置图二	D06	1	
07	5#专变低压配置图三	D07	1	
08	6#专变低压配置图一	D08	1	
09	6#专变低压配置图二	D09	1	
10	门诊医技综合楼低压竖向干线系统图	D10	1	
11	立角弯曲电缆桥架吊装图	D11	1	
12	电缆桥架吊装图	D12	1	
13	转角式电缆桥架吊装图	D13	1	
14	10kV行人一层二列排管图	D14	1	
15	10kV 1层2列排管行人直线井平、剖面图	D15	1	
16	10kV 1层2列排管行人转角井平、剖面图	D16	1	
17	电缆沟盖板配筋图 1150×300×100盖板	D17	1	
18	电缆盖版制作、安装图	D18	1	
19	电缆井接地装置施工图	D19	1	
20	排管及电缆直埋沟接地图	D20	1	
21	地下室单排桩支护破除面平面图	D21	1	
22	AF段）单排桩支护破除剖面图	D22	1	
23	电缆防火做法图说明	D23	1	
24	电缆防火做法图	D24	1	
25	10kV电力设备标示牌、警示牌加工图	D25	1	
26	10kV电缆地面走向标志牌(铸铁)	D26	1	
27	10kV电缆地面标志桩(方柱)	D27	1	
28	配电房高低压柜土建剖面图	D28	1	
29	发电机房土建及变压器基础剖面图	D29	1	
30	配电站电气布置断面图	D30	1	
31	干式变压器土建基础图	D31	1	
32	进电房电缆封堵图	D32	1	
33	10kV开关柜电缆封堵图	D33	1	
34	柴油发电机组安装立面图	D34	1	
35	柴油发电机基础大样图	D35	1	
36	配电房五牌安装图	D36	1	
37	配电站安健环设施平面布置大样图	D37	1	
38	警示牌、标示牌一览表	D38	1	
39	高、低压配电房设备布置图	D39	1	
40	高、低压配电房电缆沟布置图	D40	1	
41	高、低压配电房接地布置图	D41	1	
42	高、低压配电房绝缘胶垫布置图	D42	1	
43	高、低压配电房防水门闸、排水布置图	D43	1	
44	高、低压配电房进、排风布置图	D44	1	
45	防水淹车挡闸门大样图	D45	1	

中裕工程集团有限公司

Zhongyu Engineering Group Co. LTD

证书编号： A114013968

证书编号： A214013965

建筑行业（建筑工程）甲级

电力行业（风力发电）专业甲级

风景园林工程设计专项甲级

环境工程设计专项（水污染防治工程）甲级

煤炭行业（矿井）专业乙级

化工石化医药行业乙级

电力行业乙级　　冶金行业乙级

机械行业（通用设备制造业工程）专业乙级

商务粮行业（成品油储运工程）专业乙级

轻纺行业（制盐及盐化工程、化纤工程）专业乙级

建材行业（新型建筑材料工程）专业乙级

公路行业（公路）专业乙级

市政行业乙级

农林行业（农业工程）乙级

农林行业（农业综合开发生态工程）专业乙级

环境工程（固体废物处理处置工程）专项乙级

煤炭行业（选煤厂）专业乙级

建材行业（非金属矿及原料制备工程）专业乙级

建设单位：恭城瑶族自治县人民医院

工程名称：恭城瑶族自治县人民医院门诊医技综合楼电力配电工程勘测设计

图　　名：图纸目录

设计编号：2026ZYGXSJ-001

	姓 名	签 名
项目负责人	尹锦程	
专业负责人	尹锦程	
设计	刘超	
校对	胡振平	
审核	尹锦程	
图号	00	
专业	电　气	
日期	2026.05	

施工设计总说明

一、设计依据

1、供电方案协议
2、《供配电系统设计规范》（GB 50052-2009）
3、《20kV及以下变电所设计规范》（GB 50053-2013）
4、《低压配电设计规范》（GB 50054-2011）
5、《电力工程电缆设计规范》（GB 50217 2018）
6、《建筑设计防火规范》（GB 50016 2014(2018年版)）
7、《居民区供配电设施建设规范》（DB45/T562-2012）
8、《南方电网公司电能计量装置典型设计》2019版
9、《10kV及以下业扩受电工程典型设计》2018版
10、新型电力负荷管理系统客户受电工程典型设计（试行）(2023版)
12、建设单位有关资料及要求。

二．配电系统

1．负荷分类及容量：
1）本工程负荷等级为：
一级负荷：急诊室、消防应急照明及疏散指示、电信间用电、电梯用电、排水泵、生活水泵用电等。
二级负荷：主要通道及楼梯间照明。
三级负荷：其他用电负荷均为三级负荷.
2）各类负荷设备容量：
一级负荷：678.7kW，其中消防负荷为310.7KW，非消防负荷为304KW。
二级负荷：64KW。
三级负荷：1590KW。

三、工程概况

1、本工程为恭城县人民医院门诊医技综合楼供配电工程设计的，规划总容量4460kVA（2*1000kVA+2*630kVA+1*800kVA+2*400kVA），前期已安装2460kVA，本期安装2000kVA（2*1000kVA），安装方式为配电房安装。
2、用电方位于广西壮族自治区桂林市恭城瑶族自治县恭城镇兴隆街108号，因新建门诊医技综合楼用电需求，申请2台1000kVA专用变压器用于该医用楼用电。
3、用电性质：
3.1用电类别：一般商业
3.2行业分类：医疗行业
4、供电方案：电源取自110kV燕岩变10kV燕桃花源线医院东门开闭所913出线间隔，新建10kV电缆向本次新建变压器供电.
5、设计范围：从10kV电源接入点起至专变至低压柜结束。
6、本期配电新装容量2000kVA,配变变压器配置2×1000kVA,安装方式为配电房安装。
7、用电地址：广西壮族自治区桂林市恭城瑶族自治县恭城镇兴隆街108号。
8.本工程电源统一由10kV燕桃花源线医院东门开闭所接入，从10kV燕桃花源线医院东门开闭所旁10kV高压计量柜由高压电缆ZR-YJV22-8.7/15KV-3*240沿人行道至医院东门,经过3#楼与5#楼中间廊道引至新建门诊医技综合楼配电房高压进线柜，再有新建门诊医技综合楼高压室的出线柜引两路出线至本楼栋的新建的2*1000kVA变压器。

四、工程说明

1、10kV系统主接线：本期工程110kV燕岩变10kV燕桃花源线医院东门开闭所913出线间隔新建10kV电缆至本次新建高压柜，然后至变压器供电.
2、本期工程设计2台1000kVA专变变压器供电，统一采用SCB13节能环保型变压器。
3、低压接地制式：变压器安装于建筑物内,采用TN-S系统，变压器安装于建筑物外,采用TN-C-S系统。
4、导线选型：高压电缆采用ZRB-YJV$_{22}$-8.7/15kV-3×240型电缆。
5、电缆敷设方式：①、位于室外的10kV电缆过人行道时采用排管敷设(C-PVC/φ167)，穿过机动车到敷设时采用热镀锌钢管（SC160）。

五、施工说明

1、做好敷设的计划，按照“先下层后上层，先里侧后外侧”的原则，合理安排各回电缆的位置，尽量避免和减少电缆的交叉。
2、电缆施工前检查埋设的保护管，确认内壁光滑无毛刺、无杂物，排管端口处有防止电缆外层受到磨损的措施，管口要成喇叭口，敷设时设专人守护。
3、电力电缆敷设时，不应使电缆在支架上和地面摩擦拖拉，电缆不得有铠装 压扁、绞拎、护层断裂等未消除的机械损伤。
4、敷设电缆桥架上的电缆前必须检查桥架的牢靠性，无下沉，弯曲现象，确认桥架内壁光滑无毛刺、无杂物，桥架上不应上施工人员；施工时桥架的两端设卡、悬挂警告标志，禁止人员通行。
5、电力电缆在任何敷设方式及其全部路径的上下左右改变方向时，电缆敷设的弯曲半径要大于15倍电缆外径。
6、室外制作的6kV及以上电缆终端与接头时，其空气相对湿度宜为70%及以下；当湿度大时，可提高环境温度或加热电缆。
7、制作电缆终端与接头，从剥切电缆开始应连续操作直至完成，缩短绝缘暴露时间：剥切电缆时不应损伤线芯和保留的绝缘层；附加绝缘的包绕、装配、热缩等应清洁。
8、电缆终端头附近应留有备用长度，备用长度以能重作两个终端头的长度为准。
9、每回电缆敷设完成后，沿线检查，按规定及时装设电缆铭牌，电缆铭牌上应注明线路编号、线路起止点、电缆型号，长度、字迹应清晰，不易脱落。
10、电气设备基础进口处、电缆引至电气柜子或盘的开孔部位、电缆贯穿隔墙或楼板的孔洞处，均应实施阻火封堵。
11、电缆终端3米范围内缠绕抗电弧防火胶带。
12、沿全线埋管及电缆沟下0.2米铺设-50×5的接地扁铁焊接，并每隔5米安装1根L50×5×2000的垂直接地极，与-50×5接地扁铁焊接。
13、电气设备金属外壳须可靠接地，接地引下线焊接后做防腐处理。
14、本工程所有电缆沟盖板采用高强度复合材料。
15、配电房位于地下室，地下室应做好防洪排涝措施，确保配电设备安全运行，防洪排涝设备由房建设计完成。
16、配电房地面应比室外地坪面高0.6m。
17、发电机应与市电电源同步设计、同步施工、同步验收。
18、本图纸中的设备型号及参数仅做参考，图纸未尽事宜敬请与相关设计人员协商。
19、施工单位施工时应与业主做好配合。

中裕工程集团有限公司
Zhongyu Engineering Group Co. LTD

证书编号： A114013968
证书编号： A214013965

建筑行业（建筑工程）甲级
电力行业（风力发电）专业甲级
风景园林工程设计专项甲级
环境工程设计专项（水污染防治工程）甲级
煤炭行业（矿井）专业乙级
化工石化医药行业乙级
电力行业乙级　　冶金行业乙级
机械行业（通用设备制造业工程）专业乙级
商务粮行业（成品油储运工程）专业乙级
轻纺行业（制盐及盐化工程、化纤工程）专业乙级
建材行业（新型建筑材料工程）专业乙级
公路行业（公路）专业乙级
市政行业乙级
农林行业（农业工程）乙级
农林行业（农业综合开发生态工程）专业乙级
环境工程（固体废物处理处置工程）专项乙级
煤炭行业（选煤厂）专业乙级
建材行业（非金属矿及原料制备工程）专业乙级

建设单位：恭城瑶族自治县人民医院

工程名称：恭城瑶族自治县人民医院门诊医技综合楼电力配电工程勘测设计

图　　名：施工设计总说明

设计编号：2026ZYGXSJ-001

	姓 名	签 名
项目负责人	尹锦程	
专业负责人	尹锦程	
设计	刘超	
校对	胡振平	
审核	尹锦程	
图号	D01	
专业	电　气	
日期	2026.05	

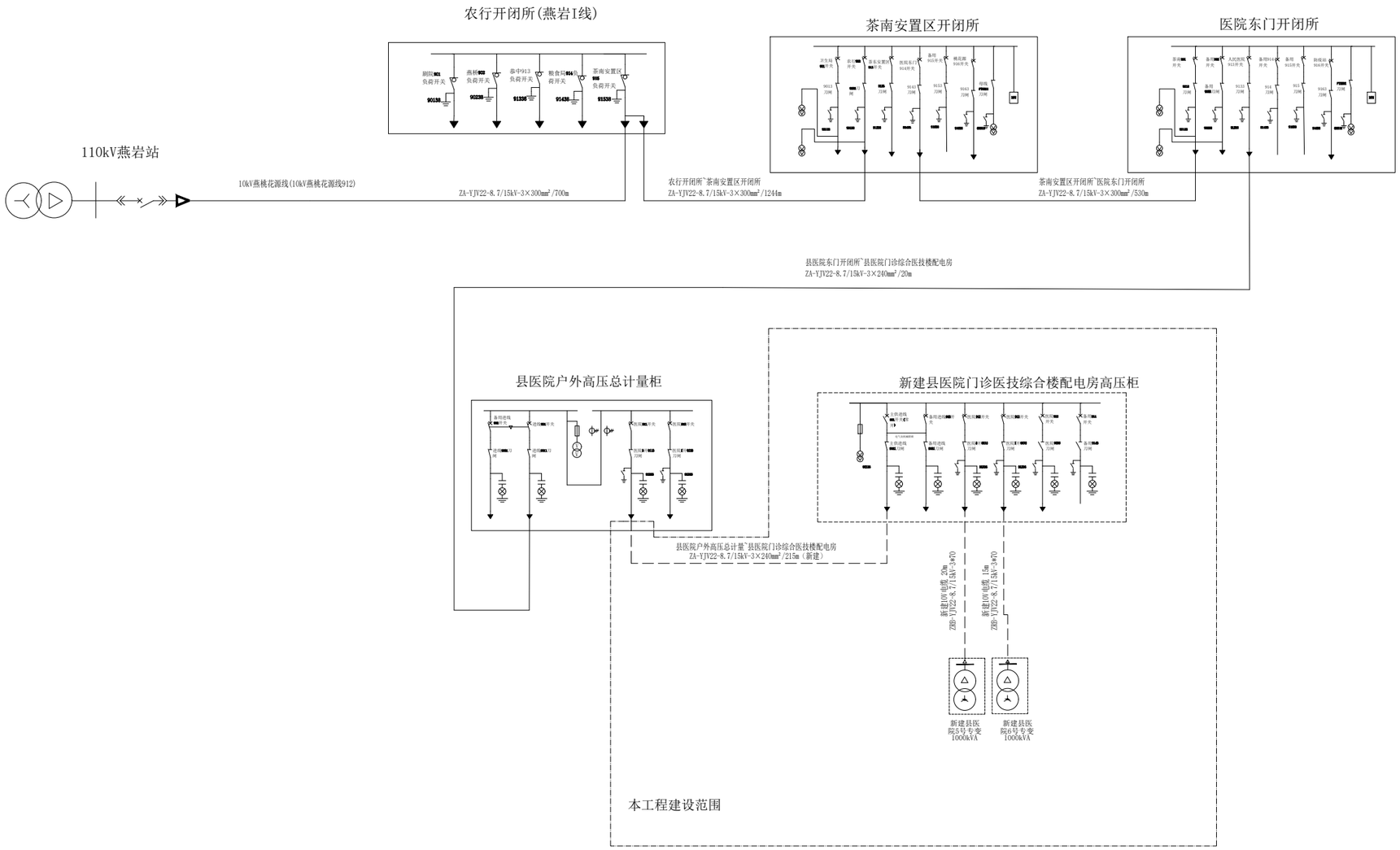

中裕工程集团有限公司

Zhongyu Engineering Group Co. LTD

证书编号： A114013968
证书编号： A214013965

建筑行业（建筑工程）甲级

电力行业（风力发电）专业甲级
风景园林工程设计专项甲级

环境工程设计专项（水污染防治工程）甲级

煤炭行业（矿井）专业乙级
化工石化医药行业乙级

电力行业乙级　　冶金行业乙级

机械行业（通用设备制造业工程）专业乙级

商务粮行业（成品油储运工程）专业乙级

轻纺行业（制盐及盐化工程、化纤工程）专业乙级

建材行业（新型建筑材料工程）专业乙级

公路行业（公路）专业乙级
市政行业乙级

农林行业（农业工程）乙级

农林行业（农业综合开发生态工程）专业乙级

环境工程（固体废物处理处置工程）专项乙级

煤炭行业（选煤厂）专业乙级

建材行业（非金属矿及原料制备工程）专业乙级

建设单位:	恭城瑶族自治县人民医院
工程名称:	恭城瑶族自治县人民医院门诊医技综合楼电力配电工程勘测设计
图　　名:	10kV高压接入方式图（本期）
设计编号：	2026ZYGXSJ-001

	姓 名	签 名
项目负责人	尹锦程	
专业负责人	尹锦程	
设计	刘超	
校对	胡振平	
审核	尹锦程	
图号	D02	
专业	电　气	
日期	2026.05	

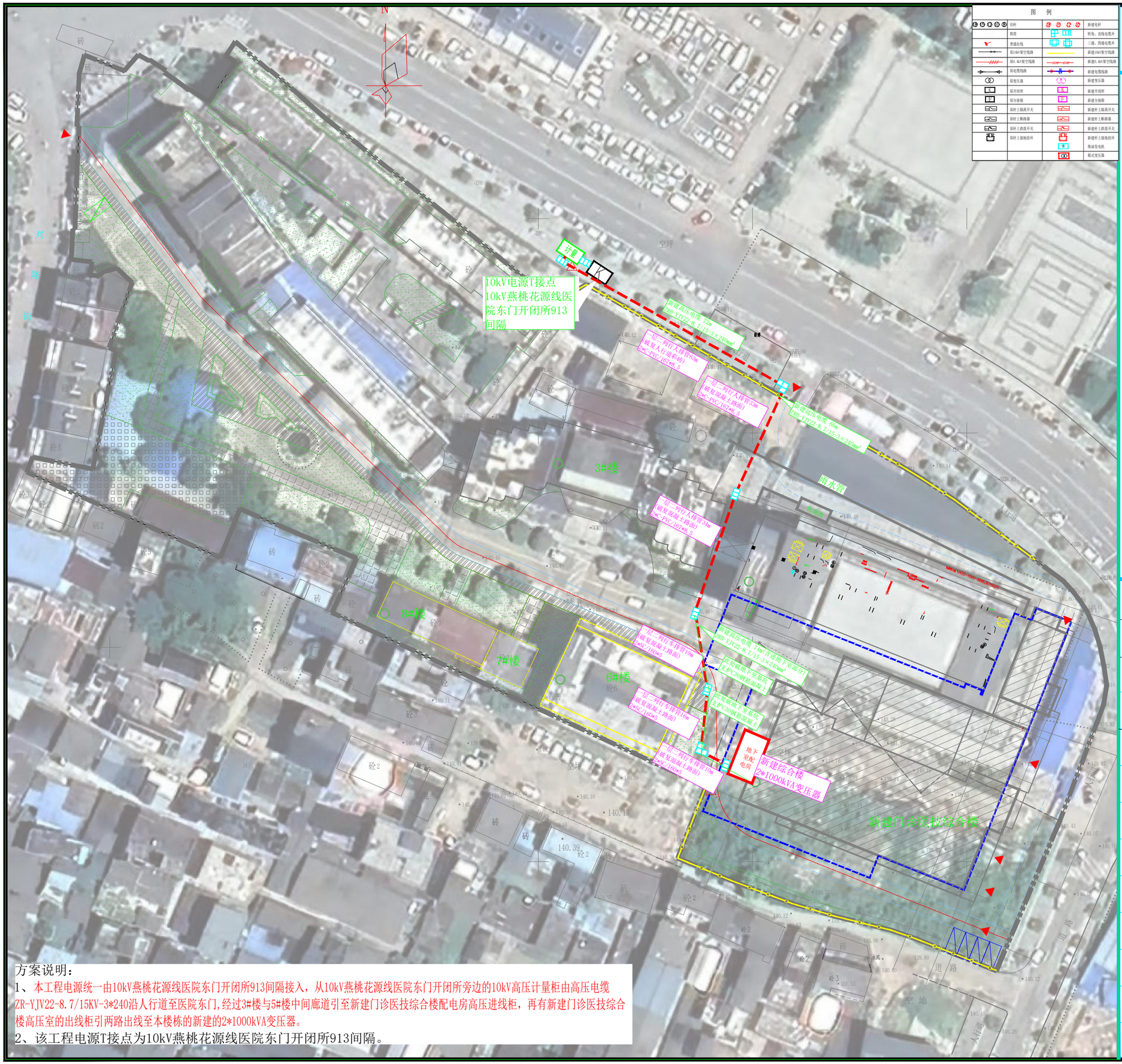

方案说明：

1、本工程电源统一由10kV燕桃花源线医院东门开闭所913间隔接入，从10kV燕桃花源线医院东门开闭所旁边的10kV高压计量柜由高压电缆ZR-YJV22-8.7/15KV-3*240沿人行道至医院东门,经过3#楼与5#楼中间廊道引至新建门诊医技综合楼配电房高压进线柜，再有新建门诊医技综合楼高压室的出线柜引两路出线至本楼栋的新建的2*1000kVA变压器。

2、该工程电源T接点为10kV燕桃花源线医院东门开闭所913间隔。

中裕工程集团有限公司

Zhongyu Engineering Group Co. LTD

证书编号： A114013968

证书编号： A214013965

建筑行业（建筑工程）甲级

电力行业（风力发电）专业甲级

风景园林工程设计专项甲级

环境工程设计专项（水污染防治工程）甲级

煤炭行业（矿井）专业乙级

化工石化医药行业乙级

电力行业乙级　　冶金行业乙级

机械行业（通用设备制造业工程）专业乙级

商务粮行业（成品油储运工程）专业乙级

轻纺行业（制盐及盐化工程、化纤工程）专业乙级

建材行业（新型建筑材料工程）专业乙级

公路行业（公路）专业乙级

市政行业乙级

农林行业（农业工程）乙级

农林行业（农业综合开发生态工程）专业乙级

环境工程（固体废物处理处置工程）专项乙级

煤炭行业（选煤厂）专业乙级

建材行业（非金属矿及原料制备工程）专业乙级

建设单位:	恭城瑶族自治县人民医院
工程名称:	恭城瑶族自治县人民医院门诊医技综合楼电力配电工程勘测设计
图　　名:	10kV高压路径总平面图
设计编号:	2026ZYGXSJ-001

	姓 名	签 名
项目负责人	尹锦程	
专业负责人	尹锦程	
设计	刘超	
校对	胡振平	
审核	尹锦程	
图号	D03	
专业	电　气	
日期	2026.05	

参考图集编号	备注
CSG-2018-10YK-GP-07	

一次结线图 额定电压 ～10kV		TMY-50×5					TMY-50×5			TMY-50×5			
开关柜编号		1G1		1G2		1G3		1G4		1G5		1G6	
开关柜型号		SF6全密封全绝缘		SF6全密封全绝缘		SF6全密封全绝缘		SF6全密封全绝缘		SF6全密封全绝缘		SF6全密封全绝缘	
开关柜尺寸（WXDXH）（mm）		500×820×1450		500×820×1450		700×820×1450		700×820×1450		700×820×1450		700×820×1450	
开关柜名称		高压PT柜 综合测控通信单元柜		进线柜		出线柜		出线柜		出线柜		出线柜	
主要电气元件	设备名称	规 格	数量	规 格	数量	规 格	数量	规 格	数量	规 格	数量	规 格	数量
	柜内主开关	负荷开关 630A/20kA	1	断路器 630A/20kA	1	断路器 630A/20kA	1	断路器 630A/20kA	1	断路器 630A/20kA	1	断路器 630A/20kA	1
	电流互感器			600/5 (0.5)10P20	3	75/5 0.5/10P10级	2	75/5 0.5/10P10级	2	200/5 0.5/10P10级	2	75/5 0.5/10P10级	2
	电压互感器	$\frac{10}{\sqrt{3}}/\frac{0.1}{\sqrt{3}}/\frac{0.22}{\sqrt{3}}$kV 500VA	2	10/0.1/0.22kV 3级 500VA	2								
	高压熔断器	10kV/1A	3	XRNT-12kV/1A	3								
	EVT			一套	1								
	保护测控单元			一套	1								
	红外线测温装置			一套	1	一套	1	一套	1	一套	1	一套	1
	故障指示器	EKL4	1	EKL4	1	EKL4	1	EKL4	1	EKL4	1	EKL4	1
	带电显示器	GSN2	1	GSN2	1	GSN2	1	GSN2	1	GSN2	1	GSN2	1
	电压表	0～12kV	1	0～12kV	1								
	电流表			0～150A	3	0～150A	2	0～150A	2	0～150A	2	0～150A	2
	隔离/接地开关			31.5kA(2S)	1	31.5kA(2S)	1	31.5kA(2S)	1	31.5kA(2S)	1	31.5kA(2S)	1
	除湿装置	一套	1	一套	1	一套	1	一套	1	一套	1	一套	1
	零序电流互感器			20/1A 0.5VA 3级	1	100/5	1	100/5	1	100/5	1	100/5	1
	智能综合继电保护			一套	1	一套	1	一套	1	一套	1	一套	1
保护方式				过流、速断、零序、失压		过流、速断、零序、温度		过流、速断、零序、温度		过流、速断、零序、温度		过流、速断、零序、温度	
自动化功能													
电缆型号及规格(mm^2)				ZRB-YJV22-8.7/15kV-3×240		ZRB-YJV22-8.7/15kV-3×70		ZRB-YJV22-8.7/15kV-3×70		ZRB-YJV22-8.7/15kV-3×150		ZRB-YJV22-8.7/15kV-3×70	
电缆进出线方式				电缆下进线		电缆下出线		电缆下出线		电缆下出线		电缆下出线	
备注				至医院外总计量柜		至恭城人民医院5# 专变高压侧		至恭城人民医院6# 专变高压侧		至恭城人民医院5号 住院大楼地下室开闭所		备用	

技术要求:

1、计量室门、计量CT二次接线端子盒应配有的铅封装置口。
2、计量小室正门需预留Φ15圆孔，以便终端天线外置。
3、所有设备均应接地良好，接地电阻不大于4欧姆。
4、进线柜装设定时过流、速断、零序（可选）跳闸保护。
5、变压器出线柜装设定时过流、速断、零序（可选）、失压发信，干变超温跳闸保护，高温发信。
6、高压柜必须满足“五防”要求，排列次序如图正视。
7、采用高供高计计量方式。安装电力需求侧管理终端。根据《关于第三监管周期省级电网输配电价及有关事项的通知》（发改价格〔2023〕526号）自 2023 年 6 月 1 日起用电容量在 315 千伏安及以上的新增工商业用户，执行两部制电价。
(1)计量装置：安装在高压计量柜处。商业用电，执行工商业（两部制商业）1-10千伏电价，基本电费按实际最大需量计收。
(2)配置：①三相三线智能费控电能表： 3×100V 0.01-0.05（10）A 精度C/2.0级。②电力负荷管理终端：3×100V 1（10）A。③电流互感器：10kV 变比400/5 二只 精度0.2S级；电压互感器：10kV 变比10000/100二只 精度0.2级。
(3)负荷管理终端。执行预付费功能，欠费轮次跳高压出线开关QF1。将跳闸回路使用KVV-2X1.5㎡电缆引至预付费表安装处。
8、高压柜基本电气参数：断路器额定电压为12kV，额定电流为630A，动/热稳定电流为50/25kA(3S)，工频耐压(1min)为42kV，绝缘爬距不小于240mm。
9、柜内应配备自动温控除湿装置及光纤型短路、接地故障指示器，指示器面板应有分相短路、接地指示，并具备开关量输出功能。
10、SF6充气高压开关柜电缆头采用一体成型屏蔽可触摸式，螺栓固定连接。
11、高压柜内采用SF6系列全绝缘充气柜。
12、高压电缆头统一采用630A肘型电缆附件。
13、故障指示器、带电显示器防护等级应不小于IP67。
14、开关柜短时耐受电流的持续时间应不小于3S。
15、高压计量执行一般工商业（商业）1-10kV电价。
16、高压柜电缆室需设专业红外线测温窗口，红外测温窗口直径100mm以上，透光率90%，防护等级IP67.

中裕工程集团有限公司
Zhongyu Engineering Group Co. LTD

证书编号： A114013968
证书编号： A214013965

建筑行业（建筑工程）甲级
电力行业（风力发电）专业甲级
风景园林工程设计专项甲级
环境工程设计专项（水污染防治工程）甲级
煤炭行业（矿井）专业乙级
化工石化医药行业乙级
电力行业乙级　　冶金行业乙级
机械行业（通用设备制造业工程）专业乙级
商务粮行业（成品油储运工程）专业乙级
轻纺行业（制盐及盐化工程、化纤工程）专业乙级
建材行业（新型建筑材料工程）专业乙级
公路行业（公路）专业乙级
市政行业乙级
农林行业（农业工程）乙级
农林行业（农业综合开发生态工程）专业乙级
环境工程（固体废物处理处置工程）专项乙级
煤炭行业（选煤厂）专业乙级
建材行业（非金属矿及原料制备工程）专业乙级

建设单位:	恭城瑶族自治县人民医院
工程名称:	恭城瑶族自治县人民医院门诊医技综合楼电力配电工程勘测设计
图　　名:	门诊医技综合楼高压柜配置图
设计编号:	2026ZYGXSJ-001

	姓 名	签 名
项目负责人	尹锦程	
专业负责人	尹锦程	
设计	刘超	
校对	胡振平	
审核	尹锦程	
图号	D04	
专业	电　气	
日期	2026.05	

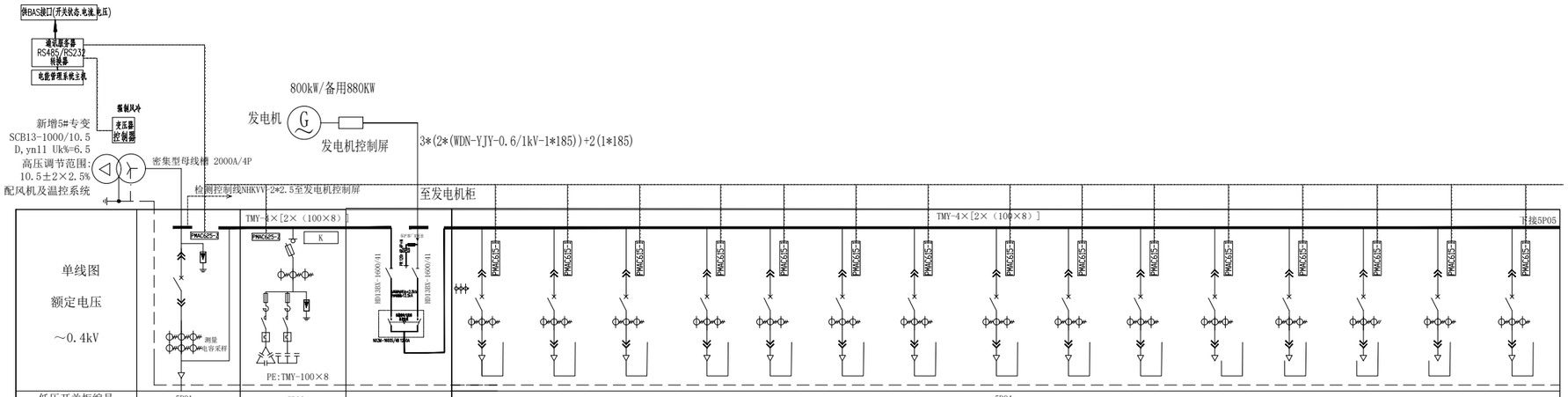
供BAS接口(开关状态,电流,电压)
通讯服务器
RS485/RS232
转换器
电能管理系统主机
新增5#专变
SCB13-1000/10.5
D,yn11 Uk%=6.5
高压调节范围:
10.5±2×2.5%
配风机及温控系统
强制风冷
变压器
控制器
密集型母线槽 2000A/4P
检测控制线NHKVVP-2*2.5至发电机控制屏
800kW/备用880KW
发电机
发电机控制屏
3*(2*(WDN-YJY-0.6/1kV-1*185))+2(1*185)
至发电机柜
TMY-8×[2×（100×8）]
TMY-4×[2×（100×8）]
下接5P05
PMAC625-2
K
测量
电能采样
PE:TMY-100×8

| | | |

参考图集编号	备注
CSG-2018-10YK-DP-20	
CSG-2018-10YK-DP-21	

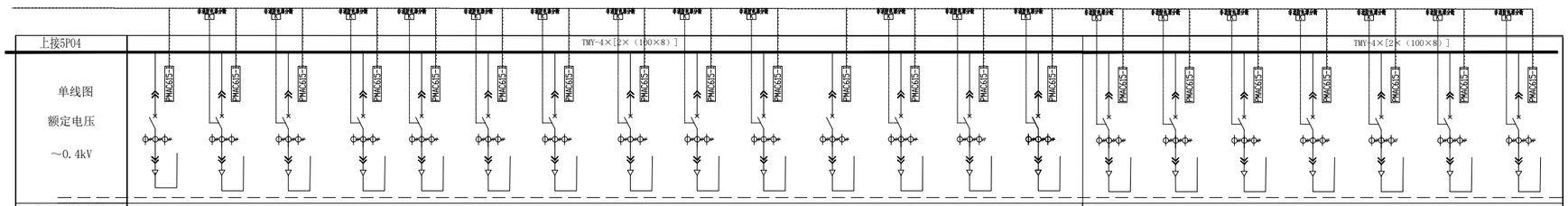

上接5P04		TMY-4×[2×（100×8）]																TMY-4×[2×（100×8）]							
单线图																									
额定电压																									
~0.4kV																									
低压开关柜编号		5P05																5P06							
低压开关柜型号		GCS																GCS							
低压开关柜名称		出线柜																出线柜							
柜外形尺寸 W×D×H（mm）		800×1000×2200																800×1000×2200							
主要电气元件	低压断路器 型号	NXM-160H/3200G	1	NXM-63H/3340	1	NXM-63H/3340	1	NXM-250H/3340	1	NXM-250H/3340	1	NXM-250H/3340	1	NXM-125H/3340	1	NXM-125H/3340	1	NXM-250H/3340	1	NXM-125H/3340	1	NXM-63H/3340	1	NXM-250H/3340	1	NXM-63H/3340	1	NXM-250H/3340	1	NXM-400H/3340	1	NXM-400H/3340	1	NXM-250H/3340	1
	整定值（A）	In=63A		In=32A		In=63A		In=160A		In=160A		In=225A		In=125A		In=100A		In=180A		In=100A		In=80A		In=63A		In=400A		In=63A		In=200A		In=200A		In=200A		In=200A		In=400A		In=400A		In=250A	
	运行分断能力（kA）	31.5		31.5		31.5		31.5		31.5		31.5		31.5		31.5		31.5		31.5		31.5		31.5		31.5		31.5		31.5		31.5		31.5		31.5		31.5		31.5		31.5	
	脱扣器形式																																									
	低压刀（刀熔）开关																																									
	电流互感器	100/5 0.5级	3	100/5 0.5级	3	100/5 0.5级	3	400/5 0.5级	3	400/5 0.5级	3	400/5 0.5级	3	400/5 0.5级	3	200/5 0.5级	3	200/5 0.5级	3	200/5 0.5级	3	200/5 0.5级	3	100/5 0.5级	3	400/5 0.5级	3	100/5 0.5级	3	300/5 0.5级	3	300/5 0.5级	3	300/5 0.5级	3	300/5 0.5级	3	400/5 0.5级	3	400/5 0.5级	3	400/5 0.5级	3
	低压避雷器																																									
	配变监测计量终端																																									
	熔断器																																									
	无触点复合开关																																									
	电容器																																									
	电压表(42L6-V)	1		1		1		1		1		1		1		1		1		1		1		1		1		1		1		1		1		1		1		1		1	
	电流表	0~100A	3	0~100A	3	0~100A	3	0~400A	3	0~400A	3	0~400A	3	0~400A	3	0~200A	3	0~400A	3	0~200A	3	0~100A	3	0~100A	3	0~400A	3	0~100A	3	0~400A	3	0~400A	3	0~400A	3	0~400A	3	0~400A	3	0~400A	3	0~400A	3
	除湿器	一套																												一套													
设备容量		22.6kW		10kW		20kW		40kW		40kW		79kW		50kW		64kW		80kW		40kW		20kW								110kW		110kW		110kW									
计算容量		22.6kW		10kW		20kW		40kW		40kW		79kW		45kW		38.4kW		64kW		32kW		20kW								77kW		77kW		77kW									
计算电流		42.8A		17.9A		38.5A		101.3A		101.3A		150A		80.4A		68.4A		114.4A		57.2A		55.3A								137.6A		137.6A		137.6A									
回路编号		9AT-F2		AP-BP		AP-RD		5AP-1DT		9AP-1DT		9AP-KSB		1ATY-JZ		AP-ALG		3ATY-JTK		5AP-QJ		WAP-DT1								6AL		7AL		8AL									
回路名称		消防风机电源切换箱		变频设备配电箱		电信间配电箱		5层普通电梯配电箱		屋顶普通电梯配电箱		屋顶空气热源泵配电箱		一层急诊室配电箱		公共照明配电箱		三层检验科配电箱		五~八层抢救室配电箱		屋顶层消防电梯切换箱		备用		备用		备用		六层照明配电箱		七层照明配电箱		八层照明配电箱		备用		备用		备用		备用	
电缆进出线规格（mm） WDZN-YJY-0.6/1kV																																									
备 注		电缆上出线																												电缆上出线													

说明：

1、计量CT采用0.2S级。计量室门、计量CT二次接线端子盒应配有供电部门的铅封装置口。

2、计量装置及负荷控制装置由供电局提供。计量柜应预留足够位置安装计量装置，计量仪表面板装观察孔

3、所有设备及构架均应接地良好，接地电阻不大于4欧姆。

4、低压主母线和分支母线必须采用热缩绝缘套管绝缘，变压器高、低压端头应采用绝缘罩保护。

5、变压器低压侧与低压进线柜采用硬铜母排连接，并采用热缩绝缘护套。

6、干式变压器配置外壳。

7、图中低压出线电缆选型作为参考，实际选型可根据现场使用情况变更。

8、发电机检测TM5、TM6两台变压器供电情况，任一台变压器故障停电均启动。

9、终端设备电源应选择在低压母线上取电。

10、低压馈线开关状态、电流、电压上传至配电服务器终端。

12、消防负荷开关选用如NXM-3200G或者ABB XT OAM系列应具备高分段能力、过载报警不跳闸功能的塑壳开关。

11、非消防负荷出线选用NXM-xxxH/3340型开关，具备火灾时消防控制系统切除非消防负荷功能。

中裕工程集团有限公司

Zhongyu Engineering Group Co. LTD

证书编号： A114013968

证书编号： A214013965

建筑行业（建筑工程）甲级

电力行业（风力发电）专业甲级

风景园林工程设计专项甲级

环境工程设计专项（水污染防治工程）甲级

煤炭行业（矿井）专业乙级

化工石化医药行业乙级

电力行业乙级 冶金行业乙级

机械行业（通用设备制造业工程）专业乙级

商务粮行业（成品油储运工程）专业乙级

轻纺行业（制盐及盐化工程、化纤工程）专业乙级

建材行业（新型建筑材料工程）专业乙级

公路行业（公路）专业乙级

市政行业乙级

农林行业（农业工程）乙级

农林行业（农业综合开发生态工程）专业乙级

环境工程（固体废物处理处置工程）专项乙级

煤炭行业（选煤厂）专业乙级

建材行业（非金属矿及原料制备工程）专业乙级

建设单位：恭城瑶族自治县人民医院

工程名称：恭城瑶族自治县人民医院门诊医技综合楼电力配电工程勘测设计

图 名：5#专变低压配置图二

设计编号：2026ZYGXSJ-001

	姓 名	签 名
项目负责人	尹锦程	
专业负责人	尹锦程	
设计	刘超	
校对	胡振平	
审核	尹锦程	
图号	D06	
专业	电 气	
日期	2026.05	

参考图集编号	备注
CSG-2018-10YK-DP-20	
CSG-2018-10YK-DP-21	

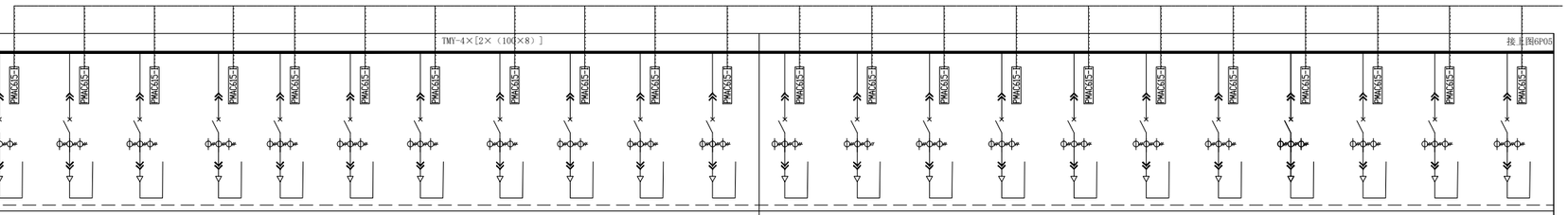

| 单线图 / 额定电压 ~0.4kV | | |

参考图集编号	备注
CSG-2018-10YK-DP-20	
CSG-2018-10YK-DP-21	

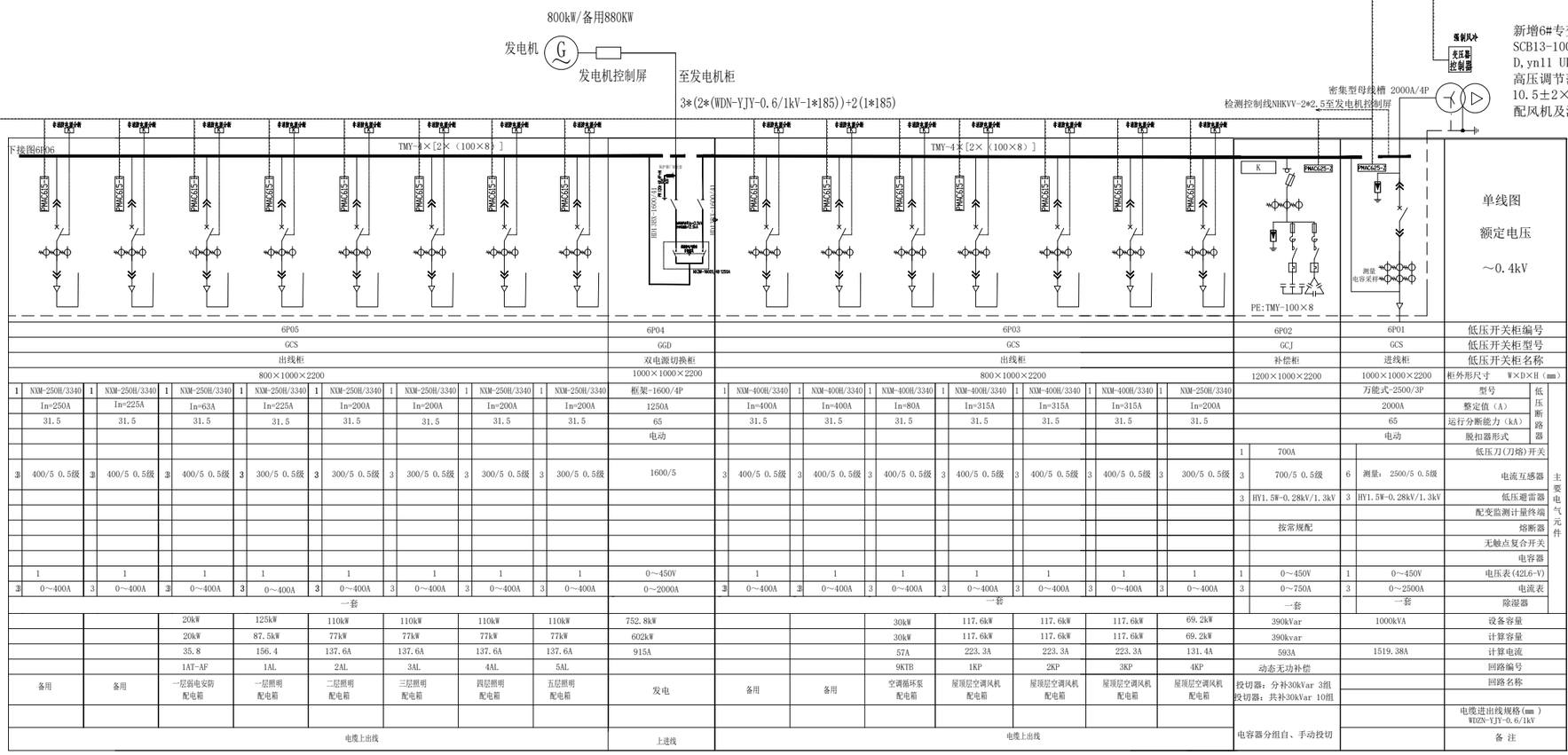

6P05								6P04	6P03							6P02	6P01	低压开关柜编号
GCS								GGD	GCS							GCJ	GCS	低压开关柜型号
出线柜								双电源切换柜	出线柜							补偿柜	进线柜	低压开关柜名称
800×1000×2200								1000×1000×2200	800×1000×2200							1200×1000×2200	1000×1000×2200	框外形尺寸 W×D×H（mm）
1 NXM-250H/3340	1 NXM-250H/3340	1 NXM-250H/3340	1 NXM-250H/3340	1 NXM-250H/3340	1 NXM-250H/3340	1 NXM-250H/3340	1 NXM-250H/3340	框架-1600/4P	1 NXM-400H/3340	1 NXM-400H/3340	1 NXM-400H/3340	1 NXM-400H/3340	1 NXM-400H/3340	1 NXM-400H/3340	1 NXM-250H/3340		万能式-2500/3P	型号
In=250A	In=225A	In=63A	In=225A	In=200A	In=200A	In=200A	In=200A	1250A	In=400A	In=400A	In=80A	In=315A	In=315A	In=315A	In=200A		2000A	整定值（A）
31.5	31.5	31.5	31.5	31.5	31.5	31.5	31.5	65	31.5	31.5	31.5	31.5	31.5	31.5	31.5		65	运行分断能力（kA）
								电动									电动	脱扣器形式
																1 700A		低压刀(刀熔)开关
3 400/5 0.5级	3 400/5 0.5级	3 400/5 0.5级	3 300/5 0.5级	3 300/5 0.5级	3 300/5 0.5级	3 300/5 0.5级	3 300/5 0.5级	1600/5	3 400/5 0.5级	3 400/5 0.5级	3 400/5 0.5级	3 400/5 0.5级	3 400/5 0.5级	3 400/5 0.5级	3 300/5 0.5级	3 700/5 0.5级	6 测量: 2500/5 0.5级	电流互感器
																3 HY1.5W-0.28kV/1.3kV	3 HY1.5W-0.28kV/1.3kV	低压避雷器
																		配变监测计量终端
																按常规配		熔断器
																		无触点复合开关
																		电容器
1	1	1	1	1	1	1	1	0~450V	1	1	1	1	1	1	1	1 0~450V	1 0~450V	电压表(42L6-V)
3 0~400A	3 0~400A	3 0~400A	3 0~400A	3 0~400A	3 0~400A	3 0~400A	3 0~400A	0~2000A	3 0~400A	3 0~400A	3 0~400A	3 0~400A	3 0~400A	3 0~400A	3 0~400A	3 0~750A	3 0~2500A	电流表
一套									一套							一套	一套	除湿器
		20kW	125kW	110kW	110kW	110kW	110kW	752.8kW			30kW	117.6kW	117.6kW	117.6kW	69.2kW	390kVar	1000kVA	设备容量
		20kW	87.5kW	77kW	77kW	77kW	77kW	602kW			30kW	117.6kW	117.6kW	117.6kW	69.2kW	390kvar		计算容量
		35.8	156.4	137.6A	137.6A	137.6A	137.6A	915A			57A	223.3A	223.3A	223.3A	131.4A	593A	1519.38A	计算电流
		1AT-AF	1AL	2AL	3AL	4AL	5AL				9KTB	1KP	2KP	3KP	4KP	动态无功补偿		回路编号
备用	备用	一层弱电安防配电箱	一层照明配电箱	二层照明配电箱	三层照明配电箱	四层照明配电箱	五层照明配电箱	发电	备用	备用	空调循环泵配电箱	屋顶层空调风机配电箱	屋顶层空调风机配电箱	屋顶层空调风机配电箱	屋顶层空调风机配电箱	投切器：分补30kVar 3组 投切器：共补30kVar 10组		回路名称
																		电缆进出线规格(mm) WDZN-YJY-0.6/1kV
电缆上出线								上进线	电缆上出线							电容器分组自、手动投切		备 注

说明：

1、计量CT采用0.2S级。计量室门、计量CT二次接线端子盒应配有供电部门的铅封装置口。

2、计量装置及负荷控制装置由供电局提供。计量柜应预留足够位置安装计量装置，计量仪表面板装观察孔

3、所有设备及构架均应接地良好，接地电阻不大于4欧姆。

4、低压主母线和分支母线必须采用热缩绝缘套管绝缘，变压器高、低压端头应采用绝缘罩保护。

5、变压器低压侧与低压进线柜采用硬铜母排连接，并采用热缩绝缘护套。

6、干式变压器配置外壳。

7、图中低压出线电缆选型作为参考，实际选型可根据现场使用情况变更。

8、发电机检测TM5、TM6两台变压器供电情况，任一台变压器故障停电均启动。

9、终端设备电源应选择在低压母线上取电。

10、低压馈线开关状态、电流、电压上传至配电服务器终端。

12、消防负荷开关选用如NXM-3200G或者ABB XT OAM系列应具备高分段能力、过载报警不跳闸功能的塑壳开关。

11、非消防负荷出线选用NXM-xxxH/3340型开关，具备火灾时消防控制系统切除非消防负荷功能。

中裕工程集团有限公司
Zhongyu Engineering Group Co. LTD

证书编号： A114013968
证书编号： A214013965

建筑行业（建筑工程）甲级
电力行业（风力发电）专业甲级
风景园林工程设计专项甲级
环境工程设计专项（水污染防治工程）甲级
煤炭行业（矿井）专业乙级
化工石化医药行业乙级
电力行业乙级　　冶金行业乙级
机械行业（通用设备制造业工程）专业乙级
商务粮行业（成品油储运工程）专业乙级
轻纺行业（制盐及盐化工程、化纤工程）专业乙级
建材行业（新型建筑材料工程）专业乙级
公路行业（公路）专业乙级
市政行业乙级
农林行业（农业工程）乙级
农林行业（农业综合开发生态工程）专业乙级
环境工程（固体废物处理处置工程）专项乙级
煤炭行业（选煤厂）专业乙级
建材行业（非金属矿及原料制备工程）专业乙级

建设单位：恭城瑶族自治县人民医院

工程名称：恭城瑶族自治县人民医院门诊医技综合楼电力配电工程勘测设计

图　　名：6#专变低压配置图二

设计编号：2026ZYGXSJ-001

	姓 名	签 名
项目负责人	尹锦程	
专业负责人	尹锦程	
设计	刘超	
校对	胡振平	
审核	尹锦程	
图号	D08	
专业	电　气	
日期	2026.05	

参考图集编号	备注
CSG-2018-10YK-DP-20	
CSG-2018-10YK-DP-21	

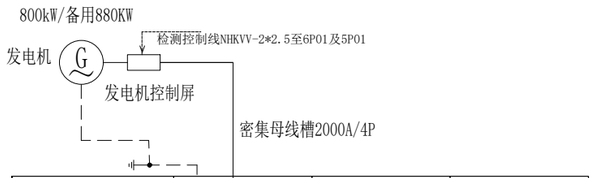

单线图									
额定电压									
～0.4kV									
低压开关柜编号			E01			E02			E03
低压开关柜型号			GCS			GCS			GCS
低压开关柜名称			进线柜			进线柜			进线柜
柜外形尺寸 W×D×H（mm）			1000×1000×2200			1000×1000×2200			1000×1000×2200
主要电气元件	低压断路器	型号	万能式-2000/3P			万能式-2000/3P			万能式-2000/3P
		整定值（A）	1800A			1500A			1500A
		运行分断能力（kA）	65			65			65
		脱扣器形式	电动			电动			电动
	低压刀(刀熔)开关								
	电流互感器		测量： 2500/5 0.5级	6		测量： 2500/5 0.5级	6		测量： 2500/5 0.5级	6
	低压避雷器		HY1.5W-0.28kV/1.3kV	3		HY1.5W-0.28kV/1.3kV	3		HY1.5W-0.28kV/1.3kV	3
	配变监测计量终端								
	熔断器								
	无触点复合开关								
	电容器								
	电压表(42L6-V)		0～450V	1		0～450V	1		0～450V	1
	电流表		0～2500A	3		0～2500A	3		0～2500A	3
	除湿器		一套			一套			一套	
设备容量			880kW			655kW			633kW	
计算容量			800kW			458.5kW			443.1kW	
计算电流			1573A			819.57A			792.05A	
回路编号									
回路名称									
电缆进出线规格(mm) WDZN-YJY-0.6/1kV						3*(2*(WDN-YJY-0.6/1kV -1*185))+2(1*185)			3*(2*(WDN-YJY-0.6/1kV -1*185))+2(1*185)	
备 注			上进线			上出线			上出线	

中裕工程集团有限公司
Zhongyu Engineering Group Co. LTD

证书编号： A114013968
证书编号： A214013965

建筑行业（建筑工程）甲级
电力行业（风力发电）专业甲级
风景园林工程设计专项甲级
环境工程设计专项（水污染防治工程）甲级
煤炭行业（矿井）专业乙级
化工石化医药行业乙级
电力行业乙级　　冶金行业乙级
机械行业（通用设备制造业工程）专业乙级
商务粮行业（成品油储运工程）专业乙级
轻纺行业（制盐及盐化工程、化纤工程）专业乙级
建材行业（新型建筑材料工程）专业乙级
公路行业（公路）专业乙级
市政行业乙级
农林行业（农业工程）乙级
农林行业（农业综合开发生态工程）专业乙级
环境工程（固体废物处理处置工程）专项乙级
煤炭行业（选煤厂）专业乙级
建材行业（非金属矿及原料制备工程）专业乙级

建设单位:	恭城瑶族自治县人民医院
工程名称:	恭城瑶族自治县人民医院门诊医技综合楼电力配电工程勘测设计
图　　名:	低压配置图五
设计编号：	2026ZYGXSJ-001

	姓 名	签 名
项目负责人	尹锦程	
专业负责人	尹锦程	
设计	刘超	
校对	胡振平	
审核	尹锦程	
图号	D09	
专业	电　气	
日期	2026.05	

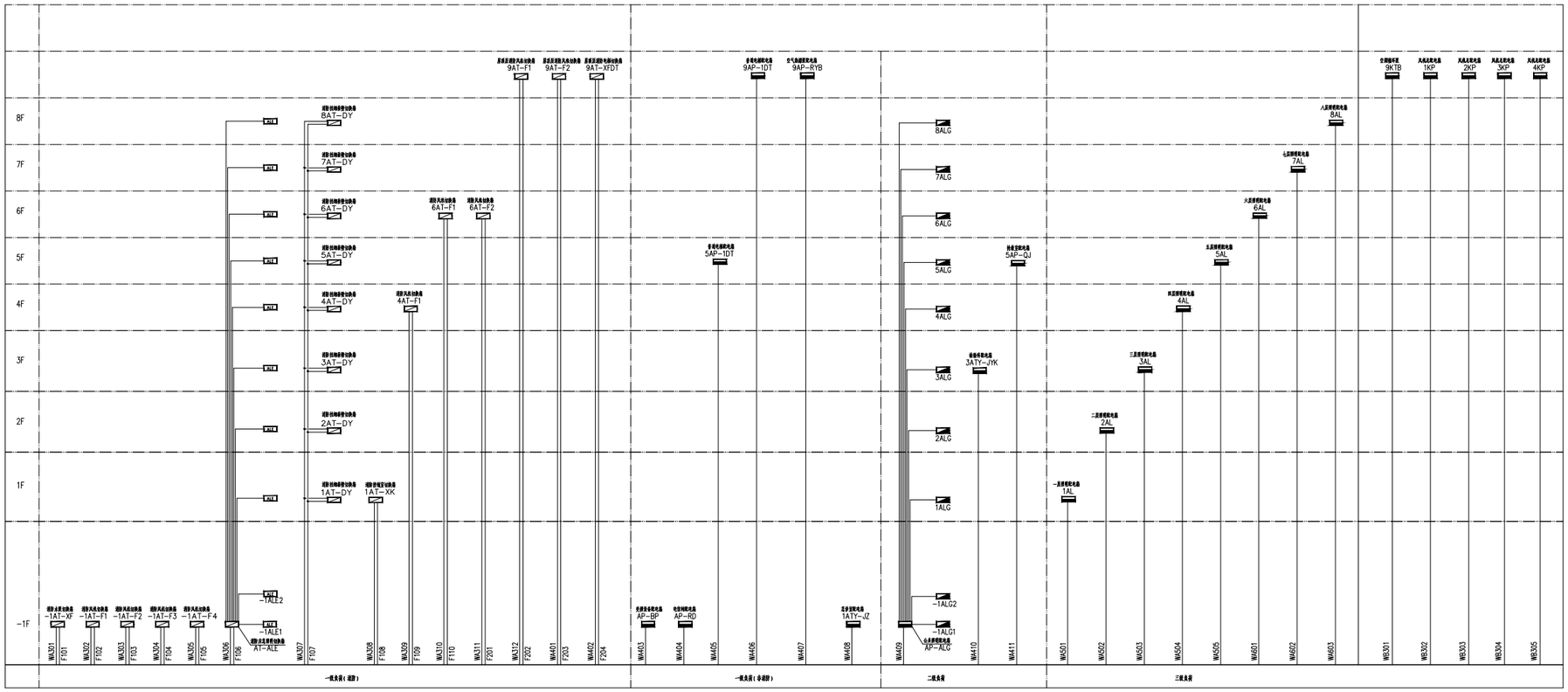

门诊医技综合楼低压竖向干线系统图

中裕工程集团有限公司
Zhongyu Engineering Group Co. LTD

证书编号： A114013968
证书编号： A214013965

建筑行业（建筑工程）甲级

电力行业（风力发电）专业甲级
风景园林工程设计专项甲级

环境工程设计专项（水污染防治工程）甲级

煤炭行业（矿井）专业乙级
化工石化医药行业乙级

电力行业乙级　　冶金行业乙级

机械行业（通用设备制造业工程）专业乙级

商务粮行业（成品油储运工程）专业乙级

轻纺行业（制盐及盐化工程、化纤工程）专业乙级

建材行业（新型建筑材料工程）专业乙级

公路行业（公路）专业乙级
市政行业乙级

农林行业（农业工程）乙级

农林行业（农业综合开发生态工程）专业乙级

环境工程（固体废物处理处置工程）专项乙级
煤炭行业（选煤厂）专业乙级

建材行业（非金属矿及原料制备工程）专业乙级

建设单位:	恭城瑶族自治县人民医院
工程名称:	恭城瑶族自治县人民医院门诊医技综合楼电力配电工程勘测设计
图　　名:	门诊医技综合楼低压竖向干线系统图
设计编号：	2026ZYGXSJ-001

	姓 名	签 名
项目负责人	尹锦程	
专业负责人	尹锦程	
设计	刘超	
校对	胡振平	
审核	尹锦程	
图号	D10	
专业	电　气	
日期	2026.05	

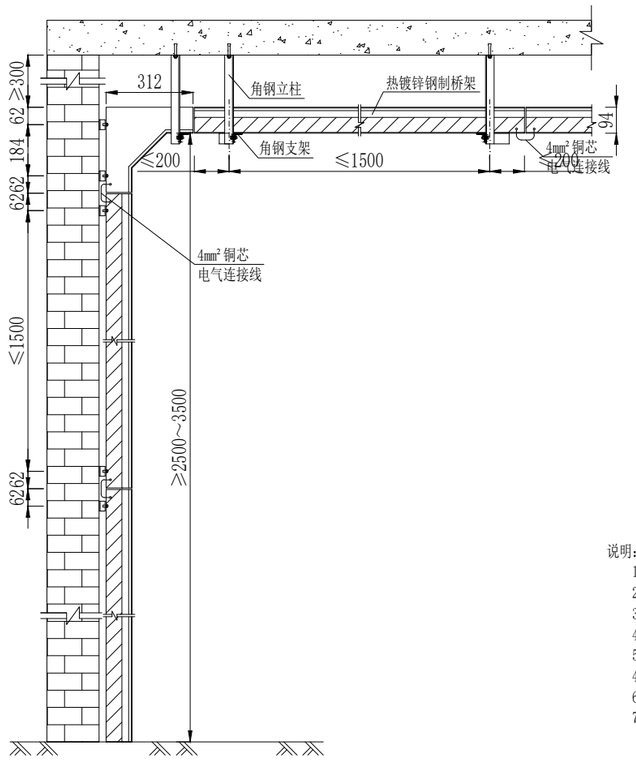

电缆桥架正示图 1:20

桥架使用对照表

序号	电缆数量	桥架规格(mm)	备注
1	1~2根电缆	200×150	
2	2~3根电缆	300×150	
3	4~5根电缆	500×150	
4	6~9根电缆	800×150	
5	10~14根电缆	1000×150	

说明：

1、桥架转角部分应满足电缆的弯曲半径不少于电缆外径15倍；

2、电缆敷设后宜采用尼龙扎带固定；

3、电缆桥架系统，应有可靠的电气连接并接地，接地线可采用ZR-VV-25mm²铜芯线接地；

4、电缆桥架及其零部件要求热镀锌钢制桥架，焊接处涂防锈漆；

5、钢制热镀锌桥架允许的最小板厚：150≤桥架宽度＜400，最小厚度不小于1.5mm；
400≤桥架宽度≤800，最小厚度不小于2mm；桥架宽度＞800，最小厚度不小于2.5mm。

6、电缆桥架采用槽式带盖；

7、水平桥架每超过30m或楼层伸缩处，需要增加引缩缝。

中裕工程集团有限公司
Zhongyu Engineering Group Co. LTD

证书编号： A114013968
证书编号： A214013965

建筑行业（建筑工程）甲级
电力行业（风力发电）专业甲级
风景园林工程设计专项甲级
环境工程设计专项（水污染防治工程）甲级
煤炭行业（矿井）专业乙级
化工石化医药行业乙级
电力行业乙级　　冶金行业乙级
机械行业（通用设备制造业工程）专业乙级
商务粮行业（成品油储运工程）专业乙级
轻纺行业（制盐及盐化工程、化纤工程）专业乙级
建材行业（新型建筑材料工程）专业乙级
公路行业（公路）专业乙级
市政行业乙级
农林行业（农业工程）乙级
农林行业（农业综合开发生态工程）专业乙级
环境工程（固体废物处理处置工程）专项乙级
煤炭行业（选煤厂）专业乙级
建材行业（非金属矿及原料制备工程）专业乙级

建设单位:	恭城瑶族自治县人民医院
工程名称:	恭城瑶族自治县人民医院门诊医技综合楼电力配电工程勘测设计
图　　名:	立角弯曲电缆桥架吊装图
设计编号:	2026ZYGXSJ-001

	姓 名	签 名
项目负责人	尹锦程	
专业负责人	尹锦程	
设计	刘超	
校对	胡振平	
审核	尹锦程	
图号	D11	
专业	电　气	
日期	2026.05	

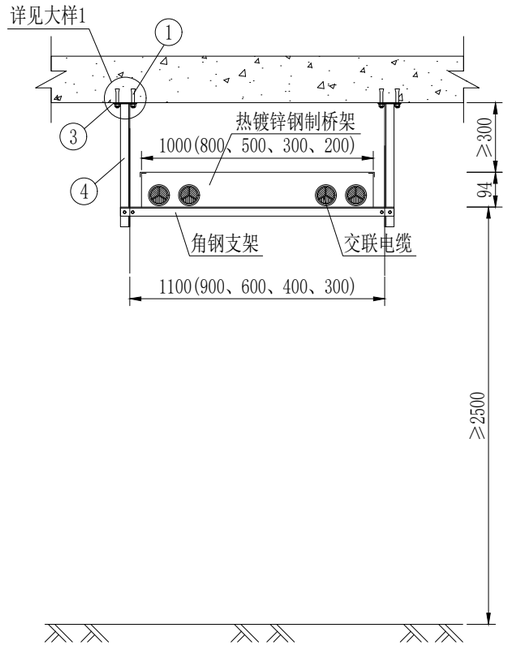

电缆桥架吊装侧示图 1:15

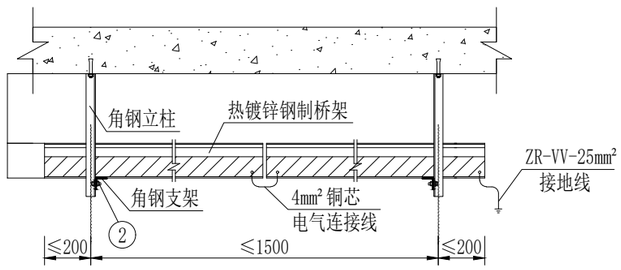

电缆桥架吊装正示图 1:15

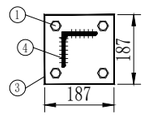

大样1 1:5

角铁需与掌板可靠焊接

桥架使用对照表

序号	电缆数量	桥架规格(mm)	备注
1	1～2根电缆	200×150	
2	2～3根电缆	300×150	
3	4～5根电缆	500×150	
4	6～9根电缆	800×150	
5	10～14根电缆	1000×150	

图例

序号	名称	规格	备注
1	膨胀螺栓	M12×45	附弹垫和垫片
2	固定螺栓	M10×30	附弹垫和垫片
3	掌板	100×100×5	
4	角铁立柱	∠-50×5	

说明：

1、桥架转角部分应满足电缆的弯曲半径不少于电缆外径15倍；

2、电缆敷设后宜采用尼龙扎带固定；

3、电缆桥架系统，应有可靠的电气连接并接地，接地线可采用ZR-VV-25mm²铜芯线接地；

4、电缆桥架及其零部件要求热镀锌钢制桥架，焊接处涂防锈漆；

5、钢制热镀锌桥架允许的最小板厚：150≤桥架宽度＜400，最小厚度不小于1.5mm；400≤桥架宽度≤800，最小厚度不小于2mm；桥架宽度＞800，最小厚度不小于2.5mm。

6、电缆桥架采用槽式带盖；

7、水平桥架每超过30m或楼层伸缩处，需要增加引缩缝。

中裕工程集团有限公司
Zhongyu Engineering Group Co. LTD

证书编号： A114013968
证书编号： A214013965

建筑行业（建筑工程）甲级
电力行业（风力发电）专业甲级
风景园林工程设计专项甲级
环境工程设计专项（水污染防治工程）甲级
煤炭行业（矿井）专业乙级
化工石化医药行业乙级
电力行业乙级　　冶金行业乙级
机械行业（通用设备制造业工程）专业乙级
商务粮行业（成品油储运工程）专业乙级
轻纺行业（制盐及盐化工程、化纤工程）专业乙级
建材行业（新型建筑材料工程）专业乙级
公路行业（公路）专业乙级
市政行业乙级
农林行业（农业工程）乙级
农林行业（农业综合开发生态工程）专业乙级
环境工程（固体废物处理处置工程）专项乙级
煤炭行业（选煤厂）专业乙级
建材行业（非金属矿及原料制备工程）专业乙级

建设单位：恭城瑶族自治县人民医院

工程名称：恭城瑶族自治县人民医院门诊医技综合楼电力配电工程勘测设计

图　　名：电缆桥架吊装图

设计编号：2026ZYGXSJ-001

	姓名	签名
项目负责人	尹锦程	
专业负责人	尹锦程	
设计	刘超	
校对	胡振平	
审核	尹锦程	
图号	D12	
专业	电　气	
日期	2026.05	

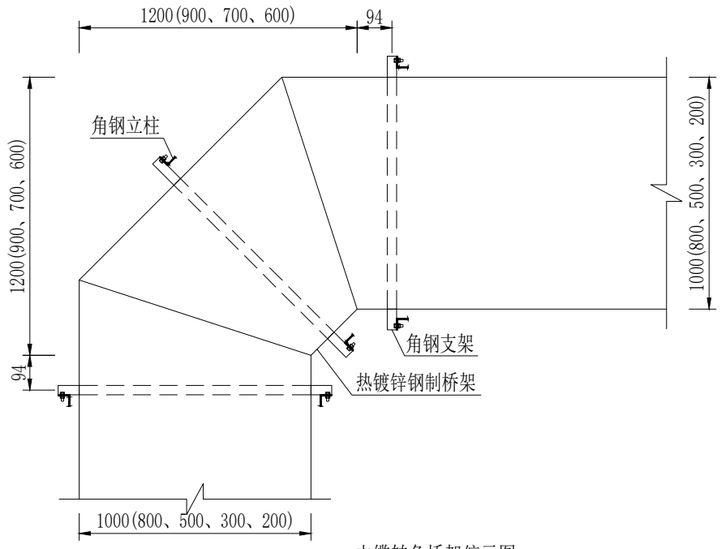

电缆转角桥架俯示图 1:15

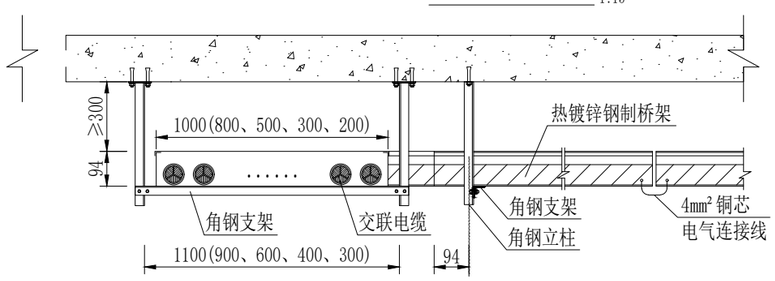

电缆转角桥架正示图 1:15

桥架使用对照表

序号	电缆数量	桥架规格(mm)	备注
1	1~2根电缆	200×150	
2	2~3根电缆	300×150	
3	4~5根电缆	500×150	
4	6~9根电缆	800×150	
5	10~14根电缆	1000×150	

说明：

1、桥架转角部分应满足电缆的弯曲半径不少于电缆外径15倍；
2、电缆敷设后宜采用尼龙扎带固定；
3、电缆桥架系统，应有可靠的电气连接并接地，接地线可采用ZR-VV-25mm²铜芯线接地；
4、电缆桥架及其零部件要求热镀锌钢制桥架，焊接处涂防锈漆；
5、钢制热镀锌桥架允许的最小板厚：150≤桥架宽度＜400，最小厚度不小于1.5mm；
400≤桥架宽度≤800，最小厚度不小于2mm；桥架宽度＞800，最小厚度不小于2.5mm。
6、电缆桥架采用槽式带盖；
7、水平桥架每超过30m或楼层伸缩处，需要增加引缩缝。

中裕工程集团有限公司
Zhongyu Engineering Group Co. LTD

证书编号： A114013968
证书编号： A214013965

建筑行业（建筑工程）甲级
电力行业（风力发电）专业甲级
风景园林工程设计专项甲级
环境工程设计专项（水污染防治工程）甲级
煤炭行业（矿井）专业乙级
化工石化医药行业乙级
电力行业乙级　　冶金行业乙级
机械行业（通用设备制造业工程）专业乙级
商务粮行业（成品油储运工程）专业乙级
轻纺行业（制盐及盐化工程、化纤工程）专业乙级
建材行业（新型建筑材料工程）专业乙级
公路行业（公路）专业乙级
市政行业乙级
农林行业（农业工程）乙级
农林行业（农业综合开发生态工程）专业乙级
环境工程（固体废物处理处置工程）专项乙级
煤炭行业（选煤厂）专业乙级
建材行业（非金属矿及原料制备工程）专业乙级

建设单位：恭城瑶族自治县人民医院

工程名称：恭城瑶族自治县人民医院门诊医技综合楼电力配电工程勘测设计

图　　名：转角式电缆桥架吊装图

设计编号：2026ZYGXSJ-001

	姓名	签名
项目负责人	尹锦程	
专业负责人	尹锦程	
设计	刘超	
校对	胡振平	
审核	尹锦程	
图号	D13	
专业	电　气	
日期	2026.05	

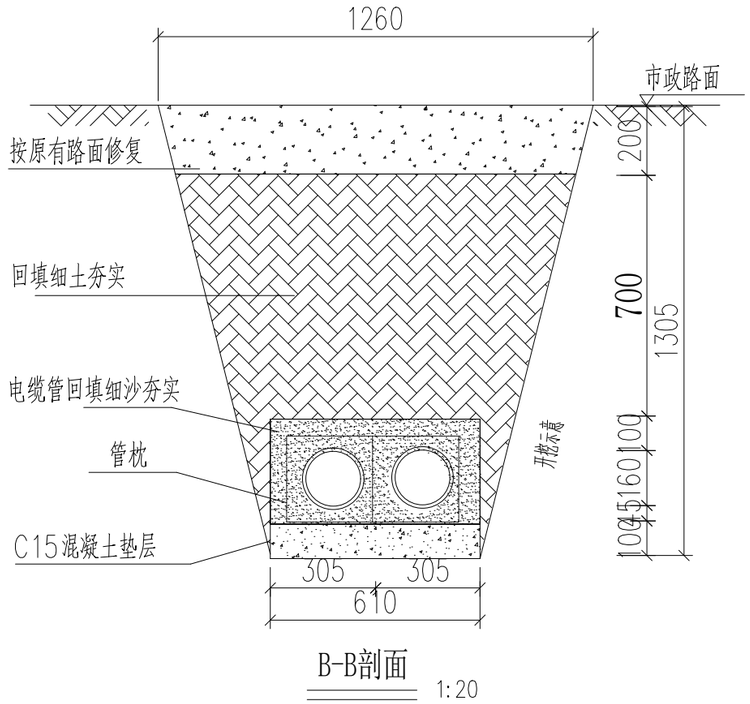

B-B剖面 1:20

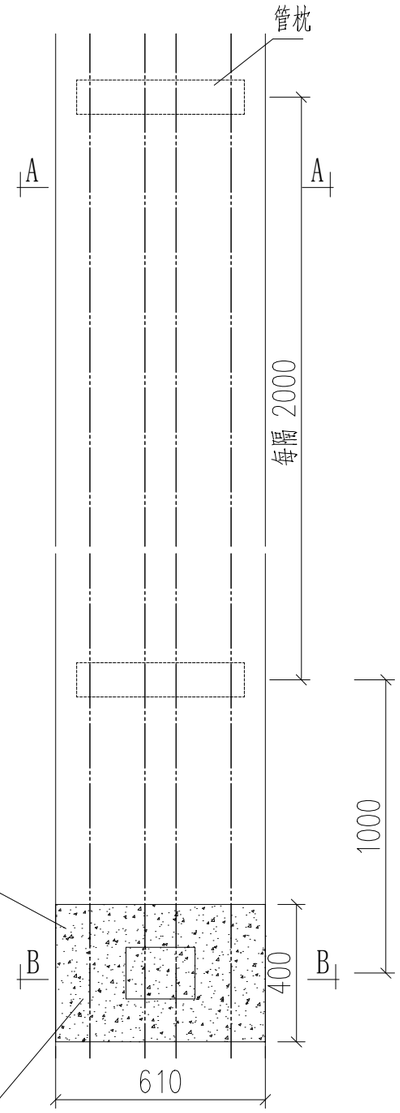

平面图 1:20

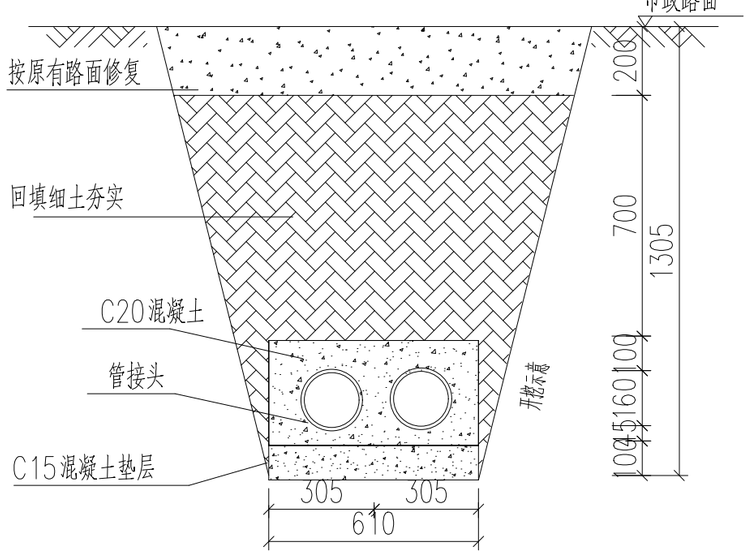

B-B剖面 1:20

说明:

1、开挖时根据土质类型进行放坡或使用挡土板支护，在电缆沟开挖至足够深度后，把沟底土层夯实，找平后，才捣垫层混凝土层。

2、铺填石粉、杂沙石或砂时需按200mm逐层洒水夯实。

3、电缆管必须保持平直，采用复合材料管枕对电缆管进行卡位和固定，竣工中防止水泥及砂石漏入管中，覆土前电缆管端口必须用管盖封好。

4、保护管采用行人过路面采用C-PVC167-8.5mm，过行车路面时采用SC150*5mm厚热镀锌钢管。

5、建议使用单条管长度6米。电缆管廊中用于通讯管道的管材，宜采用蓝色，与其他电力管区分。

6、管沟每隔50米和转弯处设工作井。

7、电缆通道上，每隔10~15米左右设置电缆标志牌或每隔20米安装电缆标志桩。

8、本图按路面自行修复设计，若路面为市政修复则需回填至与路面平齐。

9、当排管线行路径条件受限制时，排管中心距可缩减为220mm。

10、垫层地基土的容许承载力≤80kN/m2时，垫层需做加固处理。

中裕工程集团有限公司
Zhongyu Engineering Group Co. LTD

证书编号： A114013968
证书编号： A214013965

建筑行业（建筑工程）甲级
电力行业（风力发电）专业甲级
风景园林工程设计专项甲级
环境工程设计专项（水污染防治工程）甲级
煤炭行业（矿井）专业乙级
化工石化医药行业乙级
电力行业乙级　　冶金行业乙级
机械行业（通用设备制造业工程）专业乙级
商务粮行业（成品油储运工程）专业乙级
轻纺行业（制盐及盐化工程、化纤工程）专业乙级
建材行业（新型建筑材料工程）专业乙级
公路行业（公路）专业乙级
市政行业乙级
农林行业（农业工程）乙级
农林行业（农业综合开发生态工程）专业乙级
环境工程（固体废物处理处置工程）专项乙级
煤炭行业（选煤厂）专业乙级
建材行业（非金属矿及原料制备工程）专业乙级

建设单位:	恭城瑶族自治县人民医院
工程名称:	恭城瑶族自治县人民医院门诊医技综合楼电力配电工程勘测设计
图　　名:	10kV行人一层二列排管图
设计编号:	2026ZYGXSJ-001

	姓 名	签 名
项目负责人	尹锦程	
专业负责人	尹锦程	
设计	刘超	
校对	胡振平	
审核	尹锦程	
图号	D14	
专业	电　气	
日期	2026.05	

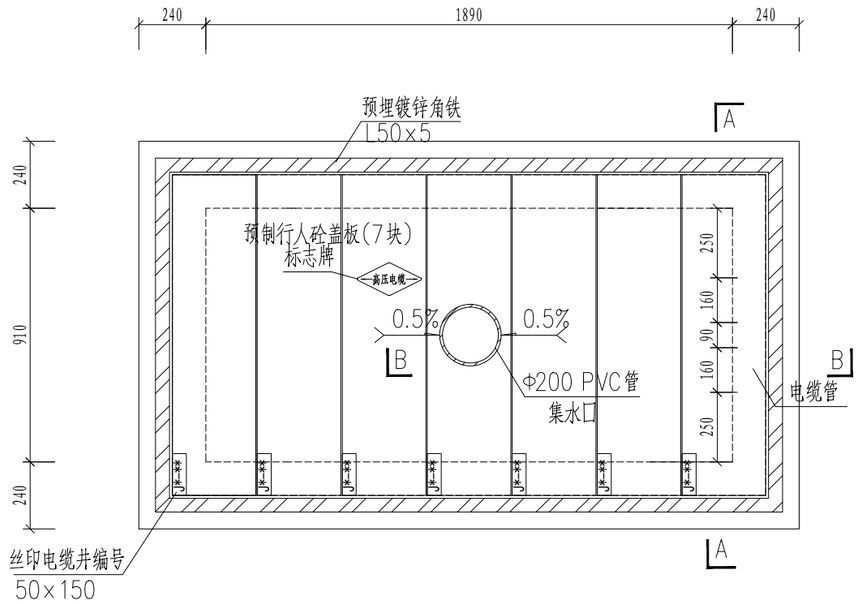

电缆排管直线井平面图(1:20)

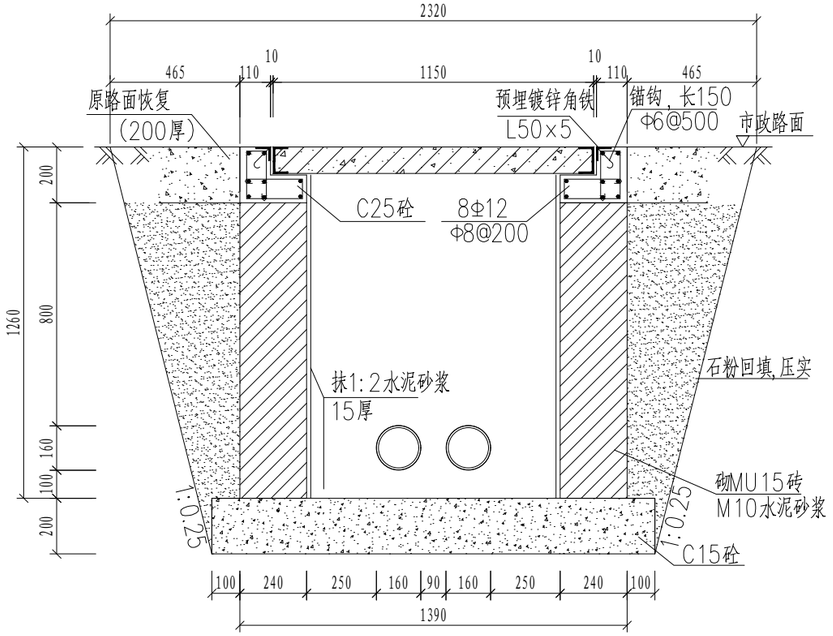

A—A剖面图

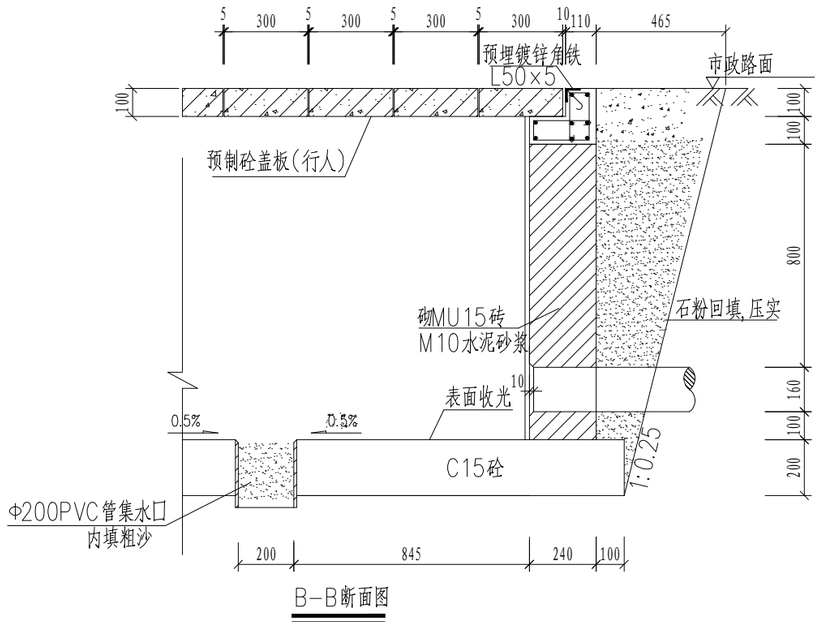

B—B断面图

说明：

1. 井内设置Φ200PVC管集水口,纵向集水口坡度不少于0.5%。
2. 施工后电缆井侧作业面宜先回填,压实后再作原路面恢复，恢复后高度应与市政路面标高一致。
3. 井盖板设置电缆标志牌。
5. 盖板详见图纸(CSG-GD-10D-PR1×2-ZX-03)。
6. 需在空余管孔口增加管塞。
7. 各层电缆之间宜用复合支架作为电缆支承。
8. 本图纸对应材料表适用于现浇压顶，使用预制压顶时，钢筋和砼需另外计算。
9. 钢筋锚固要求及构造图详见《钢筋砼结构施工钢筋排布规则与构造图》06G901-1。
10. 浇注混凝土时必须符合国家标准《结构工程施工及验收规范》。
11. 开挖时按1:0.25放坡系数进行放坡(若遇到土质较差情况,需相应调整放坡系数或采用挡土板支护)，在电缆沟开挖至足够深度后，把沟底土层夯实，找平后，才捣垫层混凝土层。回填选用石粉。回填200mm厚分层夯实，夯实遍数根据土质压实系数及所用机具确定。
12. 当实际工程中通道宽度不能满足时，管中心距及管壁至井壁距离可缩小到220mm。
13. 本工程按垫层地基土的容许承载力大于120kPa设计，施工时若发现土质的实际情况与设计要求不符，须通知设计人员及地质勘察人员共同研究处理。
14. 一托二线复合材料电缆支架详见图(CSG-GD-10D-PR2×2-ZX-03)。

中裕工程集团有限公司
Zhongyu Engineering Group Co. LTD

证书编号： A114013968
证书编号： A214013965

建筑行业（建筑工程）甲级
电力行业（风力发电）专业甲级
风景园林工程设计专项甲级
环境工程设计专项（水污染防治工程）甲级
煤炭行业（矿井）专业乙级
化工石化医药行业乙级
电力行业乙级　　冶金行业乙级
机械行业（通用设备制造业工程）专业乙级
商务粮行业（成品油储运工程）专业乙级
轻纺行业（制盐及盐化工程、化纤工程）专业乙级
建材行业（新型建筑材料工程）专业乙级
公路行业（公路）专业乙级
市政行业乙级
农林行业（农业工程）乙级
农林行业（农业综合开发生态工程）专业乙级
环境工程（固体废物处理处置工程）专项乙级
煤炭行业（选煤厂）专业乙级
建材行业（非金属矿及原料制备工程）专业乙级

建设单位：恭城瑶族自治县人民医院

工程名称：恭城瑶族自治县人民医院门诊医技综合楼电力配电工程勘测设计

图　　名：10kV 1层2列排管行人直线井平、剖面图

设计编号：2026ZYGXSJ-001

	姓名	签名
项目负责人	尹锦程	
专业负责人	尹锦程	
设计	刘超	
校对	胡振平	
审核	尹锦程	
图号	D15	
专业	电　气	
日期	2026.05	

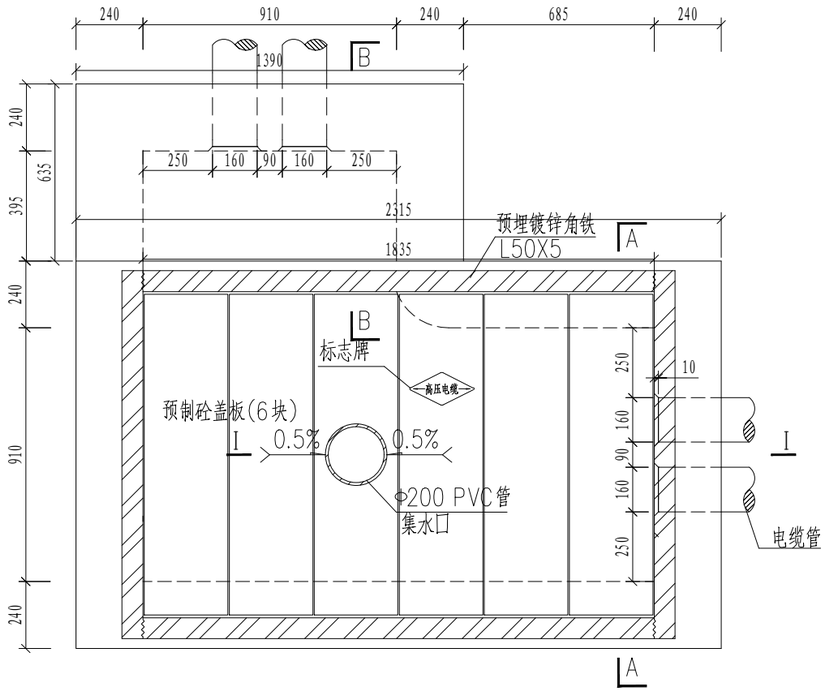

电缆排管转角井平面图

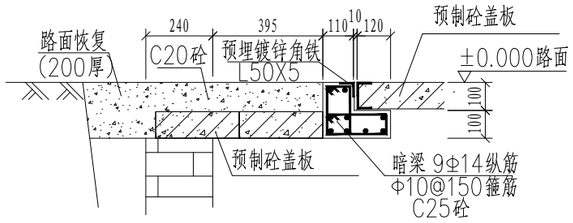

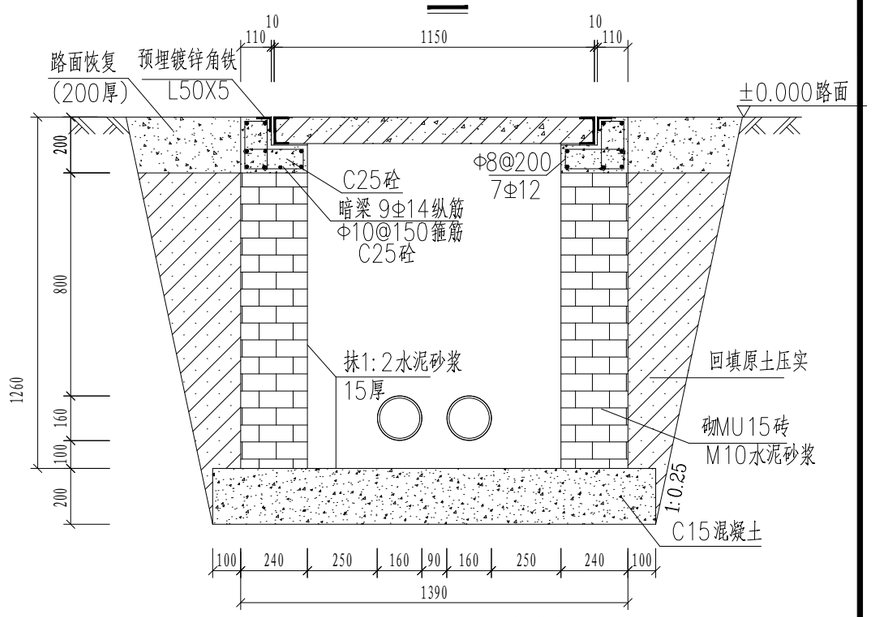

A-A电缆排管转角井剖面图

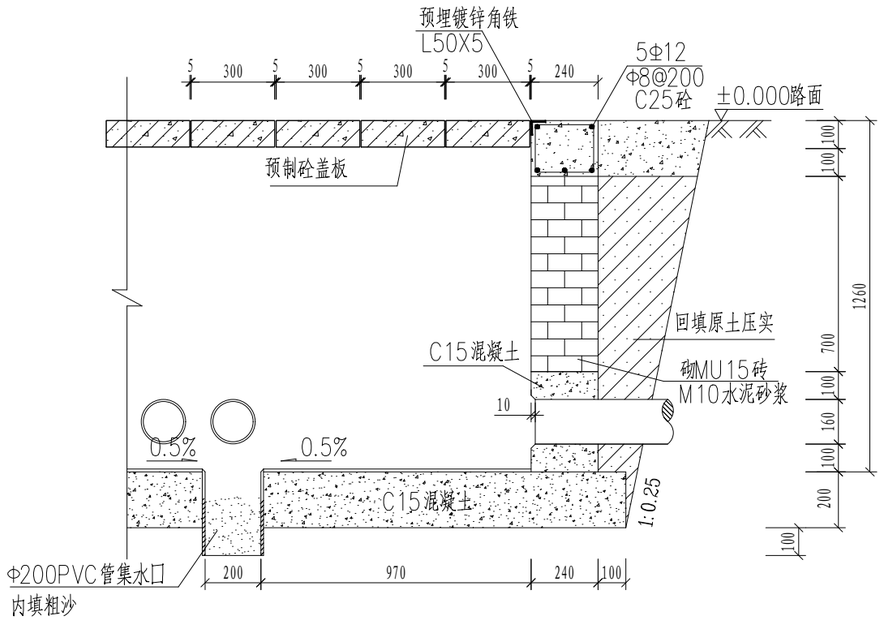

I-I电缆排管转角井断面图

说明:

1. 本图是道路电缆排管转角井。
2. 施工后电缆排管转角井侧作业面宜先回填原土压实后再作路面恢复，恢复后高度应与路面标高一致。
3. 转角井内设置Φ200PVC管集水口,纵向集水口坡度不少于0.5%。
4. 电缆排管转角井盖板设置电缆标志牌。
5. 电缆管口设置为喇叭口，且采用可回收电缆管堵进行封堵。

中裕工程集团有限公司
Zhongyu Engineering Group Co. LTD

证书编号： A114013968
证书编号： A214013965

建筑行业（建筑工程）甲级
电力行业（风力发电）专业甲级
风景园林工程设计专项甲级
环境工程设计专项（水污染防治工程）甲级
煤炭行业（矿井）专业乙级
化工石化医药行业乙级
电力行业乙级　　冶金行业乙级
机械行业（通用设备制造业工程）专业乙级
商务粮行业（成品油储运工程）专业乙级
轻纺行业（制盐及盐化工程、化纤工程）专业乙级
建材行业（新型建筑材料工程）专业乙级
公路行业（公路）专业乙级
市政行业乙级
农林行业（农业工程）乙级
农林行业（农业综合开发生态工程）专业乙级
环境工程（固体废物处理处置工程）专项乙级
煤炭行业（选煤厂）专业乙级
建材行业（非金属矿及原料制备工程）专业乙级

建设单位:	恭城瑶族自治县人民医院
工程名称:	恭城瑶族自治县人民医院门诊医技综合楼电力配电工程勘测设计
图　　名:	10kV 1层2列排管行人转角井平、剖面图
设计编号:	2026ZYGXSJ-001

	姓 名	签 名
项目负责人	尹锦程	
专业负责人	尹锦程	
设计	刘超	
校对	胡振平	
审核	尹锦程	
图号	D16	
专业	电　气	
日期	2026.05	

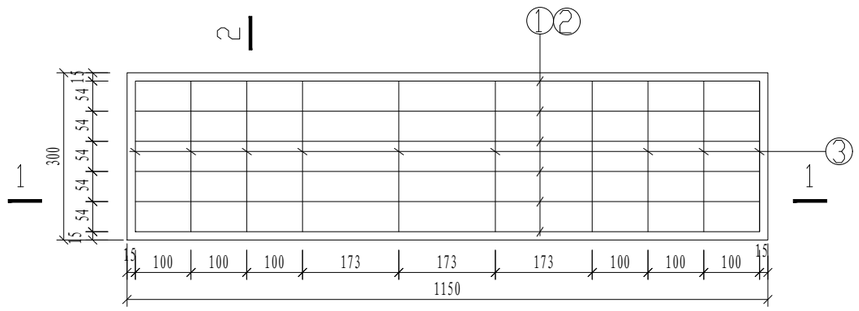

预制砼盖板平面图

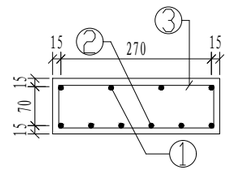

2-2剖面

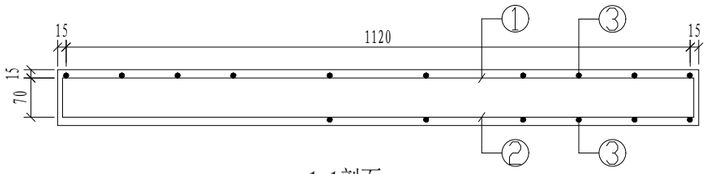

1-1剖面

说明：

1.本图尺寸以毫米为单位。

2.浇注混凝土时必须符合国家标准《结构工程施工及验收规范》。

电缆沟盖板配筋图1150×300×100盖板

预制电缆沟盖板材料表

编号	名称	规　格	图　形	数量	单位
1	钢筋	Φ8	70 60 1120 60 70	4	根
2	钢筋	Φ10	1120	6	根
3	箍筋	Φ8	270 70 70	10	个
4	混凝土	C30		0.035	米^3
板盖重量合计		87.5kg	板承载力	20kN/m2分布荷载	

中裕工程集团有限公司
Zhongyu Engineering Group Co. LTD

证书编号： A114013968
证书编号： A214013965

建筑行业（建筑工程）甲级
电力行业（风力发电）专业甲级
风景园林工程设计专项甲级
环境工程设计专项（水污染防治工程）甲级
煤炭行业（矿井）专业乙级
化工石化医药行业乙级
电力行业乙级　　冶金行业乙级
机械行业（通用设备制造业工程）专业乙级
商务粮行业（成品油储运工程）专业乙级
轻纺行业（制盐及盐化工程、化纤工程）专业乙级
建材行业（新型建筑材料工程）专业乙级
公路行业（公路）专业乙级
市政行业乙级
农林行业（农业工程）乙级
农林行业（农业综合开发生态工程）专业乙级
环境工程（固体废物处理处置工程）专项乙级
煤炭行业（选煤厂）专业乙级
建材行业（非金属矿及原料制备工程）专业乙级

建设单位:	恭城瑶族自治县人民医院
工程名称:	恭城瑶族自治县人民医院门诊医技综合楼电力配电工程勘测设计
图　　名:	电缆沟盖板配筋图1150×300×100盖板
设计编号：	2026ZYGXSJ-001

	姓 名	签 名
项目负责人	尹锦程	
专业负责人	尹锦程	
设计	刘超	
校对	胡振平	
审核	尹锦程	
图号	D17	
专业	电　气	
日期	2026.05	

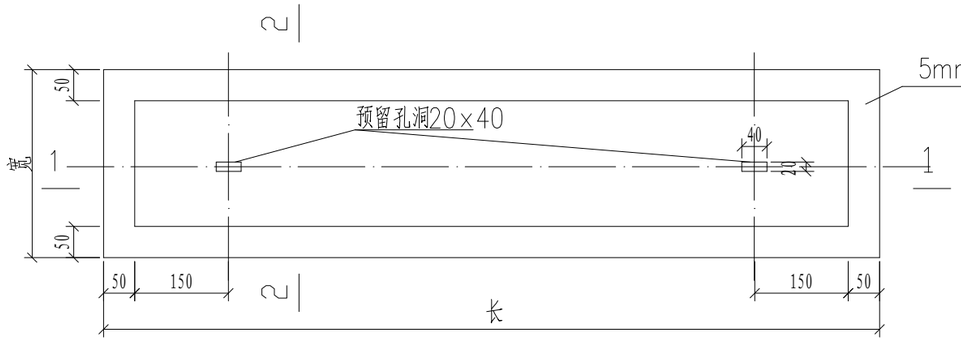

带起盖孔电缆盖板平面图

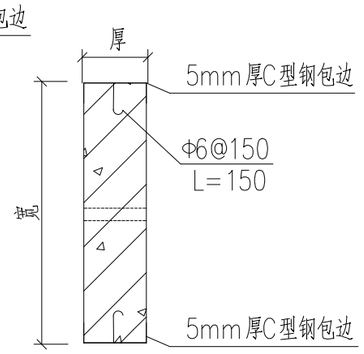

2-2剖面

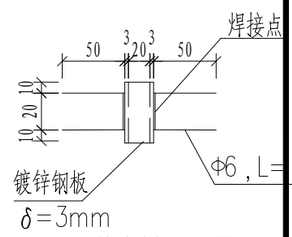

预埋件大样平面图

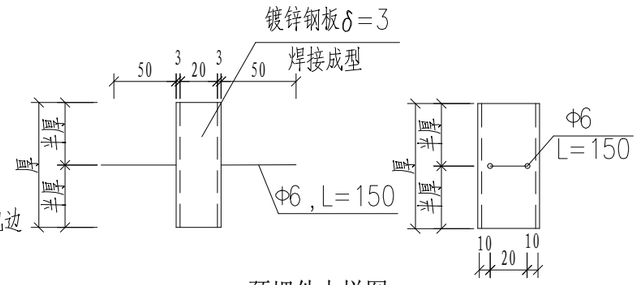

预埋件大样图

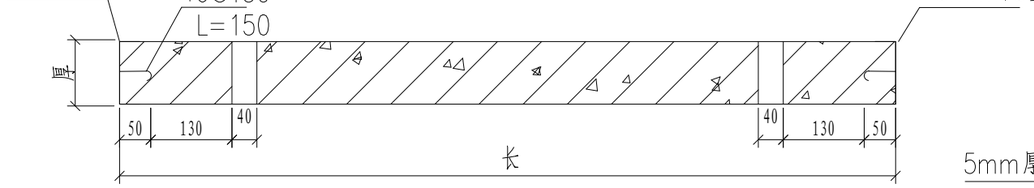

1-1剖面

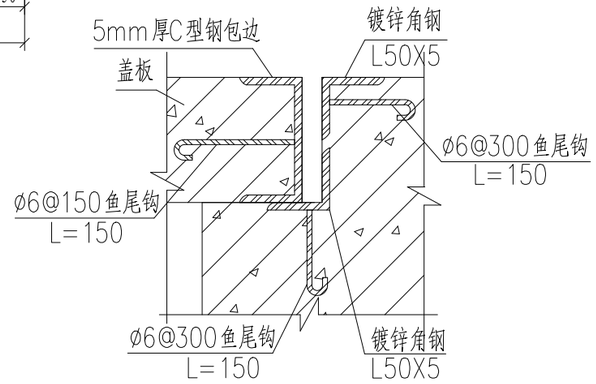

盖板及其支座预埋件大样图

说明：

1、本图尺寸以毫米计。

2、盖板框采用C形钢及圆钢焊接而成。

3、盖板框焊接后须磨平焊口并进行热镀锌处理。

4、盖板预留孔洞内四周采用镀锌钢板，见大样图。

5、盖板配筋详见电缆沟盖板及工作井盖板加工图。

6、盖板上应有"闪电"标志及"高压电缆"字样。

7、盖板颜色应与市政道路配合一致。

中裕工程集团有限公司
Zhongyu Engineering Group Co. LTD

证书编号： A114013968
证书编号： A214013965

建筑行业（建筑工程）甲级
电力行业（风力发电）专业甲级
风景园林工程设计专项甲级
环境工程设计专项（水污染防治工程）甲级
煤炭行业（矿井）专业乙级
化工石化医药行业乙级
电力行业乙级　　冶金行业乙级
机械行业（通用设备制造业工程）专业乙级
商务粮行业（成品油储运工程）专业乙级
轻纺行业（制盐及盐化工程、化纤工程）专业乙级
建材行业（新型建筑材料工程）专业乙级
公路行业（公路）专业乙级
市政行业乙级
农林行业（农业工程）乙级
农林行业（农业综合开发生态工程）专业乙级
环境工程（固体废物处理处置工程）专项乙级
煤炭行业（选煤厂）专业乙级
建材行业（非金属矿及原料制备工程）专业乙级

建设单位：恭城瑶族自治县人民医院

工程名称：恭城瑶族自治县人民医院门诊医技综合楼电力配电工程勘测设计

图　　名：电缆盖版制作、安装图

设计编号：2026ZYGXSJ-001

	姓 名	签 名
项目负责人	尹锦程	
专业负责人	尹锦程	
设计	刘超	
校对	胡振平	
审核	尹锦程	
图号	D18	
专业	电　气	
日期	2026.05	

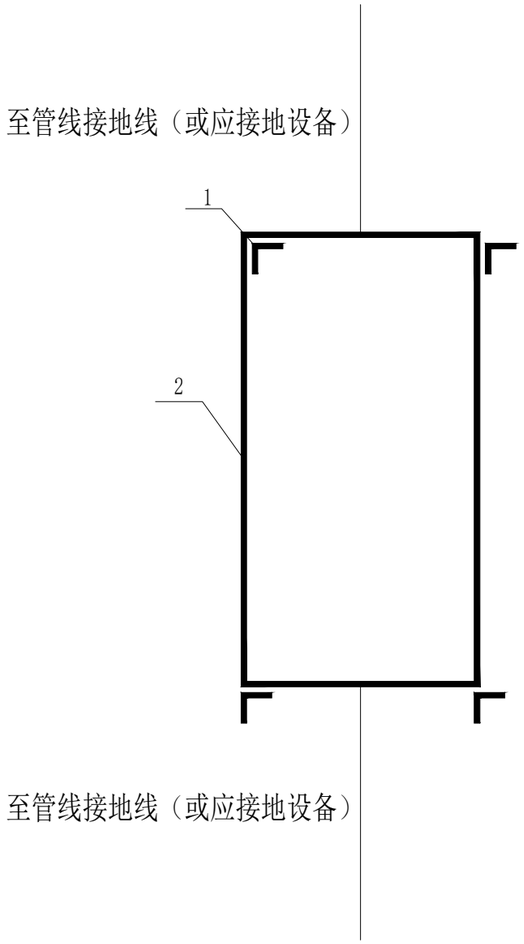

序号	名称	型号规格	单位	数量	符号	备注
1	角钢	L50×50×5 L=1500	根			热镀锌
2	扁铁	-50×5	米			热镀锌
3						

说明：

1、电缆检修井接地装置必须在其结构施工之前施工，直接敷设在基础地下，水平接地极埋深在基础0.6米，接地电阻要求≤10欧姆。电缆检修井内的镀锌角钢用-5*50镀锌扁铁连接后与本接地装置连接。

2、接地装置施工完毕后，要求施工单位测试接地电阻，如达不到接地要求，可向其他方向延伸，以满足接地电阻要求。

3、接地体的焊接应使用搭焊接，其焊接长度必须符合下列规定：

（1）扁铁为其宽度的2倍（且至少3个棱边焊接）。

（2）扁铁为其直径的6倍。

（3）圆钢与扁铁连接时，除应在其接触部位两侧进行焊接外，并应焊以由钢带弯成的弧形或直角型卡子（见附图1）。

4、焊接口应用沥青防腐。

5、所有的接地钢材均热镀锌处理。

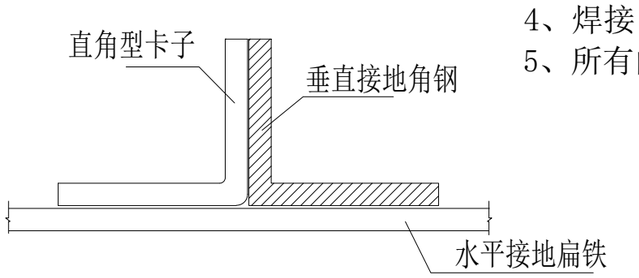

附图1：扁铁与角钢焊接示意图

中裕工程集团有限公司
Zhongyu Engineering Group Co. LTD

证书编号： A114013968
证书编号： A214013965

建筑行业（建筑工程）甲级
电力行业（风力发电）专业甲级
风景园林工程设计专项甲级
环境工程设计专项（水污染防治工程）甲级
煤炭行业（矿井）专业乙级
化工石化医药行业乙级
电力行业乙级　　冶金行业乙级
机械行业（通用设备制造业工程）专业乙级
商务粮行业（成品油储运工程）专业乙级
轻纺行业（制盐及盐化工程、化纤工程）专业乙级
建材行业（新型建筑材料工程）专业乙级
公路行业（公路）专业乙级
市政行业乙级
农林行业（农业工程）乙级
农林行业（农业综合开发生态工程）专业乙级
环境工程（固体废物处理处置工程）专项乙级
煤炭行业（选煤厂）专业乙级
建材行业（非金属矿及原料制备工程）专业乙级

建设单位:	恭城瑶族自治县人民医院
工程名称:	恭城瑶族自治县人民医院门诊医技综合楼电力配电工程勘测设计
图　　名:	电缆井接地装置施工图
设计编号:	2026ZYGXSJ-001

	姓 名	签 名
项目负责人	尹锦程	
专业负责人	尹锦程	
设计	刘超	
校对	胡振平	
审核	尹锦程	
图号	D19	
专业	电　气	
日期	2026.05	

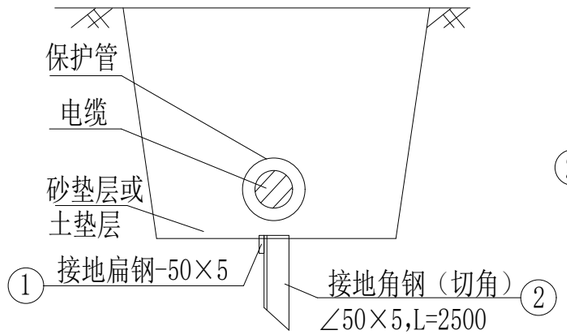

电缆壕沟接地断面图

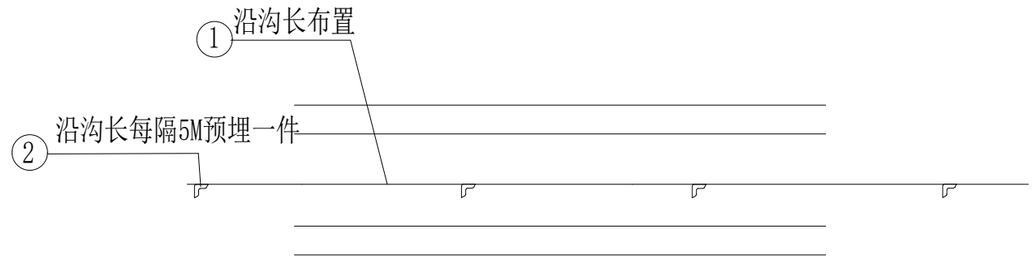

电缆壕沟接地平面布置图

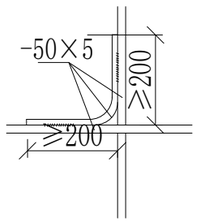

交叉处连接

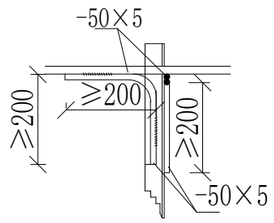

水平地极连接

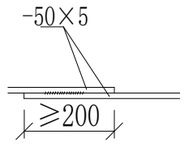

水平地极连接

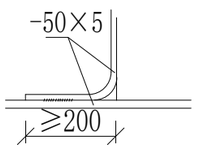

引出支线连接

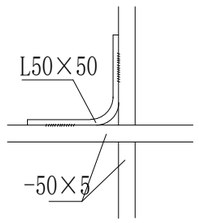

水平地极与垂直连接

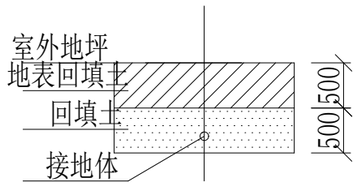

接地沟施工图

材料表

序号	图 例	名　称	型 号、规 格	单位	数量	重量（kg）	备 注
1	∟	角钢垂地极	L50x50　L=2500	根			热镀锌
2	——	扁钢水平极	-50×5	米			热镀锌

1、本接地网适用于排管及电缆直埋沟接地平面布置图,接地电阻要求不大于10欧,当接地沟内回填砂，砂质粘土土囊电阻率小于100欧米时，计算接地电阻满足要求，若达不到要求增加接地极。
2、水平地极埋深在电缆保护管底下，采用-50×5扁钢沿着电缆保护管水平面敷设。
3、水平地极驳接点,水平面与垂地极连接点必需电焊焊接，接口长度不得小于120毫米，焊接厚度不小于8毫米，焊接后除渣并在焊接口途防锈漆两遍。
4、所有焊接驳口采用连续双面焊，搭接处应做圆弧处理。
5、钢件敷设完毕确定无虚焊、漏焊后，按图纸要求回填砂质粘土，然后洒水回夯实。
6、接地材料要求热镀锌。

中裕工程集团有限公司
Zhongyu Engineering Group Co. LTD

证书编号： A114013968
证书编号： A214013965

建筑行业（建筑工程）甲级
电力行业（风力发电）专业甲级
风景园林工程设计专项甲级
环境工程设计专项（水污染防治工程）甲级
煤炭行业（矿井）专业乙级
化工石化医药行业乙级
电力行业乙级　　冶金行业乙级
机械行业（通用设备制造业工程）专业乙级
商务粮行业（成品油储运工程）专业乙级
轻纺行业（制盐及盐化工程、化纤工程）专业乙级
建材行业（新型建筑材料工程）专业乙级
公路行业（公路）专业乙级
市政行业乙级
农林行业（农业工程）乙级
农林行业（农业综合开发生态工程）专业乙级
环境工程（固体废物处理处置工程）专项乙级
煤炭行业（选煤厂）专业乙级
建材行业（非金属矿及原料制备工程）专业乙级

建设单位:恭城瑶族自治县人民医院

工程名称:恭城瑶族自治县人民医院门诊医技综合楼电力配电工程勘测设计

图　　名: 排管及电缆直埋沟接地图

设计编号： 2026ZYGXSJ-001

	姓 名	签 名
项目负责人	尹锦程	
专业负责人	尹锦程	
设计	刘超	
校对	胡振平	
审核	尹锦程	
图号	D20	
专业	电　气	
日期	2026.05	

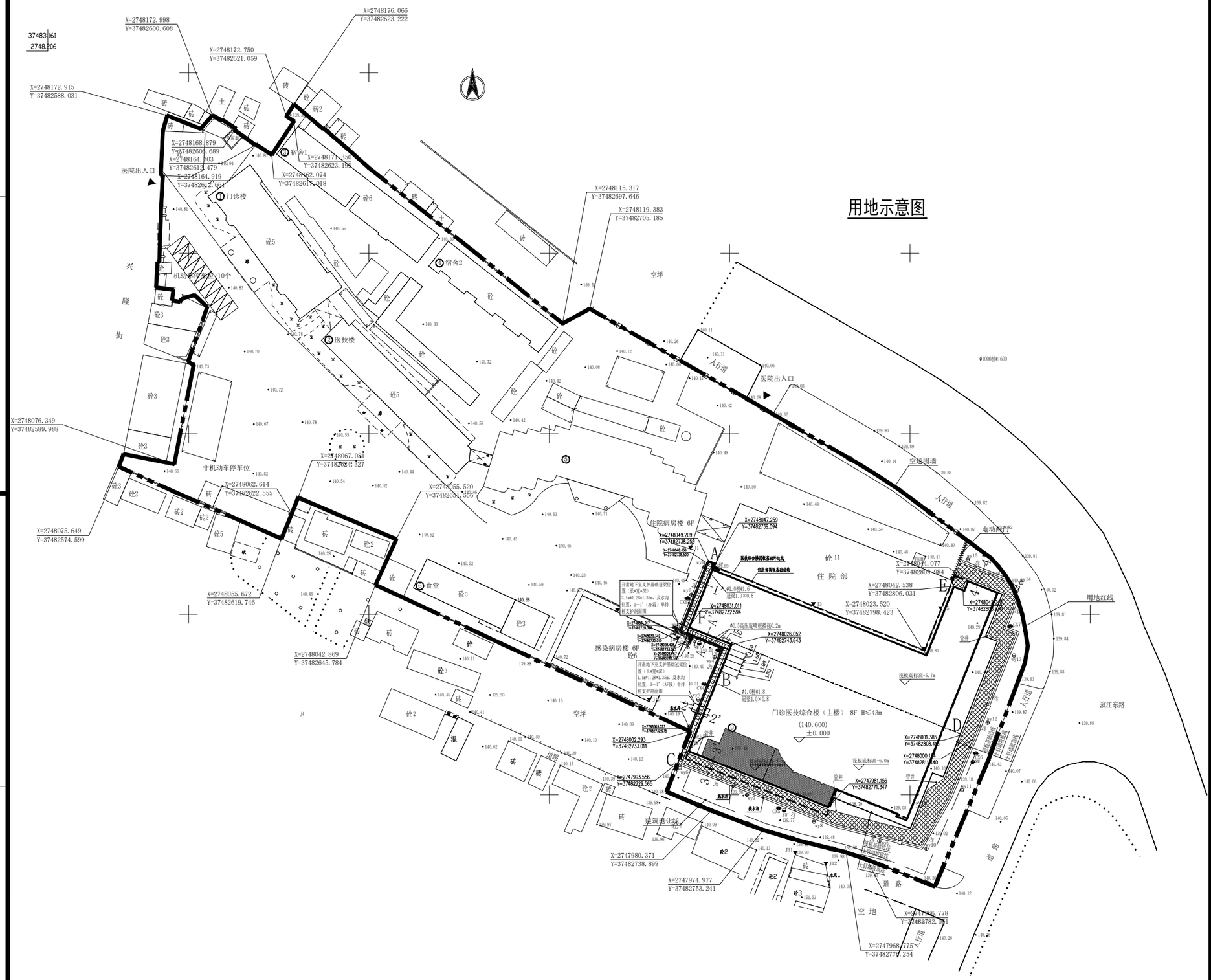

中裕工程集团有限公司

Zhongyu Engineering Group Co. LTD

证书编号： A114013968
证书编号： A214013965

建筑行业（建筑工程）甲级

电力行业（风力发电）专业甲级
风景园林工程设计专项甲级

环境工程设计专项（水污染防治工程）甲级

煤炭行业（矿井）专业乙级
化工石化医药行业乙级

电力行业乙级　　冶金行业乙级

机械行业（通用设备制造业工程）专业乙级

商务粮行业（成品油储运工程）专业乙级

轻纺行业（制盐及盐化工程、化纤工程）专业乙级

建材行业（新型建筑材料工程）专业乙级

公路行业（公路）专业乙级
市政行业乙级

农林行业（农业工程）乙级

农林行业（农业综合开发生态工程）专业乙级

环境工程（固体废物处理处置工程）专项乙级
煤炭行业（选煤厂）专业乙级

建材行业（非金属矿及原料制备工程）专业乙级

建设单位:恭城瑶族自治县人民医院

工程名称:恭城瑶族自治县人民医院门诊医技综合楼电力配电工程勘测设计

图　　名： 地下室单排桩支护破除面平面图

设计编号：2026ZYGXSJ-001

	姓 名	签 名
项目负责人	尹锦程	
专业负责人	尹锦程	
设计	刘超	
校对	胡振平	
审核	尹锦程	
图号	D21	
专业	电　气	
日期	2026.05	

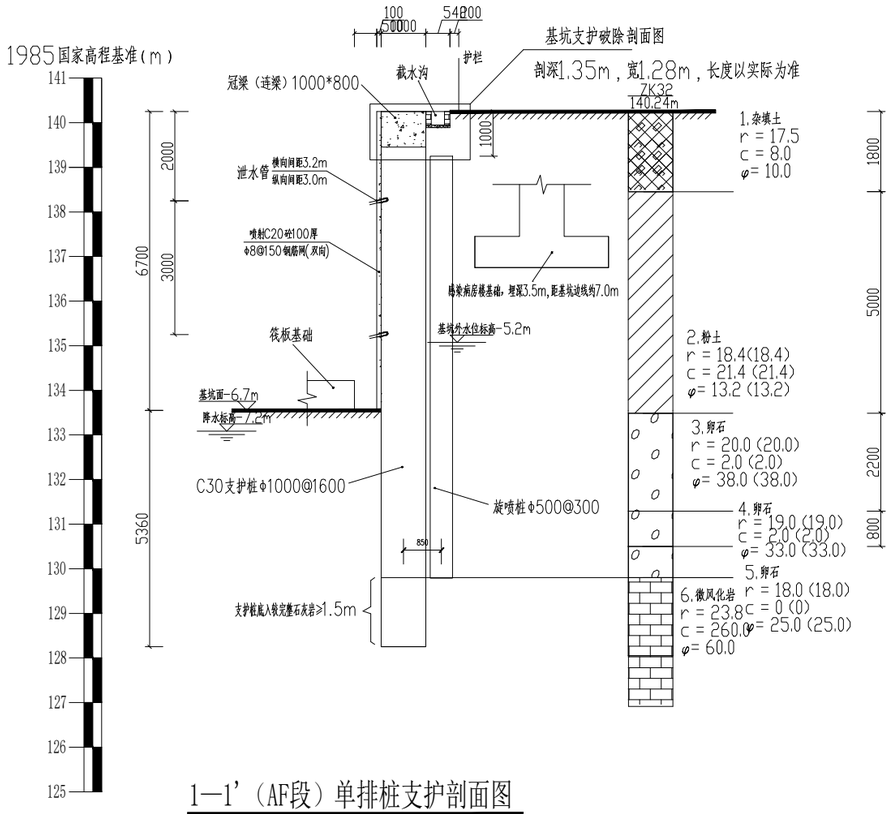

1—1’（AF段）单排桩支护剖面图

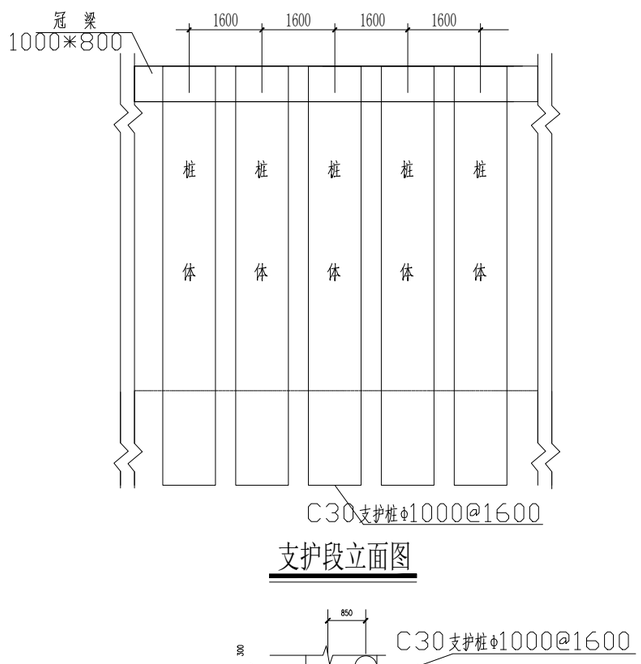

支护段立面图

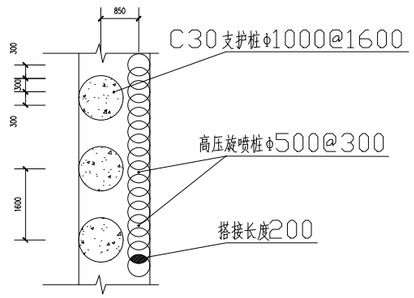

桩平面布置图

说明:

1、标高为1985国家高程基准。图中尺寸除注明外，其余均以毫米为单位。

2、沿基坑坡顶不少于2m范围内进行地面硬化，喷射C20素砼，如遇暴雨必须先铺盖彩条布；硬化层宜形成反向坡，坡率5%，以方便基坑坡顶排水。

3、该剖面考虑坡顶施工荷载，荷载设计值暂定为20KPa ，距基坑支护边线2.0m内不得堆载。

4、本支护段主要采用单排桩支护，支护桩桩径1.0m，桩间距1.6m，桩身设计强度为C30，桩钢筋保护层厚度不小于35mm。支护桩嵌固深度应嵌入基坑底以下较完整石灰岩不少于1.5m;支护桩桩底如没有较完整石灰岩，嵌固端深度控制同A—A’剖面。

5、本支护段在支护桩外侧设置一排旋喷桩，以达到防止基坑壁土体崩塌及支护桩成孔过程孔内垮塌。旋喷桩桩径500，桩间搭接长度200mm，与支护桩中心距850mm，旋喷桩桩长17m或至岩石面，桩顶标高至地面下1.0m。施工顺序先施工旋喷桩，后施工支护桩。

6、支护桩桩顶设置通长冠梁，冠梁截面尺寸为1000*800，采用C30砼浇筑。

7、冠梁与连梁钢筋保护层厚度为30mm，主筋与支护桩主筋采用焊接连接，搭接长度为钢筋单面焊10d，双面面焊5d。桩顶冠梁施工时应清理桩顶，并确保桩顶全部嵌入冠梁内。

8、开挖边坡面喷射强度C20素砼厚100mm，坡顶至坡脚满铺。喷射前，按水平、垂直间距3.2*3.0m布设PVC泄水管。

9、支护施工作业前应对地下管网线路的埋深和位置做详细的现场调查，必要时宜采取避让措施，以免破坏地下管线。

10、在施工过程中，如遇到不良地质状况和危及坡体稳定的不利因素，或出现与地质报告和设计不吻合的地质情况时，应及时将信息反馈到设计等有关各方，以利调整设计。

11、未尽事宜应先向建设单位及监理单位报备审批后，按《建筑基坑支护技术规程》（JGJ120-2012）、《建筑基坑支护技术规范》（DBJ/T45-065-2018）、《建筑边坡支护技术规范》（GB50330-2013)及相关施工规范执行。

中裕工程集团有限公司
Zhongyu Engineering Group Co. LTD

证书编号： A114013968
证书编号： A214013965

建筑行业（建筑工程）甲级
电力行业（风力发电）专业甲级
风景园林工程设计专项甲级
环境工程设计专项（水污染防治工程）甲级
煤炭行业（矿井）专业乙级
化工石化医药行业乙级
电力行业乙级　　冶金行业乙级
机械行业（通用设备制造业工程）专业乙级
商务粮行业（成品油储运工程）专业乙级
轻纺行业（制盐及盐化工程、化纤工程）专业乙级
建材行业（新型建筑材料工程）专业乙级
公路行业（公路）专业乙级
市政行业乙级
农林行业（农业工程）乙级
农林行业（农业综合开发生态工程）专业乙级
环境工程（固体废物处理处置工程）专项乙级
煤炭行业（选煤厂）专业乙级
建材行业（非金属矿及原料制备工程）专业乙级

建设单位:	恭城瑶族自治县人民医院
工程名称:	恭城瑶族自治县人民医院门诊医技综合楼电力配电工程勘测设计
图　　名:	（AF段）单排桩支护破除剖面图
设计编号：	2026ZYGXSJ-001

	姓 名	签 名
项目负责人	尹锦程	
专业负责人	尹锦程	
设计	刘超	
校对	胡振平	
审核	尹锦程	
图号	D22	
专业	电　气	
日期	2026.05	

1　参考《配电设备防火封堵施工及验收技术规范》

2　防火封堵的施工要求

2.1 电缆防火处理：

在电缆头3m范围内及设备进入口2m范围内，缠绕电缆用自粘性防火包带。因设

备或地形限制的，应缠绕至不能再缠绕为止。

2.2 设备的入口电缆沟防火处理：

在尽量靠近设备的入口电缆沟处，用膨胀型阻火包堆砌厚不小于250mm的防火

隔墙，阻火包不能填满的缝隙用膨胀型有机防火堵料填满；在防火隔墙的前后

1.5m范围内的电缆，缠绕电缆用自粘性防火包带，因设备或地形限制的，缠绕

至不能再缠绕为止。

2.3 设备箱体防火处理：

箱体底部内表面铺一层无机防火堵料，厚度为100mm，电缆入口洞处封堵直径

应比电缆入口洞大30mm；箱体四周500mm及以下内表面喷涂防火涂料。

2.4 电缆进入设备的孔洞防火处理：

电缆进入设备的孔洞，用膨胀型有机防火堵料封堵密实，堵料封堵垂直厚度为

150mm，封堵纵向长度(高度）为无机防火堵料上方200mm。

3　施工工艺要求

3.1 电缆用自粘性防火包带施工

3.1.1 施工前清除电缆表面尘垢、污垢。

3.1.2 将电缆用自粘性防火包带表面塑料薄膜揭开后，稍微用力拉伸，按1/2搭接方

式，叠绕于电缆表面。

3.1.3 在封端处用力拉伸，自身叠绕一周后，剪断或扯断即可自行粘接在一起。

3.2 防火板安装

3.2.1 对防火分隔断面的墙壁和电缆进行清洁。

3.2.2 根据防火分隔断面的大小、形状切割和拼接防火板，隔板间连接处应有50mm

左右搭接。

3.2.3 对防火板的切割边进行钝化处理，边角呈圆形。

3.2.4 用专用螺栓（或膨胀螺栓）将防火板固定在预定位置，在隔板间连接处用螺

栓固定，采用专用垫片，防火隔板应固定牢固，安装过程不得损伤电缆。

3.3 有机防火堵料施工

3.3.1 对需封堵的孔洞和缝隙进行整理清洁。

3.3.2 将有机防火堵料密实嵌于需封堵的孔洞和缝隙中。

设计依据

3.3.3 需在电缆四周包裹一层有机防火堵料时，应包裹均匀密实。

3.4　无机防火堵料施工

3.4.1 对箱体底部内表面进行清洁，清除表面尘垢、污垢。

3.4.2 按规定厚度在箱体底部内表面铺一层无机防火堵料，边角处圆滑过渡，表

面应光滑。施工过程中不得损伤电缆。

3.5　阻火包施工

3.5.1 将电缆作必要的整理清洁，检查阻火包有无破损，不得使用破损的阻火包。

3.5.2 将阻火包平整地嵌入电缆空隙中，阻火包应交叉堆砌。

3.5.3 当用阻火包堆砌防火隔墙时，防火隔墙底部先用砖砌筑支墩，并设有排水

孔，防火隔墙应牢固、不坍塌，如不牢固，应加大厚度或用防火板固定。

3.6　防火涂料施工

3.6.1 施工前清除壳体表面的锈层、污垢、油垢。涂刷前，将涂料搅拌均匀。若涂

料太稠，应严格用该涂料品种专用的稀释剂稀释。

3.6.2 按厂家说明书规定的涂刷次数、涂刷厚度和时间间隔涂刷。

4　施工质量要求

4.1 电缆用自粘性防火包带按叠加一半的规定缠绕，不应有松开现象。

4.2 防火隔板表面色泽应均匀，无层间剥离现象，边角呈圆形，安装应牢固，

对工艺缺口与缝隙较大部位要进行防火堵料，外观应平整美观。

4.3 有机防火堵料封堵应牢固严实，无脱落现象，表面应平整光洁。高出部分

应形状规则，边角处圆滑过渡，表面应光滑。

4.4 无机防火堵料的封堵表面应平整光洁，不得有粉化、不硬化、开裂等缺陷。

4.5 阻火包的堆砌应密实牢固，对侧以不透光为合格，外观平整美观。

4.6 涂层质量指标：厚度≥0.5mm，附着力2级，耐冲击强度≥500N/cm，柔

韧性≤2mm，外观平整，光洁、均匀、无起皮、无起泡、无漏点。

5　其余未提及部分按现行有关规程、规范执行。

中裕工程集团有限公司
Zhongyu Engineering Group Co. LTD

证书编号： A114013968
证书编号： A214013965

建筑行业（建筑工程）甲级
电力行业（风力发电）专业甲级
风景园林工程设计专项甲级
环境工程设计专项（水污染防治工程）甲级
煤炭行业（矿井）专业乙级
化工石化医药行业乙级
电力行业乙级　　冶金行业乙级
机械行业（通用设备制造业工程）专业乙级
商务粮行业（成品油储运工程）专业乙级
轻纺行业（制盐及盐化工程、化纤工程）专业乙级
建材行业（新型建筑材料工程）专业乙级
公路行业（公路）专业乙级
市政行业乙级
农林行业（农业工程）乙级
农林行业（农业综合开发生态工程）专业乙级
环境工程（固体废物处理处置工程）专项乙级
煤炭行业（选煤厂）专业乙级
建材行业（非金属矿及原料制备工程）专业乙级

建设单位:	恭城瑶族自治县人民医院
工程名称:	恭城瑶族自治县人民医院门诊医技综合楼电力配电工程勘测设计
图　　名:	电缆防火设计说明
设计编号：	2026ZYGXSJ-001

	姓 名	签 名
项目负责人	尹锦程	
专业负责人	尹锦程	
设计	刘超	
校对	胡振平	
审核	尹锦程	
图号	D23	
专业	电　气	
日期	2026.05	

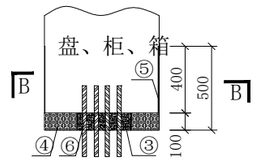

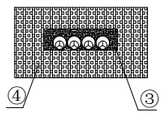

盘、柜、箱底部孔洞封堵做法

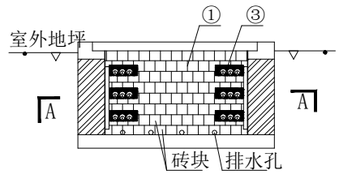

设备材料表

序号	名　称	型号及规格	单位	数量	备注
①	阻火包				
②	防火包带				
③	有机堵料(柔性堵料)				
④	无机堵料(速固堵料)				
⑤	防火涂料				
⑥	防火隔板				

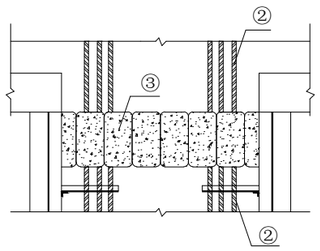

阻火墙做法

设备入口电缆沟防火做法

防火材料性能要求

一、防火板，见表1

表1　防火板的物理力学性能和防火性能技术指标

序号	项　目	指　标
1	干态抗弯强度Mpa≥	17
2	吸水饱和状态抗弯强度 Mpa≥	6
3	吸湿变形率≤	0.35%
4	受热尺寸收缩率≤	2.0%
5	耐火性	不燃材料A级

二、有机防火堵料、无机防火堵料、阻火包，见表 2。

表2 防火封堵材料的理化和防火性能技术指标

序号	项　目	技 术 指 标		
		无机防火堵料	有机防火堵料	
1	外观	均匀粉末固体	塑性固体，具有一定柔韧性	包体完整，无破损
2	干密度，kg/m³≤	2.5×103		
3	密度，kg/m³≤		≤2.0×10^3	
4	松散密度，kg/m³≤			≤1.2×10^3
5	耐水性，d　≥	3	3	3
6	耐油性，d　≥	无溶胀	无溶胀	内装材料无明显变化、包体完整、无破损
7	腐蚀性，d　≥	7	7	
8	抗压强度，Mpa	0.8≤R≤6.5		≥0.05
9	抗跌落性			5 m高处自由落在混凝土水平地面上，包体无破损
10	初凝时间，min	15≤t≤45		
11	耐火极限，min	一级≥180	一级≥180	一级≥180
12	防小动物		防老鼠等小动物	

注：空格表示此项未做要求。

表4　电缆用自粘防火包带的防火性能

序 号	项　目	技 术 指 标
1	氧指数	≥40
2	水平燃烧法 (级)	FH-1
3	水平燃烧法 (级)	FV-0
4	柔韧性	≤2.5(自熄)

三、电缆用自粘性防火包带，见表3和表4

表3　电缆用自粘性防火包带的理化性能

序号	项　目	单位	技术指标
1	密度	kg/m	(1.6±0.1)X10
2	抗压强度	Mpa	≥3
3	断裂伸长率	%	≥300
4	柔韧性		缠于电缆上按　7倍电缆外径正反弯曲 50次无异常
5	耐水性		常温下清水浸泡　30d无异常
6	耐油性		常温电缆油、可燃油浸泡　15d无异常
7	耐酸性		常温下浸泡　4d无异常
8	耐碱性		常温下浸泡　4d无异常
9	耐盐水性		常温下浸泡　4d无异常
10	热老化率	%	在(100℃4d)条件下，抗拉强度残留率≥ 80%
11	耐热耐寒性		在(80℃1d)和(-30℃1d)交变条件下，5周期无异常
12	粘着力	N/25mm	≥35
注：表中粘着力是用宽度为25mm试样进行测试时粘着力大小			

四、 防火涂料，见表 5

表 5　钢结构防火涂料技术性能要求

项目		H 类 指 标
在容器中的状态		经搅拌后呈均匀稠厚流体，无结块
干燥时间/ 表干		≤24
初期干燥抗裂性		一般不应出现裂纹。如有1-3条裂纹，其宽度应不大于1mm
黏结强度　/MPa		≥0.04
抗压强度　/MPa		≥0.3
干密度		≤500
热导率		≤0.116
耐水性		≥24
耐冻融循环性		≥15
耐火性能	耐火极限/mm	30
	耐火极限不低于/h	2.0

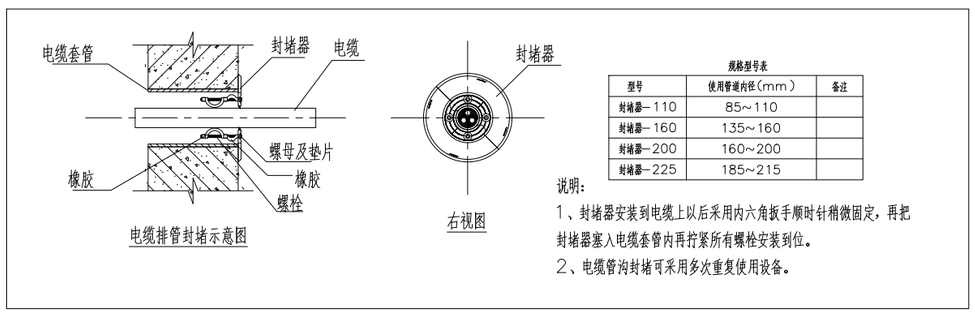

电缆排管封堵示意图

右视图

规格型号表

型号	使用管道内径(mm)	备注
封堵器-110	85~110	
封堵器-160	135~160	
封堵器-200	160~200	
封堵器-225	185~215	

说明：

1、封堵器安装到电缆上以后采用内六角扳手顺时针稍微固定，再把封堵器塞入电缆套管内再拧紧所有螺栓安装到位。

2、电缆管沟封堵可采用多次重复使用设备。

中裕工程集团有限公司
Zhongyu Engineering Group Co. LTD

证书编号：　A114013968
证书编号：　A214013965

建筑行业（建筑工程）甲级
电力行业（风力发电）专业甲级
风景园林工程设计专项甲级
环境工程设计专项（水污染防治工程）甲级
煤炭行业（矿井）专业乙级
化工石化医药行业乙级
电力行业乙级　　冶金行业乙级
机械行业（通用设备制造业工程）专业乙级
商务粮行业（成品油储运工程）专业乙级
轻纺行业（制盐及盐化工程、化纤工程）专业乙级
建材行业（新型建筑材料工程）专业乙级
公路行业（公路）专业乙级
市政行业乙级
农林行业（农业工程）乙级
农林行业（农业综合开发生态工程）专业乙级
环境工程（固体废物处理处置工程）专项乙级
煤炭行业（选煤厂）专业乙级
建材行业（非金属矿及原料制备工程）专业乙级

建设单位:恭城瑶族自治县人民医院

工程名称:恭城瑶族自治县人民医院门诊医技综合楼电力配电工程勘测设计

图　　名：电缆防火做法图

设计编号：2026ZYGXSJ-001

	姓 名	签 名
项目负责人	尹锦程	
专业负责人	尹锦程	
设计	刘超	
校对	胡振平	
审核	尹锦程	
图号	D24	
专业	电　气	
日期	2026.05	

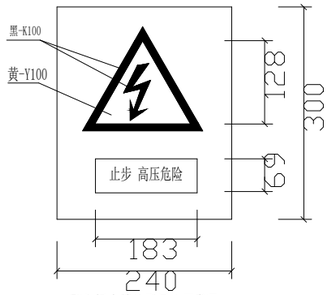

警告标志牌外型尺寸示意图

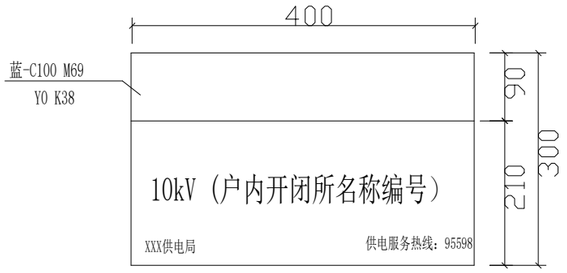

10kV户内开闭所标志牌外型尺寸示意图

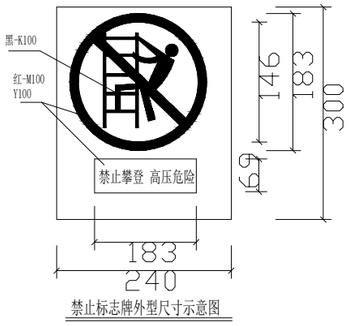

禁止标志牌外型尺寸示意图

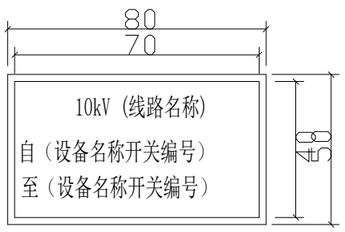

电缆本体标志牌外型尺寸示意图(正面)

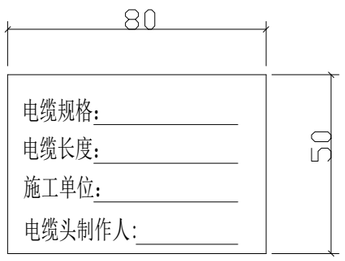

电缆本体标志牌外型尺寸示意图（背面）

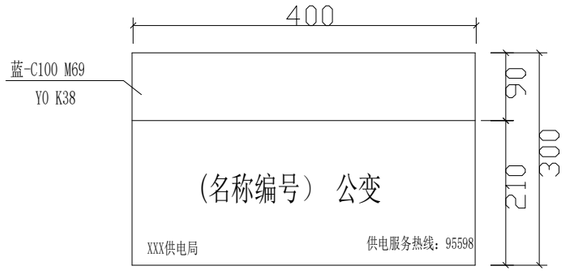

10kV箱式公变标志牌外型尺寸示意图



10kV电缆分接箱标志牌外型尺寸示意图

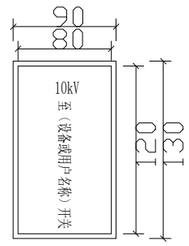

10kV电缆终端头标志牌外型尺寸示意图

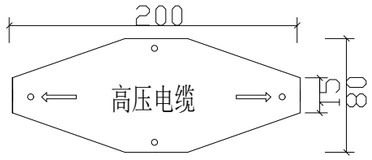

电缆标示牌
用于供电局资产

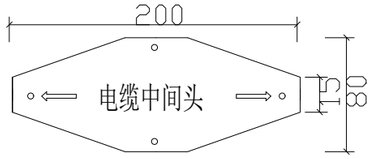

中间头标示牌
用于供电局资产

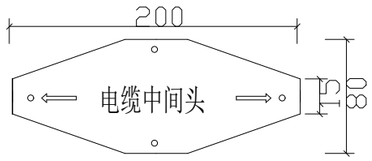

中间头标示牌
用于客户资产

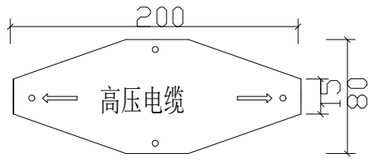

电缆标示牌
用于客户资产

设计说明

1、图示长度单位为mm。
2、标志牌的字体一律采用黑体加粗，蓝颜色为：企业标准色C100 M69 Y0 K38。红色为C100 Y100。
3、标志牌中的中国南方电网标志应满足《中国南方电网视觉识别系统管理手册》规定；设备名称、编号、字体大小根据设备名称编号的字数作相应调整。以清晰美观为原则。当因设备外形原因，以下标志牌尺寸不适合部分设备时，在清晰美观的原则下允许更改标志牌尺寸。
4、非局属产权的设备，（包括未移交的一户一表小区配变）标志牌可参照执行，但应取消相应中国南方电网标志，供电局名称和供电服务热线内容。
5、硬质标志牌的制作可采用搪瓷牌或将印制好的反光膜粘贴在环氧树脂板或搪瓷牌上作为设备标志牌。临时标志牌可采用油漆喷涂方式。
6、电 气开闭所设标志牌的材料采用厚度3mm拉丝不锈钢板，工艺为表面文字蚀刻，烤漆入色，或用反光膜制作标志牌。标志牌一般安装在开关站的大门左侧门上（建筑物），底端距地1600mm为宜。
7、户外开闭所的标志牌可用反光膜制作，粘贴在开闭所左侧柜门外的合适位置。8、电缆分接箱标志牌可用反光膜制作，粘贴在分接箱外，可按便于查看、美观的原则进行粘贴。
8、电缆分接箱标志牌可用反光膜制作，粘贴在分接箱外，可按便于查看、美观的原则进行粘贴。
9、箱变的标志牌可用反光膜制作，粘贴在箱变左侧柜门外的合适位置。
10、户外杆上公变标志牌彩硬质标志牌，安装固定在变压器器身中部，面向主巡回检查线路。
11、10kV电缆终端头标志牌内容包括：电压等级、对侧设备名称。标志牌可直接喷涂乃反光膜制作粘贴于电缆保护管、夹，应方便运员巡视察看。用油漆喷涂时采用黑色。
12、电缆井、电缆沟、隧道中的电缆线路应设标志牌。标志牌采用电缆标示牌刻字机双面刻制，尺寸可根据配套塑料标志牌更改。
13、设备标志牌安装位置：变压器悬挂在器身中部、箱变、环网柜、分电箱悬挂在壳体适当位置（以不影响体开合为宜），面向主巡视检查路线；柱上开关、刀闸、跌落式熔断器安装在所在杆上，安装高度底边宜距地面4-5m，应不妨碍上下杆塔。
14、在高压危险禁止通过的过道上，室外带电设备构架上及室外带电设备固定围栏上悬挂如图所示的南方电网公司的警告标志牌，标志牌的尺寸大小和材料按南方电网公司《安健环设标准汇编》规定制。

中裕工程集团有限公司
Zhongyu Engineering Group Co. LTD

证书编号： A114013968
证书编号： A214013965

建筑行业（建筑工程）甲级
电力行业（风力发电）专业甲级
风景园林工程设计专项甲级
环境工程设计专项（水污染防治工程）甲级
煤炭行业（矿井）专业乙级
化工石化医药行业乙级
电力行业乙级　　冶金行业乙级
机械行业（通用设备制造业工程）专业乙级
商务粮行业（成品油储运工程）专业乙级
轻纺行业（制盐及盐化工程、化纤工程）专业乙级
建材行业（新型建筑材料工程）专业乙级
公路行业（公路）专业乙级
市政行业乙级
农林行业（农业工程）乙级
农林行业（农业综合开发生态工程）专业乙级
环境工程（固体废物处理处置工程）专项乙级
煤炭行业（选煤厂）专业乙级
建材行业（非金属矿及原料制备工程）专业乙级

建设单位：恭城瑶族自治县人民医院
工程名称：恭城瑶族自治县人民医院门诊医技综合楼电力配电工程勘测设计
图　　名：10kV电力设备标示牌、警示牌加工图
设计编号：2026ZYGXSJ-001

	姓 名	签 名
项目负责人	尹锦程	
专业负责人	尹锦程	
设计	刘超	
校对	胡振平	
审核	尹锦程	
图号	D25	
专业	电　气	
日期	2026.05	

I 型



电缆沟标志

II 型

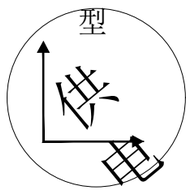

电缆沟标志

III 型

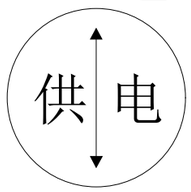

直线标志

IV 型

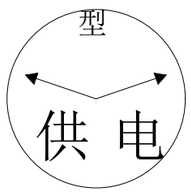

转角标志

V 型

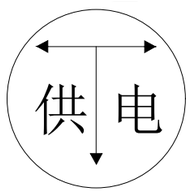

分支标志

VI 型



电缆接头标志

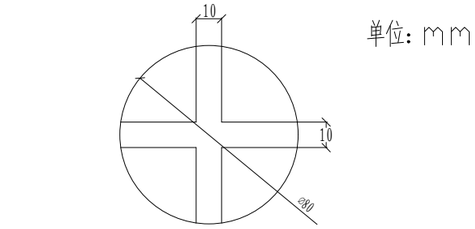

单位：mm

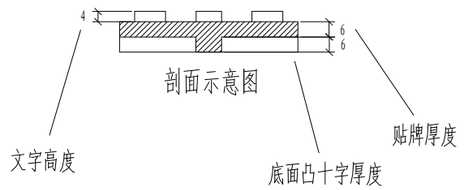

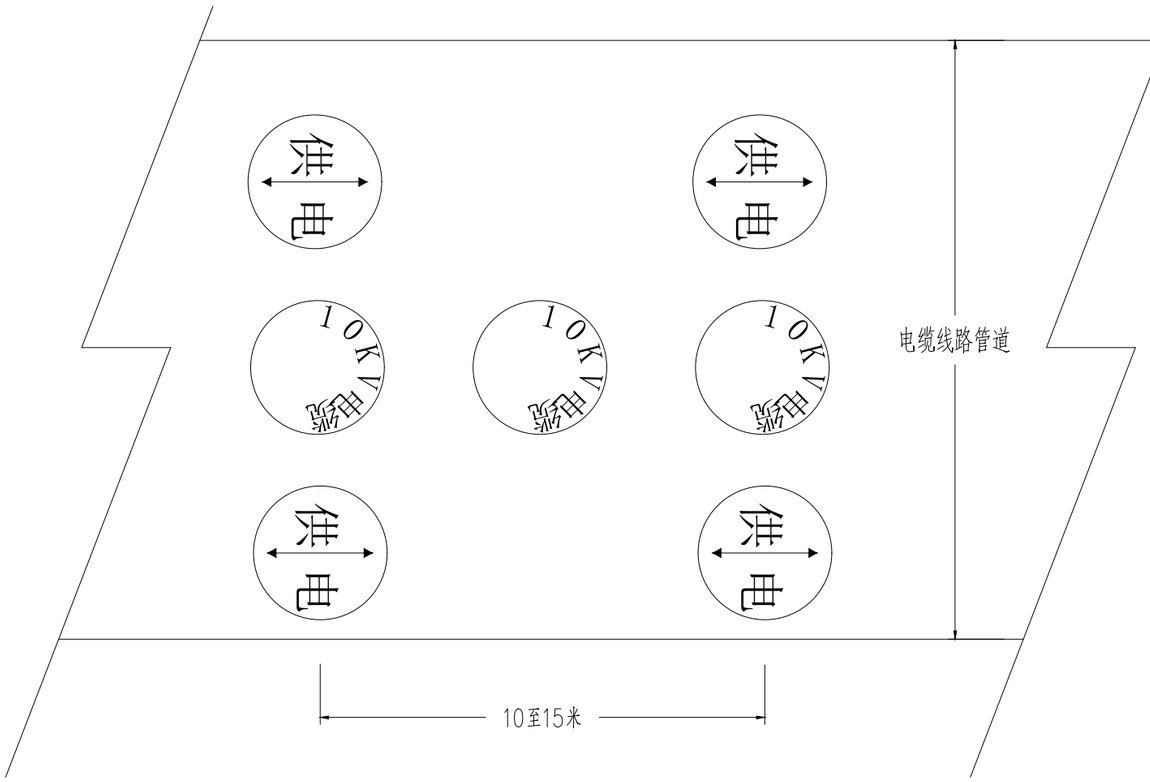

电缆地面走向标志示意图

图纸参考
CSG-GX-10D-PC-BZ-T-01

说明：

(1) 敷设在人行道和公路等通道下的电缆线路应设置电缆地面走向标志。如图所示。

(2) 在沿电缆线路通道的路面一般直线每隔10～15m及电缆分支、转弯、接头、进入建筑物等地点设置。

(3) 电缆中间接头相应的电缆坑板面应安装电缆中间接头地面标志。

(4) 明沟的每个安装位置可只在盖板中间位置安装I型一块。

(5) 材质宜采用铸铁；文字、箭头与铁牌边缘距离为2mm；正面的文字、箭头凸出高度为4mm，字迹必须清晰；底面采用十字筋加强定位。

(6) 安装先在水泥地面钻与标志相符合的孔，再用水泥将标志固定在孔内；安装完成后标志面应与地面相平；安装后宜涂防腐漆。

中裕工程集团有限公司
Zhongyu Engineering Group Co. LTD

证书编号： A114013968
证书编号： A214013965

建筑行业（建筑工程）甲级
电力行业（风力发电）专业甲级
风景园林工程设计专项甲级
环境工程设计专项（水污染防治工程）甲级
煤炭行业（矿井）专业乙级
化工石化医药行业乙级
电力行业乙级　　冶金行业乙级
机械行业（通用设备制造业工程）专业乙级
商务粮行业（成品油储运工程）专业乙级
轻纺行业（制盐及盐化工程、化纤工程）专业乙级
建材行业（新型建筑材料工程）专业乙级
公路行业（公路）专业乙级
市政行业乙级
农林行业（农业工程）乙级
农林行业（农业综合开发生态工程）专业乙级
环境工程（固体废物处理处置工程）专项乙级
煤炭行业（选煤厂）专业乙级
建材行业（非金属矿及原料制备工程）专业乙级

建设单位:	恭城瑶族自治县人民医院
工程名称:	恭城瑶族自治县人民医院门诊医技综合楼电力配电工程勘测设计
图　　名：	10kV电缆地面走向标志牌(铸铁)
设计编号：	2026ZYGXSJ-001

	姓 名	签 名
项目负责人	尹锦程	
专业负责人	尹锦程	
设计	刘超	
校对	胡振平	
审核	尹锦程	
图号	D26	
专业	电　气	
日期	2026.05	

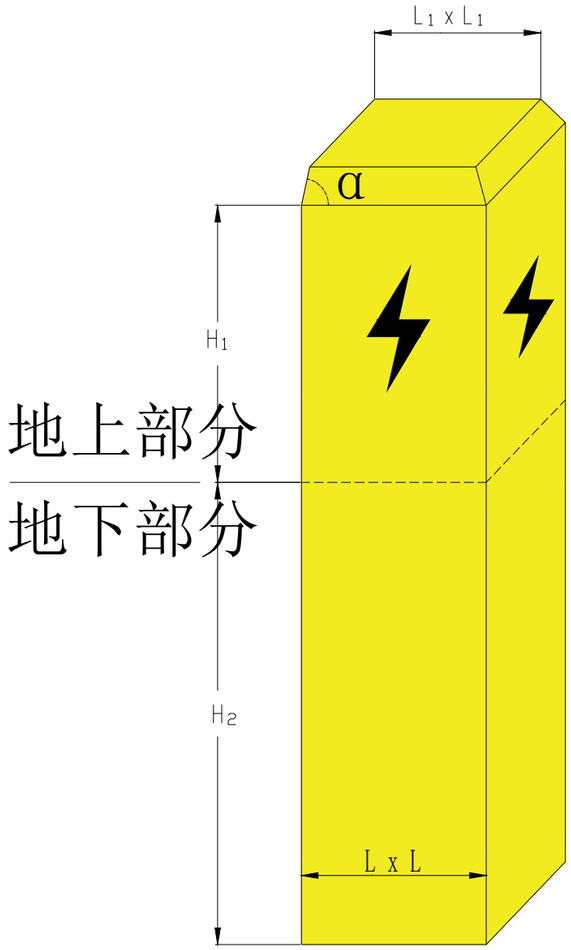

地上部分

地下部分

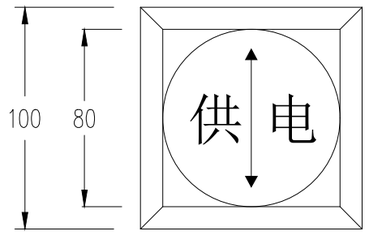

俯视图

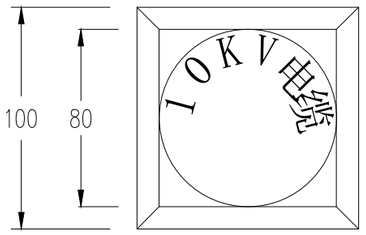

俯视图

$L_1=80mm$

$H_1=150mm$

$H_2=250mm$

$L=100mm$

$\alpha=45^\circ$

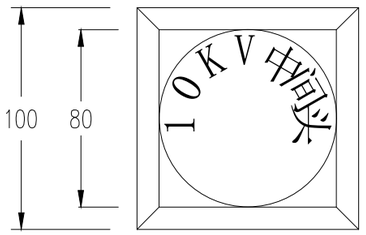

俯视图

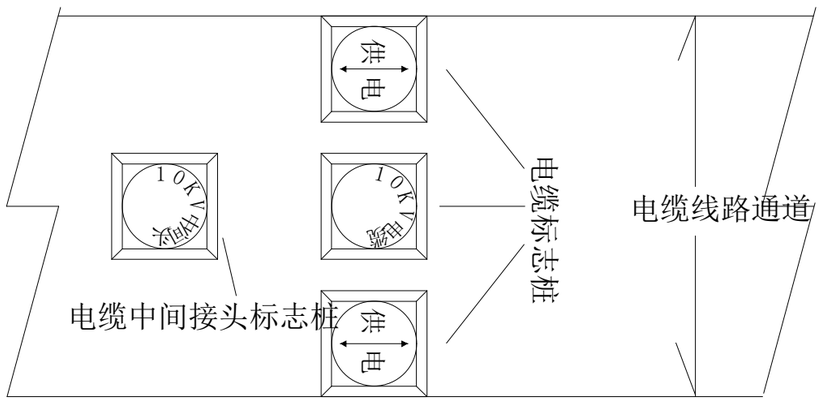

电缆地面标志桩安装示意图

图纸参考

CSG-GX-10D-PC-BZ-F-01

说明：

（1）敷设在人行道和公路等通道之外及泥质地带的电缆线路应设置电缆地面标志桩，如图所示。

（2）在需进行标识的沿电缆线路通道路面及电缆分支、转弯、接头、进入建筑物等地点设置。

（3）标志桩采用方柱（截面为100mm×100mm），采用石质或混凝土材料，标志桩采用四面刻闪电符号，字深2mm，可将地面走向标志（铸铁）安装在标志桩的顶部或在顶部刻字；在标志桩容易被掩埋或遮蔽的地方可采用PVC警示桩。

（4）根据《电力设施保护条例》，电缆保护区为电缆地面标志（含电缆地面走向标志和电缆地面标志桩）两侧各0.75米所形成的两平行线内的区域，所以安装时应注意所形成的电缆保护区应覆盖整个电缆线路通道并留有裕度。

中裕工程集团有限公司

Zhongyu Engineering Group Co. LTD

证书编号： A114013968

证书编号： A214013965

建筑行业（建筑工程）甲级

电力行业（风力发电）专业甲级

风景园林工程设计专项甲级

环境工程设计专项（水污染防治工程）甲级

煤炭行业（矿井）专业乙级

化工石化医药行业乙级

电力行业乙级　　冶金行业乙级

机械行业（通用设备制造业工程）专业乙级

商务粮行业（成品油储运工程）专业乙级

轻纺行业（制盐及盐化工程、化纤工程）专业乙级

建材行业（新型建筑材料工程）专业乙级

公路行业（公路）专业乙级

市政行业乙级

农林行业（农业工程）乙级

农林行业（农业综合开发生态工程）专业乙级

环境工程（固体废物处理处置工程）专项乙级

煤炭行业（选煤厂）专业乙级

建材行业（非金属矿及原料制备工程）专业乙级

建设单位:	恭城瑶族自治县人民医院
工程名称:	恭城瑶族自治县人民医院门诊医技综合楼电力配电工程勘测设计
图　　名:	10kV电缆地面标志桩(方柱)
设计编号：	2026ZYGXSJ-001

	姓 名	签 名
项目负责人	尹锦程	
专业负责人	尹锦程	
设计	刘超	
校对	胡振平	
审核	尹锦程	
图号	D27	
专业	电　气	
日期	2026.05	

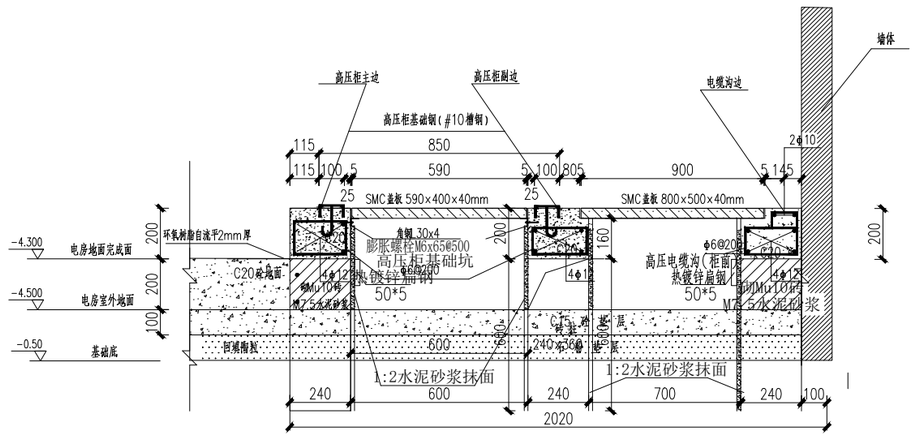

高压柜基础剖面图 1:25

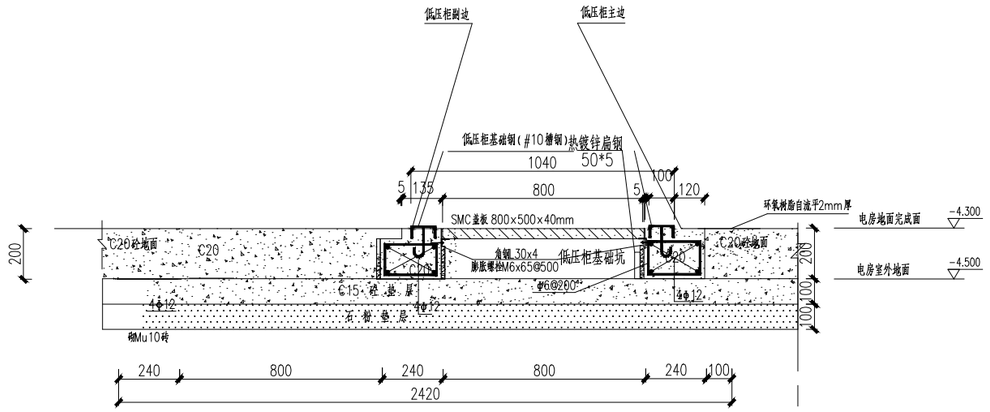

B-B剖面图 1:25

(低压柜基础)

说 明:

1、本图尺寸以毫米为单位，标高以米为单位；图示标高按配电站地面完成面为±0.00确定。

2、配电站为独立式一层建筑。

3、所有砌体采用Mu10砖M7.5水泥沙浆。

4、砌体需抹面的,要求采用1:2水泥沙浆抹面15mm厚。

5、浇注砼时必须符合国家标准《结构工程施工及验收规范》。

中裕工程集团有限公司
Zhongyu Engineering Group Co. LTD

证书编号： A114013968
证书编号： A214013965

建筑行业（建筑工程）甲级

电力行业（风力发电）专业甲级
风景园林工程设计专项甲级

环境工程设计专项（水污染防治工程）甲级

煤炭行业（矿井）专业乙级
化工石化医药行业乙级

电力行业乙级　　冶金行业乙级

机械行业（通用设备制造业工程）专业乙级

商务粮行业（成品油储运工程）专业乙级

轻纺行业（制盐及盐化工程、化纤工程）专业乙级

建材行业（新型建筑材料工程）专业乙级

公路行业（公路）专业乙级
市政行业乙级

农林行业（农业工程）乙级

农林行业（农业综合开发生态工程）专业乙级

环境工程（固体废物处理处置工程）专项乙级
煤炭行业（选煤厂）专业乙级

建材行业（非金属矿及原料制备工程）专业乙级

建设单位:	恭城瑶族自治县人民医院
工程名称:	恭城瑶族自治县人民医院门诊医技综合楼电力配电工程勘测设计
图　　名:	配电房高低压柜土建剖面图
设计编号:	2026ZYGXSJ-001

	姓 名	签 名
项目负责人	尹锦程	
专业负责人	尹锦程	
设计	刘超	
校对	胡振平	
审核	尹锦程	
图号	D28	
专业	电　气	
日期	2026.05	

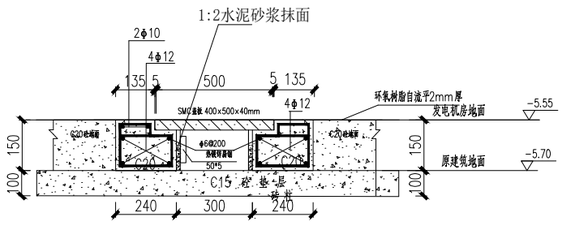

发电机房油管沟剖面图 1:25

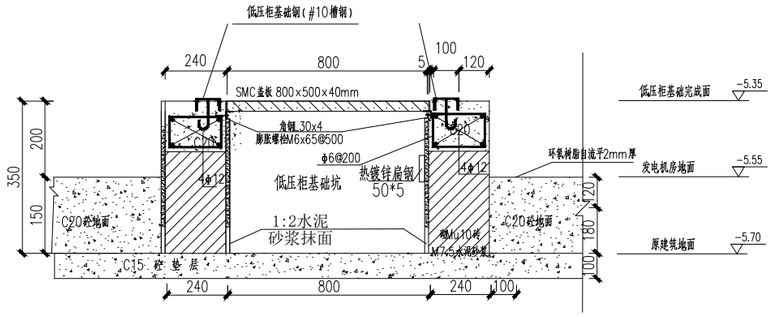

发电机组低压柜剖面图 1:25

（低压柜基础）

说 明：

1、本图尺寸以毫米为单位，标高以米为单位；图示标高按配电站地面完成面为-5.55确定。

2、配电站为地下室一层建筑。

3、所有砌体采用Mu10砖M7.5水泥沙浆。

4、砌体需抹面的,要求采用1:2水泥沙浆抹面15mm厚。

5、浇注砼时必须符合国家标准《结构工程施工及验收规范》。

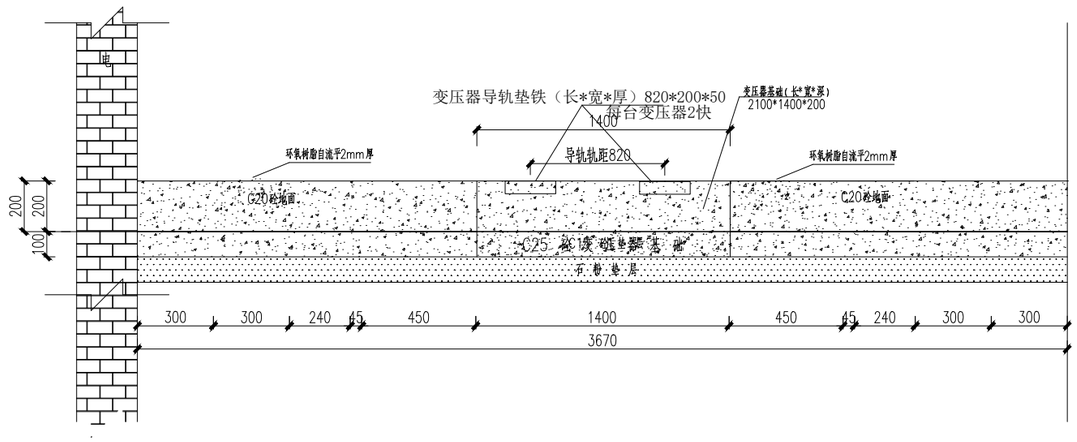

D-D剖面图(1:25)

（干式变压器基础）

中裕工程集团有限公司
Zhongyu Engineering Group Co. LTD

证书编号： A114013968
证书编号： A214013965

建筑行业（建筑工程）甲级
电力行业（风力发电）专业甲级
风景园林工程设计专项甲级
环境工程设计专项（水污染防治工程）甲级
煤炭行业（矿井）专业乙级
化工石化医药行业乙级
电力行业乙级　　冶金行业乙级
机械行业（通用设备制造业工程）专业乙级
商务粮行业（成品油储运工程）专业乙级
轻纺行业（制盐及盐化工程、化纤工程）专业乙级
建材行业（新型建筑材料工程）专业乙级
公路行业（公路）专业乙级
市政行业乙级
农林行业（农业工程）乙级
农林行业（农业综合开发生态工程）专业乙级
环境工程（固体废物处理处置工程）专项乙级
煤炭行业（选煤厂）专业乙级
建材行业（非金属矿及原料制备工程）专业乙级

建设单位:	恭城瑶族自治县人民医院
工程名称:	恭城瑶族自治县人民医院门诊医技综合楼电力配电工程勘测设计
图　　名:	发电机房土建及变压器基础剖面图
设计编号:	2026ZYGXSJ-001

	姓 名	签 名
项目负责人	尹锦程	
专业负责人	尹锦程	
设计	刘超	
校对	胡振平	
审核	尹锦程	
图号	D29	
专业	电　气	
日期	2026.05	

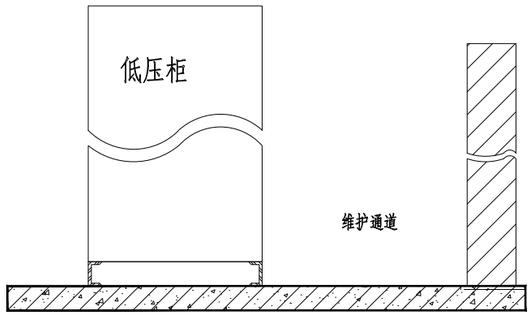

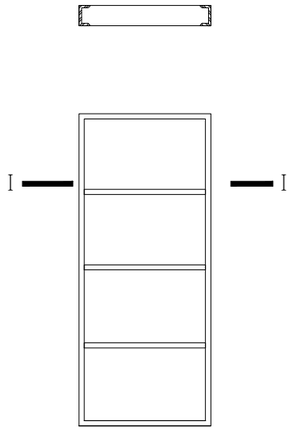

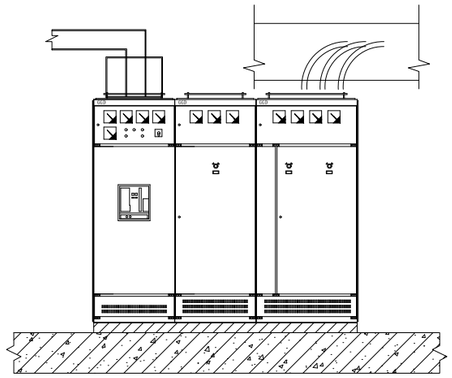

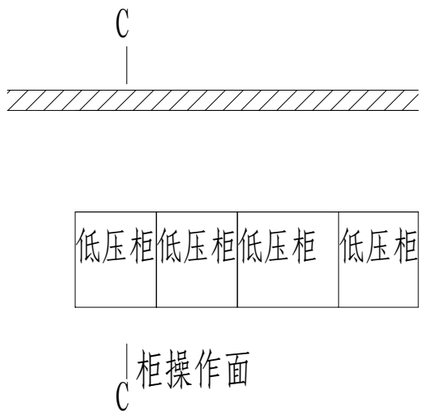

注:
1、受限制时是指受到建筑平面的限制，当建筑物墙面遇有柱类局部凸出时，凸出部位的通道宽度可减少0.2m;
2、各种布置方式，屏端通道不应小于0.8m。
3、采用柜后免维护可靠墙安装的开关柜靠墙布置时，柜后与墙净距应大于50mm，侧面与墙净距应大于 200mm。
4、成排布置的配电装置的长度大于6m时，其柜（屏）后通道应设两个出口，当配电装置两个出口间的距离超过15m时应增加出口。
5、若低压进线柜侧面与干式变压器（带外壳）相邻布置，且在采用上进出线密集母线槽连接时，两者距离可缩小至0.2m。
6、图示柜体尺寸仅供参考，具体尺寸以厂家出厂尺寸为准。

配电屏前后的通道净宽(m)

配电屏种类		单排布置			双排面对面布置			双排背对背布置			多排同向布置			屏侧通道
		屏前	屏后		屏前	屏后		屏前	屏后		屏间	前、后排屏距墙		
			维护	操作		维护	操作		维护	操作		前排屏前	后排屏后	
固定式	不受限制时	1.5	1.0	1.2	2.0	1.0	1.2	1.5	1.5	2.0	2.0	1.5	1.0	1.0
	受限制时	1.3	0.8	1.2	1.8	0.8	1.2	1.3	1.3	2.0	1.8	1.3	0.8	0.8
抽屉式	不受限制时	1.8	1.0	1.2	2.3	1.0	1.2	1.8	1.0	2.0	2.3	1.8	1.0	1.0
	受限制时	1.6	0.8	1.2	2.1	0.8	1.2	1.6	0.8	2.0	2.1	1.6	0.8	0.8

序号	项目		允许偏差mm	
1	基础型钢	顶部平直度	每米	<1
			全长	<5
2		侧面平直度	每米	<1
			全长	<5
3	柜(盘)安装	每米垂直度		<1.5
4		柜顶平直度	相邻两柜	<2
			成排柜顶部	<5
5		柜面平整度	相邻两柜	<1
			成排柜面	<5
6		柜间接缝		<2

中裕工程集团有限公司
Zhongyu Engineering Group Co. LTD

证书编号： A114013968
证书编号： A214013965

建筑行业（建筑工程）甲级
电力行业（风力发电）专业甲级
风景园林工程设计专项甲级
环境工程设计专项（水污染防治工程）甲级
煤炭行业（矿井）专业乙级
化工石化医药行业乙级
电力行业乙级　　冶金行业乙级
机械行业（通用设备制造业工程）专业乙级
商务粮行业（成品油储运工程）专业乙级
轻纺行业（制盐及盐化工程、化纤工程）专业乙级
建材行业（新型建筑材料工程）专业乙级
公路行业（公路）专业乙级
市政行业乙级
农林行业（农业工程）乙级
农林行业（农业综合开发生态工程）专业乙级
环境工程（固体废物处理处置工程）专项乙级
煤炭行业（选煤厂）专业乙级
建材行业（非金属矿及原料制备工程）专业乙级

建设单位:	恭城瑶族自治县人民医院
工程名称:	恭城瑶族自治县人民医院门诊医技综合楼电力配电工程勘测设计
图　　名:	配电站电气布置断面图
设计编号：	2026ZYGXSJ-001

	姓 名	签 名
项目负责人	尹锦程	
专业负责人	尹锦程	
设计	刘超	
校对	胡振平	
审核	尹锦程	
图号	D30	
专业	电　气	
日期	2026.05	

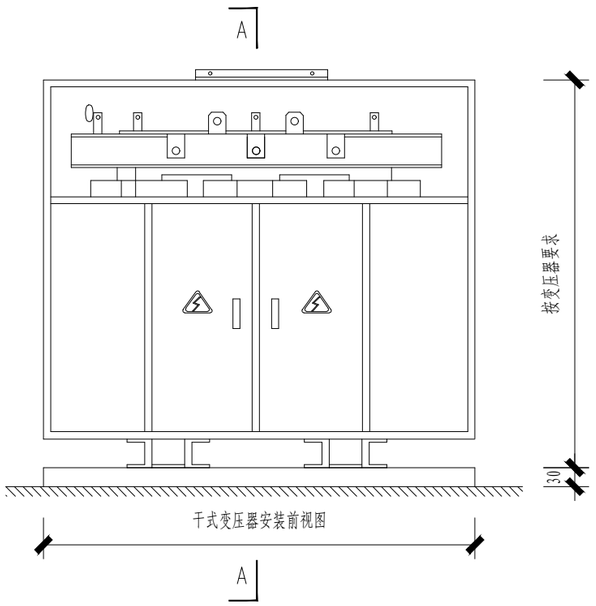

干式变压器（带外壳）安装图

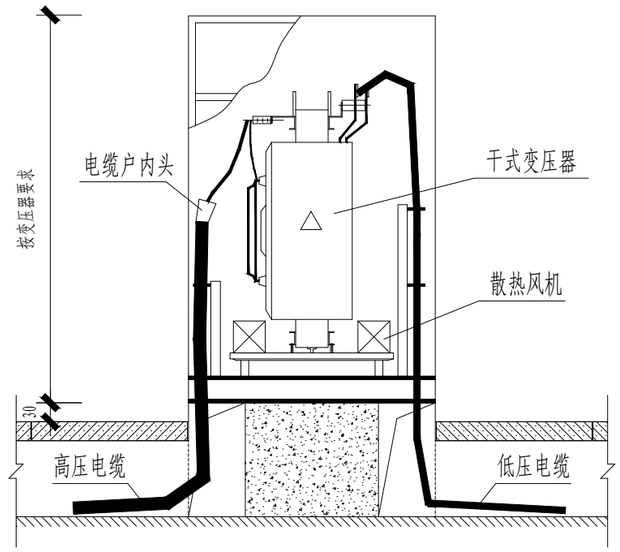

干式变压器（带外壳）安装A-A视图(电缆下出)

安装说明:

1、选用变压器为干式变压器，变压器底座应配置橡胶减振器或阻尼弹簧减振器；变压器与电缆头连接的铜排部分、变压器低压侧接线端子、低压母线槽软连接需加热缩式绝缘外套。

2、距离变压器低压侧≥600mm处装设固定遮栏，遮栏高不低于1700mm并挂上警告标示牌；遮栏网孔不应大于40mm×40mm。

3、所有砌体采用Mu10砖M7.5水泥砂浆；

4、砌体应抹面，要求采用1：2水泥砂浆，厚度15mm；

5、浇注砼时必须符合国家现行有关标准规范。

6、本图位于负层。

7、本安装图纸仅供参考，最终以厂家订货尺寸为准。

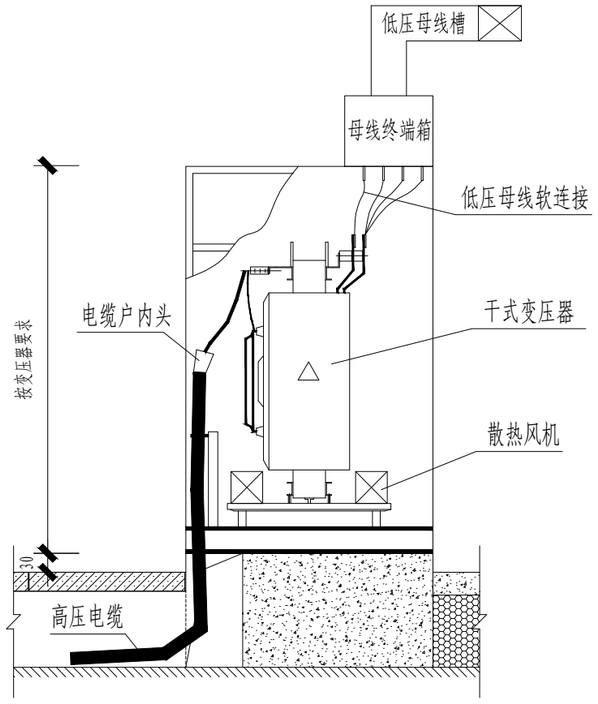

干式变压器（带外壳）安装A-A视图(母线上出)

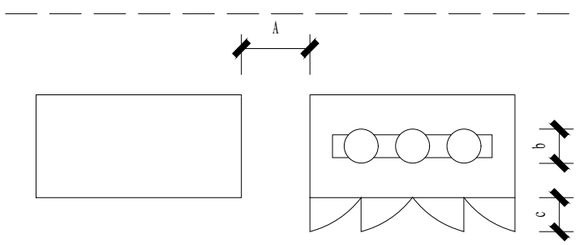

多台干式变压器之间A值

变压器外廓(防护外壳)与变压器室墙壁和门的最小净距(m)

项目 \ 变压器容量（kVA）	100~1000	1250~2500
油浸变压器外廓与后壁、侧壁净距	0.6	0.8
油浸变压器外廓与门净距	0.8	1.0
干式变压器带有IP2X及以上防护等级金属外壳与后壁、侧壁净距	0.6	0.8
干式变压器带有IP2X及以上防护等级金属外壳与门净距	0.8	1.0
注：表中各值不适用于制造厂的成套产品。		

中裕工程集团有限公司
Zhongyu Engineering Group Co. LTD

证书编号： A114013968
证书编号： A214013965

建筑行业（建筑工程）甲级
电力行业（风力发电）专业甲级
风景园林工程设计专项甲级
环境工程设计专项（水污染防治工程）甲级
煤炭行业（矿井）专业乙级
化工石化医药行业乙级
电力行业乙级　　冶金行业乙级
机械行业（通用设备制造业工程）专业乙级
商务粮行业（成品油储运工程）专业乙级
轻纺行业（制盐及盐化工程、化纤工程）专业乙级
建材行业（新型建筑材料工程）专业乙级
公路行业（公路）专业乙级
市政行业乙级
农林行业（农业工程）乙级
农林行业（农业综合开发生态工程）专业乙级
环境工程（固体废物处理处置工程）专项乙级
煤炭行业（选煤厂）专业乙级
建材行业（非金属矿及原料制备工程）专业乙级

建设单位:	恭城瑶族自治县人民医院
工程名称:	恭城瑶族自治县人民医院门诊医技综合楼电力配电工程勘测设计
图　　名:	干式变压器土建基础图
设计编号:	2026ZYGXSJ-001

	姓 名	签 名
项目负责人	尹锦程	
专业负责人	尹锦程	
设计	刘超	
校对	胡振平	
审核	尹锦程	
图号	D31	
专业	电　气	
日期	2026.05	

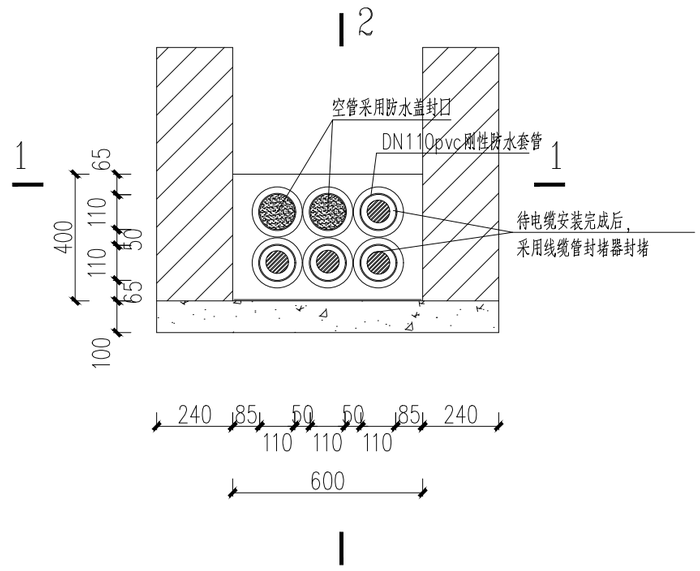

电缆进房封堵 1:20

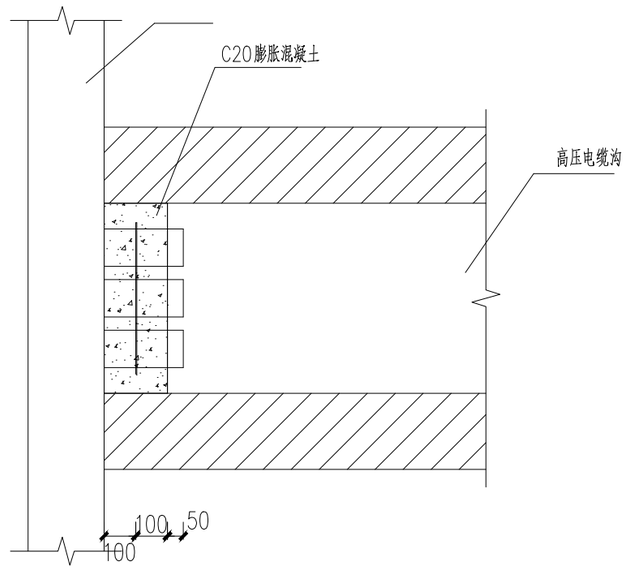

1-1 1:20

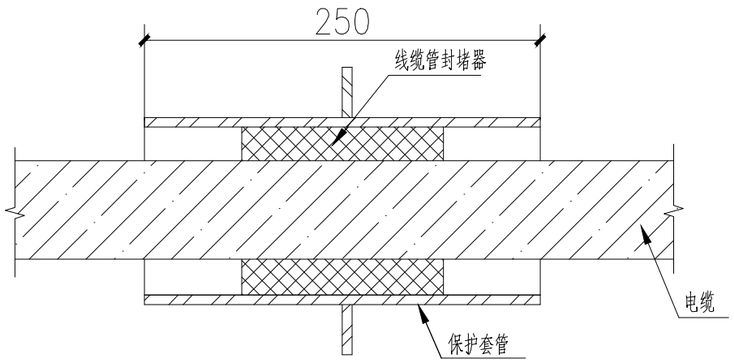

封堵大样 1:5

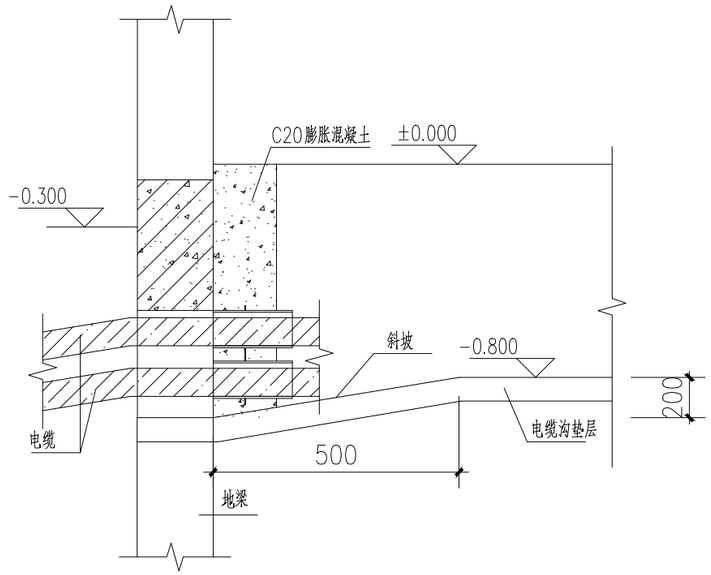

2-2 1:20

中裕工程集团有限公司
Zhongyu Engineering Group Co. LTD

证书编号： A114013968
证书编号： A214013965

建筑行业（建筑工程）甲级
电力行业（风力发电）专业甲级
风景园林工程设计专项甲级
环境工程设计专项（水污染防治工程）甲级
煤炭行业（矿井）专业乙级
化工石化医药行业乙级
电力行业乙级　　冶金行业乙级
机械行业（通用设备制造业工程）专业乙级
商务粮行业（成品油储运工程）专业乙级
轻纺行业（制盐及盐化工程、化纤工程）专业乙级
建材行业（新型建筑材料工程）专业乙级
公路行业（公路）专业乙级
市政行业乙级
农林行业（农业工程）乙级
农林行业（农业综合开发生态工程）专业乙级
环境工程（固体废物处理处置工程）专项乙级
煤炭行业（选煤厂）专业乙级
建材行业（非金属矿及原料制备工程）专业乙级

建设单位:	恭城瑶族自治县人民医院
工程名称:	恭城瑶族自治县人民医院门诊医技综合楼电力配电工程勘测设计
图　　名:	进电房电缆封堵图
设计编号：	2026ZYGXSJ-001

	姓 名	签 名
项目负责人	尹锦程	
专业负责人	尹锦程	
设计	刘超	
校对	胡振平	
审核	尹锦程	
图号	D32	
专业	电　气	
日期	2026.05	

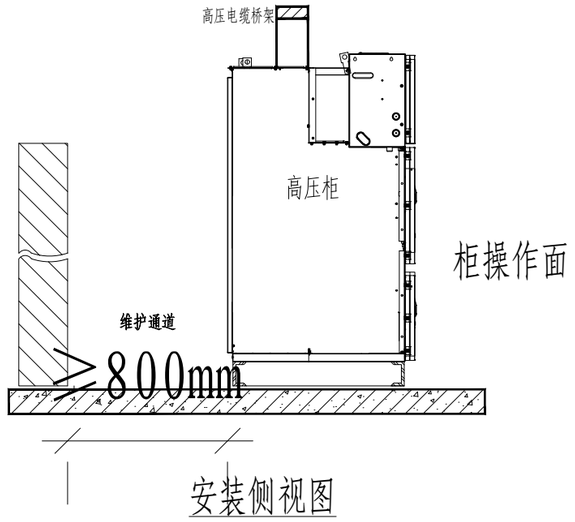

安装侧视图

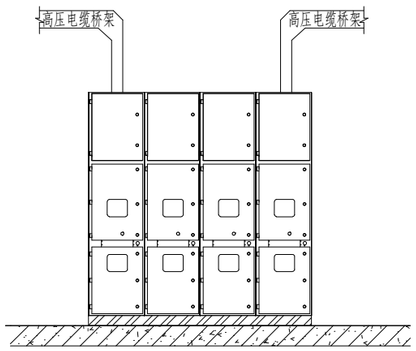

安装正视图

施工说明：

1、根据需封堵孔洞的大小估算出防火涂层板的使用量，依据电缆数量开适当大小的孔，防火隔板开口边缘与电缆间的间隙不得过大。

2、在电气柜、箱底部铺设厚度为12mm的防火板，在孔隙口及电缆周围采用有机堵料进行密实封堵。防火板与柜（箱）底板之间的嵌缝处采用有机堵料封边。在孔隙口及电缆周围采用有机堵料进行密实封堵，有机堵料厚度突出防火板面不小于20mm。防火板不能封隔到的盘柜底部空隙处，以有机堵料严密封实，有机堵料厚度突出防火板面不小于20mm，并呈几何图形，面层平整。

3、封堵完成后，应在开孔两侧的防火板表面涂刷防火涂料，干涂层厚度达到1mm。在封堵层电缆进入柜体一下3至4米范围内，缠绕3M77#防火抗电弧胶带，以防火灾蔓延。

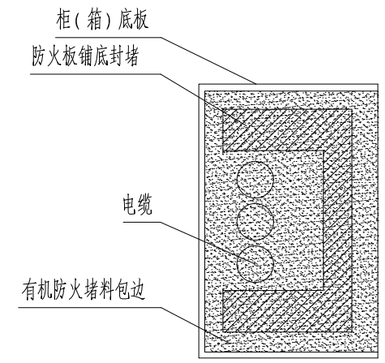

开关柜，站变装置10kV电力电缆进柜（箱）底部防火封堵平面示意图1:20

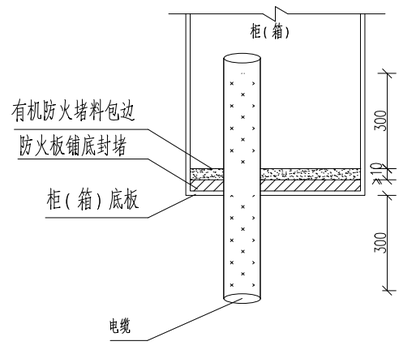

开关柜，站变装置10kV电力电缆进柜（箱）底部防火封堵剖面示意图1:20

开关柜封堵材料表

序号	名称	规格	单位	数量	备注
1	防火板	12mm	平方米	0.5	
2	有机防火堵料		kg	7.5	

中裕工程集团有限公司
Zhongyu Engineering Group Co. LTD

证书编号： A114013968
证书编号： A214013965

建筑行业（建筑工程）甲级
电力行业（风力发电）专业甲级
风景园林工程设计专项甲级
环境工程设计专项（水污染防治工程）甲级
煤炭行业（矿井）专业乙级
化工石化医药行业乙级
电力行业乙级　　冶金行业乙级
机械行业（通用设备制造业工程）专业乙级
商务粮行业（成品油储运工程）专业乙级
轻纺行业（制盐及盐化工程、化纤工程）专业乙级
建材行业（新型建筑材料工程）专业乙级
公路行业（公路）专业乙级
市政行业乙级
农林行业（农业工程）乙级
农林行业（农业综合开发生态工程）专业乙级
环境工程（固体废物处理处置工程）专项乙级
煤炭行业（选煤厂）专业乙级
建材行业（非金属矿及原料制备工程）专业乙级

建设单位:	恭城瑶族自治县人民医院
工程名称:	恭城瑶族自治县人民医院门诊医技综合楼电力配电工程勘测设计
图　　名:	10kV开关柜电缆封堵图
设计编号：	2026ZYGXSJ-001

	姓 名	签 名
项目负责人	尹锦程	
专业负责人	尹锦程	
设计	刘超	
校对	胡振平	
审核	尹锦程	
图号	D33	
专业	电　气	
日期	2026.05	

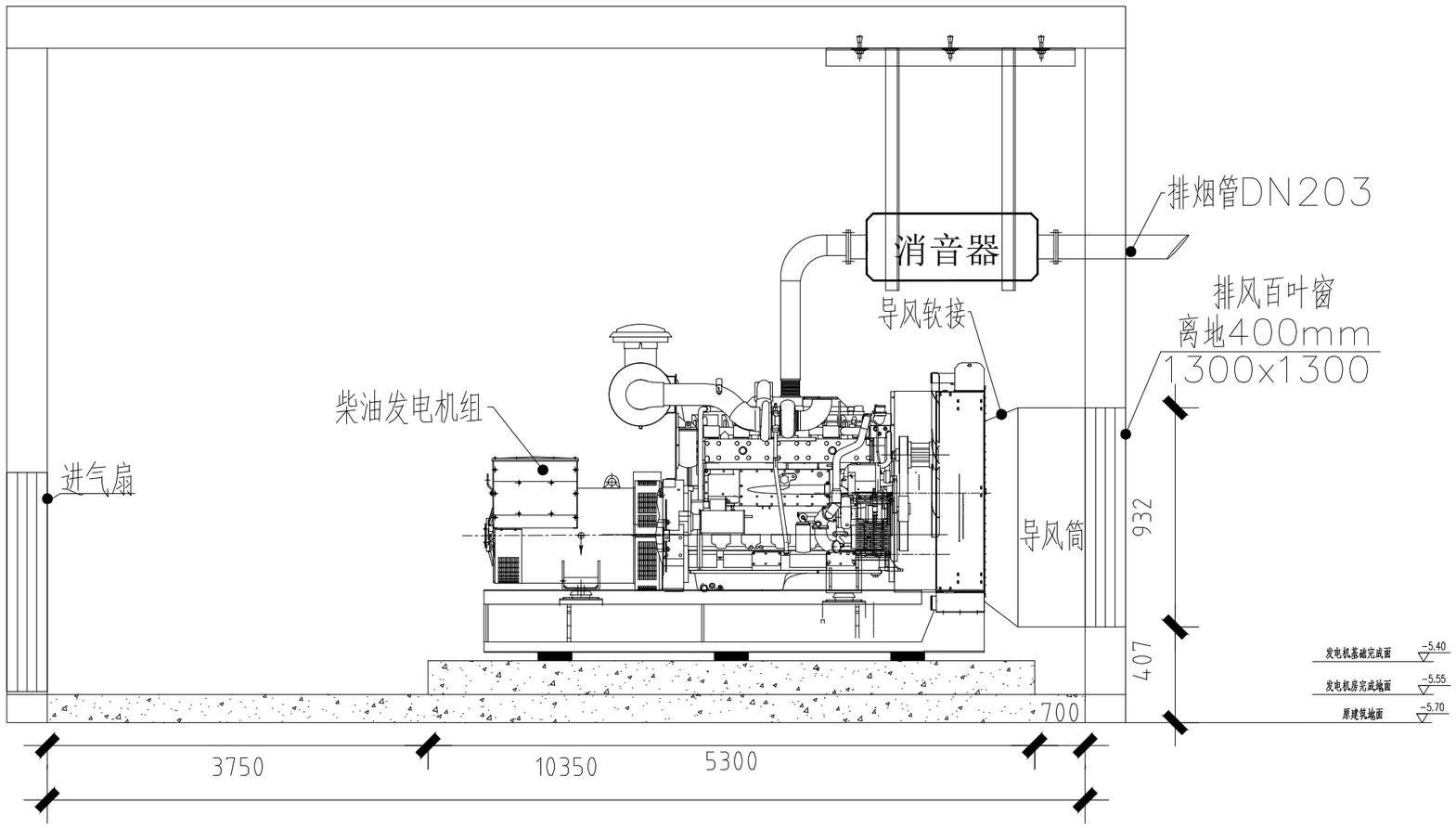

中裕工程集团有限公司
Zhongyu Engineering Group Co. LTD

证书编号： A114013968
证书编号： A214013965

建筑行业（建筑工程）甲级

电力行业（风力发电）专业甲级
风景园林工程设计专项甲级

环境工程设计专项（水污染防治工程）甲级

煤炭行业（矿井）专业乙级
化工石化医药行业乙级

电力行业乙级　　冶金行业乙级

机械行业（通用设备制造业工程）专业乙级

商务粮行业（成品油储运工程）专业乙级

轻纺行业（制盐及盐化工程、化纤工程）专业乙级

建材行业（新型建筑材料工程）专业乙级

公路行业（公路）专业乙级
市政行业乙级

农林行业（农业工程）乙级

农林行业（农业综合开发生态工程）专业乙级

环境工程（固体废物处理处置工程）专项乙级
煤炭行业（选煤厂）专业乙级

建材行业（非金属矿及原料制备工程）专业乙级

建设单位:	恭城瑶族自治县人民医院
工程名称:	恭城瑶族自治县人民医院门诊医技综合楼电力配电工程勘测设计
图　　名:	柴油发电机组安装立面图
设计编号:	2026ZYGXSJ-001

	姓 名	签 名
项目负责人	尹锦程	
专业负责人	尹锦程	
设计	刘超	
校对	胡振平	
审核	尹锦程	
图号	D34	
专业	电　气	
日期	2026.05	

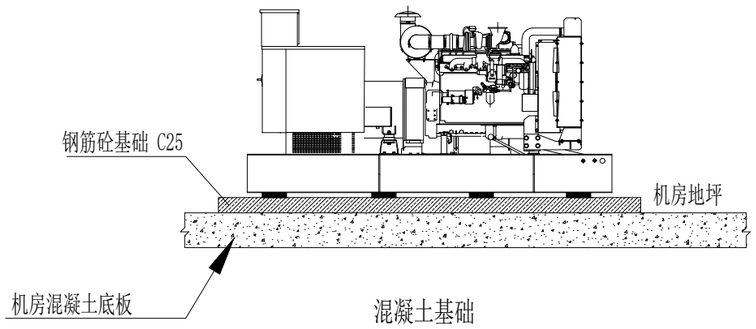

混凝土基础

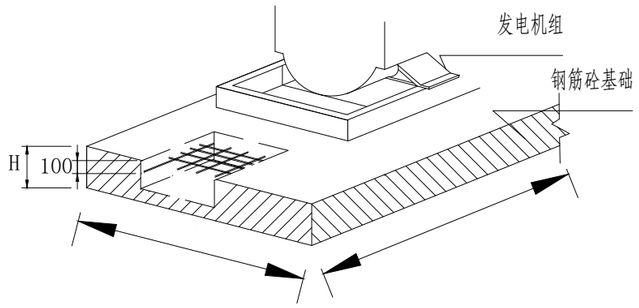

基础尺寸： 长：L=5300mm
宽：B=2500mm
高：H=200mm

机组尺寸： 长：L=4900mm
宽：B=1600mm
高：H=2200mm

发电机组基础大样图

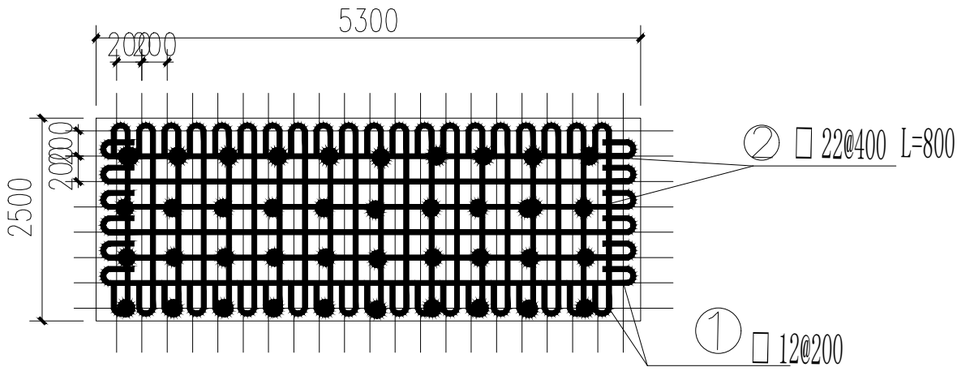

发电机组基础钢筋网安装大样图

材料统计表								
序号	名称	规格 型号	单位	数量	比重（kg/m）	单重（kg）	总重（kg）	备注
1	混凝土	C25	立方米	2.62				
2	植筋钢筋	22	根	40	2.98	2.98	119.2	
3	钢筋网横向	12	根	12	0.89	4.89	58.74	
4	钢筋网纵向	12	根	25	0.89	2.41	60.08	
5								
合计	钢筋合计（kg）	238.02			混凝土（立方米）	2.62		

说明：

1、建议采用C30混凝土，其体积配比为水泥:砂:石:水=1:1.23:3.04:0.4，坍塌度最大76mm，28天抗压强度为38Mpa;水泥密度：2403kg/m^3;

2、加强筋用φ12钢丝网或相当的材料，间距为200mm。钢筋离基础座表面至少100mm.

3、基础安装前应植筋?22，按照400mm间距安装植筋，

中裕工程集团有限公司
Zhongyu Engineering Group Co. LTD

证书编号： A114013968
证书编号： A214013965

建筑行业（建筑工程）甲级
电力行业（风力发电）专业甲级
风景园林工程设计专项甲级
环境工程设计专项（水污染防治工程）甲级
煤炭行业（矿井）专业乙级
化工石化医药行业乙级
电力行业乙级　　冶金行业乙级
机械行业（通用设备制造业工程）专业乙级
商务粮行业（成品油储运工程）专业乙级
轻纺行业（制盐及盐化工程、化纤工程）专业乙级
建材行业（新型建筑材料工程）专业乙级
公路行业（公路）专业乙级
市政行业乙级
农林行业（农业工程）乙级
农林行业（农业综合开发生态工程）专业乙级
环境工程（固体废物处理处置工程）专项乙级
煤炭行业（选煤厂）专业乙级
建材行业（非金属矿及原料制备工程）专业乙级

建设单位:	恭城瑶族自治县人民医院
工程名称:	恭城瑶族自治县人民医院门诊医技综合楼电力配电工程勘测设计
图　　名:	柴油发电机基础大样图
设计编号：	2026ZYGXSJ-001

	姓 名	签 名
项目负责人	尹锦程	
专业负责人	尹锦程	
设计	刘超	
校对	胡振平	
审核	尹锦程	
图号	D35	
专业	电　气	
日期	2026.05	

工 程 概 况 牌

工程名称：恭城县人民医院门诊医技综合楼供配电工程

建设单位：
监理单位：
施工单位：

工程建设规模

本工程包括：新建高低压配电房一座，干式变压器SCB13-10.5/1000kVA 共 2台；新建10kV电缆YJV22-8.7/15kV-3*120/220m；新建1层2列排管行车直线井X座；1层2列排管行车转角井2座，1.2m×1.2m直线井X座，1层2列排管通道X米，2层3列行车排管通道Xm。三相电能表1个。负荷控制终端1台。

X X X 单 位

安 全 生 产 牌

一、进入施工现场，必须遵守安全生产规章制度。

二、进入施工区，必须佩戴安全帽、扣好帽带，机械操作工必须佩戴防护帽。

三、在建工程中的“四口”和“五临边”必须有防护设施。

四、现场内不准赤脚，不准穿硬底鞋、高跟鞋，喇叭裤和酒后作业。

五、高空作业必须系好安全带，安全带高挂低用，高空作业严禁皮鞋或带钉的易滑鞋。

六、非操作人员不得进入施工危险区域内。

七、未经施工负责人批准，不得任意拆除架子设施及安全防护装置。

八、严禁从高空抛扔材料、工具、砖、石、建筑垃圾等一切物品。

九、架设电线必须符合《规范》规定，电气设备必须有保护接零装置。

十、施工现场的危险区域应有警示标志，夜间有照明示警

X X X 单 位

文 明 施 工 牌

一、施工现场各级管理人员必须遵守各项管理制度，做到场内整齐、卫生、安全、防火道路畅通。

二、按施工组织设计平面布置图布置材料和机具设备，设置建筑垃圾堆场，不得乱扔材料及杂物，及时清理零散物料及建筑垃圾。

三、临时占用道路必须到有关部门办理有关手续。

四、施工现场要做到道路平整、排水渠畅通，按施工组织设计平面布置图布置电路、给排水线路，做到水管不漏水，电线不漏电。

五、现场应设有男、女厕所，排污、排便等设施。

六、严禁在工地内进行吸毒、嫖娼、赌博、斗殴、盗窃等“七害”活动，违者交公安机关处理。

七、夜间施工必须通过主管部门批准并公开告示，取得社会谅解方可施工。

八、施工现场应遵守国家有关环保法规，采取措施控制现场的各种灰尘、废不排放、固体废物处理以及噪声和振动时环境保护的措施。

X X X 单 位

环 境 保 护 牌

一、坚决执行和贯彻国家和地方有关环境保护的法律、法规，杜绝环境污染和扰民：

二、清理施工垃圾，必须搭设封闭式临时专用垃圾道或采用容器吊运，严禁随意凌空抛散。施工垃圾应及时清运适量洒水减少扬尘；

三、项目部应对施工队员进行环境保护教育与培训，使所有施工人员均了解环境保护重要性及本项目部针对环境保护所做的各项措施；

四、设专人负责后勤工作，对本公司施工现场生活区进行管理，清理个个卫生死角，保持环境整洁；

五、施工现场土方作业应采取防止扬尘措施；

六、各种施工油剂、溶剂、胶水应妥善存放，严防泄露。

七、施工现场的材料和大模板等存放场地必须平整坚实。水泥和其他易飞扬的细颗粒建筑材料应密闭存放或采用覆盖等措施；

八、夜间施工应提前向周围具名及其他可能受影响的人员单位发出通知、告知具体施工时间，对施工噪音、光源可能造成的环污染程度予以说明，并请求谅解。

X X X 单 位

消 防 保 卫 牌

一、建立项目保卫领导小组和业余消防队，健全各种消防保卫制度，按施工组织设计布置现场消防保卫工作。

二、施工现场必须设置门卫，作业人员必须佩戴胸卡进出施工现场，严禁非操作人员及家属留宿施工现场。

三、严格执行动火审批制度，未经批准，任何人不得在现场使用明火。

四、严格执行易燃易爆物品的存放、保管和使用的规定，木工房等易燃场所必须工完场地清，严禁吸烟、并配备足数量的消防灭火器材。

五、严格执行施工现场临时用电安全技术规范，非电工严禁使用电器具、拉设电线。

六、每个宿舍必须设防火负责人，室内严禁卧床吸烟，烟头必须放烟灰缸或容器内。

七、必须保证消防通道、楼梯、走道及通向消防栓、水源等道路的畅通。

八、任何人不得随意移动和损坏现场设置的消防器材，发现火情、立即拔打119报警。

X X X 单 位

中裕工程集团有限公司
Zhongyu Engineering Group Co. LTD

证书编号： A114013968
证书编号： A214013965

建筑行业（建筑工程）甲级
电力行业（风力发电）专业甲级
风景园林工程设计专项甲级
环境工程设计专项（水污染防治工程）甲级
煤炭行业（矿井）专业乙级
化工石化医药行业乙级
电力行业乙级　　冶金行业乙级
机械行业（通用设备制造业工程）专业乙级
商务粮行业（成品油储运工程）专业乙级
轻纺行业（制盐及盐化工程、化纤工程）专业乙级
建材行业（新型建筑材料工程）专业乙级
公路行业（公路）专业乙级
市政行业乙级
农林行业（农业工程）乙级
农林行业（农业综合开发生态工程）专业乙级
环境工程（固体废物处理处置工程）专项乙级
煤炭行业（选煤厂）专业乙级
建材行业（非金属矿及原料制备工程）专业乙级

建设单位:	恭城瑶族自治县人民医院
工程名称:	恭城瑶族自治县人民医院门诊医技综合楼电力配电工程勘测设计
图　　名:	配电房五牌安装图
设计编号:	2026ZYGXSJ-001

	姓 名	签 名
项目负责人	尹锦程	
专业负责人	尹锦程	
设计	刘超	
校对	胡振平	
审核	尹锦程	
图号	D36	
专业	电　气	
日期	2026.05	

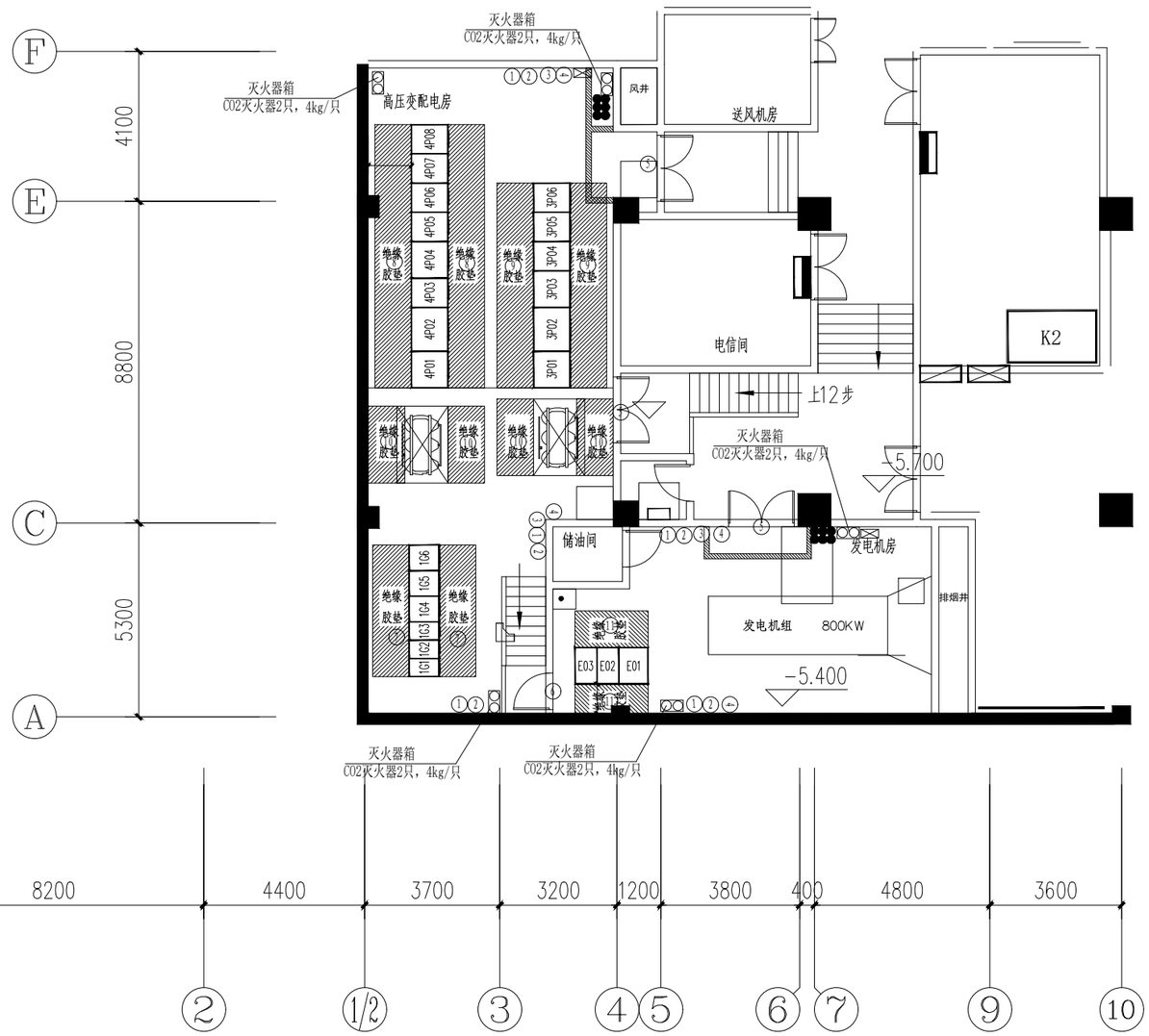

附属设施配置表

图形符号	名 称	型号,规格	数量	安装要求
①	安全警语标志牌	有机玻璃板/600×500mm	5块	挂墙/底部离地1.8米。
②	电房运行管理制度标示牌	有机玻璃板/600×500mm	5块	挂墙/底部离地1.8米。
③	电房电气一次接线图板(10kV)	有机玻璃板/520×400mm/可嵌入A3图纸	3块	挂墙/底部离地1.5米
④	电房电气一次接线图板(0.4kV)	有机玻璃板/520×400mm/可嵌入A3图纸	3块	挂墙/底部离地1.5米
⑤	防鼠挡板	硬塑板(灰色)/1800×450×4mm	2块	电房门下方安装
⑥	防鼠挡板	硬塑板(灰色)/1200×450×4mm	1块	电房门下方安装
⑦	绝缘地胶板	3600×1000×8mm(长×宽×厚)	2件	放置于环网柜前后地面
⑧	绝缘地胶板	7200×1000×8mm(长×宽×厚)	2件	放置于低压柜前后地面
⑨	绝缘地胶板	5600×1000×8mm(长×宽×厚)	2件	放置于低压柜前方地面
⑩	绝缘地胶板	2100×1000×8mm(长×宽×厚)	4件	放置于变压器前后地面
⑪	绝缘地胶板	2000×1000×8mm(长×宽×厚)	2件	放置于发电机低压柜前后地面
⑫	变压器网状遮栏	固定式(可拆卸)/高1.8米(带检修门)	7.6米	
	手提式灭火器	ABC干粉 2×4kg (配消防箱)	4箱	靠墙放置于地面
	工具箱	400×600(铝合金箱体)	3只	挂墙/底部离地1.3米
	画黄色安全警示线	线宽100mm/黄油漆	5kg	见图
	消防沙桶		12只	
其它	电房警示牌、标示牌	见Ⅱ型配电站(单层双油变独立房,配变单独一室,高、低压柜共一室,柜双列)警示牌、标示牌一览表		

注:

1.配电站相关设施配置如上表所示,详参考网公司安健环实施标准相关章节。

2..在选用油变的配电站内安装悬挂式灭火器。安装在变压器两侧的正上空,安装尺寸如图所示,喷头距变压器顶部1.5m。

中裕工程集团有限公司
Zhongyu Engineering Group Co. LTD

证书编号： A114013968
证书编号： A214013965

建筑行业（建筑工程）甲级

电力行业（风力发电）专业甲级
风景园林工程设计专项甲级

环境工程设计专项（水污染防治工程）甲级

煤炭行业（矿井）专业乙级
化工石化医药行业乙级

电力行业乙级　　冶金行业乙级

机械行业（通用设备制造业工程）专业乙级

商务粮行业（成品油储运工程）专业乙级

轻纺行业（制盐及盐化工程、化纤工程）专业乙级

建材行业（新型建筑材料工程）专业乙级

公路行业（公路）专业乙级
市政行业乙级

农林行业（农业工程）乙级

农林行业（农业综合开发生态工程）专业乙级

环境工程（固体废物处理处置工程）专项乙级

煤炭行业（选煤厂）专业乙级

建材行业（非金属矿及原料制备工程）专业乙级

建设单位:	恭城瑶族自治县人民医院
工程名称:	恭城瑶族自治县人民医院门诊医技综合楼电力配电工程勘测设计
图　　名:	配电站安健环设施平面布置大样图
设计编号:	2026ZYGXSJ-001

	姓 名	签 名
项目负责人	尹锦程	
专业负责人	尹锦程	
设计	刘超	
校对	胡振平	
审核	尹锦程	
图号	D37	
专业	电　气	
日期	2026.05	

Ⅱ型配电站警示牌、标示牌一览表

序号	名 称	材 料 / 规 格	单位	数量	安 装 要 求
01	电房门名称牌	铝型材丝印(户外漆)/400×320mm	块	4	安装在电房门左扇门上(户外正视),单扇门时不用区分左右。
02	"门口一带严禁停放车辆、堆放杂物"禁止标志牌	铝型材丝印(户外漆)/300×240mm	块	4	安装在电房门左扇门上(户外正视),单扇门时不用区分左右。
03	"未经许可 不得入内"禁止标志牌	铝型材丝印(户外漆)/300×240mm	块	4	安装在电房门左扇门上(户外正视),单扇门时不用区分左右。
04		有机片丝印(底部带磁吸)/300×240mm	块	2	安装在电房内变压器护栏外侧,牌中间离地1.4米。
05	"止步 高压危险"警告标志牌	铝型材丝印(户外漆)/300×240mm	块	4	安装在电房门左扇门上(户外正视),单扇门时不用区分左右。
06		有机片丝印(底部带磁吸)/300×240mm	块	2	安装在电房内变压器护栏外侧,牌中间离地1.4米。
07	"禁止烟火"禁止标志牌	有机片丝印/300×240mm	块	3	安装在电房内显眼墙壁上
08		有机片丝印(底部带磁吸)/300×240mm	块	2	安装在电房内变压器护栏外侧,牌中间离地1.4米。
09	变压器标志牌	有机片丝印(底部带磁吸)/320×200mm	块	2	安装在电房内变压器护栏外侧,牌中间离地1.4米。
10	"注意通风"指令标志牌	有机片丝印/300×240mm	块	3	安装在电房内显眼墙壁上
11	"紧急出口"标志牌	有机片丝印/350×300mm	块	3	安装在电房内门口附近显眼墙壁上
12	"灭火器"标志牌	有机片丝印/350×300mm	块	2	安装在电房内灭火器存放位置上方墙壁
13	"临时接地线固定接地端"标志牌	反光铝板丝印/A50mm(等边三角形)	块	6	安装在电房内固定接地头位置
14	"不同电源 禁止合闸"警告标志牌	有机片丝印(底部带磁吸)/300×240mm	块	2	在配电柜上对应挂装,未使用的标志牌存放在工具箱中。
15	"禁止合闸 有人工作"警告标志牌	有机片丝印(底部带磁吸)/300×240mm	块	2	在配电柜上对应挂装,未使用的标志牌存放在工具箱中。
16	"禁止合闸 线路有人工作"警告标志牌	有机片丝印(底部带磁吸)/200×160mm	块	5	在配电柜上对应挂装,未使用的标志牌存放在工具箱中。
17	"已送电"标志牌	有机片丝印(底部带磁吸)/200×80mm	块	6	在配电柜上对应挂装,未使用的标志牌存放在工具箱中。
18	"母线带电 开关备用"标志牌	有机片丝印(底部带磁吸)/200×160mm	块	3	在配电柜上对应挂装,未使用的标志牌存放在工具箱中。
19	电柜面板操作指示标志牌	采用光面贴纸标签机打印制作	平方米	5	粘贴在配电柜面板相应位置(包括开关柜名称、电压等级、仪表、指示灯、按钮、旋钮、操作孔等标志)
20	电缆终端头标志牌	电缆标签牌(标签机)或有机片丝印/50×25mm	块	4	挂在电缆手指套下方位置(数量按需配置)

注:

1.详参考网公司安健环实施标准相关章节。

中裕工程集团有限公司
Zhongyu Engineering Group Co. LTD

证书编号: A114013968
证书编号: A214013965

建筑行业(建筑工程)甲级
电力行业(风力发电)专业甲级
风景园林工程设计专项甲级
环境工程设计专项(水污染防治工程)甲级
煤炭行业(矿井)专业乙级
化工石化医药行业乙级
电力行业乙级 冶金行业乙级
机械行业(通用设备制造业工程)专业乙级
商务粮行业(成品油储运工程)专业乙级
轻纺行业(制盐及盐化工程、化纤工程)专业乙级
建材行业(新型建筑材料工程)专业乙级
公路行业(公路)专业乙级
市政行业乙级
农林行业(农业工程)乙级
农林行业(农业综合开发生态工程)专业乙级
环境工程(固体废物处理处置工程)专项乙级
煤炭行业(选煤厂)专业乙级
建材行业(非金属矿及原料制备工程)专业乙级

建设单位:	恭城瑶族自治县人民医院
工程名称:	恭城瑶族自治县人民医院门诊医技综合楼电力配电工程勘测设计
图 名:	警示牌、标示牌一览表
设计编号:	2026ZYGXSJ-001

	姓 名	签 名
项目负责人	尹锦程	
专业负责人	尹锦程	
设计	刘超	
校对	胡振平	
审核	尹锦程	
图号	D38	
专业	电 气	
日期	2026.05	

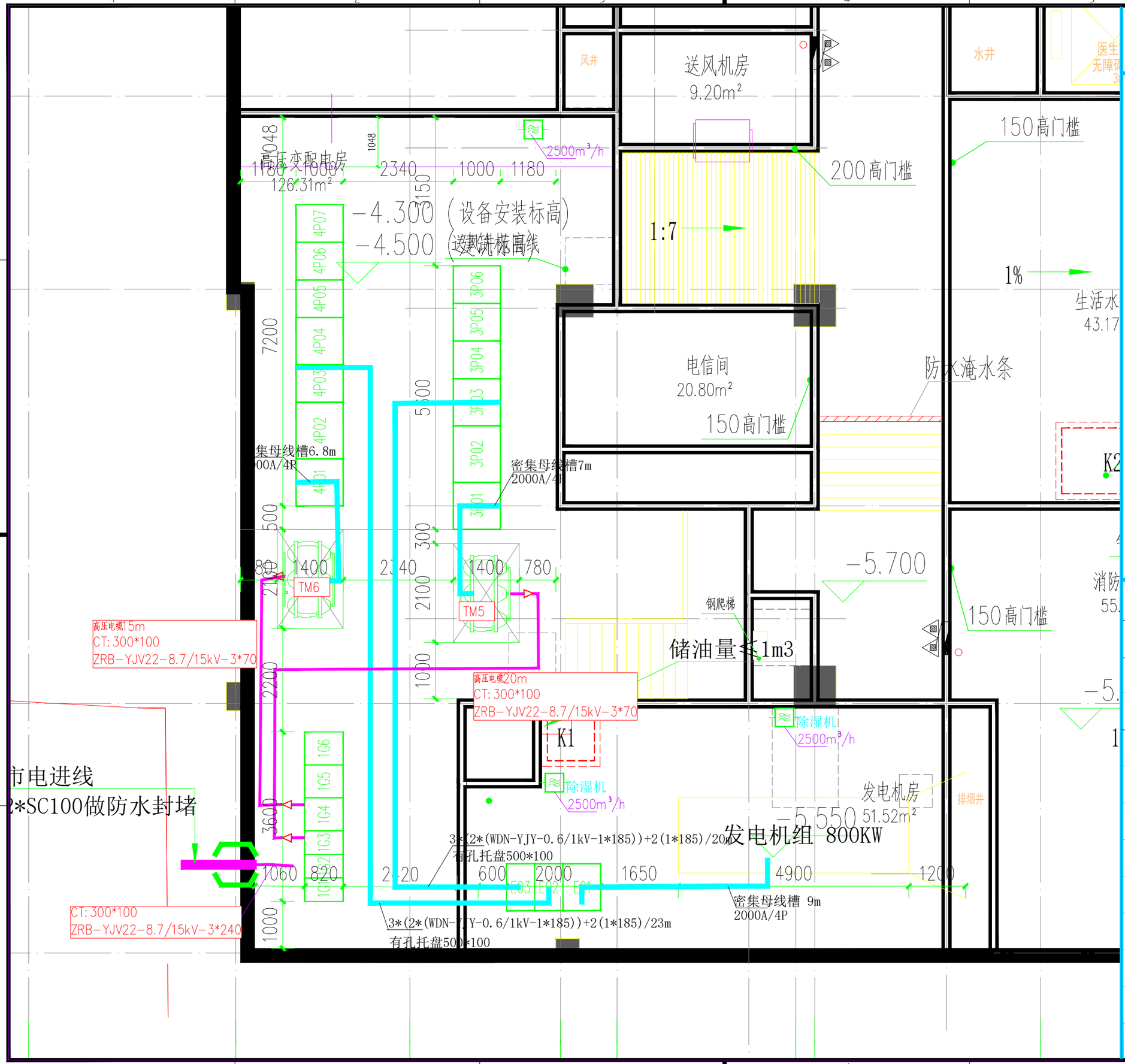

中裕工程集团有限公司

Zhongyu Engineering Group Co. LTD

证书编号： A114013968
证书编号： A214013965

建筑行业（建筑工程）甲级

电力行业（风力发电）专业甲级
风景园林工程设计专项甲级

环境工程设计专项（水污染防治工程）甲级

煤炭行业（矿井）专业乙级
化工石化医药行业乙级

电力行业乙级　　冶金行业乙级

机械行业（通用设备制造业工程）专业乙级

商务粮行业（成品油储运工程）专业乙级

轻纺行业（制盐及盐化工程、化纤工程）专业乙级

建材行业（新型建筑材料工程）专业乙级

公路行业（公路）专业乙级
市政行业乙级

农林行业（农业工程）乙级

农林行业（农业综合开发生态工程）专业乙级

环境工程（固体废物处理处置工程）专项乙级

煤炭行业（选煤厂）专业乙级

建材行业（非金属矿及原料制备工程）专业乙级

建设单位：恭城瑶族自治县人民医院

工程名称：恭城瑶族自治县人民医院门诊医技综合楼电力配电工程勘测设计

图　　名：高、低压配电房设备布置图

设计编号：2026ZYGXSJ-001

	姓 名	签 名
项目负责人	尹锦程	
专业负责人	尹锦程	
设计	刘超	
校对	胡振平	
审核	尹锦程	
图号	D39	
专业	电　气	
日期	2026.05	



中裕工程集团有限公司
Zhongyu Engineering Group Co. LTD

证书编号： A114013968
证书编号： A214013965

建筑行业（建筑工程）甲级
电力行业（风力发电）专业甲级
风景园林工程设计专项甲级
环境工程设计专项（水污染防治工程）甲级
煤炭行业（矿井）专业乙级
化工石化医药行业乙级
电力行业乙级　　冶金行业乙级
机械行业（通用设备制造业工程）专业乙级
商务粮行业（成品油储运工程）专业乙级
轻纺行业（制盐及盐化工程、化纤工程）专业乙级
建材行业（新型建筑材料工程）专业乙级
公路行业（公路）专业乙级
市政行业乙级
农林行业（农业工程）乙级
农林行业（农业综合开发生态工程）专业乙级
环境工程（固体废物处理处置工程）专项乙级
煤炭行业（选煤厂）专业乙级
建材行业（非金属矿及原料制备工程）专业乙级

建设单位：	恭城瑶族自治县人民医院
工程名称：	恭城瑶族自治县人民医院门诊医技综合楼电力配电工程勘测设计
图　　名：	高、低压配电房电缆沟布置图
设计编号：	2026ZYGXSJ-001

	姓 名	签 名
项目负责人	尹锦程	
专业负责人	尹锦程	
设计	刘超	
校对	胡振平	
审核	尹锦程	
图号	D40	
专业	电　气	
日期	2026.05	

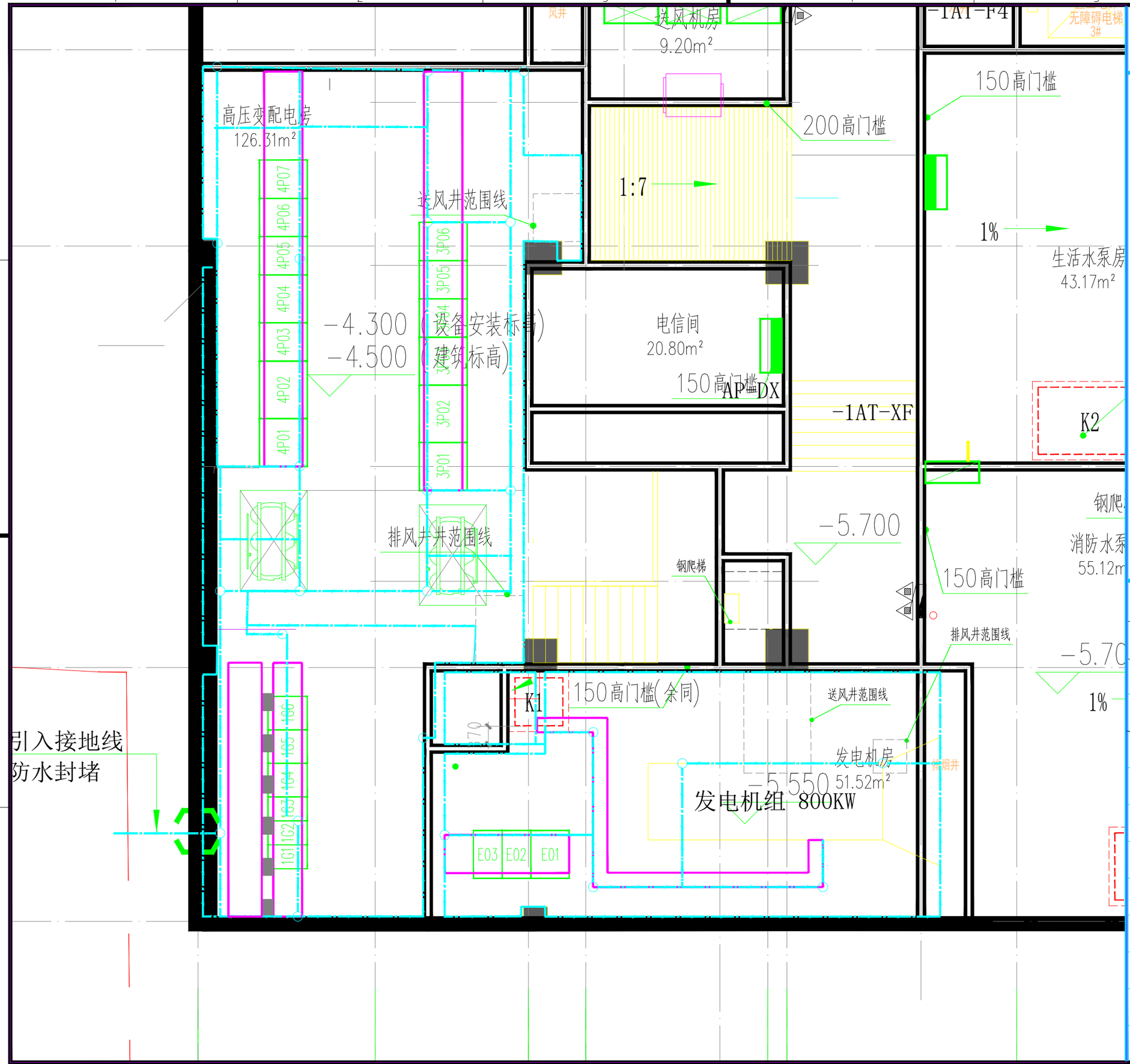

中裕工程集团有限公司

Zhongyu Engineering Group Co. LTD

证书编号： A114013968
证书编号： A214013965

建筑行业（建筑工程）甲级

电力行业（风力发电）专业甲级
风景园林工程设计专项甲级

环境工程设计专项（水污染防治工程）甲级

煤炭行业（矿井）专业乙级
化工石化医药行业乙级

电力行业乙级　　冶金行业乙级

机械行业（通用设备制造业工程）专业乙级

商务粮行业（成品油储运工程）专业乙级

轻纺行业（制盐及盐化工程、化纤工程）专业乙级

建材行业（新型建筑材料工程）专业乙级

公路行业（公路）专业乙级
市政行业乙级

农林行业（农业工程）乙级

农林行业（农业综合开发生态工程）专业乙级

环境工程（固体废物处理处置工程）专项乙级
煤炭行业（选煤厂）专业乙级

建材行业（非金属矿及原料制备工程）专业乙级

建设单位：	恭城瑶族自治县人民医院
工程名称：	恭城瑶族自治县人民医院门诊医技综合楼电力配电工程勘测设计
图　　名：	高、低压配电房接地布置图
设计编号：	2026ZYGXSJ-001

	姓 名	签 名
项目负责人	尹锦程	
专业负责人	尹锦程	
设计	刘超	
校对	胡振平	
审核	尹锦程	
图号	D41	
专业	电　气	
日期	2026.05	

灭火器箱
CO2灭火器2只，4kg/只

灭火器箱
CO2灭火器2只，4kg/只

高压变配电房
126.31m²

1180

4P07
4P06
4P05
4P04
4P03
4P02
4P01

绝缘胶垫

送风井范围线

3P06
3P05
3P04
3P03
3P02
3P01

−4.500（设备安装标高）
−4.500（建筑标高）

风井

送风机房
9.20m²

1:7

电信间
20.80m²

150高门槛

200高门槛

水井

医生电梯
无障碍电梯
3#

150高门槛

紫外线消毒

变频加压供水

1%

生活水泵房
生活水箱17m²
有效容积10.5m³
2.5×3.0×2.0(1.4)

K2

钢爬梯

消防水泵房
55.12m²

−5.700

150高门槛

排风井范围线

1m3

钢爬梯

K1

150高门槛(余同)

送风井范围线

发电机房
51.52m²

−5.550

储油量不大于1m³
采用耐火极限不低于
3.00h的防火隔墙

发电机组 800KW

排烟井

−5.700

1%

消稳

1G6
1G5
1G4
1G3
1G2
1G1

E03 E02 E01

150高门槛

进线
.00做防水封堵

灭火器箱
02灭火器2只，4kg/只

中裕工程集团有限公司
Zhongyu Engineering Group Co. LTD

证书编号： A114013968
证书编号： A214013965

建筑行业（建筑工程）甲级
电力行业（风力发电）专业甲级
风景园林工程设计专项甲级
环境工程设计专项（水污染防治工程）甲级
煤炭行业（矿井）专业乙级
化工石化医药行业乙级
电力行业乙级　　冶金行业乙级
机械行业（通用设备制造业工程）专业乙级
商务粮行业（成品油储运工程）专业乙级
轻纺行业（制盐及盐化工程、化纤工程）专业乙级
建材行业（新型建筑材料工程）专业乙级
公路行业（公路）专业乙级
市政行业乙级
农林行业（农业工程）乙级
农林行业（农业综合开发生态工程）专业乙级
环境工程（固体废物处理处置工程）专项乙级
煤炭行业（选煤厂）专业乙级
建材行业（非金属矿及原料制备工程）专业乙级

建设单位：恭城瑶族自治县人民医院

工程名称：恭城瑶族自治县人民医院门诊医技综合楼电力配电工程勘测设计

图　　名：高、低压配电房绝缘胶垫布置图

设计编号：2026ZYGXSJ-001

	姓名	签名
项目负责人	尹锦程	
专业负责人	尹锦程	
设计	刘超	
校对	胡振平	
审核	尹锦程	
图号	D42	
专业	电　气	
日期	2026.05	

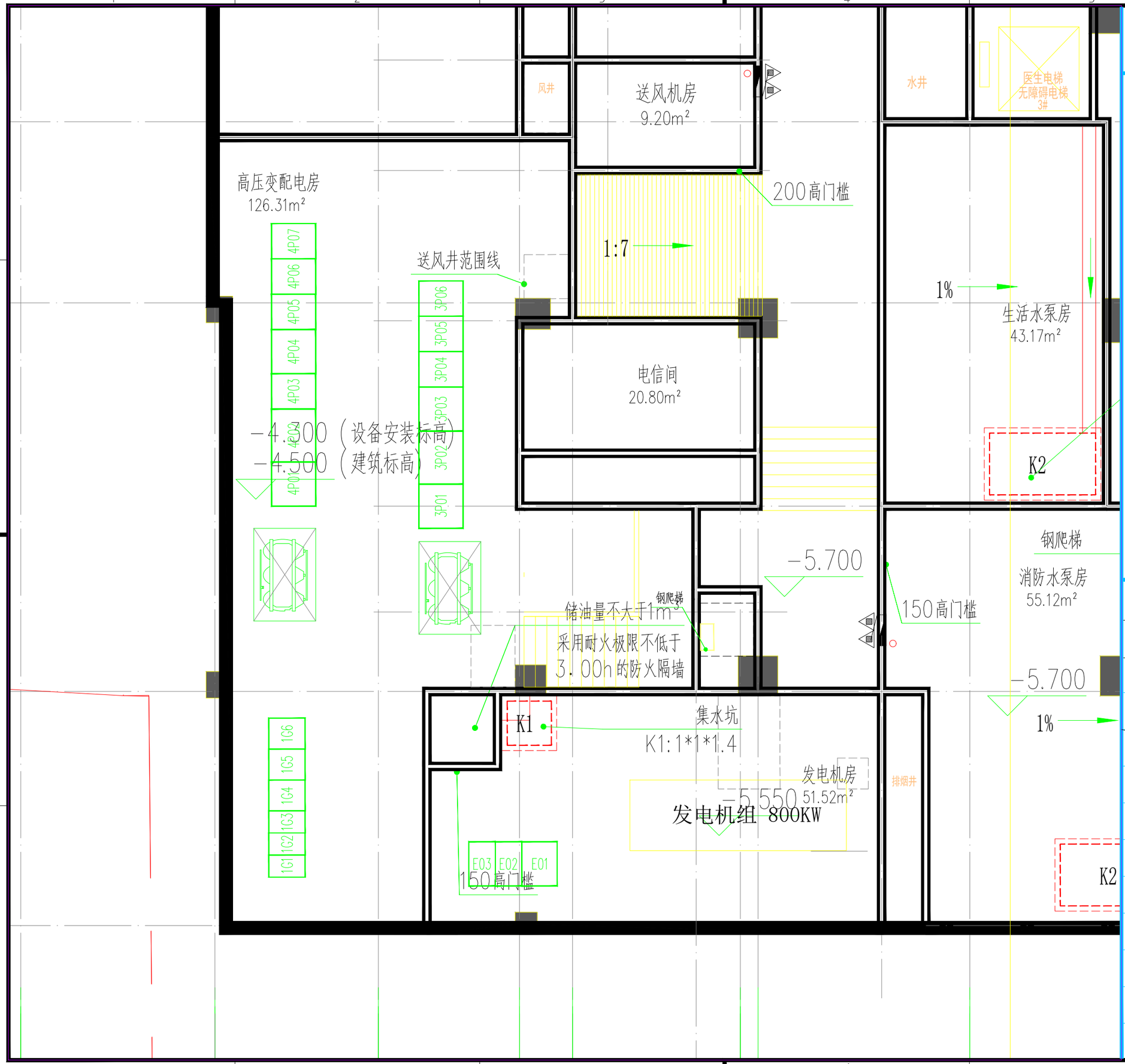

中裕工程集团有限公司
Zhongyu Engineering Group Co. LTD

证书编号： A114013968
证书编号： A214013965

建筑行业（建筑工程）甲级
电力行业（风力发电）专业甲级
风景园林工程设计专项甲级
环境工程设计专项（水污染防治工程）甲级
煤炭行业（矿井）专业乙级
化工石化医药行业乙级
电力行业乙级　　冶金行业乙级
机械行业（通用设备制造业工程）专业乙级
商务粮行业（成品油储运工程）专业乙级
轻纺行业（制盐及盐化工程、化纤工程）专业乙级
建材行业（新型建筑材料工程）专业乙级
公路行业（公路）专业乙级
市政行业乙级
农林行业（农业工程）乙级
农林行业（农业综合开发生态工程）专业乙级
环境工程（固体废物处理处置工程）专项乙级
煤炭行业（选煤厂）专业乙级
建材行业（非金属矿及原料制备工程）专业乙级

建设单位：	恭城瑶族自治县人民医院
工程名称：	恭城瑶族自治县人民医院门诊医技综合楼电力配电工程勘测设计
图　　名：	高、低压配电房防水门闸、排水布置图
设计编号：	2026ZYGXSJ-001

	姓　名	签　名
项目负责人	尹锦程	
专业负责人	尹锦程	
设计	刘超	
校对	胡振平	
审核	尹锦程	
图号	D43	
专业	电　气	
日期	2026.05	

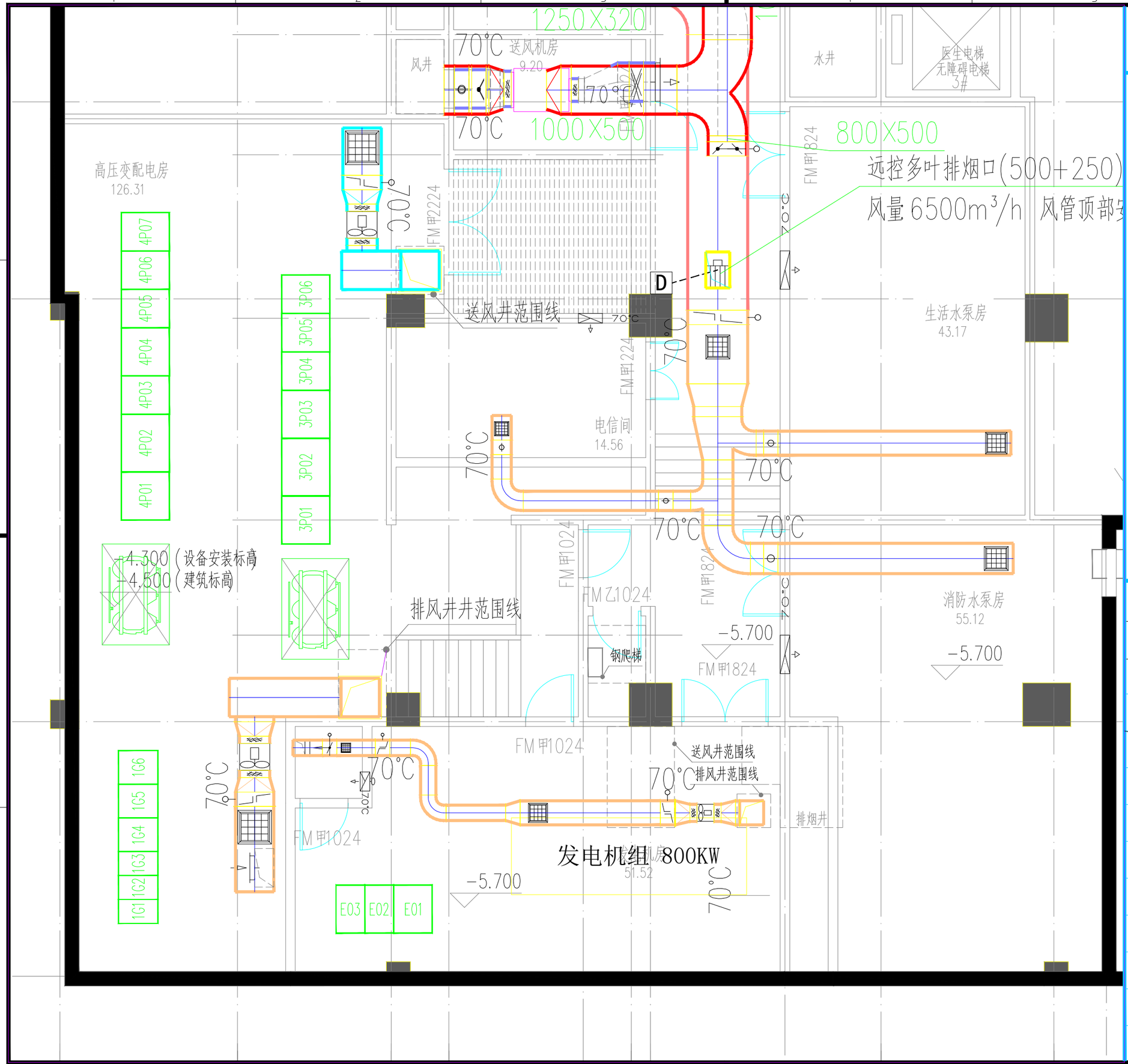

中裕工程集团有限公司
Zhongyu Engineering Group Co. LTD

证书编号： A114013968
证书编号： A214013965

建筑行业（建筑工程）甲级
电力行业（风力发电）专业甲级
风景园林工程设计专项甲级
环境工程设计专项（水污染防治工程）甲级
煤炭行业（矿井）专业乙级
化工石化医药行业乙级
电力行业乙级　　冶金行业乙级
机械行业（通用设备制造业工程）专业乙级
商务粮行业（成品油储运工程）专业乙级
轻纺行业（制盐及盐化工程、化纤工程）专业乙级
建材行业（新型建筑材料工程）专业乙级
公路行业（公路）专业乙级
市政行业乙级
农林行业（农业工程）乙级
农林行业（农业综合开发生态工程）专业乙级
环境工程（固体废物处理处置工程）专项乙级
煤炭行业（选煤厂）专业乙级
建材行业（非金属矿及原料制备工程）专业乙级

建设单位：	恭城瑶族自治县人民医院
工程名称：	恭城瑶族自治县人民医院门诊医技综合楼电力配电工程勘测设计
图　　名：	高、低压配电房进、排风布置图
设计编号：	2026ZYGXSJ-001

	姓 名	签 名
项目负责人	尹锦程	
专业负责人	尹锦程	
设计	刘超	
校对	胡振平	
审核	尹锦程	
图号	D44	
专业	电　气	
日期	2026.05	

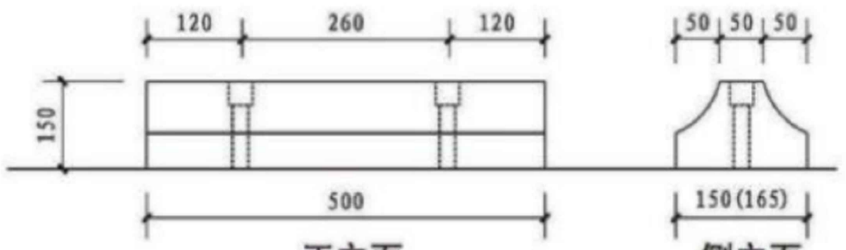

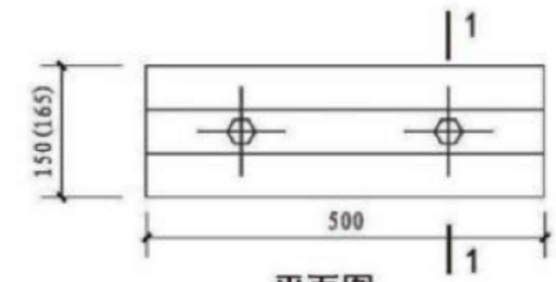

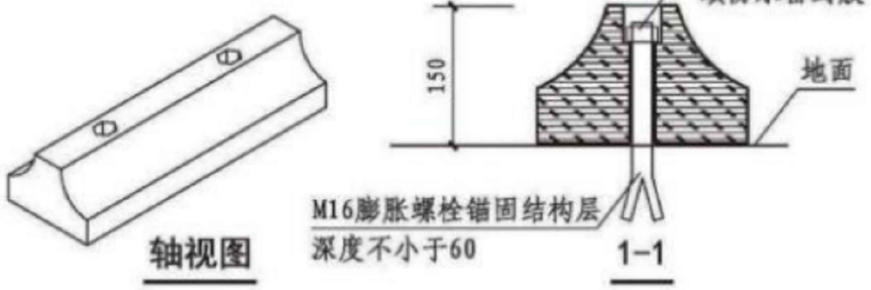

① 短式橡塑车挡详图(一)

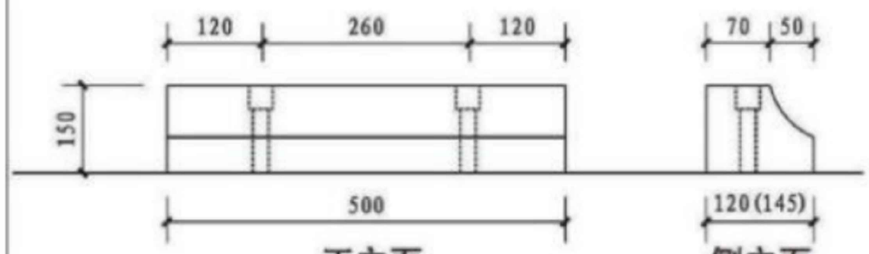

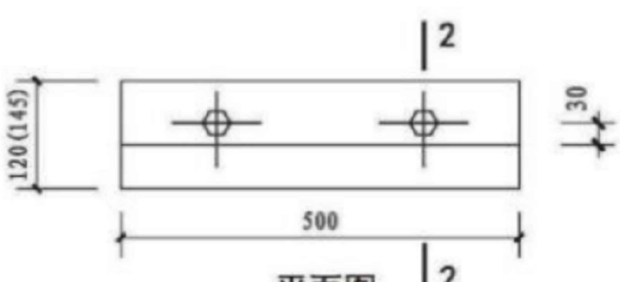



② 短式橡塑车挡详图(二)

注：橡塑车挡为成品。

车挡详图									图集号	17J927-1
审核	郭晋生		校对	刘肖肖		设计	惠珂璟		页	3-7

中裕工程集团有限公司
Zhongyu Engineering Group Co. LTD

证书编号： A114013968
证书编号： A214013965

建筑行业（建筑工程）甲级
电力行业（风力发电）专业甲级
风景园林工程设计专项甲级
环境工程设计专项（水污染防治工程）甲级
煤炭行业（矿井）专业乙级
化工石化医药行业乙级
电力行业乙级　　冶金行业乙级
机械行业（通用设备制造业工程）专业乙级
商务粮行业（成品油储运工程）专业乙级
轻纺行业（制盐及盐化工程、化纤工程）专业乙级
建材行业（新型建筑材料工程）专业乙级
公路行业（公路）专业乙级
市政行业乙级
农林行业（农业工程）乙级
农林行业（农业综合开发生态工程）专业乙级
环境工程（固体废物处理处置工程）专项乙级
煤炭行业（选煤厂）专业乙级
建材行业（非金属矿及原料制备工程）专业乙级

建设单位：	恭城瑶族自治县人民医院
工程名称：	恭城瑶族自治县人民医院门诊医技综合楼电力配电工程勘测设计
图　　名：	防水淹车挡闸门大样图
设计编号：	2026ZYGXSJ-001

	姓　名	签　名
项目负责人	尹锦程	
专业负责人	尹锦程	
设计	刘超	
校对	胡振平	
审核	尹锦程	
图号	D45	
专业	电　气	
日期	2026.05	