施 工 图 封 面

工程名称：2026年桂林市道路交通设施新增和维护项目

建设单位：桂林市公安局交通管理支队

专　　业：　　市政工程

工 程 号：　GXHH-GLC-2026

广西壮族自治区工程勘察设计出图专用章
广西汉华工程技术咨询集团有限公司(1)
资质证书编号 A145013032
广西壮族自治区住房和城乡建设厅监制
有效期至二〇二六年十二月三十一日

市政
编号：20011
施工图技术审查专用章
广西中核审图有限公司
有效期至：2026年10月24日
广西壮族自治区住房和城乡建设厅监制

设计日期：　2026 年 1 月

广西汉华工程技术咨询集团有限公司
Guangxi Hanhua Engineering Technology Consulting Group Co.,Ltd

序号 No.	说明书或图纸名称 Spec. or Dwg. Name	图号 Dwg. No.	图纸规格 An × Pages	新旧分别 Kind	折合 Equal A1	附注 Remark
0	目录	JS-00	A4			
1	说明	JTS-SM	A3			
2	工程数量表(一)、(二)	JTS-01-1、2	A3			
3	单柱式标志杆、标志牌及基础大样图	JIS-02	A3			
4	标志版面大样图	JTS-03	A3			
5	测速标志版面做法大样图	JTS-04	A3			
6	标线大样图（一）、（二）、（三）	JTS-05-1~3	A3			
7	反光隔离柱大样图	JTS-06	A3			
8	1m高活动式隔离护栏大样图	JTS-07	A3			
9	1250mm高活动式隔离护栏大样图	JTS-08	A3			
10	活动式桂花图案隔离护栏大样图	JTS-09	A3			
11	直埋式山水图案隔离护栏大样图	JTS-10	A3			
12	活动式简易分道隔离护栏大样图	JTS-11	A3			
13	京式隔离护栏大样图	JTS-12	A3			
14	单悬臂式标志杆及基础大样图	JTS-13	A3			
15	单悬臂式F型标志杆及基础大样图	JTS-14-1-3	A3			
16	单柱式人行横道灯杆结构大样图	JTS-15	A3			
17	单悬臂信号灯杆（监控杆）结构图（一）、（二）	JTS-16	A3			
18	一体化人行横道灯结构大样图	JTS-17、18	A3			
19	混凝土隔离墩及栏杆做法大样图	JTS-19、20	A3			
20	减速带结构大样图	JTS-21	A3			
21	过街管线、检查井大样图	JTS-22、23	A3			

广西壮族自治区工程勘察设计出图专用章
广西汉华工程技术咨询集团有限公司(1)
资质证书编号 A145013032
广西壮族自治区住房和城乡建设厅监制
有效期至二〇二六年十二月三十一日

＊本图纸的版权属广西汉华建筑设计有限公司所有，不得用于本工程以外范围。
＊本图纸需手续齐全方可用于施工，
＊本图须加盖本公司出图签章，否则一律无效。

翻　译 Translation

校　核 T. Ch.

项目负责人 Item. Prin	张耀安　吴波平	张耀安 吴波平	工程号 Pjt .No.	GXHH-GL01-2026	专　业 Dept.	市政工程
专业负责人 Chief	吴波平	吴波平	建设单位 Client	桂林市公安局交通管理支队	图　号 Dwg. No.	ML01
审　定 Approved	张耀安	张耀安	工程名称 Project	2026年桂林市道路交通设施新增和维护项目	阶　段 Stage	施工图
审　核 Examined	吴波平	吴波平	子项目名称 Sub Item		比　例 Scale	见图
校　对 Checked	时　勇	时勇	图纸名称 Title	图纸目录	日　期 Date	2026.1
设　计 Designed	于智燕	于智燕	广西汉华工程技术咨询集团有限公司 Guangxi Hanhua Engineering Technology Consulting Group Co.,Ltd			

工程设计资质（证号　A145013032）：建筑行业（建筑工程）甲级、风景园林工程设计专项甲级
工程设计资质（证号　A245013039）：市政行业给水/排水/道路/桥梁工程乙级、公路行业公路丙级
城乡规划编制资质（证号　桂自资规乙字23450019）：乙级
工程勘察岩土工程专业（勘察）资质（证号　B245021576）：乙级

2026年桂林市道路交通设施新增和维护项目说明

1　交通安全设施施工

1.1　施工依据及技术标准

1.1.1　设计依据

根据相关规范要求

1.1.2　标准规范

1）、《中华人民共和国工程建设标准强制性条文（城市建设部分）》

2）、《城市道路工程设计规范》（CJJ37-2016）

3）、《中华人民共和国道路交通管理条例》

4）、《城市道路交通设施设计规范》（GB50688-2011）

5）、《道路交通标志和标线》第1部分总则（GB5768.1-2009）

第2部分道路交通标志（GB5768.2-2009）

第3部分道路交通标线（GB5768.3-2009）

6）、《城市道路交通标志和标线设置规范》（GB51038-2015）

7）、《城市综合交通体系规划标准》GB/T51328-2018。

8）、《道路交通信号灯设置与安装规范》（GB14886-2016）

9）、《道路交通信号控制机》（GB25280-2016）

10）、《视频安防监控系统工程设计规范》（GB50395-2007）

11）、《无障碍设计规范》（GB50763-2012）

12）、现行相关国家标准及行业标准和指标建议（桂林市公安局交警支队）

2　交通标志标线

2.1　交通标线设置

道路交通标线是由标划于路面上的各种线条、箭头、文字等所构成的交通安全设施。它的作用是管制和引导交通。可以与交通标志配合使用，也可单独使用。

2.1.1　交通标线的布设原则

通过合理布设标线、导向箭头，确保车流分道行驶，使交通标线与交通标志相配合，科学合理地诱导交通流，达到交通有序，安全和畅通的目的。

2.1.2　交通标线的平面布设

按照《城市道路交通标志和标线设置规范》（GB51038-2015）的布设原则，本项目布设的交通标线类型有：可跨越同向车行道分界线、车行道边缘线、机非隔离线、不可跨越对向车行道分界线、停止线、人行横道线等。连续设置的实线类标线，应每隔15m左右设置排水缝，其他标线有可能阻水时，应沿排水方向设置排水缝，排水缝宽度一般为3cm～5cm。实际施划结合实际情况根据交警部门意见准。

具体为：　指示标线

1）可跨越同向车道分界线：采用白色虚线，线段长200cm，线间距400cm，线宽15cm。

2）可跨越对向车行道分界线：采用双黄色虚线，线段长400cm，线间距600cm，线宽15cm。

3）车行道边缘线：采用白色单实线，线宽15cm。

4）同向机非隔离线：采用白色单实线，线宽15cm。

5）左弯待转区线：采用白色虚线，线段长50cm，线间距50cm，线宽15cm。

6）导向车道线：采用白色单实线，线宽15cm。

7）人行横道线：采用白色单实线，宽度为5m，线宽40cm，间隔60cm。

8）人行横道预告标志线：采用白色菱形，菱形宽150cm，长300cm，线宽20cm。

9）向箭头：表示车辆的行驶方向，主要用于交叉道口的导向车道内及对渠化交通的引导，颜色为白色，箭头的高度为450cm。

10）非机动车道路面标记：采用白色路面图形标记，宽200cm，长124cm。

11）网状线：禁止车辆以任何原因在该区域停车行驶，保护行人安全。颜色为黄色实线，线宽45cm。

12）车行道横向减速标线：横向布置于机动车道内，警告车道驾驶人前方应减速。

13）路面限速标记：椭圆形

禁止标线

1）禁止跨越对向车行道分界线：采用黄色双实线，线宽15cm，线间距50cm。

2）禁止跨越同向车行道分界线：采用白色单实线，线宽15cm。

3）停止线：采用白色单实线，线宽40cm，距离人行横道200cm。

4）停车让行线：由两条白色平行实线和一个白色"停"字组成，实线宽20cm，间距20cm，"停"字宽为100cm，高为250cm，距离白色平行实线2.5m。

5）减速让行线：由两条白色平行虚线和一个白色倒三角形组成，虚线线段及间隔长分别为60cm和20cm，线宽为20cm，线间距为20cm；倒三角形底宽为180cm，高为450cm，底线宽60cm，腰线宽22.5cm，距白色平行虚线2m。

6）导流线：为白色V型线，外围线宽15cm，内部填充线宽40cm，间隔为100cm，倾斜角为45°。

2.1.3　交通标线材料的选择

标线采用热熔型涂料、或双组份根据建设单位要求施划，按《路面标线涂料》（JT/T280-2004）的要求，具备与路面粘结力强干燥迅速，以及良好的耐磨性、持久性、抗滑性等特点。标线施工验收时要达到黑夜具备白天一样的清晰度，而且要使用寿命长，反光效果好。路面标线所用材料应符合《路面标线涂料》（JT/T280—2004）的规定；路面标线涂料的色度性能，其色品坐标和反射比（或亮度因数）应符合《路面标线涂料》（JT/T280-2004）图2中规定的范围，反光标线逆反射系数(cd．1x－1．m－2）检验标准：白色标线≥150，黄色标线≥100。“标线应使用抗滑材料，抗滑值应不小于45BPN。”。满足（GB51038-2015第11.3.4、11.3.7条）要求。

2.2　交通标志的设置

道路交通标志是用图形符号、颜色和文字向交通参与者传递特定信息，用于管理交通的设施。

2.2.1　交通标志的设置原则

交通标志平面布设按照《道路交通标志和标线》（GB5768-2009），力求作到各类标志齐全、明确清晰、功能完整，通过对驾驶员适时、准确的诱导，将道路快速、舒适、安全的效能充分发挥出来。在标志布设中，主要遵循的原则有：

1）以不熟悉本地路网的驾驶员为对象。

2）标志设置合理有效，避免信息过载引起驾驶员眼花缭乱，影响标志功能的发挥。

3）注意版面注记及结构形式与道路线形、环境等其它沿线设施的协调配合，以满足视觉及美观要求。

4）注意“交通标志及其支架不得侵入道路建筑限界，其版面信息不得被其他物体遮挡。”。

2.2.2　交通标志平面布设

本道路交通标志的布置主要有以下几类：

1）指示标志：指示道路使用者交通行为时，应设置指示标志。

2）禁令标志：对道路使用者的行为进行禁止、限制及相应解除时，应设置禁令标志。

3）警告标志：警告道路使用者前方有危险，需谨慎行动时，应设置警告标志。

4）指路标志：城市主干路、次干路及支路应设置指路标志。

5）辅助标志：当主标志无法向道路使用者完整表达或指示其规定时，应在主标志下设置辅助标志。

广西壮族自治区工程勘察设计出图专用章
广西汉华工程技术咨询集团有限公司(1)
资质证书编号 A145013032
广西壮族自治区住房和城乡建设厅监制
有效期至二〇二六年七月三十一日

＊ 本图纸的版权，属广西汉华建筑设计有限公司所有，不得用于本工程以外范围。
＊ 本图纸需手续齐全方可用于施工。
＊ 本图须加盖本公司出图签章，否则一律无效。

专业：总图　建筑　结构

日期　签名　实名　专业：给排水　电气　暖通　日期　签名　实名　专业：总图　建筑　结构

单位出图章　Company Seal

广西汉华工程技术咨询集团有限公司
Guangxi Hanhua Engineering Technology Consulting Group Co.,Ltd
工程设计资质（证号 A145013032）
建筑行业（建筑工程）：甲级　风景园林工程：专项甲级
工程设计资质（证号 A245013039）
市政行业给水工程：乙级　市政行业排水工程：乙级
市政行业道路工程：乙级　市政行业桥梁工程：乙级
公路行业公路：丙级
城乡规划编制资质（证号 桂自资规乙字23450019）：乙级
工程勘察岩土工程专业（勘察）资质（证号 B245021576）：乙级
工程监理资质（证号 E245013039）：房屋建筑工程甲级、市政工程乙级

签署　Signature

项目负责人 Item.Prin	张耀安 吴波平	
专业负责人 Chief	吴波平	
审定 Approved	张耀安	
审核 Examined	吴波平	
校对 Checked	时勇	
设计 Designed	于智燕	

建设单位　Client

桂林市公安局交通管理支队

工程名称　Project

2026年桂林市道路交通设施新增和维护项目

子项名称　Sub Item

图纸名称　Title

说明

阶段 VER.	第　版	图号 Dwg. No.	JTS-SM01
专业 Dept.	市政	阶段 Stage	施工图
比例 Scale	见图	日期 Date	2026.1
工程号 Pjt .No.	GXHH-GL01-2026		

2.2.3　交通标志版面反光材料的选择

综合考虑使用功能（特别是夜行要求）、应用场合和使用年限，以及国标对道路等级的有关规定，本施工范围内的交通标志的文字、箭头以及底色等均采用IV类反光膜。

2.2.4　交通标志结构施工

标志中的文字高度最小采用15cm，标志牌结构计算时采用的设计风速22.3m/s。根据标志版面尺寸大小及设置位置的需要本施工采用的标志支架结构形式有单柱式等。具体尺寸、结构及材料见各标志结构施工图。“立柱、抱箍等构件的钢板厚度不小于3mm时，热浸镀锌钢构件锌层附着量”。不小于600g/m2，平均镀锌层厚度不小于84μm。（GB/T18226-2015第6.1.2条）

钢筋混凝土说明:“混凝土结构用普通钢筋及结构混凝土的强度标准值应具有不小于 95%的保证率。”、“当施工中需要以不同规格或型号的钢筋替代原设计中的纵向受力钢筋时，应按照钢筋受拉承载力设计值相等的原则换算，并应符合抗震构件要求，同时取得设计变更。”。结构混凝土中水溶性氯离子最大含量不大于0.06%（水泥用量）。

钢筋符号示意M φ为Q235 φ为HPB400对应的强度标准值满足:

（GB55008-2021第2.0.4条、表3.1.8GB55002-2021第5.2.5条）要求。

2.3　交通标志标线施工要点

根据标志版面尺寸大小及设置位置的需要本施工采用的标志支架结构形式有单柱式、单悬臂式等。标志底板采用铝合金板，为了保证标志板面的平整度，对于版面尺寸较小的标志板厚度采用2.0mm，版面尺寸较大的标志板厚度采用3.0mm，并均采用铝合金龙骨加固。

标志的立柱以及连接件均采用Q235钢，所用钢材均采用热浸镀锌防腐处理，钢构件镀锌层厚度600g/m2,紧固件镀锌层厚度350g/m2,施工时应严格按照规范要求进行。

悬臂式标志牌钢管立柱及横梁均采用热轧无缝钢管。

2.4 交通智能设施、监控设施要点

信号机： 1、交通信号控制机应符合《GB 25280-2016道路交通信号控制机》标准的所有规定条款。

2、采用16位以上微处理器，CPU主频≥66MHz；内存SDRAM≥16MB；存储容量≥64MB。

3、交通信号控制机支持16个相位，可连接16组信号灯；最大可扩展至32相位，连接32组信号灯。

4、信号机支持配置108个定周期信号配时方案，每天支持划分48个时段。

5、交通信号控制机具备16个开关量输入接口，8个开关量输出控制接口。

6、信号机支持彩色液晶屏，支持触摸操作，可在不携带笔记本电脑的情况下，可视化配置路口信号控制方案。

7、信号机具备1带多功能，每个路口的方案可单独配合，并在液晶屏上分别显示。

8、信号机在每秒1万包数据以下的网络风暴环境下，应能够正常运行，不黄闪。

9、信号机主控单元故障时，信号机应能继续执行定周期工作方式，当前路口放行状态不受影响，无灭灯现象。此时，当信号机出现绿冲突、信号灯组红绿灯同亮、信号组所有红灯熄灭，信号机能立即转入黄闪控制方式；信号机主控单元故障排除后，信号机自动恢复自主控制。

10、信号机自持自适应控制功能，支持单点优化控制、单点感应控制等功能。

11、手动面板按键带指示灯提醒，支持防误触功能，控制机相位可自定义设置。

12、信号机具备手动控制功能，在手动工作下，按一次手动按钮，信号机能按预定的相位要求改变一次。

13、中心系统平台能够与信号机秒级通信，信号机每秒接收来自中心系统的控制指令实现信号灯的切换。

14、信号机支持3类，71中故障及事件（16种故障、15种故障清除类事件、40种操作控制类事件）采集、记录、存储功能，存储的信息能在信号机或相连的外部设备上显示、查阅，并能在中心系统查看。

15、信号机机柜门（前/后门、侧门）内嵌在柜体内，连接柜门与柜体的铰链突出柜体表面应小于3mm；机柜门（前/后门、侧门）与柜体的缝隙小于3mm；机柜侧面小门采用上翻盖设计，关门无钥匙实现自锁功能；

16、交通信号控制机整机功耗为：≦100W。

17、交通信号控制机工作温度：-40～+70℃。

18、信号机主电源额定电压范围：AC88～AC264V，50Hz±2Hz。

19、机柜防护等级应大于等于IP65。

云台：1）变倍：≥30倍，含支架；2)传感器采用：≥1/1.8英寸；3)视频分辨率：1920X 1080@60FPS,≥1100TVL；

4）最低照度：彩色：≤0.005LUX@F1.2，黑白：≤0.0005LUX； 5）视频压缩： H.265, H.264，MJPEG；

6）信噪比：≥55DB； 7）支持不少于300个预置位、支持至少18条巡航路径；

8）水平方向360°连续旋转，垂直范围不小于-40°～45°；

9）支持智能分析如区域入侵、越界入侵、人员聚集、进入区域、离开区域、快速移动、物品移除、物品遗留、等

10）室外一体机至少达到IP66防护等级，6000V防雷、防浪涌和防突波保护；

11）供电方式：AC220V转AC24V电源适配器供电； 12）信噪比：≥55DB；

13）支持透雾、强光抑制、电子防抖、数字降噪功能； 14）红外距离不小于220米红外灯补光，补光效果均匀；900万环保电警（覆盖2-3车道）：

1.像素≥900万，内置≥两个图像传感器，可输出黑白及彩色图像，设备可对视频图像；和抓拍图片进行融合输出

2.采用相机和镜头一体化设计，设备包含高清一体化嵌入式摄像机、高清镜头、室外防护罩、相机内置网络信号防雷器、电源适配器等，防护罩内置LED车牌补光灯；

3.支持主码流同时输出不少于30路4096×2160、2Mbps的25帧/s图像以提供客户端浏览；

4.支持根据现场违章抓拍需求通过web界面设置事件优先度，事件优先度1～16可设，设置后可按事件优先度进行违章抓拍及图片存储，未叠加字符信息抓图分辨率≥4096像素×2160像素，叠加字符信息抓图分辨率≥4096像素×4312像素，支持1～6张图片合成一张图片；

5.支持民用、警用车牌、2012式新军用车牌、2012式武警车牌、新能源车牌等类型车牌识别；

6.支持禁左、右、掉头违章抓拍支持禁货、拖拉机、农用车、大客车、拖/挂车通行等违章抓拍；

7.支持货车闯红灯抓拍，包括拖、挂、罐、平板货车、集装箱牵引车、渣土车等货车类型；

8.支持闯红灯抓拍车辆捕获抓拍、车牌识别，支持摩托车闯红灯、不按导向、禁令等违法抓拍；

9.支持检测并跟踪指定区域内不少于200个目标,目标包括机动车、非机动车以及行人等，具有抓拍黄牌车、蓝牌车、绿牌车、渐变绿牌车、黑牌车、白牌车、黄绿双拼牌车和不启用抓拍≥8个设置选项，可对蓝色、黄色、绿色、渐变绿色、黑色、白色、黄绿双拼色以及其

10.在车辆结构化属性清晰、无遮挡的情况下，客户端设备与受检设备直连，从抓拍图片到输出车牌信息的时间≤18ms；

11.支持分别对≥9种车型（大货车、中货车、小货车、客车、小轿车、中客车、危险品运输车、校车、其他车型等）进行不同超速比设置，可设置≥12个超速比区间，在相同道路上，设备支持根据不同的超速比设置对不同车型进行超速抓拍，并输出不同的超速抓拍结果及违法代码，支持识别车标类型≥450种；

12.支持对监控画面中≥100个移动目标进行分类并显示，目标类别正确显示个数应≥99个，

13.可对经过设定区域内的机动车、非机动车是否悬挂车牌的情况进行检测并显示，支持对设定区域内的天窗开启露出人部分身体、未交替让行、双车挤入单车道等行为进行图片抓拍；

14.支持≥24块感兴趣区域(ROI)增强编码功能，ROI区域压缩比0～100可设置，支持图片采用JPEG编码，以JFIF或JPEG文件格式存贮，压缩因子低于60，支持视频测速功能，可将机动车实时速度叠加在抓拍图片上；

15.支持多拍过滤功能，可设置多拍过滤时间段为0～320000ms，在此时间段内多次经过的车辆只抓拍一次，支持连续闯红灯事件检测功能，支持对某一时间段内连续多辆车闯红灯事件进行检测，并自动上传报警信息；

16.支持车牌黑/白名单设置，可设置≥90万条黑/白名单，支持车辆子品牌识别功能，通过车头可识别≥7100种，通过车尾可识别≥3800种，全天识别准确率不低于99%；

17.具有防尘、防水、防浪涌等功能；

环保补光灯：

1.采用≥16颗LED灯珠，发光角度约10°，最佳补光距离16米～25米，支持覆盖单车道；

2.采用4V~6V电平量触发；

3.采用散热结构和恒流驱动控制设计，功耗约35W；

4.触发信号：频率15Hz~250Hz，占空比1%~39%，响应时间≤20us；

5.支持防护等级≥IP66，可在-30℃~70℃的温度范围内正常工作；

6.满足《交通技术监控成像补光装置通用技术条件》GA/T1202-2022一级补光装置的要求。

信号灯检测器要求：满足智能控制平台海信系统要求参数如下

参数为指示灯：1个RUN指示灯，1个LAN指示灯，20个输入状态指示灯；

参数配置：支持（20路相机参数和通道参数）；

状态检测：支持（相机及红/绿灯状态检测）；

检测模式切换：支持（红/绿灯检测模式切换）；

输入异常检测：支持（红/绿灯输入信号异常检测，判断时长1~300秒范围可设）；

校时功能：支持，NTP校时/同步PC；网络状态监测：支持；

3.2026年桂林市道路交通设施新增和维护项目,工程量参照往年施工工程量及现场勘查统计得出,最终工程量按现场实际施工为准.

广西壮族自治区工程勘察设计出图专用章
广西汉华工程技术咨询集团有限公司(1)
资质证书编号 A145013032
广西壮族自治区住房和城乡建设厅监制
有效期至二〇二六年十二月十一日

专业	签名	日期
总图		
建筑		
结构		

专业	签名	日期
给排水		
电气		
暖通		

单位出图章　Company Seal

广西汉华工程技术咨询集团有限公司
Guangxi Hanhua Engineering Technology Consulting Group Co.,Ltd

工程设计资质（证号 A145013032）
建筑行业（建筑工程）：甲级　风景园林工程：专项甲级
工程设计资质（证号 A245013039）
市政行业给水工程：乙级　市政行业排水工程：乙级
市政行业道路工程：乙级　市政行业桥梁工程：乙级
公 路 行 业 公路：丙级
城乡规划编制资质（证号 桂自资规乙字23450019）：乙级
工程勘察岩土工程专业（勘察）资质（ 证号 B245021576）：乙级
工程监理资质（证号 E245013039）：房屋建筑工程甲级、市政工程乙级

签 署　Signature

项目负责人 Item.Prin	张耀安 吴波平	张耀安 吴波平
专业负责人 Chief	吴波平	吴波平
审 定 Approved	张耀安	张耀安
审核 Examined	吴波平	吴波平
校对 Checked	时 勇	时勇
设计 Designed	于智燕	于智燕

建设单位　Client

桂林市公安局交通管理支队

工程名称　Project

2026年桂林市道路交通设施新增和维护项目

子项名称　Sub Item

图纸名称　Title

说明

阶 段 VER.	第 版	图 号 Dwg. No.	JTS-SM02
专 业 Dept.	市政	阶 段 Stage	施工图
比 例 Scale	见图	日 期 Date	2026.1
工 程 号 Pjt .No.	GXHH-GL01-2026		

＊本图纸的版权,属广西汉华建筑设计有限公司所有,不得用于本工程以外范围。
＊本图纸需手续齐全方可用于施工。
＊本图须加盖本公司出图签章，否则一律无效。

专业	实名	签名	日期
总图			
建筑			
结构			
给排水			
电气			
暖通			

交通信号机主板、一体化人行横道灯主板参数说明

1）智能入网型海信信号机主板型号为SC6101电脑主板

主板扩展插槽 海信SC6101的主板扩展插槽包括： 2×PCIe Gen3 x16；1×PCIe Gen3 x8（开放式）

1×PCIe Gen2 x4（开放式）；1×PCIe Gen2 x1（开放式）；

1×PCI 支持的操作系统 海信SC6101主板支持的操作系统包括：

支持Windows 7 Professional 64位；Windows 8.1 Pro 64位；Windows 7 Professional 64位 DG；

面向Linux的惠普安装套装 I/O接口 海信SC6101主板的I/O接口包括：

前置接口：4×USB 3.0接口，1×耳机端口，1×麦克风端口 后置接口：4×USB 3.0接口，

2×USB 2.0接口，2×PS/2接口，1×RJ-45接口，1×音频输出端口，1×视频输出端口

内部接口：1×USB 2.0接口，1×USB 3.0接口 主板芯片组 海信SC6101主板采用的是Intel C612芯片组。

额定功率和产品尺寸 额定功率：700W；产品尺寸：169×445×432mm；

产品重量：11kg 其他参数内部硬盘位数：内部2个3.5寸 网络控制器：集成英特尔I218LM PCIe GbE 2）

2)一体化人行横道灯主板

根据海信信号机系统要求定制核心参数

处理器支持 主板的核心参数之一是支持海信系统的处理器类型；

稳定的供电和对多核处理器的支持是必要的，以确保交通信号控制软件的顺畅运行。

内存支持 内存是影响系统性能的关键因素，支持设配海信系统，最大可扩展到128GB1。

支持高速内存可以提高系统的响应速度，特别是在处理实时交通数据时。

存储接口 支持海信系统存储接口可以连接多少存储设备，

支持人行横道灯可能需要快速读取和写入数据，支持高速存储接口。

扩展性和接口 主板的扩展性和接口数量也是重要的参数。

支持需要连接多种外部设备，如传感器、摄像头和交通信号灯本身。丰富的接口可以简化安装和维护过程。

散热性能 主板采用超大VRM散热片，覆盖VRM和电感区域，有效降低温度。

在户外环境下，人行横道灯可能会面临高温和低温的挑战。

支持良好的散热设计对于确保主板在各种环境下的稳定运行至关重要.

广西壮族自治区工程勘察设计出图专用章
广西汉华工程技术咨询集团有限公司(1)
资质证书编号 A145013032
广西壮族自治区住房和城乡建设厅监制
有效期至二〇二六年十二月三十一日

单位出图章 Company Seal

广西汉华工程技术咨询集团有限公司
Guangxi Hanhua Engineering Technology Consulting Group Co.,Ltd

工程设计资质（证号 A145013032）
建筑行业（建筑工程）：甲级 风景园林工程：专项甲级
工程设计资质（证号 A245013039）
市政行业给水工程：乙级 市政行业排水工程：乙级
市政行业道路工程：乙级 市政行业桥梁工程：乙级
公 路 行 业 公路：丙级
城乡规划编制资质（证号 桂自资规乙字23450019）：乙级
工程勘察岩土工程专业（勘察）资质（ 证号 B245021576）：乙级
工程监理资质（证号 E245013039）：房屋建筑工程甲级、市政工程乙级

签 署 Signature

项目负责人 Item.Prin	张耀安 吴波平	
专业负责人 Chief	吴波平	
审 定 Approved	张耀安	
审核 Examined	吴波平	
校对 Checked	时 勇	
设计 Designed	于智燕	

建设单位 Client

桂林市公安局交通管理支队

工程名称 Project

2026年桂林市道路交通设施新增和维护项目

子项名称 Sub Item

图纸名称 Title

说明

阶 段 VER.	第 版	图 号 Dwg. No.	JTS-SM03
专 业 Dept.	市政	阶 段 Stage	施工图
比 例 Scale	见图	日 期 Date	2026.1
工 程 号 Pjt .No.	GXHH-GL01-2026		

＊ 本图纸的版权,属广西汉华建筑设计有限公司所有.不得用于本工程以外范围.
＊ 本图纸需手续齐全方可用于施工.
＊ 本图须加盖本公司出图签章，否则一律无效。

专业	实名	签名	日期
给排水			
电气			
暖通			
总图			
建筑			
结构			

2026年桂林市道路交通设施新增和维护工程

工程数量表（1）

序号	名称	单位	工程量	备注	序号	名称	单位	工程量	备注	序号	名称	单位	工程量	备注
1	拆除活动式隔离护栏	m	300	原有损坏拆除	22	双、三悬臂式标杆迁移、安装	套	6		43	边长800*800*2mm标志牌,含抱箍、螺栓等连接件	块	60	硬铝合金板2024T4厚2mm 制作文字图案,IV类反光膜 安装净空高度不低于2.5m
2	拆除固定式隔离护栏	m	200	原有损坏拆除	23	警示柱安装不含主材、基础	根	30	主材利旧,维修、安装	44	Φ800*2mm圆形标志牌,含抱箍、螺栓等连接件	块	50	硬铝合金板2024T4厚2mm 制作文字图案,IV类反光膜 安装净空高度不低于2.5m
3	标志牌拆除1M2以内	块	180	原有拆除	24	法兰底座单柱杆Φ89*4.5*2500mm	套	15	详见大样	45	边长900*2mm△标志牌,含抱箍、螺栓等连接件	块	40	硬铝合金板2024T4厚2mm 制作文字图案,IV类反光膜 安装净空高度不低于2.5m
4	标志牌拆除3M2以内	块	50	原有拆除	25	法兰底座单柱杆Φ89*4.5*3200mm	套	60	详见大样	46	边长1100*2mm△标志牌,含抱箍、螺栓等连接件	块	8	硬铝合金板2024T4厚2mm 制作文字图案,IV类反光膜 安装净空高度不低于2.5m
5	标志牌拆除5M2以内	块	12	原有拆除	26	法兰底座单柱杆Φ89*4.5*3600mm	套	8	详见大样	47	边长800*1000*2mm标志牌,含抱箍、螺栓等连接件	块	8	硬铝合金板2024T4厚2mm 制作文字图案,IV类反光膜 安装净空高度不低于2.5m
6	标志牌拆除7M2以内	块	5	原有拆除	27	法兰底座单柱杆Φ89*4.5*4500mm	套	30	详见大样	48	边长800*1200*2mm标志牌,含抱箍、螺栓等连接件	块	10	硬铝合金板2024T4厚2mm 制作文字图案,IV类反光膜 安装净空高度不低于2.5m
7	标志牌拆除9M2以内	块	5	原有拆除	28	人行信号灯单柱杆	套	6	详见大样	49	边长1000*1000*2mm标志牌,含抱箍、螺栓等连接件	块	20	硬铝合金板2024T4厚2mm 制作文字图案,IV类反光膜 安装净空高度不低于2.5m
8	标志牌拆除12M2以内	块	5	原有拆除	29	单悬臂信号灯或监控杆	套	2		50	边长800*1400*3mm标志牌,含抱箍、螺栓等连接件	块	15	硬铝合金板2024T4厚2mm 制作文字图案,IV类反光膜 安装净空高度不低于2.5m
9	拆除单柱式标杆	套	80	原有标杆拆除	30	单悬臂标志杆立柱Φ219*12*7400mm；横梁6000mm及封盖等	套	2		51	边长800*1600*3mm标志牌,含抱箍、螺栓等连接件	块	12	硬铝合金板2024T4厚2mm 制作文字图案,IV类反光膜 安装净空高度不低于2.5m
10	拆除单悬臂式标杆	套	2	原有信号灯、监控标杆拆除	31	标志牌迁移、安装1M2以内	块	50	不含主材;离地净空高度不低于5.5m	52	边长800*1600*3mm异型标志牌,含抱箍、螺栓等连接件	块	30	硬铝合金板2024T4厚2mm 制作文字图案,V类反光膜 安装净空高度不低于2.5m
11	拆除双、三悬臂式标杆	套	2	原有指路牌标杆拆除	32	标志牌迁移、安装3M2以内	块	65	不含主材;离地净空高度不低于5.5m	53	边长1000*2000*3mm标志牌,含抱箍、螺栓等连接件	块	5	硬铝合金板2024T4厚2mm 制作文字图案,IV类反光膜 安装净空高度不低于5.5m
12	警示柱拆除	根	85		33	标志牌迁移、安装5M2以内	块	5	不含主材;离地净空高度不低于5.5m	54	边长1500*2000*3mm标志牌,含抱箍、螺栓等连接件	块	8	硬铝合金板2024T4厚2mm 制作文字图案,IV类反光膜 安装净空高度不低于5.5m
13	高压水清除各类标线人工配合及路面清洗等	m2	1650	高压洗线清洗车清除及清理	34	标志牌迁移、安装7M2以内	块	6	不含主材;离地净空高度不低于5.5m	55	边长2000*3000*3mm标志牌,含抱箍、螺栓等连接件	块	3	硬铝合金板2024T4厚2mm 制作文字图案,IV类反光膜 安装净空高度不低于5.5m
14	风镐拆除车行道沥青混凝土路面10cm	m3	4		35	标志牌迁移、安装9M2以内	块	5	不含主材;离地净空高度不低于5.5m	56	边长2000*4000*3mm标志牌,含抱箍、螺栓等连接件	块	3	硬铝合金板2024T4厚2mm 制作文字图案,IV类反光膜 安装净空高度不低于5.5m
15	风镐拆除车行道水泥稳定碎石基层20cm	m3	8		36	标志牌迁移、安装12M2以内	块	5	不含主材;离地净空高度不低于5.5m	57	测速边长800*1000*2mm标志牌,含抱箍、螺栓等连接件及太阳能	块	17	太阳能测速标志牌 制作文字图案,IV类反光膜 安装净空高度不低于2.5m
16	风镐拆除人行道石质块料面层含砂浆结合层10cm	m2	30		37	边长600*300*2mm标志牌,含抱箍、螺栓等连接件	块	20	硬铝合金板2024T4厚2mm 制作文字图案,IV类反光膜 安装净空高度不低于2.5m	58	测速边长1000*1600*3mm标志牌,含抱箍、螺栓等连接件及太阳能	块	17	太阳能测速标志牌 制作文字图案,IV类反光膜 安装净空高度不低于2.5m
17	风镐拆除人行道混凝土垫层10cm	m3	3		38	边长800*200*2mm标志牌,含抱箍、螺栓等连接件	块	25	硬铝合金板2024T4厚2mm 制作文字图案,IV类反光膜 安装净空高度不低于5.5m	59	2mm厚热熔涂料反光标线	m2	18200	
18	风镐拆除检查井	座	6		39	边长800*300*2mm标志牌,含抱箍、螺栓等连接件	块	30	硬铝合金板2024T4厚2mm 制作文字图案,IV类反光膜 安装净空高度不低于5.5m	60	2mm厚热熔涂料反光标线 菱形、箭头	m2	650	
19	人工拆除信号灯	套	25		40	边长800*400*2mm标志牌,含抱箍、螺栓等连接件	块	5	硬铝合金板2024T4厚2mm 制作文字图案,IV类反光膜 安装净空高度不低于5.5m	61	2mm厚热熔涂料反光标线 图案、文字	m2	500	
20	单柱式标杆迁移、安装	套	50	不含主材、基础,标杆高6m内	41	边长800*500*2mm标志牌,含抱箍、螺栓等连接件	块	15	硬铝合金板2024T4厚2mm 制作文字图案,IV类反光膜 安装净空高度不低于5.5m	62	5mm厚热熔涂料凸起震荡反光标线	m2	850	
21	单悬臂式标杆迁移、安装	套	12	不含主材、基础,标杆高于6m	42	边长800*600*2mm标志牌,含抱箍、螺栓等连接件	块	10	硬铝合金板2024T4厚2mm 制作文字图案,IV类反光膜 安装净空高度不低于5.5m	63	0.5-0.8mm厚抗污双组份标线平面、立面	m2	50	一底一面;两层材料品牌相当于广东三赢

广西壮族自治区工程勘察设计出图专用章
广西汉华工程技术咨询集团有限公司(1)
资质证书编号 A145013032
广西壮族自治区住房和城乡建设厅监制
有效期至二〇二六年十二月三十一日

说明：

1. 标志牌标志牌面积1m2内,标志牌安装离地净高人行道范围不低于规范要求2.5m，车行道范围不低于5.5m
2. 标志牌面积1m2以上及直径800mm安装信号灯杆上，离地净高不低于规范要求5.5m
3. LED显示屏速度显示区为三位数188型数码管，数字高度500mm；
4. 太阳能板功率为120W太阳能板，电池为60AH三元锂电蓄电池，电压12V。，离地净高不低于规范要求5.5m
5. 双组份按厂家体统使用材质如下，地面刷涂双组份专用快干底油；
白色喷涂双组份A、B涂料与双组份专用固化剂（膏状）；
进口无溶剂型丙烯酸树脂；超细超重质白碳酸钙；
进口BYK涂料助剂；按材料厂家提供配备调和进行化学反应进行喷涂。

＊ 本图纸的版权,属广西汉华建筑设计有限公司所有,不得用于本工程以外范围.
＊ 本图纸需手续齐全方可用于施工.
＊ 本图须加盖本公司出图签章，否则一律无效。

单位出图章 Company Seal

广西汉华工程技术咨询集团有限公司
Guangxi Hanhua Engineering Technology Consulting Group Co.,Ltd

工程设计资质（证号 A145013032）
建筑行业（建筑工程）：甲级　风景园林工程：专项甲级
工程设计资质（证号 A245013039）
市政行业给水工程：乙级　市政行业排水工程：乙级
市政行业道路工程：乙级　市政行业桥梁工程：乙级
公 路 行 业 公路：丙级
城乡规划编制资质（证号 桂自资规乙字23450019）：乙级
工程勘察岩土工程专业（勘察）资质（ 证号 B245021576）：乙级
工程监理资质（证号 E245013039）：房屋建筑工程甲级、市政工程乙级

签署 Signature

项目负责人 Item.Prin	张耀安 吴波平	
专业负责人 Chief	吴波平	
审 定 Approved	张耀安	
审核 Examined	吴波平	
校对 Checked	时 勇	
设计 Designed	于智燕	

建设单位 Client

桂林市公安局交通管理支队

工程名称 Project

2026年桂林市道路交通设施新增和维护项目

子项名称 Sub Item

图纸名称 Title

工程数量表01

阶 段 VER.	第 版	图 号 Dwg. No.	JTS-01-1
专 业 Dept.	市政	阶 段 Stage	施工图
比 例 Scale	见图	日 期 Date	2026.1
工 程 号 Pjt .No.	GXHH-GL01-2026		

专业	实名	签名	日期
总图			
建筑			
结构			
给排水			
电气			
暖通			

2026年桂林市道路交通设施新增和维护工程

工程数量表（2）

序号	名称	单位	工程量	备注	序号	名称	单位	工程量	备注	序号	名称	单位	工程量	备注
64	活动式隔离护栏安装	m	2250	不含主材，维修安装、迁移安装	84	混凝土防撞墩（1.8*1m）	个	12	外刷反光漆2遍	104	铜芯电力电缆YZ 2*2.5mm2	m	0	品牌相当于桂林电缆厂
65	固定式式隔离护栏迁移、安装	m	350	不含主材，维修安装、迁移安装	85	混凝土防撞墩（0.9*1m）	个	4	外刷反光漆2遍	105	铜芯电力电缆YZ 3*4mm2	m	1200	品牌相当于桂林电缆厂
66	1150mm高活动式热镀锌京式喷塑护栏	m	30	维护更换不含立柱底座	86	高架车9m	台班	30		106	铜芯控制电缆KVVR 4*1.5mm2	m	1800	品牌相当于桂林电缆厂
67	活动式桂花图案护栏	m	125	维护更换不含立柱底座	87	汽车式起重机[提升质量16t]	台班	9		107	铜芯控制电缆KVVR 8*1.5mm2	m	1800	品牌相当于桂林电缆厂
68	1000mm高活动式热镀锌方钢管喷塑护栏	m	120	维护更换不含立柱底座	88	维修工日普工	工日	200		108	收发器	台	5	品牌相当于大华
69	1250mm高活动式热镀锌方钢管喷塑护栏	m	90	维护更换不含立柱底座	89	2.5t内载货汽车	台班	120		109	电源设配器	台	6	品牌相当于大华
70	混凝土墩间安装隔离栏	m	120	详见大样	90	C15混凝土电缆沟钢板覆盖	m	80		110	一体化人行横道灯电脑板	块	8	
71	直埋式山水图案护栏	m	30	详见大样	91	混凝土基础模板	m2	207.4		111	海信信号机专用电路板	块	15	
72	混凝土墩(定制异型模具预制)	个	51	详见大样	92	混凝土基础钢筋10mm内	T	0.13		112	太阳能警示灯(8灯定制)	套	35	LED型铝制边框，长45cm，宽13cm，高10cm及太阳能板 太阳能蓄电电池12V，20A
73	隔离护栏立柱920*100*100*3mm（1M高白色护栏使用）	根	80	详见大样	93	混凝土基础钢筋10以上	T	0.335		113	海信专用信号机含机柜	台	1	
74	隔离护栏立柱1170*100*100*3mm（1.2M高白色/京式护栏使用）	根	50	详见大样	94	混凝土基础一般预埋件	T	3.34		114	手孔井砌筑	座	15	
75	隔离护栏立柱920*80*80*3mm（桂花护栏使用）	根	50	详见大样	95	C25商品混凝土基础	m3	0.8		115	接地极热镀锌角钢SC50*50*5*2500mm埋地敷设	根	3	
76	隔离护栏底座 400*300*150mmFMC底座混凝土配重后>30kg	个	350	详见大样	96	车行道电缆沟修复沥青砼	m2	20	主材料：建设单位自理，施工单位负责运输	116	电力管PVC-CΦ90埋地敷设,管内穿铁线	m	160	
77	减速带	m	35	材质橡胶、钢制	97	30mm厚1：2水泥砂浆修复人行道料缝	m2	20	主材料	117	电力管PE-CΦ50埋地敷设,管内穿铁线	m	50	
78	防撞桶高1m,桶内填砂	个	20	直径900防撞桶ABS材质外贴反光膜桶内填粗砂	98	Φ400LED三灯箭头或满屏机动车/非机动车信号灯	组	40	LED灯：功率按规范要求120W	118	热镀锌钢管SC100(Φ114.3*4)埋地敷设	m	160	
79	凸型广角镜直径800mm	套	8	材质PC镜面，ABS镜框 ；安装广角镜直径1000mm	99	更换Φ400LED三灯箭头或满屏机动车/非机动车信号灯灯芯	组	40	LED灯：功率按规范要求120W	119	接地母线热镀锌圆钢SCΦ12地敷设	m	80	
80	3M反光道钉	只	900		100	Φ300LED两灯人行横道灯	组	18	LED灯：功率按规范要求12W	120				
81	反光护柱Φ114.3*4*1200mm及固定板	根	150	详见大样含基础	101	Φ300LED两灯人行横道灯灯芯	组	25	LED灯：功率按规范要求12W	121				
82	标记(零星构件贴IV类膜)	m2	150	贴IV类反光膜	102	400*600MM倒计时器安装	组	20	LED灯：功率按规范要求12W	122				
83	混凝土防撞墩（0.6*0.7m）	个	60	外刷反光漆2遍	103	一体化人行横道灯安装	套	3	更换一体化;基础利用原有	123				

广西壮族自治区工程勘察设计出图专用章
广西汉华工程技术咨询集团有限公司(1)
资质证书编号 A145013032
广西壮族自治区住房和城乡建设厅监制
有效期至二〇二六年十二月三十一日

＊ 本图纸的版权，属广西汉华建筑设计有限公司所有，不得用于本工程以外范围.
＊ 本图纸需手续齐全方可用于施工.
＊ 本图须加盖本公司出图签章，否则一律无效。

单位出图章 Company Seal

广西汉华工程技术咨询集团有限公司
Guangxi Hanhua Engineering Technology Consulting Group Co.,Ltd

工程设计资质（证号 A145013032）
建筑行业（建筑工程）：甲级　风景园林工程：专项甲级
工程设计资质（证号 A245013039）
市政行业给水工程：乙级　市政行业排水工程：乙级
市政行业道路工程：乙级　市政行业桥梁工程：乙级
公 路 行 业 公路：丙级
城乡规划编制资质（证号 桂自资规乙字23450019）：乙级
工程勘察岩土工程专业（勘察）资质（ 证号 B245021576）：乙级
工程监理资质（证号 E245013039）：房屋建筑工程甲级、市政工程乙级

签署 Signature

项目负责人 Item.Prin	张耀安 吴波平	
专业负责人 Chief	吴波平	
审定 Approved	张耀安	
审核 Examined	吴波平	
校对 Checked	时 勇	
设计 Designed	于智燕	

建设单位 Client

桂林市公安局交通管理支队

工程名称 Project

2026年桂林市道路交通设施新增和维护项目

子项名称 Sub Item

图纸名称 Title

工程数量表02

阶段 VER.	第 版	图号 Dwg. No.	JTS-01-2
专业 Dept.	市政	阶段 Stage	施工图
比例 Scale	见图	日期 Date	2026.1
工程号 Pjt .No.	GXHH-GL01-2026		

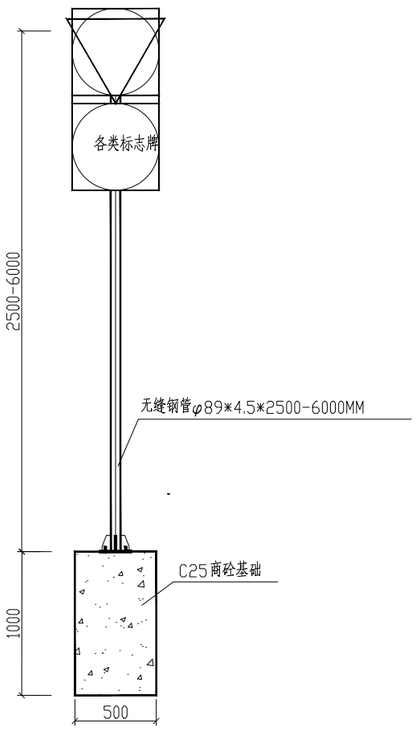

单柱式标杆大样图

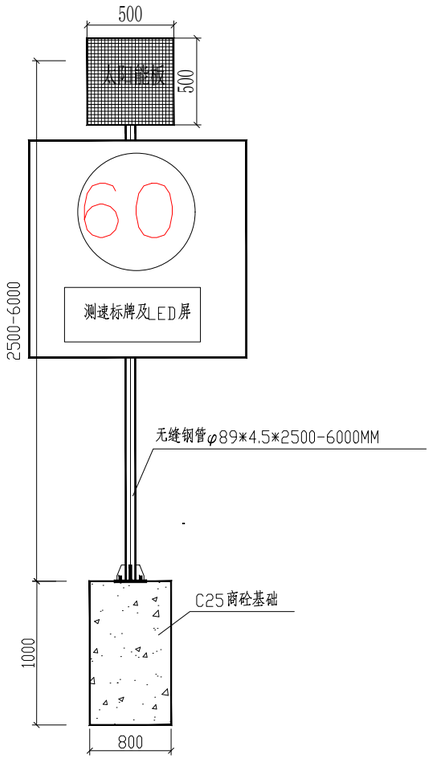

测速标杆大样图

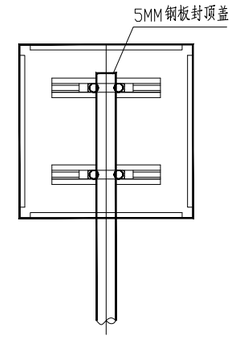

标志板与立柱连接示意图

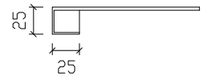

标志牌卷边构造

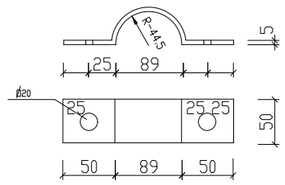

抱箍大样图

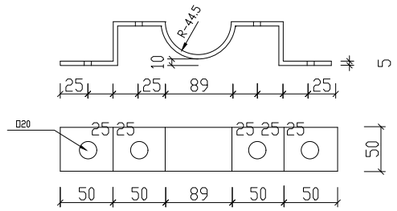

抱箍底衬大样图

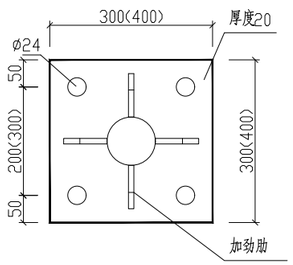

柱底加劲法兰盘大样图

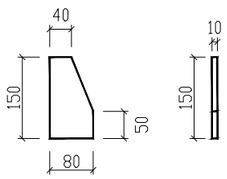

加劲肋大样图

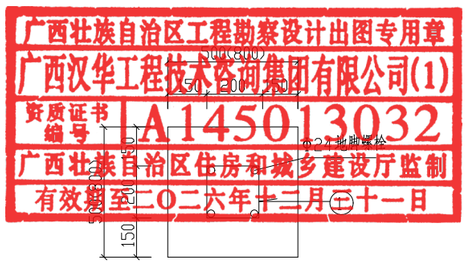

基础钢筋平面图

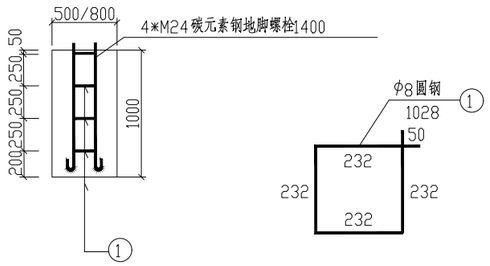

基础钢筋立面图

箍筋大样图

说明：

1、本图尺寸单位均以毫米计。
2、标志板与立柱通过抱箍与滑动螺栓连接，抱箍与滑动螺栓采用Q235碳元素钢制作。
3、基坑四周采用移动彩钢板围场，机械锯缝,风镐破除人行道石质块料及砂浆层10cm,砼基础15cm;碎石层,人工挖基坑土方三类土,挖机挖装智能环保车运废渣废土10km。
4、基坑宽度为基础每边加30cm,支模现浇基础拆模后四周施工夯填碎石至顶面,安装完成后恢复人行道。
5、除钢筋外所有钢构无缝钢管、封板、法兰盘、加劲肋,除锈后热浸镀锌600g/m2;银粉漆两遍。
6、加劲肋焊脚尺寸h=10mm，地脚螺栓固定长度不得短于35d。
7、立柱柱顶采用5mm钢板焊接封盖。
8、标志牌、滑动铝槽采用铝合金2024T4，制作文字、图案，贴IV类反光膜，其余构件为钢材。
9、图中所注尺寸皆为实际尺寸，非下料尺寸。

* 本图纸的版权,属广西汉华建筑设计有限公司所有,不得用于本工程以外范围.
* 本图纸需手续齐全方可用于施工.
* 本图须加盖本公司出图签章，否则一律无效。

专业 总图 建筑 结构 | 专业 给排水 电气 暖通 | 实名 | 签名 | 日期

单位出图章 Company Seal

广西汉华工程技术咨询集团有限公司
Guangxi Hanhua Engineering Technology Consulting Group Co.,Ltd

工程设计资质（证号 A145013032）
建筑行业（建筑工程）：甲级　风景园林工程：专项甲级
工程设计资质（证号 A245013039）
市政行业给水工程：乙级　市政行业排水工程：乙级
市政行业道路工程：乙级　市政行业桥梁工程：乙级
公 路 行 业 公路：丙级
城乡规划编制资质（证号 桂自资规乙字23450019）：乙级
工程勘察岩土工程专业（勘察）资质（ 证号 B245021576）：乙级
工程监理资质（证号 E245013039）：房屋建筑工程甲级、市政工程乙级

签 署 Signature

项目负责人 Item.Prin	张耀安 吴波平	
专业负责人 Chief	吴波平	
审 定 Approved	张耀安	
审核 Examined	吴波平	
校对 Checked	时 勇	
设计 Designed	于智燕	

建设单位 Client

桂林市公安局交通管理支队

工程名称 Project

2026年桂林市道路交通设施新增和维护项目

子项名称 Sub Item

图纸名称 Title

单柱式标杆、标牌及基础做法大样图

阶 段 VER.	第 版	图 号 Dwg. No.	JTS-02
专 业 Dept.	市政	阶 段 Stage	施工图
比 例 Scale	见图	日 期 Date	2026.1
工 程 号 Pjt .No.	GXHH-GL01-2026		

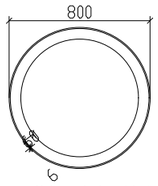

禁令圆形标志尺寸标准图

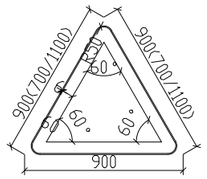

警告标志尺寸标准图

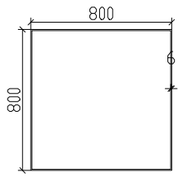

指示标志尺寸标准图

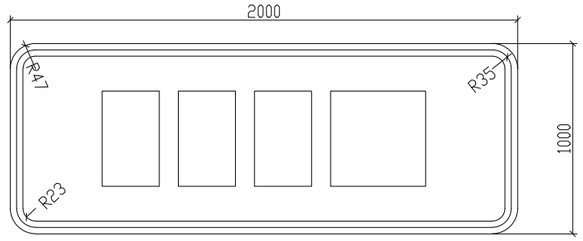

指示标志尺寸标准图

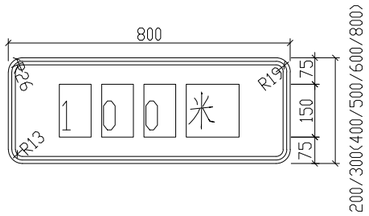

辅助标志尺寸(一)

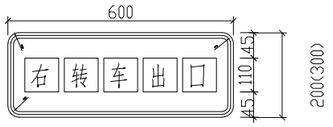

辅助标志尺寸(二)

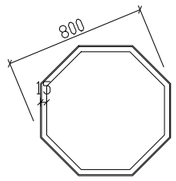

禁令八角形标志尺寸标准图

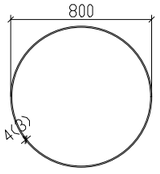

指示圆形标志尺寸标准图

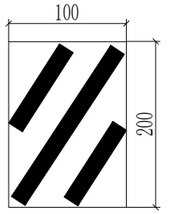

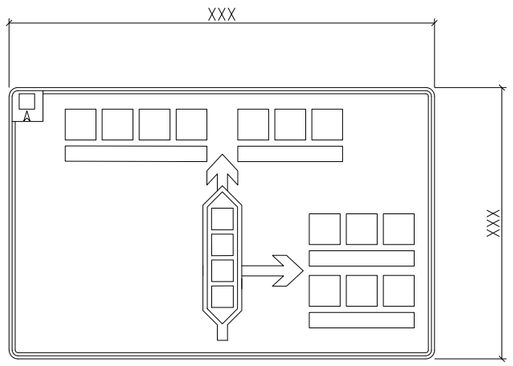

指路标志牌版面图



测速标牌及LED屏

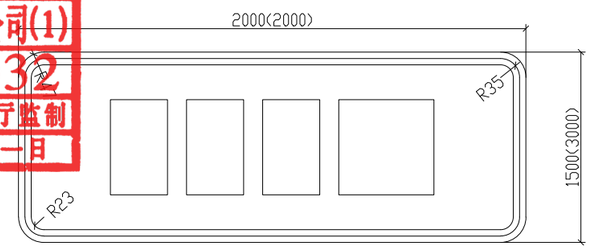

指示标志尺寸标准图

广西壮族自治区工程勘察设计出图专用章
广西汉华工程技术咨询集团有限公司(1)
资质证书编号 A145013032
广西壮族自治区住房和城乡建设厅监制
有效期至二〇二六年十二月三十一日

注：1、本图所示交通标志板面按照国标《道路交通标志和标线(GB5768.2-2009)》要求绘制；
2、本图板面设计中警告、禁令、指示标志的幅面可适用同规格与同形状的其他同类标志；
3、图中所注尺寸皆为实际尺寸，非下料尺寸。
4、本图尺寸单位均以毫米计。
5、具体标准尺寸详见工程数量表，版面内容根据实际情况与交警部门确认为准。
6、铝合金板厚度按数量表，反光膜采用新规范IV类膜，及指定专用V类膜。

单位出图章 Company Seal

广西汉华工程技术咨询集团有限公司
Guangxi Hanhua Engineering Technology Consulting Group Co.,Ltd

工程设计资质（证号 A145013032）
建筑行业（建筑工程）：甲级　风景园林工程：专项甲级
工程设计资质（证号 A245013039）
市政行业给水工程：乙级　市政行业排水工程：乙级
市政行业道路工程：乙级　市政行业桥梁工程：乙级
公 路 行 业 公路：丙级
城乡规划编制资质（证号 桂自资规乙字23450019）：乙级
工程勘察岩土工程专业（勘察）资质（ 证号 B245021576）：乙级
工程监理资质（证号 E245013039）：房屋建筑工程甲级、市政工程乙级

签 署 Signature

项目负责人 Item.Prin	张耀安 吴波平	张耀安 吴波平
专业负责人 Chief	吴波平	吴波平
审 定 Approved	张耀安	张耀安
审核 Examined	吴波平	吴波平
校对 Checked	时 勇	时勇
设计 Designed	于智燕	于智燕

建设单位 Client

桂林市公安局交通管理支队

工程名称 Project

2026年桂林市道路交通设施新增和维护项目

子项名称 Sub Item

图纸名称 Title

标志板面大样图

阶 段 VER.	第 版	图 号 Dwg. No.	JTS-03
专 业 Dept.	市政	阶 段 Stage	施工图
比 例 Scale	见图	日 期 Date	2026.1
工 程 号 Pjt .No.	GXHH-GL01-2026		

专业	实名	签名	日期	专业	实名	签名	日期
总图				给排水			
建筑				电气			
结构				暖通			

* 本图纸的版权，属广西汉华建筑设计有限公司所有，不得用于本工程以外范围。
* 本图纸需手续齐全方可用于施工。
* 本图须加盖本公司出图签章，否则一律无效。

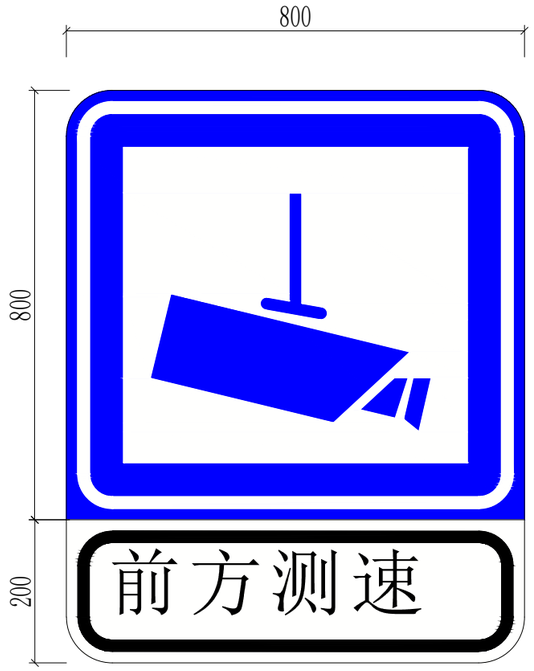

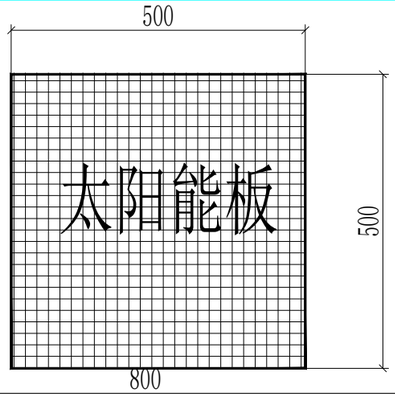

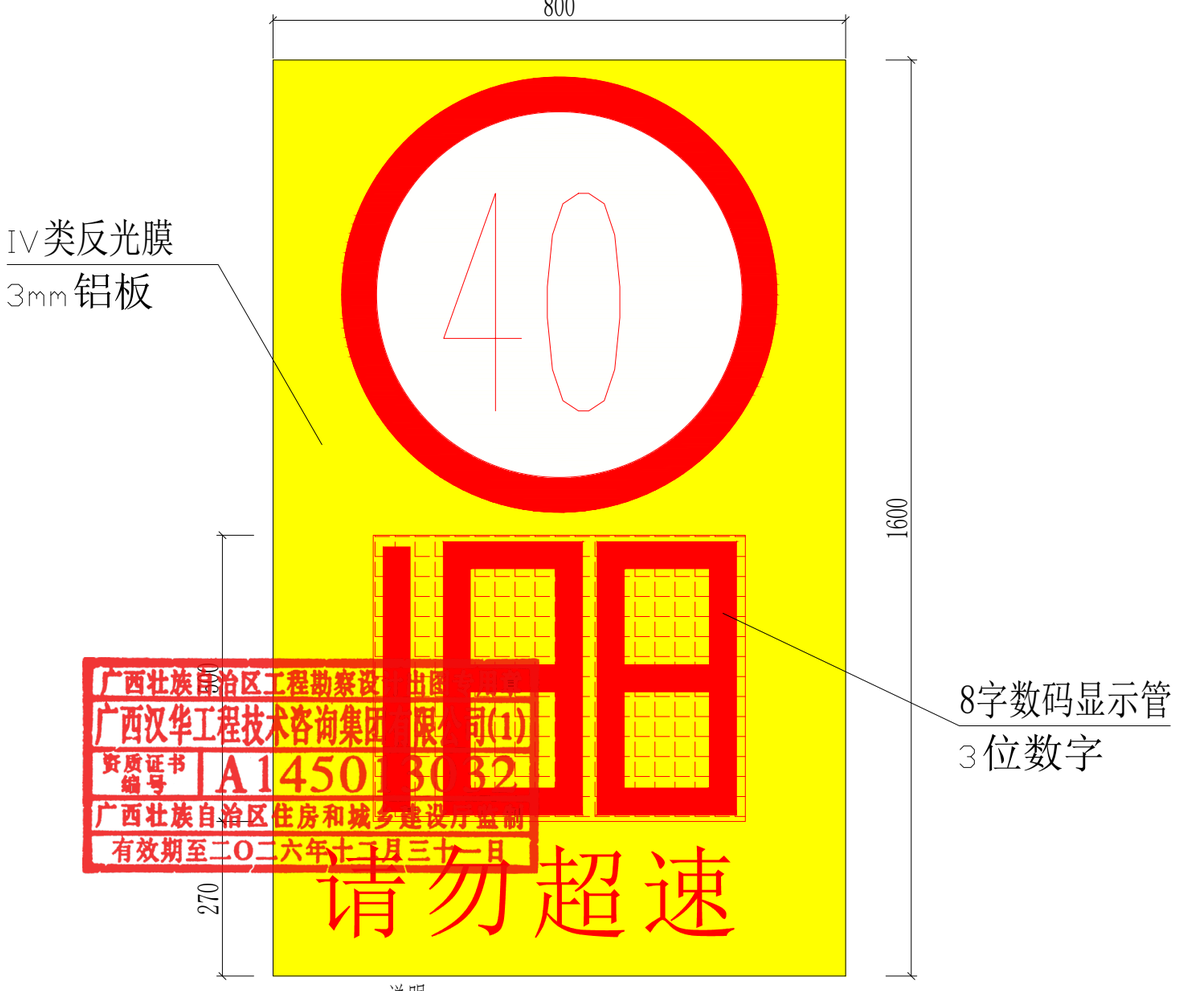

广西壮族自治区工程勘察设计出图专用章
广西汉华工程技术咨询集团有限公司(1)
资质证书编号 A145013032
广西壮族自治区住房和城乡建设厅监制
有效期至二〇二六年十二月三十一日

测速设施设置确认表

序号	辖 区	数量	测速设备点位安装路段	坐标
1	七星	4	桂磨公路铁山圩路口进城方向	110.376639,25.21114
2			东二环飞马广告北往南方向	110.330962,25.289205
3			东二环田心里村南往北方向	110.333415,25.254148
4			东二环路朝阳农贸市场由北往南方向	110.333147,25.264175
5	雁山	3	桂阳公路良丰菜市路段由北往南方向	110.295708,25.106531
6			桂阳公路醉仙谷足球学校路段由南往北方向	110.292019,25.149695
7			桂阳公路柚子湾陵陂村路段由南往北方向	110.337077,24.989882
8	叠彩	2	东二环路南洲村路段南往北方向	110.315734,25.319519
9			东二环路蒙正村路段南往北方向	110.329713,25.310053
10	象山	3	环城南三路陆院后门东往西方向	110.2839,25.231073
11			万福东路岭底村路段由东往西方向	110.335656,25.214902
12			万福东路岭底村往西400m路段由西往东方向	110.327287,25.216226
13	机场路	5	机场路九里香堤门前西往东方向	110.19641,25.261442
14			机场路齿轮厂路口由西往东方向	110.258572,25.260697
15			机场路车管所前东往西方向	110.17452,25.264206
16			机场路唐家湾东往西	110.24531,25.261285
17			机场路唐家湾西往东	110.243424,25.261486

说明：

1、测速板面板为3mm铝合金，表面贴IV类反光膜，黄色底膜，国标限速图案，限速值采用安装道路实际限速值；
2、测速板框架为1.2mm镀锌板制作，静电喷涂防腐；
3、速度显示区为三位数188型数码管，数字高度500mm，数值采用拨码案件调整；
4、测速板采用120W太阳能板，60AH三元锂电蓄电池供电，电压12V；
5、速度提示标志采用3mm铝合金底板制作，面贴IV类反光膜；
6、测速提示标志，一般安装于测速板前方50米左右，配套使用；
7、图示标注单位，未特别注明均为mm。

单位出图章 Company Seal

广西汉华工程技术咨询集团有限公司
Guangxi Hanhua Engineering Technology Consulting Group Co.,Ltd

工程设计资质（证号 A145013032）
建筑行业（建筑工程）：甲级　风景园林工程：专项甲级
工程设计资质（证号 A245013039）
市政行业给水工程：乙级　市政行业排水工程：乙级
市政行业道路工程：乙级　市政行业桥梁工程：乙级
公 路 行 业 公路：丙级
城乡规划编制资质（证号 桂自资规乙字23450019）：乙级
工程勘察岩土工程专业（勘察）资质（ 证号 B245021576）：乙级
工程监理资质（证号 E245013039）：房屋建筑工程甲级、市政工程乙级

签 署 Signature		
项目负责人 Item.Prin	张耀安 吴波平	张耀安 吴波平
专业负责人 Chief	吴波平	吴波平
审 定 Approved	张耀安	张耀安
审核 Examined	吴波平	吴波平
校对 Checked	时 勇	时勇
设计 Designed	于智燕	于智燕

建设单位 Client
桂林市公安局交通管理支队

工程名称 Project
2026年桂林市道路交通设施新增和维护项目

子项名称 Sub Item

图纸名称 Title
测速标志板面做法大样图

阶 段 VER.	第 版	图 号 Dwg. No.	JTS-04
专 业 Dept.	市政	阶 段 Stage	施工图
比 例 Scale	见图	日 期 Date	2026.1
工 程 号 Pjt .No.	GXHH-GL01-2026		

专业	实名	签名	日期
总图			
建筑			
结构			

专业	实名	签名	日期
给排水			
电气			
暖通			

＊本图纸的版权，属广西汉华建筑设计有限公司所有，不得用于本工程以外范围。
＊本图纸需手续齐全方可用于施工。
＊本图须加盖本公司出图签章，否则一律无效。

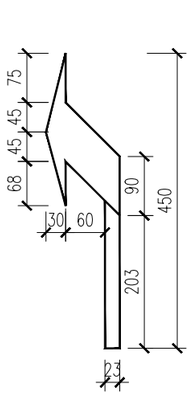

面积1.59m2

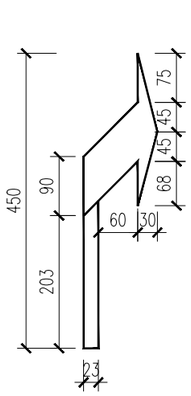

面积1.59m2

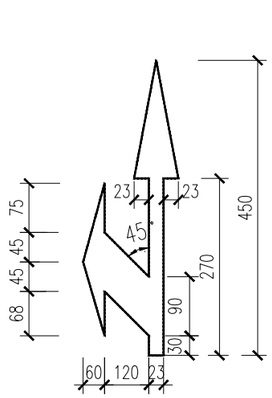

面积3.021m2

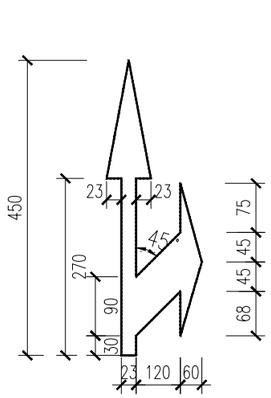

面积3.021m2

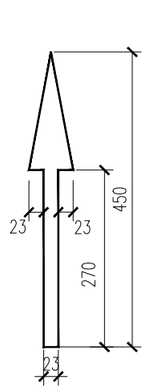

面积1.242m2

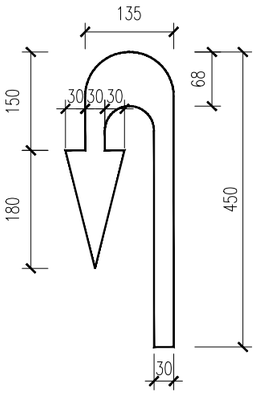

面积2.981m2

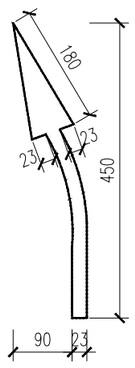

面积1.28m2

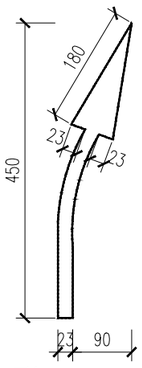

面积1.28m2

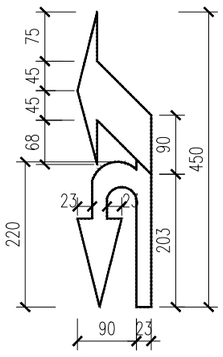

面积2.42m2

机动车道导向箭头大样图

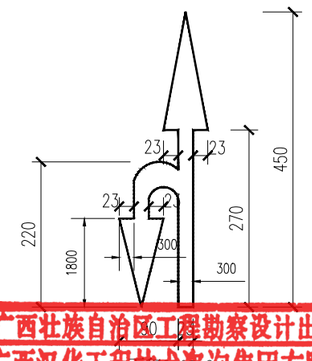

面积4.07m2

广西壮族自治区工程勘察设计出图专用章
广西汉华工程技术咨询集团有限公司(1)
资质证书编号 A145013032
广西壮族自治区住房和城乡建设厅监制
有效期至二〇二六年十二月三十一日

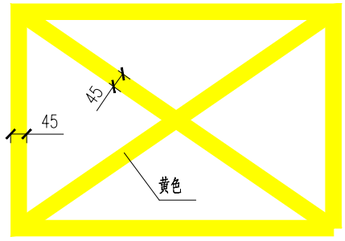

简易网状线标线大样图

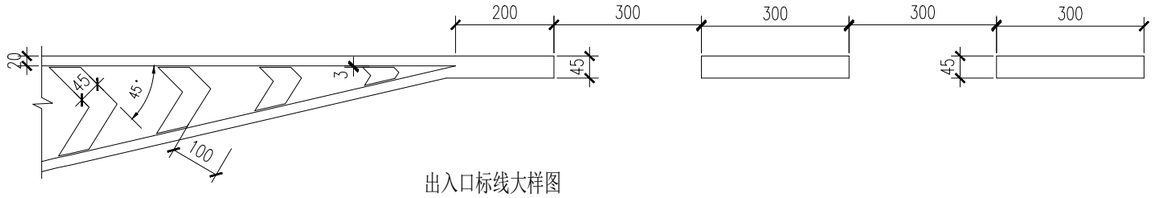

出入口标线大样图

说明:

1. 本图尺寸单位以厘米计,热熔类标线厚度均为2mm，双组份0.8-0.9mm。
2. 箭头、文字图案根据实际道路情况确认高度及大小实施。

＊ 本图纸的版权,属广西汉华建筑设计有限公司所有.不得用于本工程以外范围.
＊ 本图纸需手续齐全方可用于施工.
＊ 本图须加盖本公司出图签章，否则一律无效。

专业 总图 建筑 结构 | 专业 给排水 电气 暖通 | 实名 签名 日期 | 实名 签名 日期

单位出图章 Company Seal

广西汉华工程技术咨询集团有限公司
Guangxi Hanhua Engineering Technology Consulting Group Co.,Ltd
工程设计资质（证号 A145013032）
建筑行业（建筑工程）：甲级 风景园林工程：专项甲级
工程设计资质（证号 A245013039）
市政行业给水工程：乙级 市政行业排水工程：乙级
市政行业道路工程：乙级 市政行业桥梁工程：乙级
公 路 行 业 公路：丙级
城乡规划编制资质（证号 桂自资规乙字23450019）：乙级
工程勘察岩土工程专业（勘察）资质（ 证号 B245021576）：乙级
工程监理资质（证号 E245013039）：房屋建筑工程甲级、市政工程乙级

签 署 Signature

项目负责人 Item.Prin	张耀安 吴波平	
专业负责人 Chief	吴波平	
审 定 Approved	张耀安	
审核 Examined	吴波平	
校对 Checked	时 勇	
设计 Designed	于智燕	

建设单位 Client

桂林市公安局交通管理支队

工程名称 Project

2026年桂林市道路交通设施新增和维护项目

子项名称 Sub Item

图纸名称 Title

标线大样图（一）

阶 段 VER.	第 版	图 号 Dwg. No.	JTS-05-1
专 业 Dept.	市政	阶 段 Stage	施工图
比 例 Scale	见图	日 期 Date	2026.1
工 程 号 Pjt .No.	GXHH-GL01-2026		

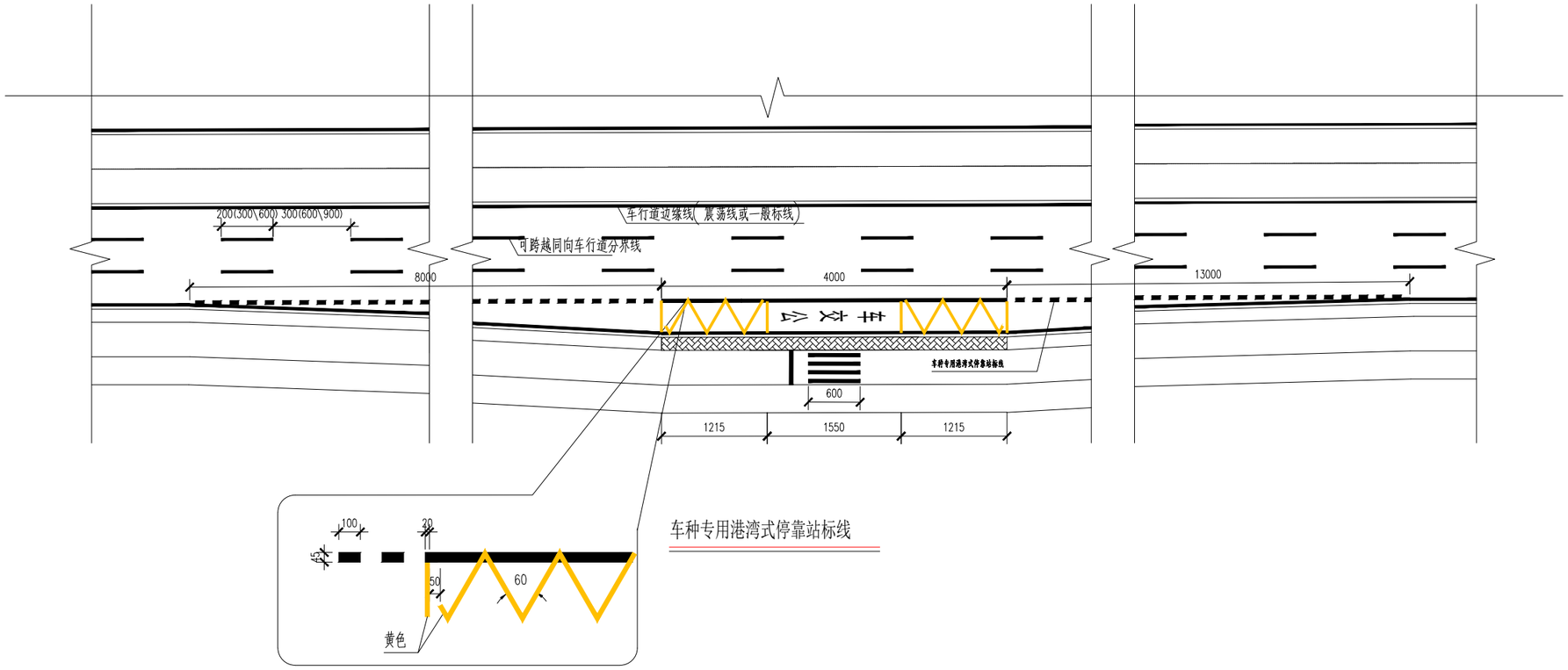

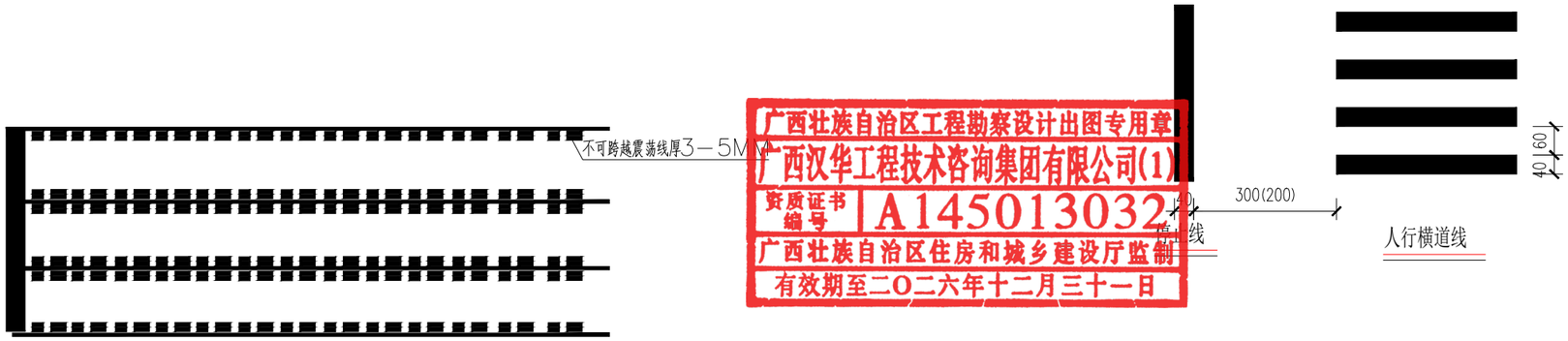

广西壮族自治区工程勘察设计出图专用章
广西汉华工程技术咨询集团有限公司(1)
资质证书编号 A145013032
广西壮族自治区住房和城乡建设厅监制
有效期至二〇二六年十二月三十一日

说明:
1. 本图尺寸单位以厘米计,比例示意;
2. 车种专用港湾式停靠站标线宽45cm，车行道边缘线为20cm，可跨越同向车行道分界线为15cm;
3. 涂料采用热熔型反光型道路标线涂料，颜色除注明者外均采用白色;
4. 图中未尽事宜按《道路交通标志和标线》（GB5768.3-2009）实施。
5. 箭头、文字图案根据实际道路情况确认高度及大小实施。

说明:
1. 本图尺寸单位以厘米计,热熔类标线厚度均为2mm，双组份0.8-0.9mm。
2. 本图尺寸单位以厘米计,立面双组份先喷涂底层后喷面层,玻璃珠采用高亮型。

＊ 本图纸的版权,属广西汉华建筑设计有限公司所有.不得用于本工程以外范围.
＊ 本图纸需手续齐全方可用于施工.
＊ 本图须加盖本公司出图签章，否则一律无效。

专业 总图 建筑 结构 | 实名 | 签名 | 日期 | 专业 给排水 电气 暖通 | 实名 | 签名 | 日期

单位出图章 Company Seal

广西汉华工程技术咨询集团有限公司
Guangxi Hanhua Engineering Technology Consulting Group Co.,Ltd
工程设计资质（证号 A145013032）
建筑行业（建筑工程）：甲级　风景园林工程：专项甲级
工程设计资质（证号 A245013039）
市政行业给水工程：乙级　市政行业排水工程：乙级
市政行业道路工程：乙级　市政行业桥梁工程：乙级
公 路 行 业 公路：丙级
城乡规划编制资质（证号 桂自资规乙字23450019）：乙级
工程勘察岩土工程专业（勘察）资质（ 证号 B245021576）：乙级
工程监理资质（证号 E245013039）：房屋建筑工程甲级、市政工程乙级

签署 Signature

项目负责人 Item.Prin	张耀安 吴波平	
专业负责人 Chief	吴波平	
审 定 Approved	张耀安	
审核 Examined	吴波平	
校对 Checked	时 勇	
设计 Designed	于智燕	

建设单位 Client

桂林市公安局交通管理支队

工程名称 Project

2026年桂林市道路交通设施新增和维护项目

子项名称 Sub Item

图纸名称 Title

标线大样图（二）

阶 段 VER.	第 版	图 号 Dwg. No.	JTS-05-2
专 业 Dept.	市政	阶 段 Stage	施工图
比 例 Scale	见图	日 期 Date	2026.1
工 程 号 Pjt .No.	GXHH-GL01-2026		

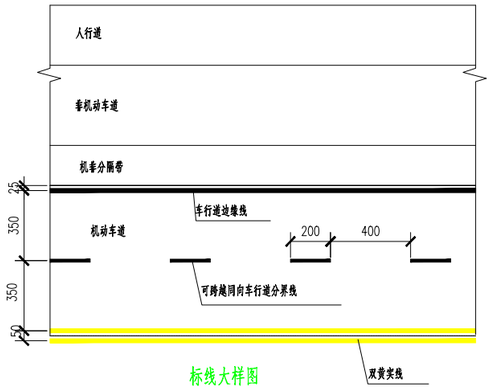

标线大样图

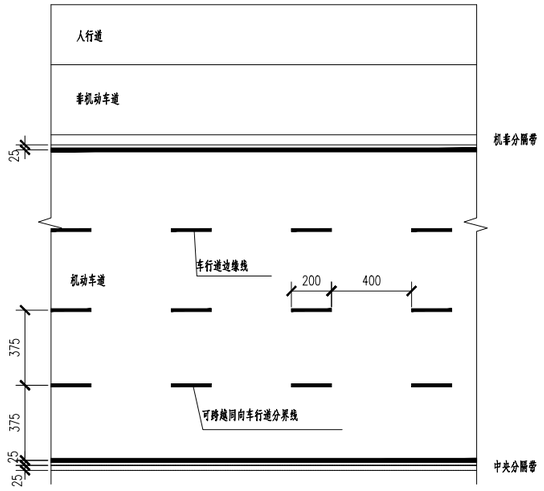

标线大样图

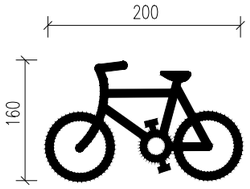

非机动车道标线大样图



机动车道标线大样图

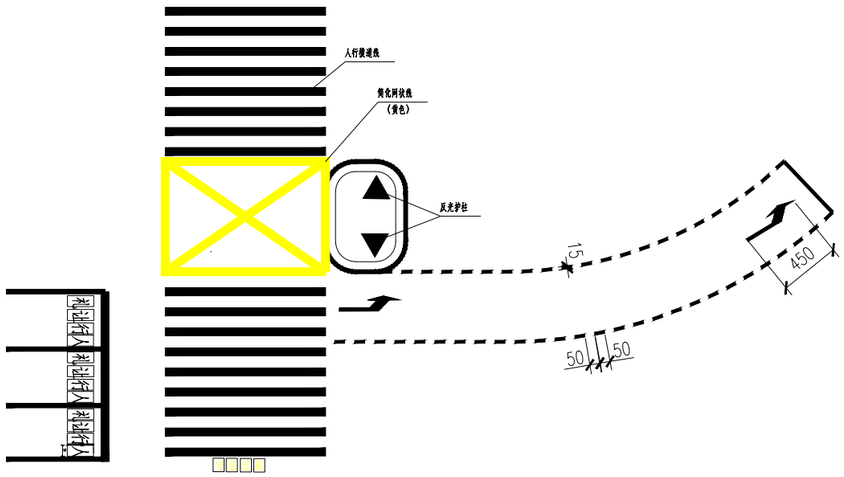

路口线大样图

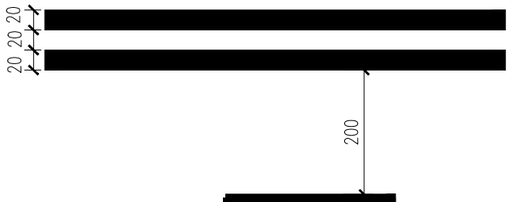

广西壮族自治区工程勘察设计出图专用章
广西汉华工程技术咨询集团有限公司(1)
资质证书编号 A145013032
广西壮族自治区住房和城乡建设厅监制
有效期至二〇二六年十二月三十一日



构筑物立面施划标线大样图

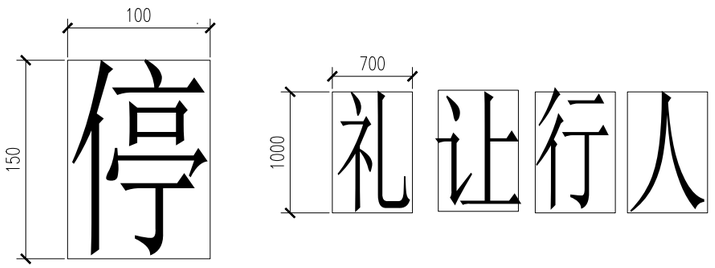

停车让行线大样图

说明:

1. 本图尺寸单位以厘米计,热熔类标线厚度均为2mm，双组份0.8-0.9mm。
2. 涂料采用热熔型反光型道路标线涂料，颜色除注明者外均采用白色;
3. 图中未尽事宜按《道路交通标志和标线》（GB5768.3-2009）实施。
4. 箭头、文字图案根据实际道路情况确认高度及大小实施。

＊ 本图纸的版权,属广西汉华建筑设计有限公司所有.不得用于本工程以外范围.
＊ 本图纸需手续齐全方可用于施工.
＊ 本图须加盖本公司出图签章，否则一律无效。

单位出图章 Company Seal

广西汉华工程技术咨询集团有限公司
Guangxi Hanhua Engineering Technology Consulting Group Co.,Ltd
工程设计资质（证号 A145013032）
建筑行业（建筑工程）：甲级　风景园林工程：专项甲级
工程设计资质（证号 A245013039）
市政行业给水工程：乙级　市政行业排水工程：乙级
市政行业道路工程：乙级　市政行业桥梁工程：乙级
公 路 行 业 公路：丙级
城乡规划编制资质（证号 桂自资规乙字23450019）：乙级
工程勘察岩土工程专业（勘察）资质（ 证号 B245021576）：乙级
工程监理资质（证号 E245013039）：房屋建筑工程甲级、市政工程乙级

签署 Signature

项目负责人 Item.Prin	张耀安 吴波平	
专业负责人 Chief	吴波平	
审 定 Approved	张耀安	
审核 Examined	吴波平	
校对 Checked	时 勇	
设计 Designed	于智燕	

建设单位 Client

桂林市公安局交通管理支队

工程名称 Project

2026年桂林市道路交通设施新增和维护项目

子项名称 Sub Item

图纸名称 Title

标线大样图（三）

阶 段 VER.	第 版	图 号 Dwg. No.	JTS-05-3
专 业 Dept.	市政	阶 段 Stage	施工图
比 例 Scale	见图	日 期 Date	2026.1
工 程 号 Pjt .No.	GXHH-GL01-2026		

专业 总图 建筑 结构　实名　签名　日期　专业 给排水 电气 暖通　实名　签名　日期

1200高反光柱

材料名称	规格（mm）	成品单件重（kg）	件数（件）	成品重量（kg）
钢管立柱	Φ114.3×4×1200	13.06kg	1	13.06kg
固定板	300×300×20	14.13kg	1	14.13kg
立柱帽	Φ114.3×10	0.805kg	1	0.805kg
Ⅳ类反光膜图案	114.3×π×900	0.32m2/成品件		
C25商品砼基础	500×500×500	0.125m3/每处成品		

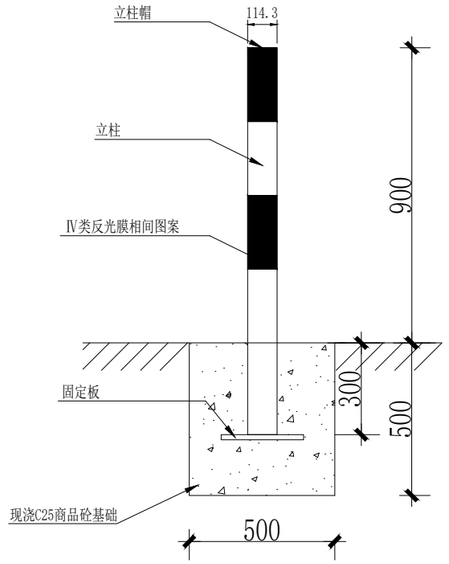

反光隔离柱大样图

1200高旋转反光柱

材料名称	规格（mm）	成品单件重（kg）	件数（件）	成品重量（kg）
钢管立柱	Φ140×4×1200	16.10kg	1	16.10kg
固定板	300×300×20	14.13kg	1	14.13kg
立柱帽	Φ140×10	1.54kg	1	1.54kg
高分子复合料旋转防撞栏	250X630	成品件5KG		
C25商品砼基础	500×500×500	0.125m3/每处成品		

广西壮族自治区工程勘察设计出图专用章
广西汉华工程技术咨询集团有限公司(1)
资质证书编号 A145013032
广西壮族自治区住房和城乡建设厅监制
有效期至二〇二六年十二月三十一日

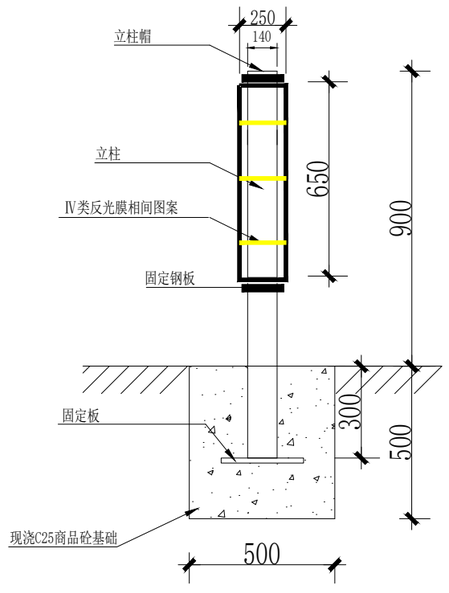

反光隔离柱大样图

说明：

1、本图尺寸单位均以毫米计。基础采用C25商品混凝土。

2、风镐破除混凝土结构500*500*500mm,人工装车运废渣。

3、立柱、横杆采用Q235B无缝钢管，固定板和立柱帽采用热轧钢板。

4、加劲肋焊脚尺寸h=10mm，立柱固定长度400mm。

5、立柱、固定板和立柱帽均要求热浸镀锌，红丹防锈漆一遍,银粉漆二遍防腐。

6、立柱Ⅳ类反光膜的图案制作、贴膜等有关方面按国标规范执行。

7、图中所柱尺寸皆为实际尺寸，非下料尺寸。

＊本图纸的版权,属广西汉华建筑设计有限公司所有.不得用于本工程以外范围.
＊本图纸需手续齐全方可用于施工.
＊本图须加盖本公司出图签章，否则一律无效。

专业 总图 建筑 结构
专业 给排水 电气 暖通
实名 实名 签名 签名 日期 日期

单位出图章 Company Seal

广西汉华工程技术咨询集团有限公司
Guangxi Hanhua Engineering Technology Consulting Group Co.,Ltd
工程设计资质（证号 A145013032）
建筑行业（建筑工程）：甲级　风景园林工程：专项甲级
工程设计资质（证号 A245013039）
市政行业给水工程：乙级　市政行业排水工程：乙级
市政行业道路工程：乙级　市政行业桥梁工程：乙级
公路行业公路：丙级
城乡规划编制资质（证号 桂自资规乙字23450019）：乙级
工程勘察岩土工程专业（勘察）资质（证号 B245021576）：乙级
工程监理资质（证号 E245013039）：房屋建筑工程甲级、市政工程乙级

签署 Signature

项目负责人 Item.Prin	张耀安 吴波平	
专业负责人 Chief	吴波平	
审定 Approved	张耀安	
审核 Examined	吴波平	
校对 Checked	时勇	
设计 Designed	于智燕	

建设单位 Client

桂林市公安局交通管理支队

工程名称 Project

2026年桂林市道路交通设施新增和维护项目

子项名称 Sub Item

图纸名称 Title

反光柱做法大样图

阶段 VER.	第 版	图号 Dwg. No.	JTS-06
专业 Dept.	市政	阶段 Stage	施工图
比例 Scale	见图	日期 Date	2026.1
工程号 Pjt .No.	GXHH-GL01-2026		

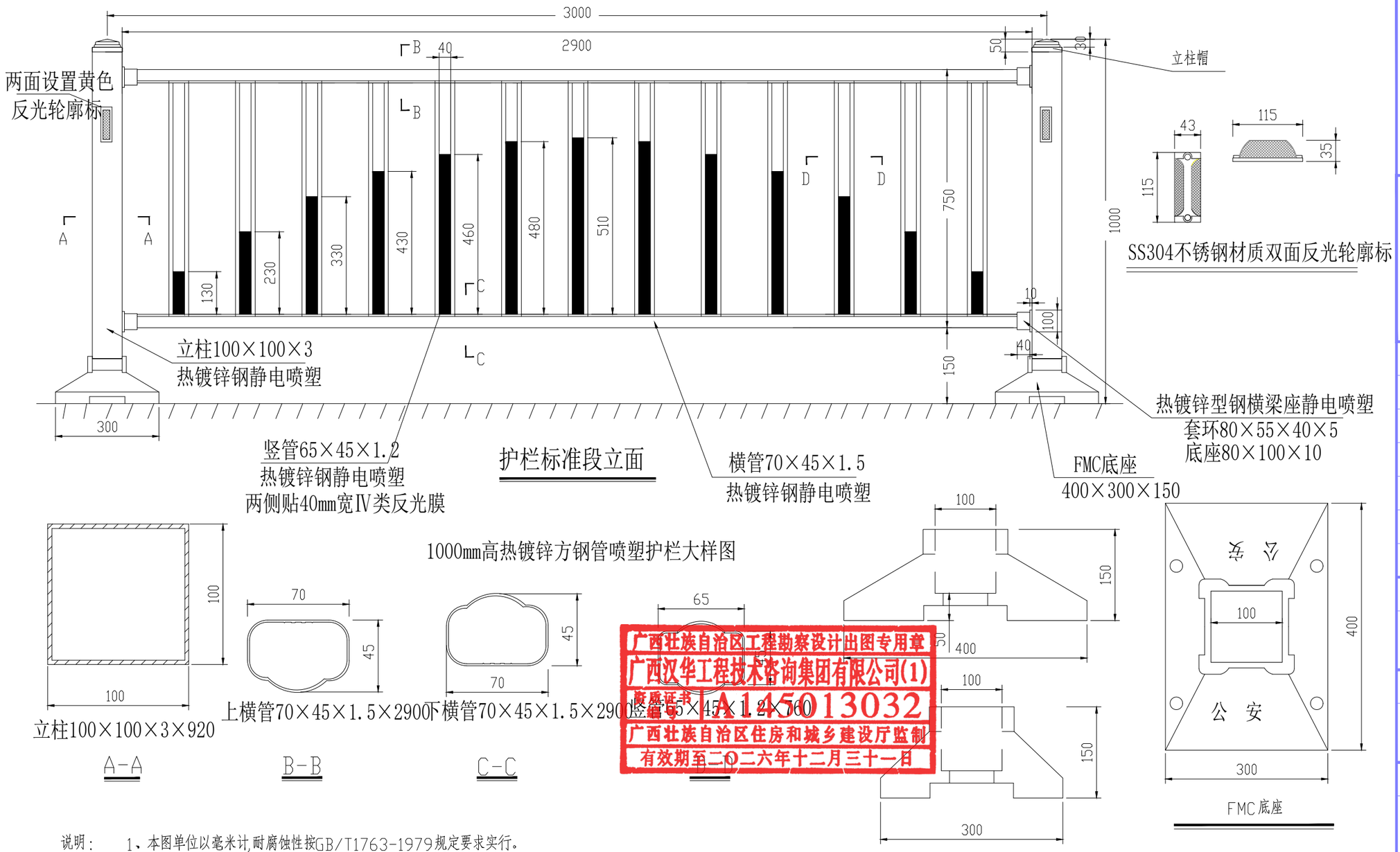

说明：

1、本图单位以毫米计,耐腐蚀性按GB/T1763-1979规定要求实行。

2、所有钢构件材质为Q235B级，除锈后热浸镀锌600g/m2后喷塑。

3、立柱、横竖管、连接座、立柱帽外喷塑，喷塑层必须均匀亮泽，不得存在针孔，流淌堆积粘结。

4、采用FMC底座混凝土配重后>30kg/个,图中所注尺寸皆为实际尺寸,非下料尺寸。

广西壮族自治区工程勘察设计出图专用章
广西汉华工程技术咨询集团有限公司(1)
资质证书 A145013032
广西壮族自治区住房和城乡建设厅监制
有效期至二〇二六年十二月三十一日

单位出图章 Company Seal

广西汉华工程技术咨询集团有限公司
Guangxi Hanhua Engineering Technology Consulting Group Co.,Ltd

工程设计资质（证号 A145013032）
建筑行业（建筑工程）：甲级　风景园林工程：专项甲级
工程设计资质（证号 A245013039）
市政行业给水工程：乙级　市政行业排水工程：乙级
市政行业道路工程：乙级　市政行业桥梁工程：乙级
公 路 行 业 公路：丙级
城乡规划编制资质（证号 桂自资规乙字23450019）：乙级
工程勘察岩土工程专业（勘察）资质（ 证号 B245021576）：乙级
工程监理资质（证号 E245013039）：房屋建筑工程甲级、市政工程乙级

签 署 Signature

项目负责人 Item.Prin	张耀安 吴波平	张耀安 吴波平
专业负责人 Chief	吴波平	吴波平
审 定 Approved	张耀安	张耀安
审核 Examined	吴波平	吴波平
校对 Checked	时 勇	时勇
设计 Designed	于智燕	于智燕

建设单位 Client

桂林市公安局交通管理支队

工程名称 Project

2026年桂林市道路交通设施新增和维护项目

子项名称 Sub Item

图纸名称 Title

1m高活动式隔离护栏做法大样图

阶 段 VER.	第 版	图 号 Dwg. No.	JTS-07
专 业 Dept.	市政	阶 段 Stage	施工图
比 例 Scale	见图	日 期 Date	2026.1
工 程 号 Pjt .No.	GXHH-GL01-2026		

专业	实名	签名	日期
总图			
建筑			
结构			
给排水			
电气			
暖通			

＊本图纸的版权,属广西汉华建筑设计有限公司所有,不得用于本工程以外范围。
＊本图纸需手续齐全方可用于施工。
＊本图须加盖本公司出图签章，否则一律无效。

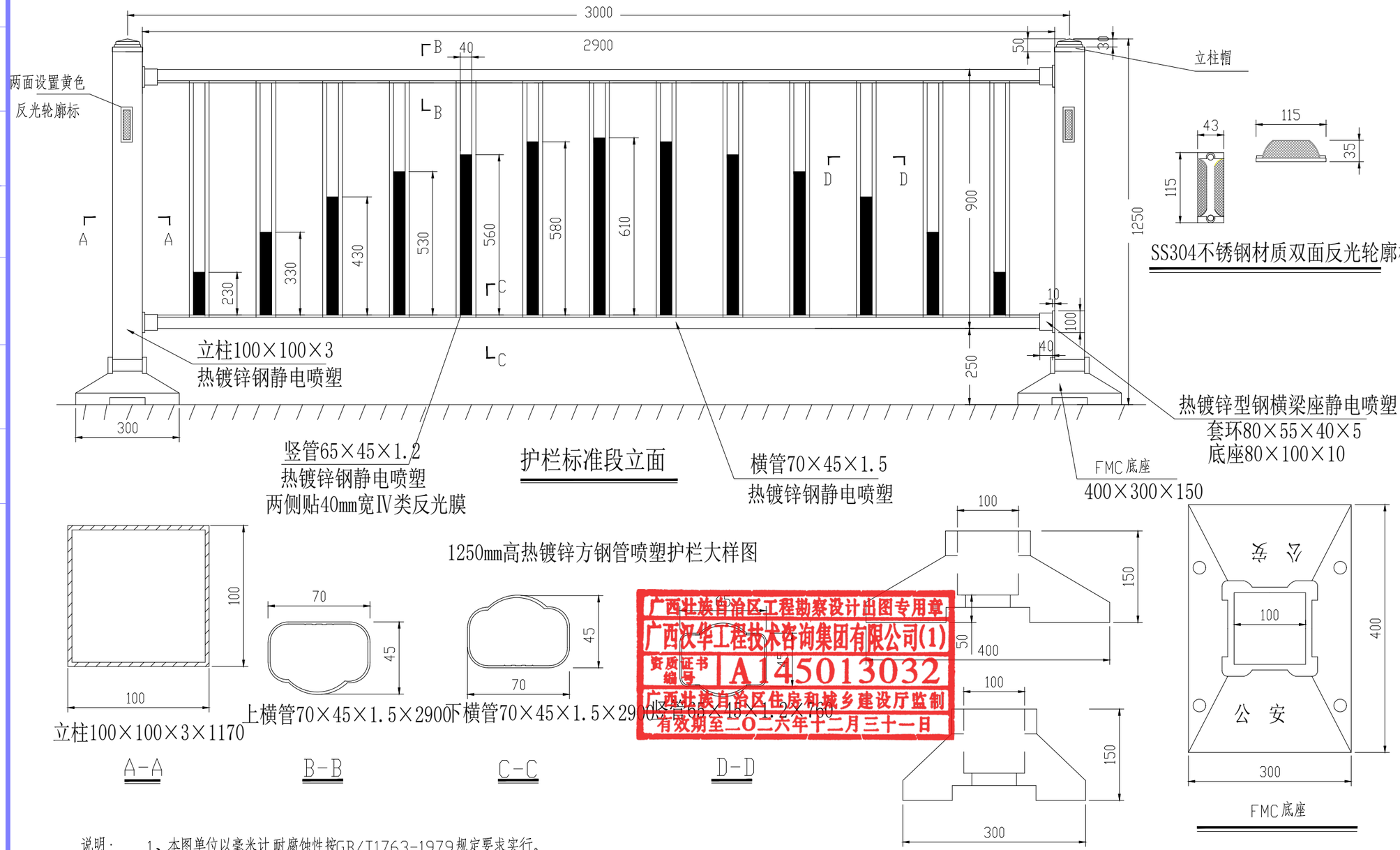

护栏标准段立面

立柱100×100×3×1170　　上横管70×45×1.5×2900　　下横管70×45×1.5×2900　　竖管65×45×1.2×760

A-A　　B-B　　C-C　　D-D

1250mm高热镀锌方钢管喷塑护栏大样图

广西壮族自治区工程勘察设计出图专用章
广西汉华工程技术咨询集团有限公司(1)
资质证书编号 A145013032
广西壮族自治区住房和城乡建设厅监制
有效期至二〇二六年十二月三十一日

说明：

1、本图单位以毫米计,耐腐蚀性按GB/T1763-1979规定要求实行。

2、所有钢构件材质为Q235B级，除锈后热浸镀锌600g/m2后喷塑。

3、立柱、横竖管、连接座、立柱帽外喷塑，喷塑层必须均匀亮泽，不得存在针孔，流淌堆积粘结。

4、采用FMC底座混凝土配重后>30kg/个,图中所注尺寸皆为实际尺寸,非下料尺寸。

＊本图纸的版权,属广西汉华建筑设计有限公司所有,不得用于本工程以外范围.
＊本图纸需手续齐全方可用于施工.
＊本图须加盖本公司出图签章，否则一律无效。

专业 总图 建筑 结构　专业 给排水 电气 暖通　实名 签名 日期

单位出图章 Company Seal

广西汉华工程技术咨询集团有限公司
Guangxi Hanhua Engineering Technology Consulting Group Co.,Ltd
工程设计资质（证号 A145013032）
建筑行业（建筑工程）：甲级　风景园林工程：专项甲级
工程设计资质（证号 A245013039）
市政行业给水工程：乙级　市政行业排水工程：乙级
市政行业道路工程：乙级　市政行业桥梁工程：乙级
公 路 行 业 公路：丙级
城乡规划编制资质（证号 桂自资规乙字23450019）：乙级
工程勘察岩土工程专业（勘察）资质（ 证号 B245021576）：乙级
工程监理资质（证号 E245013039）：房屋建筑工程甲级、市政工程乙级

签署 Signature

项目负责人 Item.Prin	张耀安 吴波平	
专业负责人 Chief	吴波平	
审定 Approved	张耀安	
审核 Examined	吴波平	
校对 Checked	时 勇	
设计 Designed	于智燕	

建设单位 Client

桂林市公安局交通管理支队

工程名称 Project

2026年桂林市道路交通设施新增和维护项目

子项名称 Sub Item

图纸名称 Title

1.25m高活动式隔离护栏做法大样图

阶段 VER.	第 版	图号 Dwg. No.	JTS-08
专业 Dept.	市政	阶段 Stage	施工图
比例 Scale	见图	日期 Date	2026.1
工程号 Pjt .No.	GXHH-GL01-2026		

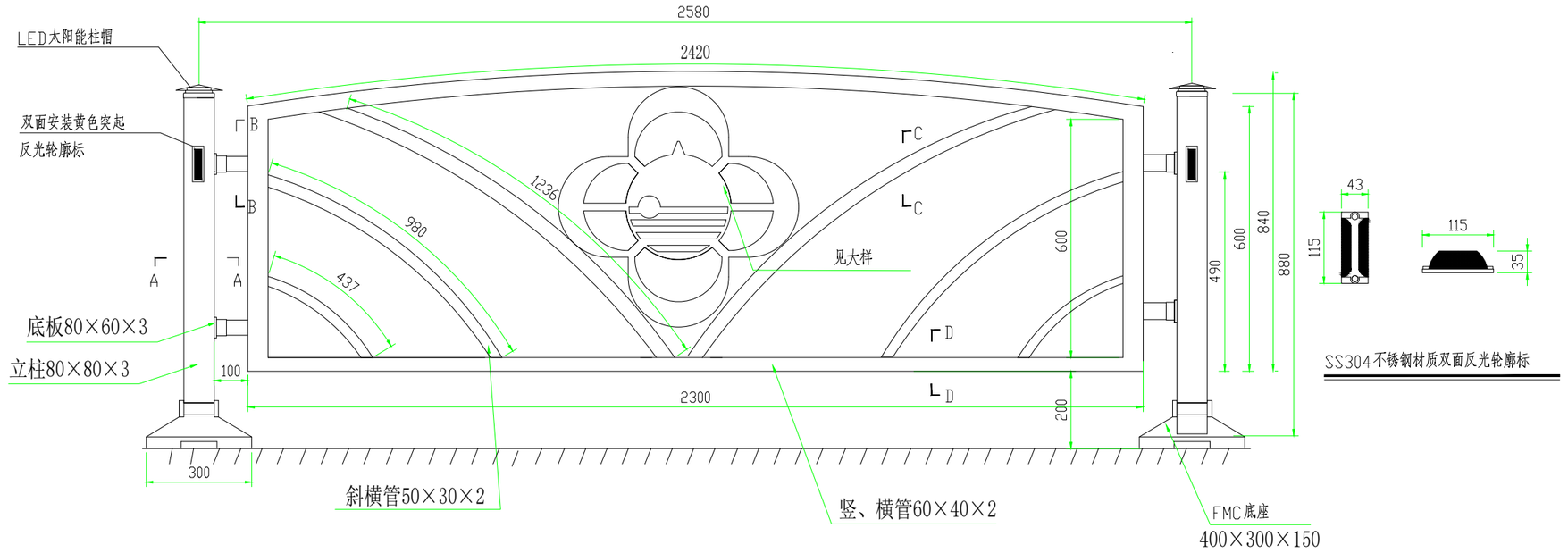

护栏标准段立面

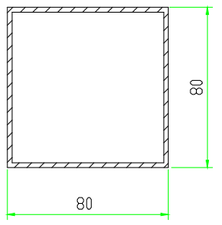

立柱80×80

A-A

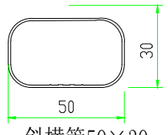

斜横管50×30

C-C

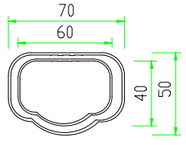

管60×40×3×100
套管70×50×3×30

B-B

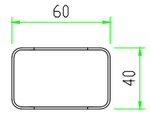

竖、横管60×40

D-D

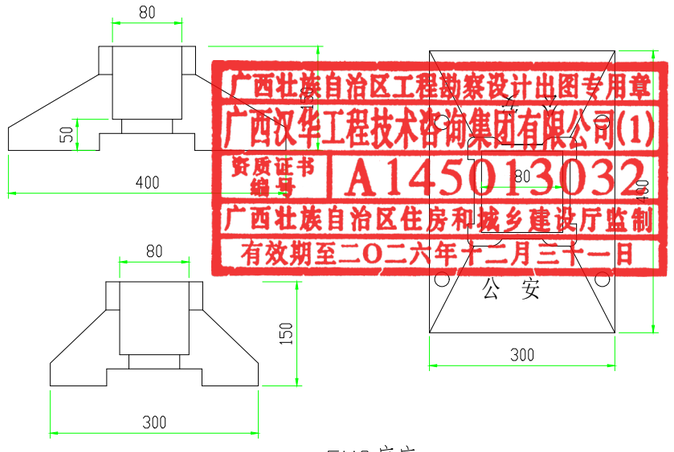

FMC底座

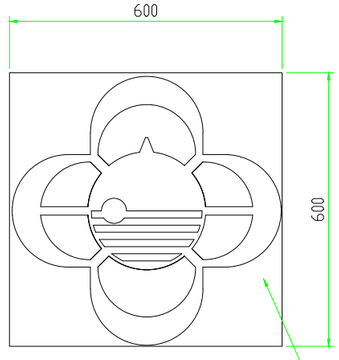

桂花图案切割大样图

钢板下料600×600×3

说明：

1、本图单位以毫米计,图中所注尺寸皆为实际尺寸,非下料尺寸。

2、全体采用镀锌钢，表面平整，并去除毛刺锈迹。

3、钢构件材质为Q235B级，除锈后热浸镀锌600g/m2，环氧富锌漆两底两面。

3、漆层必须均匀，亮泽，不得有存在针孔，流淌堆积粘结。

4、采用FMC底座混凝土配重后>30kg/个。

广西壮族自治区工程勘察设计出图专用章
广西汉华工程技术咨询集团有限公司(1)
资质证书编号 A145013032
广西壮族自治区住房和城乡建设厅监制
有效期至二〇二六年十二月三十一日

单位出图章 Company Seal

广西汉华工程技术咨询集团有限公司
Guangxi Hanhua Engineering Technology Consulting Group Co.,Ltd
工程设计资质（证号 A145013032）
建筑行业（建筑工程）：甲级　风景园林工程：专项甲级
工程设计资质（证号 A245013039）
市政行业给水工程：乙级　市政行业排水工程：乙级
市政行业道路工程：乙级　市政行业桥梁工程：乙级
公路行业公路：丙级
城乡规划编制资质（证号 桂自资规乙字23450019）：乙级
工程勘察岩土工程专业（勘察）资质（证号 B245021576）：乙级
工程监理资质（证号 E245013039）：房屋建筑工程甲级、市政工程乙级

签署 Signature

项目负责人 Item.Prin	张耀安 吴波平	
专业负责人 Chief	吴波平	
审定 Approved	张耀安	
审核 Examined	吴波平	
校对 Checked	时勇	
设计 Designed	于智燕	

建设单位 Client

桂林市公安局交通管理支队

工程名称 Project

2026年桂林市道路交通设施新增和维护项目

子项名称 Sub Item

图纸名称 Title

桂花图案活动式隔离护栏做法大样图

阶段 VER.	第　版	图号 Dwg. No.	JTS-09
专业 Dept.	市政	阶段 Stage	施工图
比例 Scale	见图	日期 Date	2026.1
工程号 Pjt .No.	GXHH-GL01-2026		

专业 总图 建筑 结构　日期 签名 实名 专业 给排水 电气 暖通　日期 签名 实名

＊本图纸的版权,属广西汉华建筑设计有限公司所有,不得用于本工程以外范围.
＊本图纸需手续齐全方可用于施工.
＊本图须加盖本公司出图签章，否则一律无效。

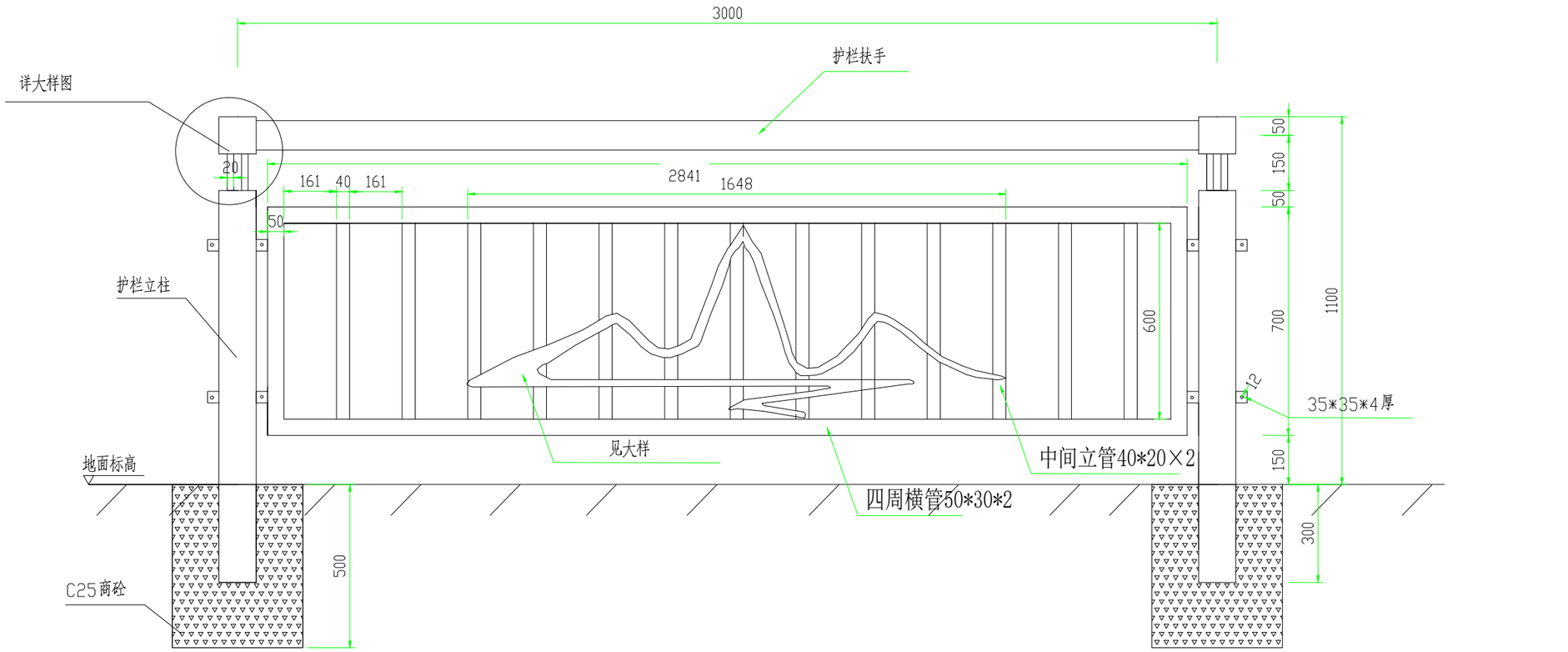

人行隔离护栏标准段立面

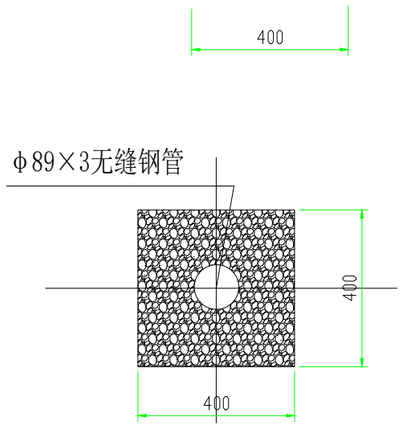

固定直埋式护栏基础

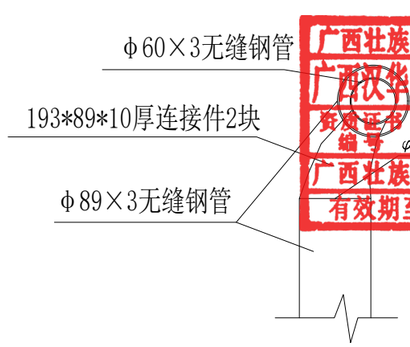

大样图

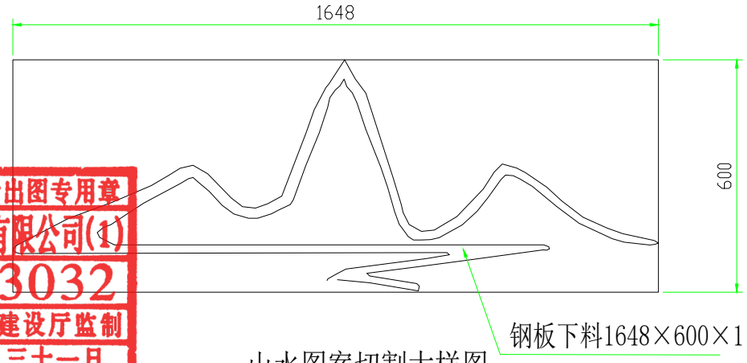

山水图案切割大样图

广西壮族自治区工程勘察设计出图专用章
广西汉华工程技术咨询集团有限公司(1)
许可证书
编号 A145013032
广西壮族自治区住房和城乡建设厅监制
有效期至二〇二六年十二月三十一日

说明：

1、本图单位以毫米计,图中所注尺寸皆为实际尺寸,非下料尺寸。

2、该护栏采用钢质结构,需满足《钢质隔离护栏应用技术规程__CECS_176-2005》中的相关要求除锈后热浸镀锌600g/m2,环氧富锌漆两底两面。

3、人行隔离护栏设置在人行道靠车行道的一侧,距路缘石边线250mm。

4、基坑四周移动彩钢板围场锯缝,风镐破除人行道石质块料及砂浆层10cm,砼基础15cm,碎石层15cm,人工挖土10cm,挖机挖装智能环保车运废渣废土10km。

5、基坑宽度为基础每边加30cm,支模现浇基础拆模后四周施工夯填碎石至顶面,由市政部门恢复人行道。

＊ 本图纸的版权,属广西汉华建筑设计有限公司所有,不得用于本工程以外范围.
＊ 本图纸需手续齐全方可用于施工.
＊ 本图须加盖本公司出图签章，否则一律无效。

单位出图章 Company Seal

广西汉华工程技术咨询集团有限公司
Guangxi Hanhua Engineering Technology Consulting Group Co.,Ltd
工程设计资质（证号 A145013032）
建筑行业（建筑工程）：甲级　风景园林工程：专项甲级
工程设计资质（证号 A245013039）
市政行业给水工程：乙级　市政行业排水工程：乙级
市政行业道路工程：乙级　市政行业桥梁工程：乙级
公 路 行 业 公路：丙级
城乡规划编制资质（证号 桂自资规乙字23450019）：乙级
工程勘察岩土工程专业（勘察）资质（ 证号 B245021576）：乙级
工程监理资质（证号 E245013039）：房屋建筑工程甲级、市政工程乙级

签 署 Signature

项目负责人 Item.Prin	张耀安 吴波平	
专业负责人 Chief	吴波平	
审 定 Approved	张耀安	
审核 Examined	吴波平	
校对 Checked	时 勇	
设计 Designed	于智燕	

建设单位 Client

桂林市公安局交通管理支队

工程名称 Project

2026年桂林市道路交通设施新增和维护项目

子项名称 Sub Item

图纸名称 Title

山水图案固定式隔离护栏做法大样图

阶 段 VER.	第 版	图 号 Dwg. No.	JTS-10
专 业 Dept.	市政	阶 段 Stage	施工图
比 例 Scale	见图	日 期 Date	2026.1
工 程 号 Pjt .No.	GXHH-GL01-2026		

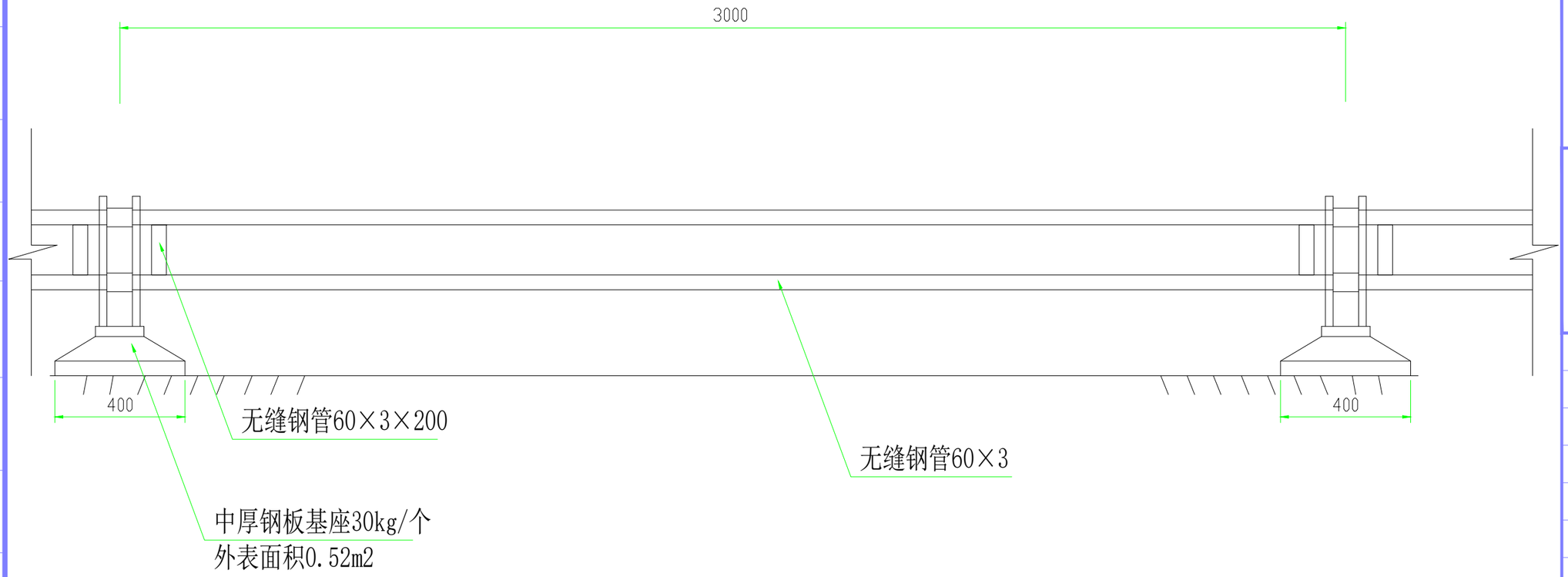

护栏标准段立面

广西壮族自治区工程勘察设计出图专用章
广西汉华工程技术咨询集团有限公司(1)
资质证书编号 A145013032
广西壮族自治区住房和城乡建设厅监制
有效期至二〇二六年十二月三十一日

说明：

1、本图单位以毫米计,图中所注尺寸皆为实际尺寸,非下料尺寸。

2、全体采用镀锌钢，表面平整，并去除毛刺锈迹。

3、钢构件材质为Q235B级，除锈后热浸镀锌600g/m2，环氧富锌漆两底两面。

3、漆层必须均匀，亮泽，不得有存在针孔，流淌堆积粘结。

专业 总图 建筑 结构
专业 给排水 电气 暖通
实名 签名 日期

单位出图章 Company Seal

广西汉华工程技术咨询集团有限公司
Guangxi Hanhua Engineering Technology Consulting Group Co.,Ltd
工程设计资质（证号 A145013032）
建筑行业（建筑工程）：甲级　风景园林工程：专项甲级
工程设计资质（证号 A245013039）
市政行业给水工程：乙级　市政行业排水工程：乙级
市政行业道路工程：乙级　市政行业桥梁工程：乙级
公 路 行 业 公路：丙级
城乡规划编制资质（证号 桂自资规乙字23450019）：乙级
工程勘察岩土工程专业（勘察）资质（ 证号 B245021576）：乙级
工程监理资质（证号 E245013039）：房屋建筑工程甲级、市政工程乙级

签署 Signature

项目负责人 Item.Prin	张耀安 吴波平	
专业负责人 Chief	吴波平	
审 定 Approved	张耀安	
审核 Examined	吴波平	
校对 Checked	时 勇	
设计 Designed	于智燕	

建设单位 Client

桂林市公安局交通管理支队

工程名称 Project

2026年桂林市道路交通设施新增和维护项目

子项名称 Sub Item

图纸名称 Title

简易活动式隔离护栏做法大样图

阶 段 VER.	第 版	图 号 Dwg. No.	JTS-11
专 业 Dept.	市政	阶 段 Stage	施工图
比 例 Scale	见图	日 期 Date	2026.1
工 程 号 Pjt .No.	GXHH-GL01-2026		

＊ 本图纸的版权,属广西汉华建筑设计有限公司所有,不得用于本工程以外范围.
＊ 本图纸需手续齐全方可用于施工.
＊ 本图须加盖本公司出图签章，否则一律无效。

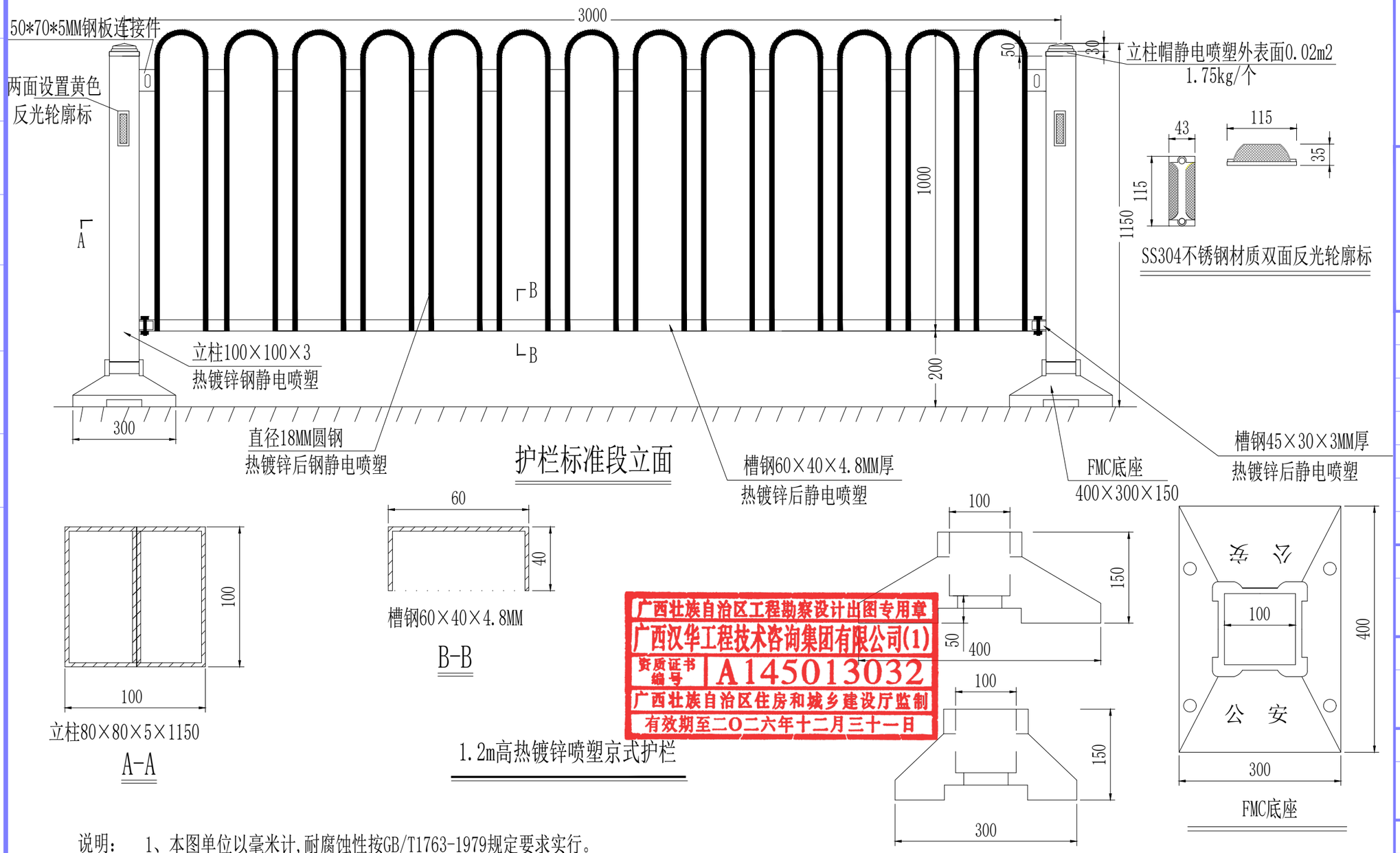

广西壮族自治区工程勘察设计出图专用章
广西汉华工程技术咨询集团有限公司(1)
资质证书编号 A145013032
广西壮族自治区住房和城乡建设厅监制
有效期至二〇二六年十二月三十一日

说明：
1、本图单位以毫米计,耐腐蚀性按GB/T1763-1979规定要求实行。
2、所有钢构件材质为Q235B级，手工除锈后热浸镀锌。
3、立柱、横竖构件、连接座、立柱帽外喷塑，喷塑层必须均匀亮泽，不得存在针孔，流淌堆积粘结。
4、采用400*300*150mmFMC底座混凝土配重。

单位出图章 Company Seal

广西汉华工程技术咨询集团有限公司
Guangxi Hanhua Engineering Technology Consulting Group Co.,Ltd
工程设计资质（证号 A145013032）
建筑行业（建筑工程）：甲级 风景园林工程：专项甲级
工程设计资质（证号 A245013039）
市政行业给水工程：乙级 市政行业排水工程：乙级
市政行业道路工程：乙级 市政行业桥梁工程：乙级
公 路 行 业 公路：丙级
城乡规划编制资质（证号 桂自资规乙字23450019）：乙级
工程勘察岩土工程专业（勘察）资质（ 证号 B245021576）：乙级
工程监理资质（证号 E245013039）：房屋建筑工程甲级、市政工程乙级

签 署 Signature		
项目负责人 Item.Prin	张耀安 吴波平	张耀安 吴波平
专业负责人 Chief	吴波平	吴波平
审 定 Approved	张耀安	张耀安
审核 Examined	吴波平	吴波平
校对 Checked	时 勇	时勇
设计 Designed	于智燕	于智燕

建设单位 Client
桂林市公安局交通管理支队

工程名称 Project
2026年桂林市道路交通设施新增和维护项目

子项名称 Sub Item

图纸名称 Title
1.2m京式活动式隔离护栏做法大样图

阶 段 VER.	第 版	图 号 Dwg. No.	JTS-12
专 业 Dept.	市政	阶 段 Stage	施工图
比 例 Scale	见图	日 期 Date	2026.1
工 程 号 Pjt .No.	GXHH-GL01-2026		

专业	实名	签名	日期
总图			
建筑			
?			

专业	实名	签名	日期
给排水			
电气			
?			

＊本图纸的版权,属广西汉华建筑设计有限公司所有,不得用于本工程以外范围。
＊本图纸需手续齐全方可用于施工。
＊本图须加盖本公司出图签章，否则一律无效。

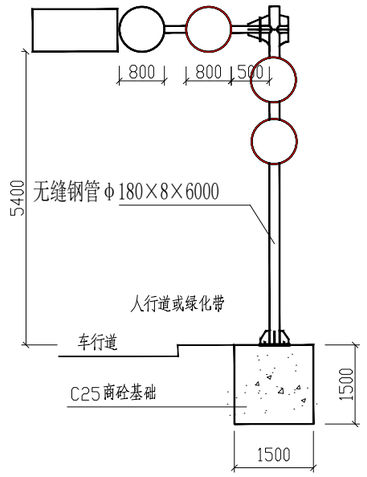

标志立面图

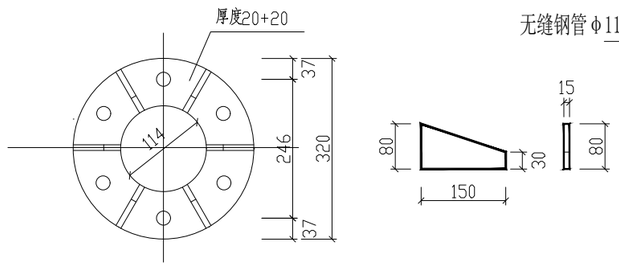

柱顶法兰盘加勒劲大样图

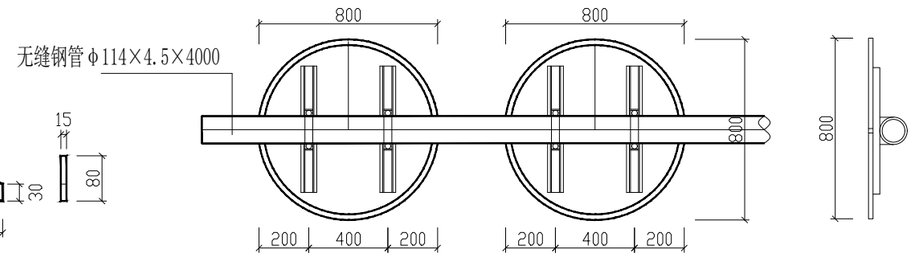

标志立面图

侧面图

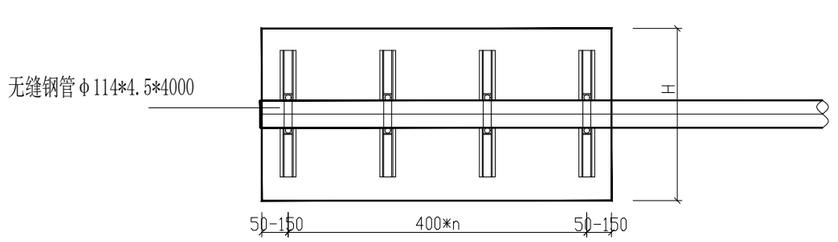

标志立面图



侧面图

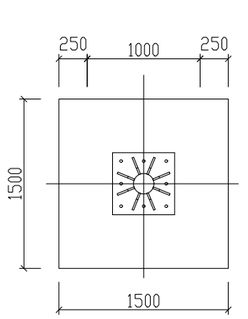

基础平面图

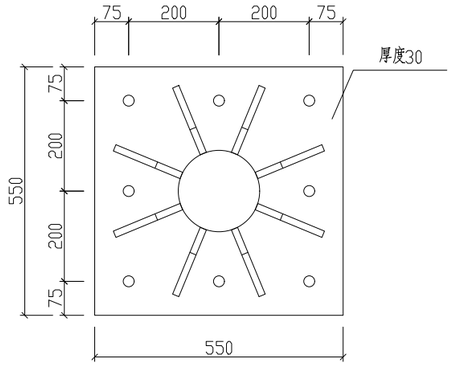

底法兰盘大样图

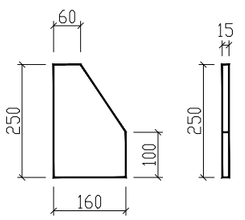

加劲肋大样图

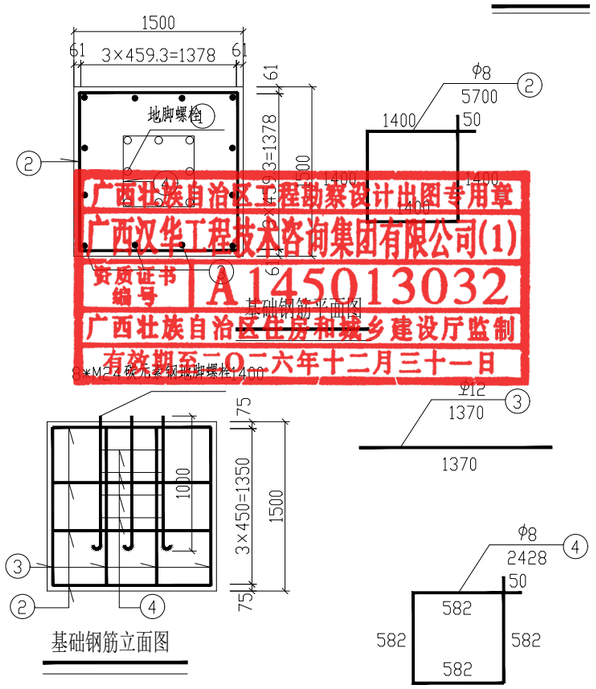
1500
61
3×459.3=1378
61
地脚螺栓
61
3×459.3=1378
61
φ8
5700
50
1400
2
1400
1400
1400

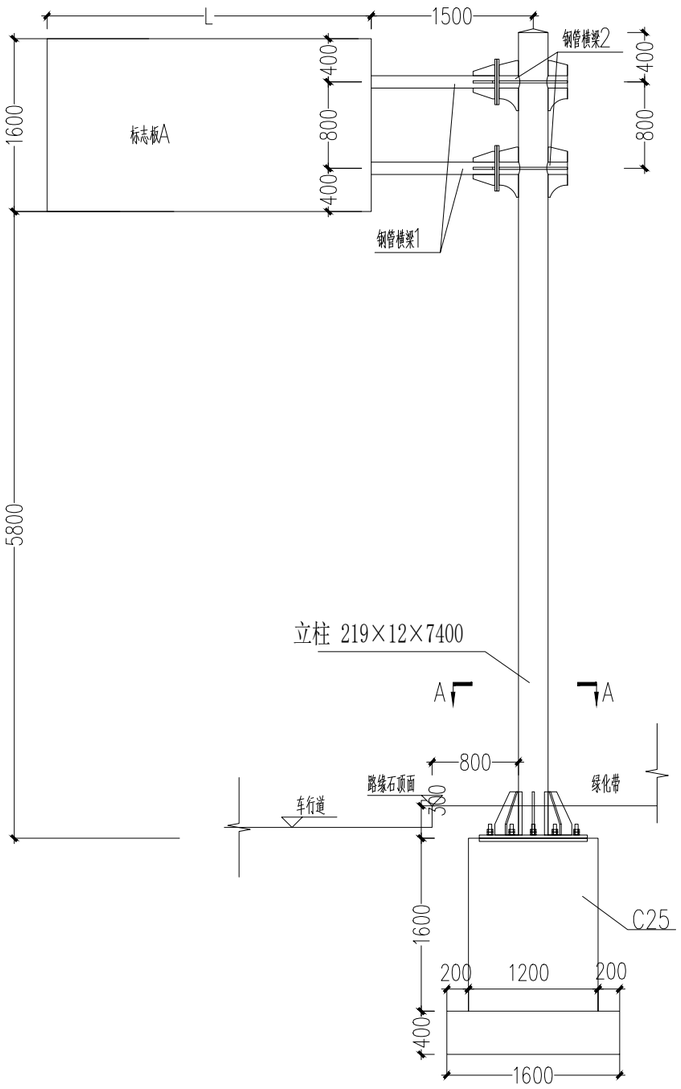

标志立面图 1:50

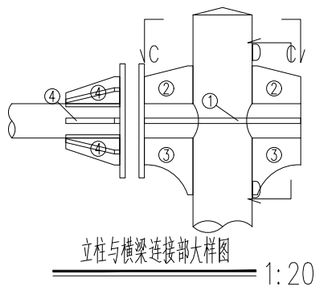

立柱与横梁连接部大样图 1:20

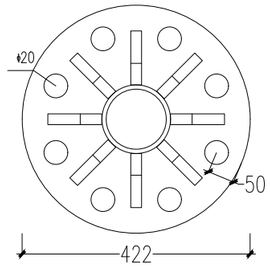

D－D 剖面图 1:10

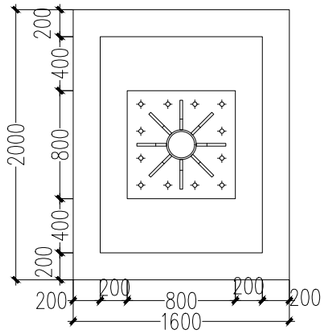

A－A 剖面 1:40

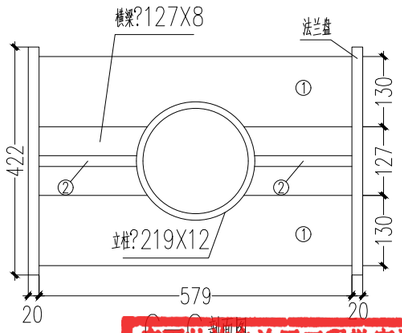

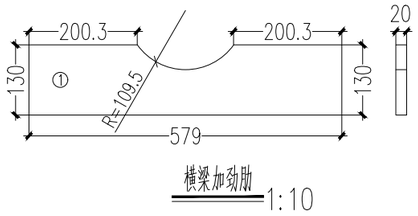

横梁加劲肋 1:10

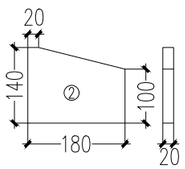

横梁加劲肋 1:10

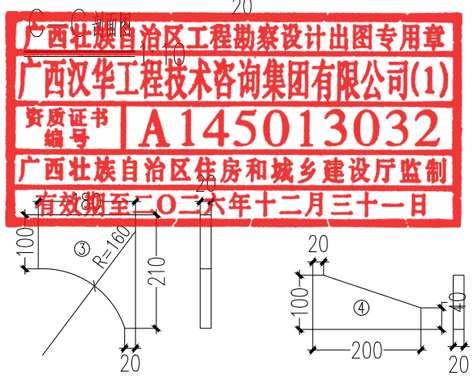

横梁加劲肋 1:10

横梁加劲肋 1:10

广西壮族自治区工程勘察设计出图专用章
广西汉华工程技术咨询集团有限公司(1)
资质证书编号 A145013032
广西壮族自治区住房和城乡建设厅监制
有效期至二〇二六年十二月三十一日

附注：

1. 本图尺寸单位均以毫米计，比例见图。
2. 本图适用于分车道牌4.0mX1.6m、3.5mX1.6m、3.0mX1.6m、2.5mX1.6m。

单位出图章 Company Seal

广西汉华工程技术咨询集团有限公司
Guangxi Hanhua Engineering Technology Consulting Group Co.,Ltd
工程设计资质（证号 A145013032）
建筑行业（建筑工程）：甲级　风景园林工程：专项甲级
工程设计资质（证号 A245013039）
市政行业给水工程：乙级　市政行业排水工程：乙级
市政行业道路工程：乙级　市政行业桥梁工程：乙级
公 路 行 业 公路：丙级
城乡规划编制资质（证号 桂自资规乙字23450019）：乙级
工程勘察岩土工程专业（勘察）资质（ 证号 B245021576）：乙级
工程监理资质（证号 E245013039）：房屋建筑工程甲级、市政工程乙级

签 署 Signature

项目负责人 Item.Prin	张耀安 吴波平	
专业负责人 Chief	吴波平	
审 定 Approved	张耀安	
审核 Examined	吴波平	
校对 Checked	时 勇	
设计 Designed	于智燕	

建设单位 Client

桂林市公安局交通管理支队

工程名称 Project

2026年桂林市道路交通设施新增和维护项目

子项名称 Sub Item

图纸名称 Title

双悬臂式标志杆结构大样图（一）

阶 段 VER.	第 版	图 号 Dwg. No.	JTS-14-1
专 业 Dept.	市政	阶 段 Stage	施工图
比 例 Scale	见图	日 期 Date	2026.1
工 程 号 Pjt .No.	GXHH-GL01-2026		

专业 | 总图 | 建筑 | 结构
日期 | 签名 | 实名 | 专业 | 给排水 电气 暖通 | 日期 | 签名 | 实名 | 签名 | 日期

＊ 本图纸的版权属广西汉华建筑设计有限公司所有，不得用于本工程以外范围。
＊ 本图纸需手续齐全方可用于施工。
＊ 本图须加盖本公司出图签章，否则一律无效。

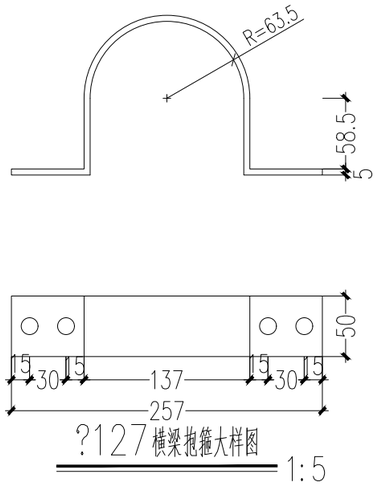

?127 横梁抱箍大样图 1:5

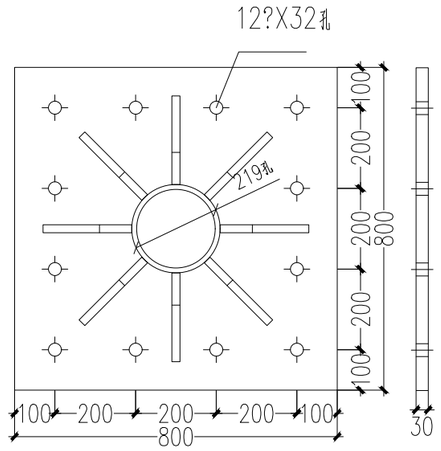

加劲法兰盘 1:15

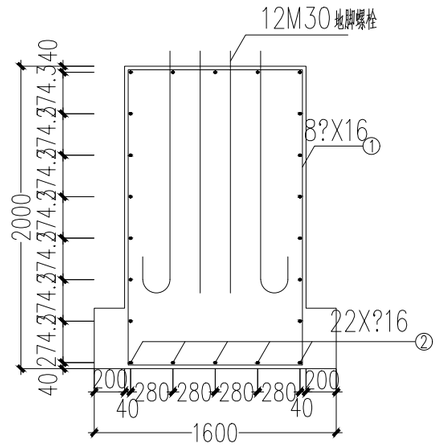

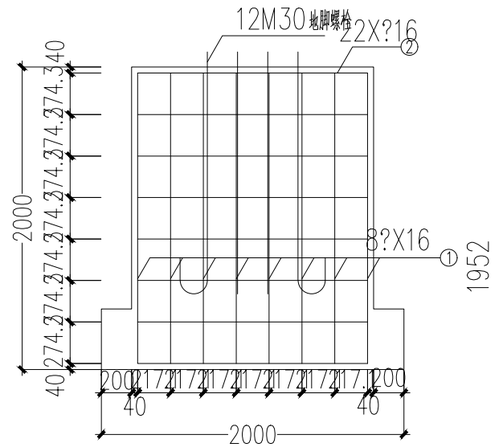

单悬臂式标志基础 1:40

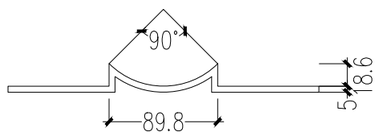

?127 横梁衬底大样图 1:5

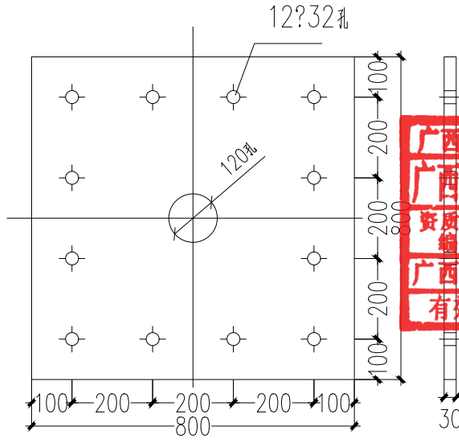

定位法兰盘 1:15

广西壮族自治区工程勘察设计出图专用章
广西汉华工程技术咨询集团有限公司(1)
资质证书编号 A145013032
广西壮族自治区住房和城乡建设厅监制
有效期至二〇二六年十二月三十一日



地脚大样图 1:10
(L=2033mm)

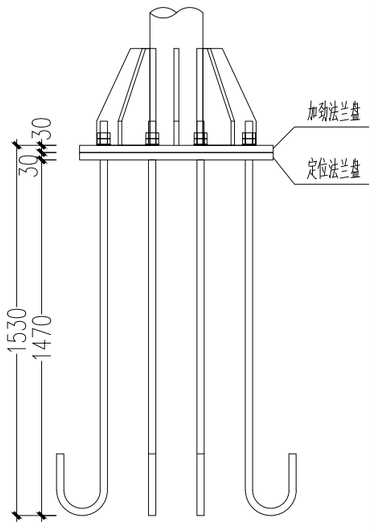

底座连接大样图 1:25

单位出图章 Company Seal

广西汉华工程技术咨询集团有限公司
Guangxi Hanhua Engineering Technology Consulting Group Co.,Ltd
工程设计资质（证号 A145013032）
建筑行业（建筑工程）：甲级　风景园林工程：专项甲级
工程设计资质（证号 A245013039）
市政行业给水工程：乙级　市政行业排水工程：乙级
市政行业道路工程：乙级　市政行业桥梁工程：乙级
公路行业公路：丙级
城乡规划编制资质（证号 桂自资规乙字23450019）：乙级
工程勘察岩土工程专业（勘察）资质（证号 B245021576）：乙级
工程监理资质（证号 E245013039）：房屋建筑工程甲级、市政工程乙级

签署 Signature

项目负责人 Item.Prin	张耀安 吴波平	
专业负责人 Chief	吴波平	
审定 Approved	张耀安	
审核 Examined	吴波平	
校对 Checked	时勇	
设计 Designed	于智燕	

建设单位 Client

桂林市公安局交通管理支队

工程名称 Project

2026年桂林市道路交通设施新增和维护项目

子项名称 Sub Item

图纸名称 Title

双悬臂式标志杆结构大样图（二）

阶段 VER.	第　版	图号 Dwg. No.	JTS-14-2
专业 Dept.	市政	阶段 Stage	施工图
比例 Scale	见图	日期 Date	2026.1
工程号 Pjt .No.	GXHH-GL01-2026		

专业 总图 建筑 结构

日期 签名 实名 专业 给排水 电气 暖通 日期 签名 实名 专业

＊ 本图纸的版权，属广西汉华建筑设计有限公司所有，不得用于本工程以外范围.
＊ 本图纸需手续齐全方可用于施工.
＊ 本图须加盖本公司出图签章，否则一律无效。

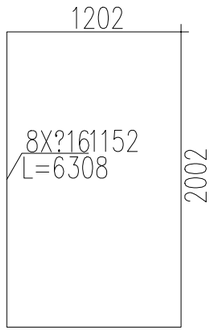

基础箍筋大样图 1:40

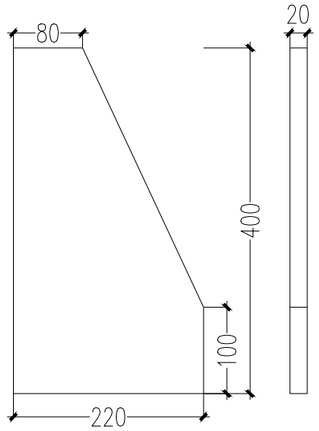

底座加劲肋 1:7

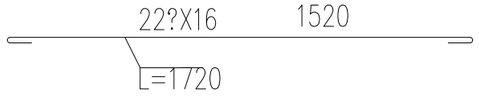

基础主筋大样图 1:20

单悬臂式标志材料数量表(不含基础)

3500X1600mm

材料名称	规格(mm)	单件重(kg)	件数(件)	重量(kg)	备注
标志板	3500X1600X3	45.36	1	45.36	LF2-M铝
钢管立柱	?219X12X7400	460.163	1	460.163	Q235
钢管横梁	?127X8X4701	112.024	2	224.047	Q235
	?127X8X599	14.276	2	28.551	
角铝	25X20X3X10200			3.47	LF2-M铝
滑动槽铝	80X18X4X1400	1.814	8	14.512	LF2-M铝
铆钉	5X16	0.004	182	0.728	Q235
抱箍	459.3X50X5	0.907	16	14.515	Q235
抱箍衬底	262.3X50X5	0.518	16	8.29	Q235
滑动螺栓	M12X45	0.049	64	3.141	Q235
连接螺栓	M20X45	0.155	16	2.477	Q235
螺母	M12	0.024	64	1.532	
	M20	0.155	16	2.477	
垫圈	M12X2	0.003	64	0.183	
	M20X3	0.014	16	0.23	
横梁加劲肋	(1)	10.089	4	40.355	Q235
	(2)	3.476	4	13.904	
	(3)	4.582	4	18.328	
	(4)	2.307	16	36.909	
横梁法兰盘	?122X20	22.099	4	88.396	Q235
加劲肋	320X400X20	10.586	8	84.688	Q235
加劲法兰盘	800X800X30	151.68	1	151.68	Q235
立柱帽	?195X3X80	2.035	1	2.035	Q235
横梁帽	?111X3X160	1.653	2	3.306	Q235
反光膜	Ⅳ类			5.60m²	

广西壮族自治区工程勘察设计出图专用章
广西汉华工程技术咨询集团有限公司(1)
资质证书编号 A145013032
广西壮族自治区住房和城乡建设厅监制
有效期至二〇二六年十二月三十一日

单位出图章 Company Seal

广西汉华工程技术咨询集团有限公司
Guangxi Hanhua Engineering Technology Consulting Group Co.,Ltd

工程设计资质（证号 A145013032）
建筑行业（建筑工程）：甲级 风景园林工程：专项甲级
工程设计资质（证号 A245013039）
市政行业给水工程：乙级 市政行业排水工程：乙级
市政行业道路工程：乙级 市政行业桥梁工程：乙级
公 路 行 业 公路：丙级
城乡规划编制资质（证号 桂自资规乙字23450019）：乙级
工程勘察岩土工程专业（勘察）资质（ 证号 B245021576）：乙级
工程监理资质（证号 E245013039）：房屋建筑工程甲级、市政工程乙级

签 署 Signature

项目负责人 Item.Prin	张耀安 吴波平	张耀安 吴波平
专业负责人 Chief	吴波平	吴波平
审 定 Approved	张耀安	张耀安
审核 Examined	吴波平	吴波平
校对 Checked	时 勇	时勇
设计 Designed	于智燕	于智燕

建设单位 Client

桂林市公安局交通管理支队

工程名称 Project

2026年桂林市道路交通设施新增和维护项目

子项名称 Sub Item

图纸名称 Title

双悬臂式标志杆结构大样图（三）

阶 段 VER.	第 版	图 号 Dwg. No.	JTS-14-3
专 业 Dept.	市政	阶 段 Stage	施工图
比 例 Scale	见图	日 期 Date	2026.1
工 程 号 Pjt .No.	GXHH-GL01-2026		

专业	实名	签名	日期
总图			
建筑			
结构			

专业	实名	签名	日期
给排水			
电气			
暖通			

* 本图纸的版权,属广西汉华建筑设计有限公司所有,不得用于本工程以外范围。
* 本图纸需手续齐全方可用于施工。
* 本图须加盖本公司出图签章，否则一律无效。

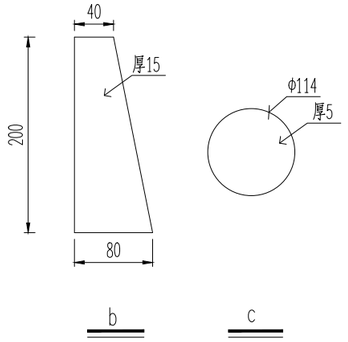

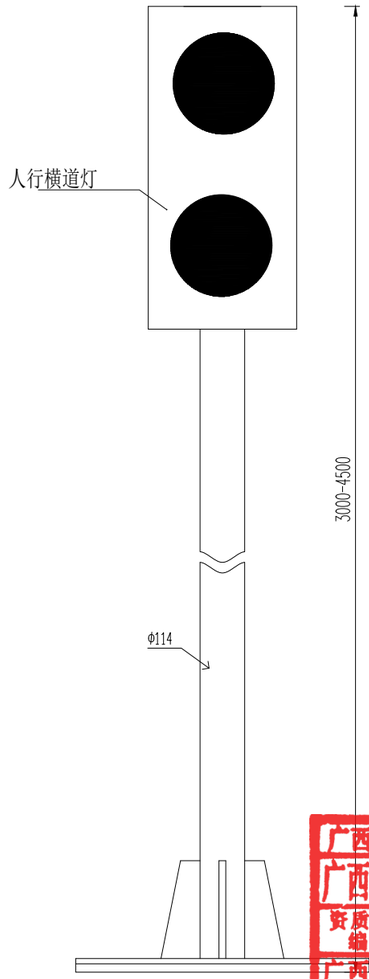

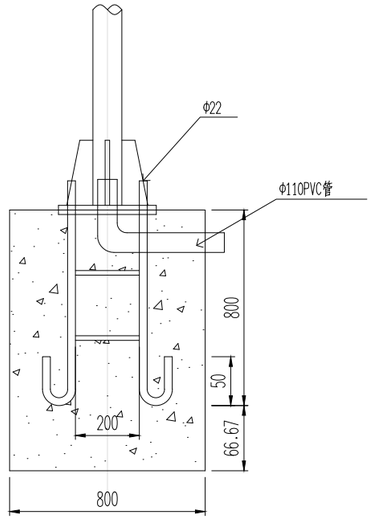

基础立面图1:15

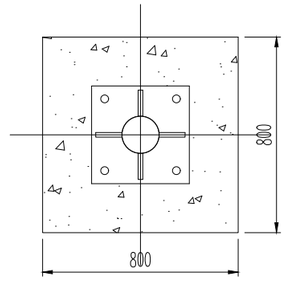

基础平面图

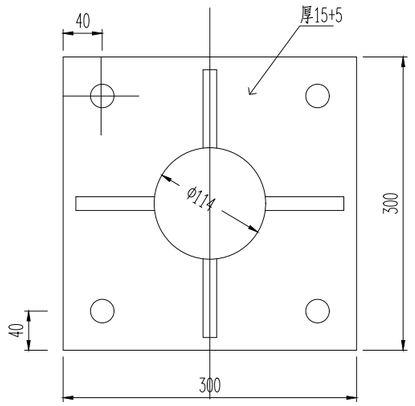

a

灯杆立面大样图

灯杆材料清单

材料名称	规　　格(单位:mm)	数量(件)	总重量(kg)
热轧无缝钢管	Φ114X5X(3000-4500)	1	50.40
底板a	300X300X15	1	10.60
加劲肋b	200X(60-80)X15	4	5.65
盖板c	114×5	1	0.5
基础面板	300X300X5	1	3.53
地脚螺栓	Φ22X1100	4	13.13
钢垫板(含弹簧垫片)	M22	12	0.89
钢筋	Φ14×200	8	1.94
混凝土	800X800X1000	0.64	m3

广西壮族自治区工程勘察设计出图专用章
广西汉华工程技术咨询集团有限公司(1)
资质证书编号 A145013032
广西壮族自治区住房和城乡建设厅监制
有效期至二〇二六年十二月三十一日

说明:

1、基坑四周移动彩钢板围场锯缝，风镐破除人行道石质块料及砂浆层10cm.砼基础15cm，碎石层15cm,人工挖土60cm，挖机挖装智能环保车运废渣废土10km。

2、基坑宽度为基础每边加30cm，支模现浇基础拆模后四周施工回填碎石夯实，市政部门恢复人行道

3、钢板材质：Q235A；钢筋Φ:HRB335。

4、灯杆与法兰盘连接处要设加劲板。

5、所有金属构件采用除锈后热浸镀锌600g/m2，银粉漆二遍。

＊本图纸的版权,属广西汉华建筑设计有限公司所有,不得用于本工程以外范围.
＊本图纸需手续齐全方可用于施工.
＊本图须加盖本公司出图签章，否则一律无效。

专业 总图 建筑 结构

专业 给排水 电气 暖通

日期 签名 实名 日期 签名 实名 日期

单位出图章 Company Seal

广西汉华工程技术咨询集团有限公司
Guangxi Hanhua Engineering Technology Consulting Group Co.,Ltd
工程设计资质（证号 A145013032）
建筑行业（建筑工程）：甲级　风景园林工程：专项甲级
工程设计资质（证号 A245013039）
市政行业给水工程：乙级　市政行业排水工程：乙级
市政行业道路工程：乙级　市政行业桥梁工程：乙级
公 路 行 业 公路：丙级
城乡规划编制资质（证号 桂自资规乙字23450019）：乙级
工程勘察岩土工程专业（勘察）资质（ 证号 B245021576）：乙级
工程监理资质（证号 E245013039）：房屋建筑工程甲级、市政工程乙级

签署 Signature

项目负责人 Item.Prin	张耀安 吴波平	
专业负责人 Chief	吴波平	
审 定 Approved	张耀安	
审核 Examined	吴波平	
校对 Checked	时 勇	
设计 Designed	于智燕	

建设单位 Client

桂林市公安局交通管理支队

工程名称 Project

2026年桂林市道路交通设施新增和维护项目

子项名称 Sub Item

图纸名称 Title

单柱式人行横道灯杆结构大样图

阶 段 VER.	第　版	图 号 Dwg. No.	JTS-15
专 业 Dept.	市政	阶 段 Stage	施工图
比 例 Scale	见图	日 期 Date	2026.1
工 程 号 Pjt .No.	GXHH-GL01-2026		

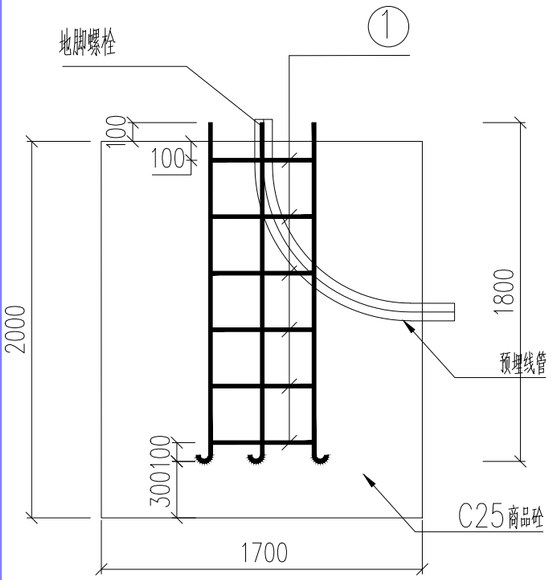

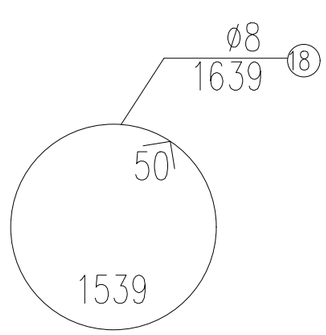

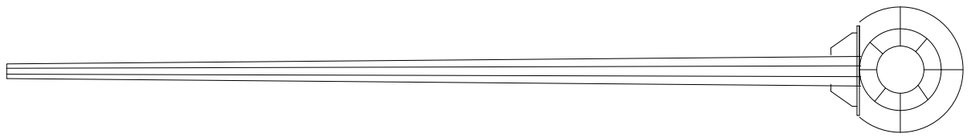

平面图

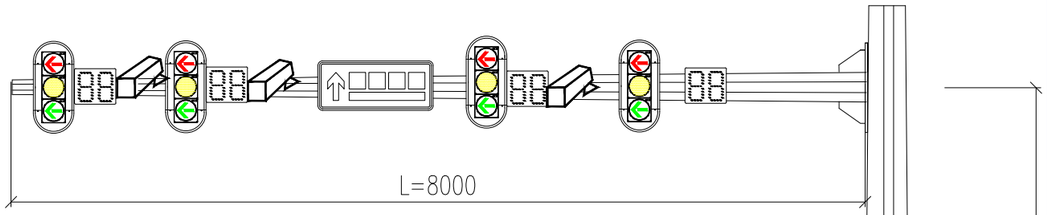

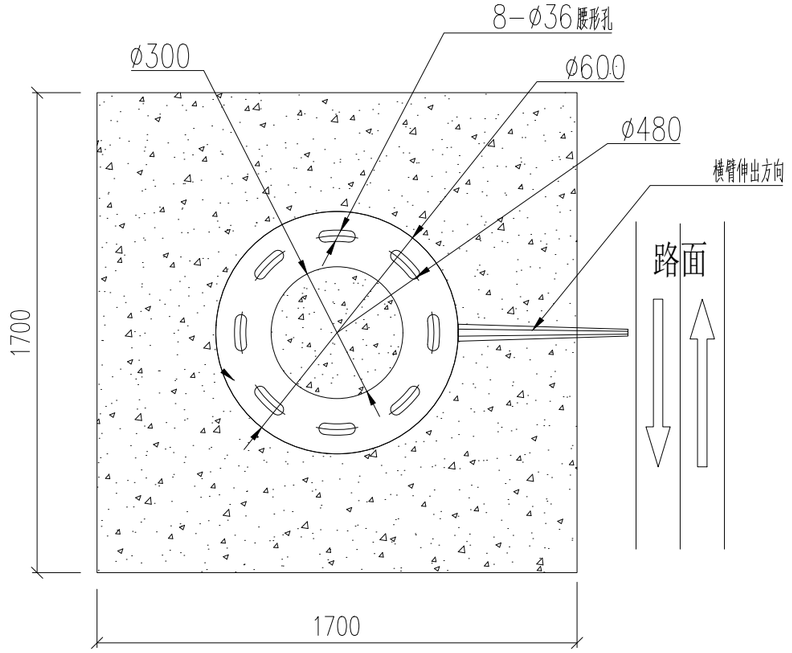

信号灯杆地脚基础及放置方向示意

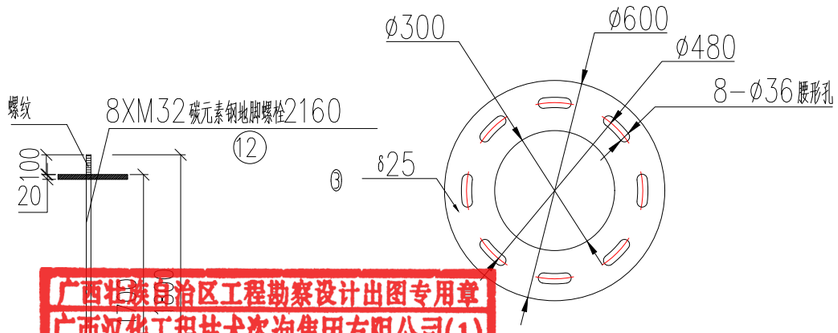

广西壮族自治区工程勘察设计出图专用章
广西汉华工程技术咨询集团有限公司(1)
资质证书编号 A145013032
广西壮族自治区住房和城乡建设厅监制
有效期至二〇二六年十二月三十一日

定位下法兰

地脚螺栓大样图

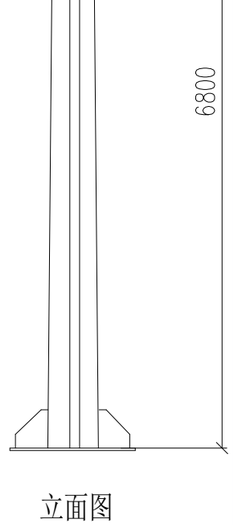

立面图

说明:

1. 本图尺寸单位以毫米计。
2. 图中未尽事宜按《道路交通信号灯设置与安装规范》(GB14886-2006)实施。
3. 本图中信号灯或监控组合方式仅为示意，具体详见工程数量表。
4. 基坑四周移动彩钢板围场锯绳，风镐破除人行道石质块料及砂浆层10cm.砼基础15cm，碎石层15cm,人工挖土160cm，挖机挖装智能环保车运废渣土10km。
5. 基坑宽度为基础每边加30cm，支模现浇基础拆模后四周施工余填碎石夯实，由市政部门恢复人行道。

* 本图纸的版权,属广西汉华建筑设计有限公司所有.不得用于本工程以外范围.
* 本图纸需手续齐全方可用于施工.
* 本图须加盖本公司出图签章，否则一律无效。

专业 总图 建筑 结构

日期 | 签名 | 实名 | 专业 给排水 电气 暖通 | 日期 | 签名 | 实名

单位出图章 Company Seal

广西汉华工程技术咨询集团有限公司
Guangxi Hanhua Engineering Technology Consulting Group Co.,Ltd

工程设计资质（证号 A145013032）
建筑行业（建筑工程）：甲级　风景园林工程：专项甲级
工程设计资质（证号 A245013039）
市政行业给水工程：乙级　市政行业排水工程：乙级
市政行业道路工程：乙级　市政行业桥梁工程：乙级
公 路 行 业 公路：丙级
城乡规划编制资质（证号 桂自资规乙字23450019）：乙级
工程勘察岩土工程专业（勘察）资质（ 证号 B245021576）：乙级
工程监理资质（证号 E245013039）：房屋建筑工程甲级、市政工程乙级

签 署 Signature

项目负责人 Item.Prin	张耀安 吴波平	
专业负责人 Chief	吴波平	
审 定 Approved	张耀安	
审核 Examined	吴波平	
校对 Checked	时 勇	
设计 Designed	于智燕	

建设单位 Client

桂林市公安局交通管理支队

工程名称 Project

2026年桂林市道路交通设施新增和维护项目

子项名称 Sub Item

图纸名称 Title

信号灯、监控杆结构大样图（一）

阶 段 VER.	第 版	图 号 Dwg. No.	JTS-16-1
专 业 Dept.	市政	阶 段 Stage	施工图
比 例 Scale	见图	日 期 Date	2026.1
工 程 号 Pjt .No.	GXHH-GL01-2026		

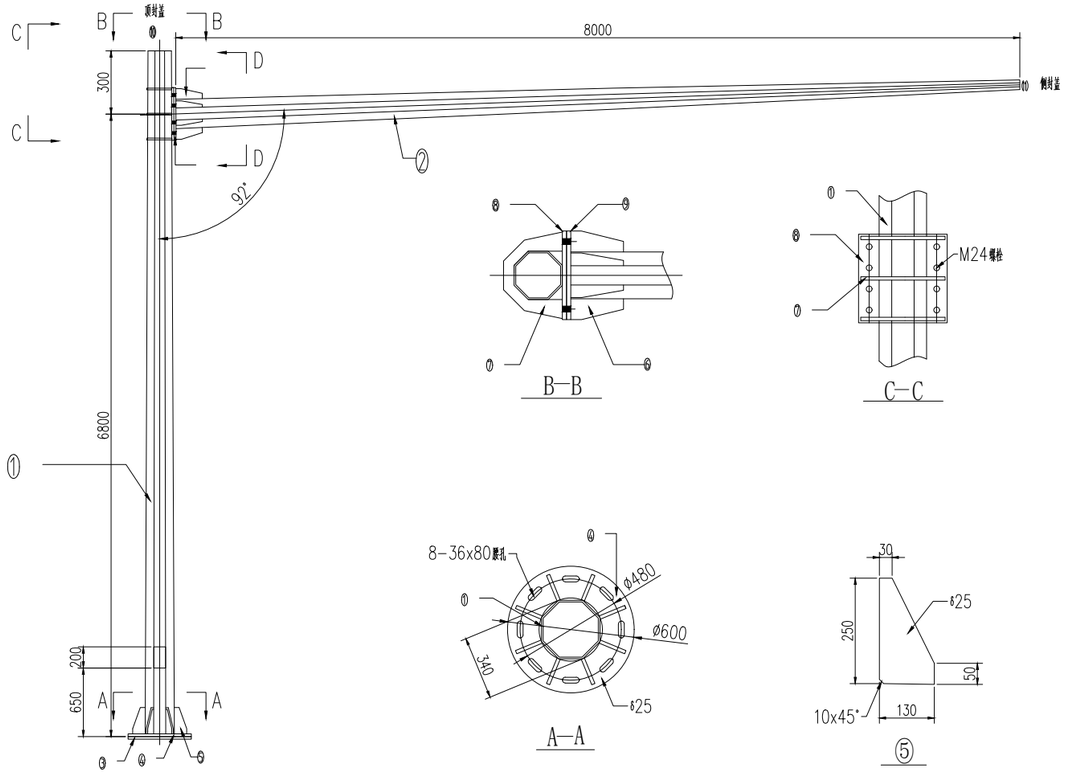

B—B　C—C　D—D　⑧　A—A　⑤　⑥　⑦

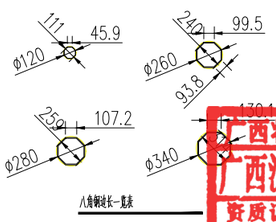

单套结构材料数量表

材料名称	编号	规格(mm)	数量	总重量(kg)
定制八角无缝钢管	1	φ340/280X20X7100	1	1027.65
定制八角无缝钢管	2	φ260/120X15X8000	1	549.9
底座法兰盘	3	600X25	1	70.92
顶封法兰盘	4	600X25	1	70.92
横梁加劲肋	5	250X130X25	8	51.22
横梁加劲肋	6	250X100X25	6	29.55
横梁加强肋	7	450X320X25	3	85.1
悬臂法兰盘	8	460X460X25	1	41.69
悬臂法兰盘	9	460X460X25	1	41.69
柱帽	10	260X5	1	2.7
梁帽	11	120X5	1	0.6
地脚螺栓	12	M32X2160	8	109.51
螺母(地脚法兰连接)	13	M32	16	8.483
垫圈(地脚法兰连接)	14	M32	8	0.324
螺栓(横梁连接)	15	M24X90	8	3.63
螺母(横梁连接)	16	M24	16	1.8
垫圈(横梁连接)	17	M24	8	0.177
钢筋	18	φ8X1639	6	3.88
C25商砼(立方米)	19	1700X1700X2000	1	5.78

广西壮族自治区工程勘察设计出图专用章
广西汉华工程技术咨询集团有限公司(1)
资质证书编号 A145013032
广西壮族自治区住房和城乡建设厅监制
有效期至二〇二六年十二月三十一日

说明:

1、本图尺寸单位为毫米。
2、所有结构件均需全焊，立柱与悬臂均要穿过法兰才焊，且双面全焊接。
3、焊接要求符合《建筑钢结构焊接规程》(JGJ81—2002)的相关规定。
4、顶封盖与侧封盖必须保证密封好，防止水渗进去。
5、保证立柱与悬臂灯法兰连接处孔径相通。
6、进线门盖与进线门孔的配合要吻合。
7、杆件采用定制八角无缝钢管及热轧钢板，表面需热浸锌处理，镀锌量不少于600克/平方米。
8、钢质金属构件及附件的防腐性能应符合《高速公路交通工程钢构件防腐技术条件》(GB/T18226—2000)的规定。
9、所有钢构件加立柱、横梁、法兰盘、加劲肋、柱帽、梁帽、锈后热浸镀锌，镀粉漆二遍。

＊ 本图纸的版权，属广西汉华建筑设计有限公司所有，不得用于本工程以外范围。
＊ 本图纸需手续齐全方可用于施工。
＊ 本图须加盖本公司出图签章，否则一律无效。

单位出图章 Company Seal

广西汉华工程技术咨询集团有限公司
Guangxi Hanhua Engineering Technology Consulting Group Co.,Ltd
工程设计资质（证号 A145013032）
建筑行业（建筑工程）：甲级　风景园林工程：专项甲级
工程设计资质（证号 A245013039）
市政行业给水工程：乙级　市政行业排水工程：乙级
市政行业道路工程：乙级　市政行业桥梁工程：乙级
公 路 行 业 公路：丙级
城乡规划编制资质（证号 桂自资规乙字23450019）：乙级
工程勘察岩土工程专业（勘察）资质（ 证号 B245021576）：乙级
工程监理资质（证号 E245013039）：房屋建筑工程甲级、市政工程乙级

签 署 Signature

项目负责人 Item.Prin	张耀安 吴波平	
专业负责人 Chief	吴波平	
审 定 Approved	张耀安	
审核 Examined	吴波平	
校对 Checked	时 勇	
设计 Designed	于智燕	

建设单位 Client

桂林市公安局交通管理支队

工程名称 Project

2026年桂林市道路交通设施新增和维护项目

子项名称 Sub Item

图纸名称 Title

信号灯、监控杆结构大样图（二）

阶 段 VER.	第 版	图 号 Dwg. No.	JTS-16-2
专 业 Dept.	市政	阶 段 Stage	施工图
比 例 Scale	见图	日 期 Date	2026.1
工 程 号 Pjt .No.	GXHH-GL01-2026		

专业 总图 建筑 结构

日期 签名 实名 专业 给排水 电气 暖通 日期 签名 实名

标志杆立面图

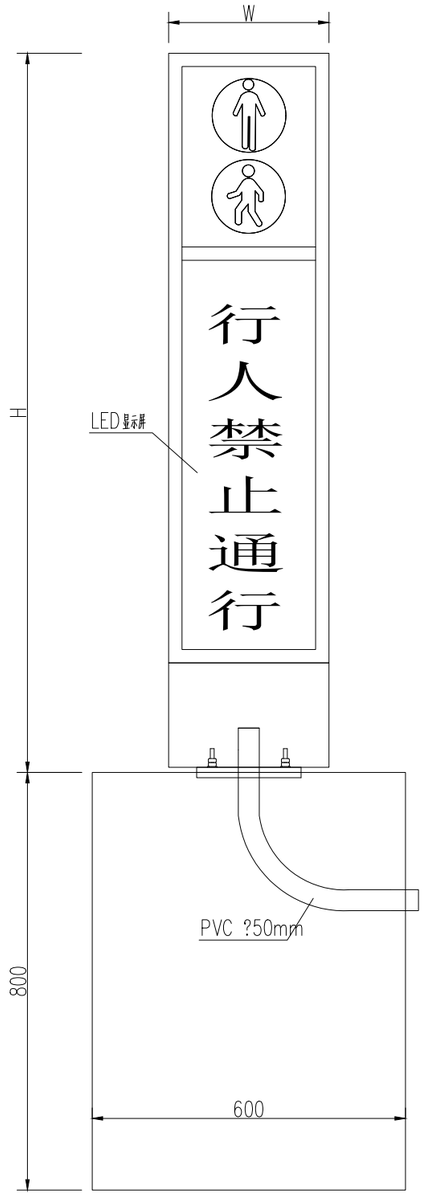

基础钢筋构造图

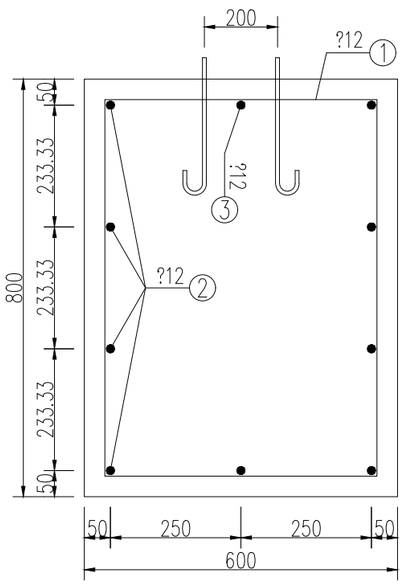

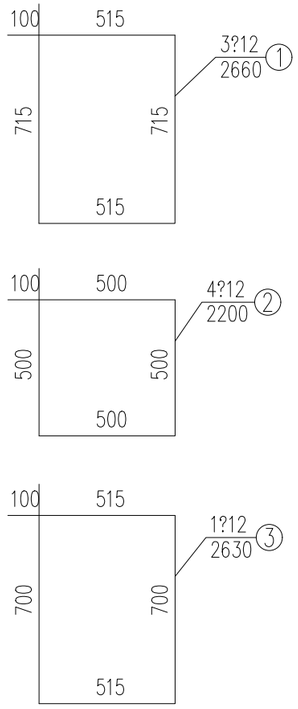

法兰大样图

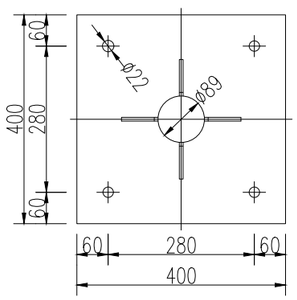

M20地脚大样图

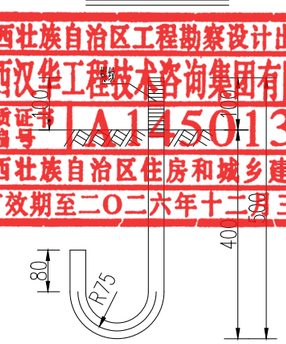

广西壮族自治区工程勘察设计出图专用章
广西汉华工程技术咨询集团有限公司(1)
资质证书编号 A145013032
广西壮族自治区住房和城乡建设厅监制
有效期至二〇二六年十二月三十一日

材料数量表

材料名称	规格(mm)	单件重(kg)	件数(个)	重量(kg)	备注
一体化人行灯	HxW	———	1	———	
底座法兰盘	400x400x20	25.12	1	25.12	
地脚螺栓	M20x650	1.603	4	6.41	
基础钢筋N1	12x2180	2.362	3	7.086	
基础钢筋N2	12x520	1.954	4	7.816	
基础钢筋N3	12x520	2.335	1	2.335	
PVC管	50	L=90cm			
混凝土	C25砼:0.288立方米。				

附注:

1.本图尺寸单位均以mm计。

2.一体化人行横道灯技术要求:

1)外观尺寸:3020mm*356mm(现)(3000mm+-*350+-)

2)信号灯盘:300mm误差在+5%以内,红人、绿人均静态。

3)双色,文字提示标语为绿红合一,红包_LED显示"行人禁止通行",绿包_LED显示"行人安全通行"。

A.红包_LED单颗亮度:3115-6300mmcd,波长λd:625±5nm,视角30°;黄包_LED单颗亮度:3115-6100mmcd,波长λd:590±5nm,视角30°;

B.绿包_LED单颗亮度:6000-11000mmcd,波长λd:505±5nm,视角30°。

C.红人65个LED,亮度:>5000cd/m2,功率:≤9W。动绿人120个LED,亮度:>5000cd/m2,功率:≤8W。

D.绿倒计时64个LED,亮度:≥5000cd/m2直流版本 最大功耗:≤6W。绿倒计时64个LED,亮度:≥5000cd/m2直流版本 最大功耗:≤10W。

4)灯体材质:铝型材与信号灯聚碳酸酯面板相结合,表面喷塑处理,防护等级:IP65。

5)工作电压:AC220V±15%,50Hz±2Hz,消耗功率:(25W,工作温度:-35℃~+75℃;适应湿度:≤95%;发光单元:采用超高亮度LED发光二极管

6)LED寿命>50000小时(5年),灯具整体保质期2年,保质期内响应时间:1小时。

7)计时器工作方式:学习式。

8)视角>30度,可视距离大于300M。

9)信号灯指标符合GB14887-2011标准。

10)信号灯产品经公安部科研所检测合格(有效期内)

3.一体化人行横道灯安装要求:

1)一体化人行横道灯原则上在人行横道顺行方向左侧安装;

2)灯具最外侧与机动车道路面间距不宜少于25cm;

3)灯具外壳与接地可靠连接;

4)人行灯安装位置严禁侵占盲道通行空间;

5)施工期间确保交通正常通行,线路转接在非高峰时候进行;

6)做好安全文明施工,涉及道路开挖的,需由相关主管部门同意后方可进行施工。

单位出图章 Company Seal

广西汉华工程技术咨询集团有限公司
Guangxi Hanhua Engineering Technology Consulting Group Co.,Ltd

工程设计资质(证号 A145013032)
建筑行业(建筑工程):甲级 风景园林工程:专项甲级
工程设计资质(证号 A245013039)
市政行业给水工程:乙级 市政行业排水工程:乙级
市政行业道路工程:乙级 市政行业桥梁工程:乙级
公路行业公路:丙级
城乡规划编制资质(证号 桂自资规乙字23450019):乙级
工程勘察岩土工程专业(勘察)资质(证号 B245021576):乙级
工程监理资质(证号 E245013039):房屋建筑工程甲级、市政工程乙级

签署 Signature

项目负责人 Item.Prin	张耀安 吴波平	
专业负责人 Chief	吴波平	
审定 Approved	张耀安	
审核 Examined	吴波平	
校对 Checked	时勇	
设计 Designed	于智燕	

建设单位 Client

桂林市公安局交通管理支队

工程名称 Project

2026年桂林市道路交通设施新增和维护项目

子项名称 Sub Item

图纸名称 Title

一体化人行横道灯结构大样图

阶段 VER.	第 版	图号 Dwg. No.	JTS-17
专业 Dept.	市政	阶段 Stage	施工图
比例 Scale	见图	日期 Date	2026.1
工程号 Pjt .No.	GXHH-GL01-2026		

专业 总图 建筑 结构

日期 | 签名 | 实名 | 专业 给排水 电气 暖通 | 日期 | 签名 | 实名 | 专业

* 本图纸的版权,属广西汉华建筑设计有限公司所有,不得用于本工程以外范围.
* 本图纸需手续齐全方可用于施工.
* 本图须加盖本公司出图签章,否则一律无效。

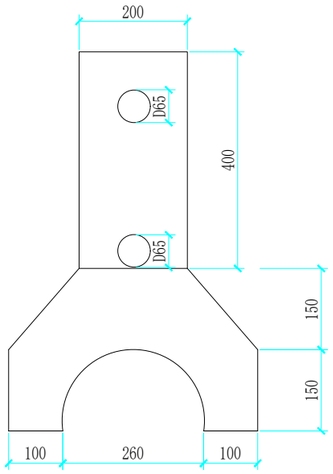

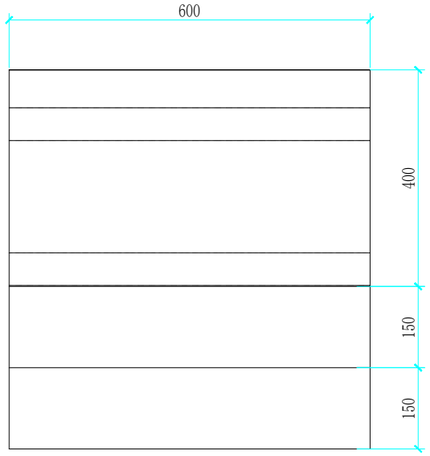

混凝土隔离构件侧面大样图

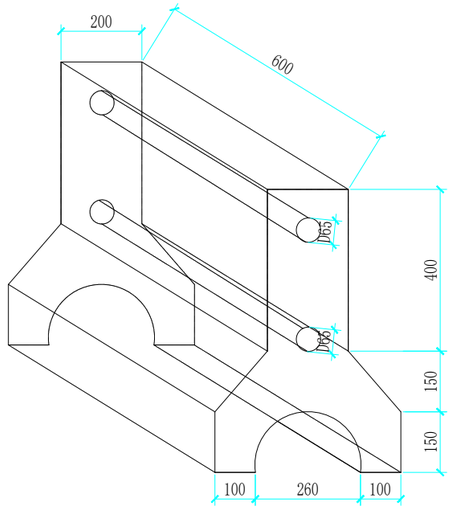

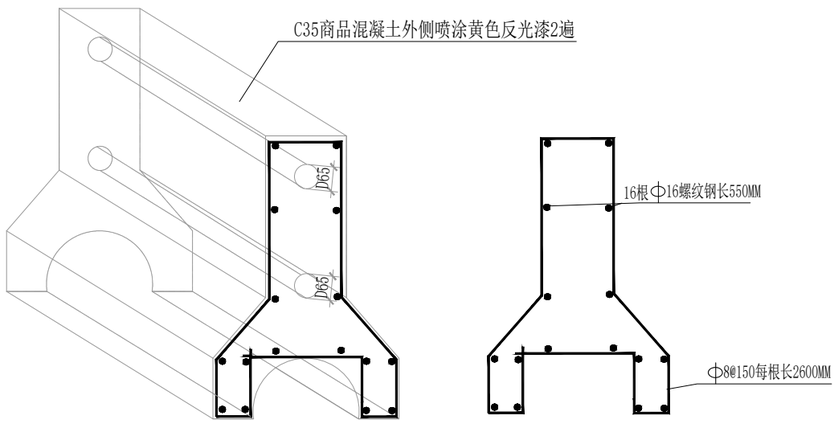

混凝土隔离构件钢筋大样图

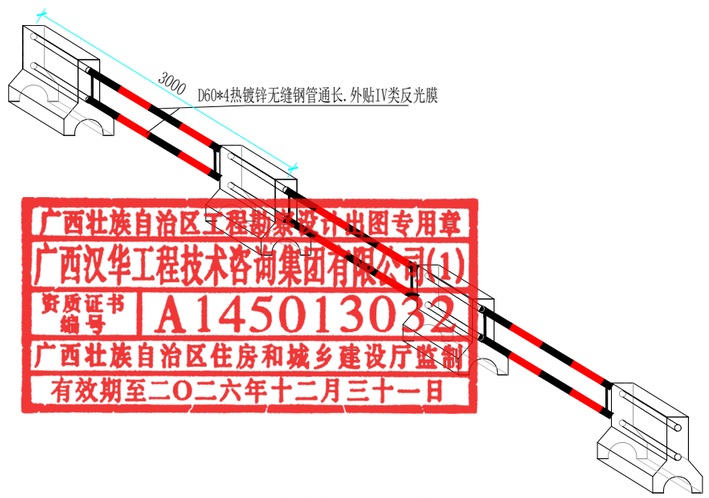

混凝土隔离护栏安装示意图

说明：1、本图为混凝土隔墩构件做法大样；
2、模具采用10MM厚钢板加工模具,厂区预制养护期满后吊装\运输至现场安装；
3、图中所注尺寸皆为实际尺寸；
4、本图尺寸单位均以毫米计；
5、具体安装位置根据建设单位实际情况确认。
6、栏杆构件热镀锌后银粉漆两遍。

广西壮族自治区工程勘察设计出图专用章
广西汉华工程技术咨询集团有限公司(1)
资质证书编号 A145013032
广西壮族自治区住房和城乡建设厅监制
有效期至二〇二六年十二月三十一日

＊ 本图纸的版权,属广西汉华建筑设计有限公司所有,不得用于本工程以外范围.
＊ 本图纸需手续齐全方可用于施工.
＊ 本图须加盖本公司出图签章，否则一律无效。

专业 总图 建筑 结构

日期 | 签名 | 实名 | 专业 给排水 电气 暖通 | 日期 | 签名 | 实名 | 专业 总图 建筑 结构

单位出图章 Company Seal

广西汉华工程技术咨询集团有限公司
Guangxi Hanhua Engineering Technology Consulting Group Co.,Ltd
工程设计资质（证号 A145013032）
建筑行业（建筑工程）：甲级　风景园林工程：专项甲级
工程设计资质（证号 A245013039）
市政行业给水工程：乙级　市政行业排水工程：乙级
市政行业道路工程：乙级　市政行业桥梁工程：乙级
公 路 行 业 公路：丙级
城乡规划编制资质（证号 桂自资规乙字23450019）：乙级
工程勘察岩土工程专业（勘察）资质（ 证号 B245021576）：乙级
工程监理资质（证号 E245013039）：房屋建筑工程甲级、市政工程乙级

签署 Signature

项目负责人 Item.Prin	张耀安 吴波平	
专业负责人 Chief	吴波平	
审 定 Approved	张耀安	
审核 Examined	吴波平	
校对 Checked	时 勇	
设计 Designed	于智燕	

建设单位 Client

桂林市公安局交通管理支队

工程名称 Project

2026年桂林市道路交通设施新增和维护项目

子项名称 Sub Item

图纸名称 Title

混凝土墩护栏做法大样图

阶 段 VER.	第 版	图 号 Dwg. No.	JTS-18
专 业 Dept.	市政	阶 段 Stage	施工图
比 例 Scale	见图	日 期 Date	2026.1
工 程 号 Pjt .No.	GXHH-GL01-2026		

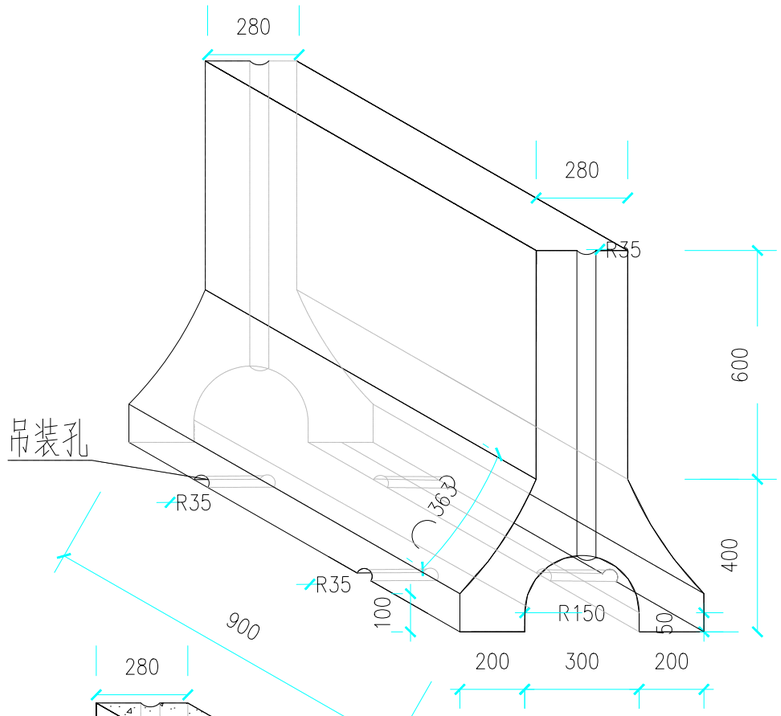

0.9m*1m混凝土墩做法大样

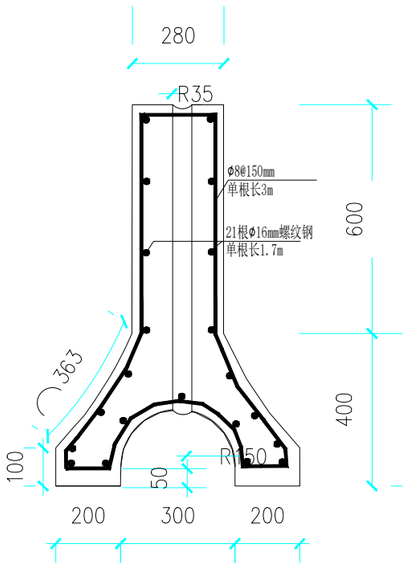

侧面钢筋做法大样

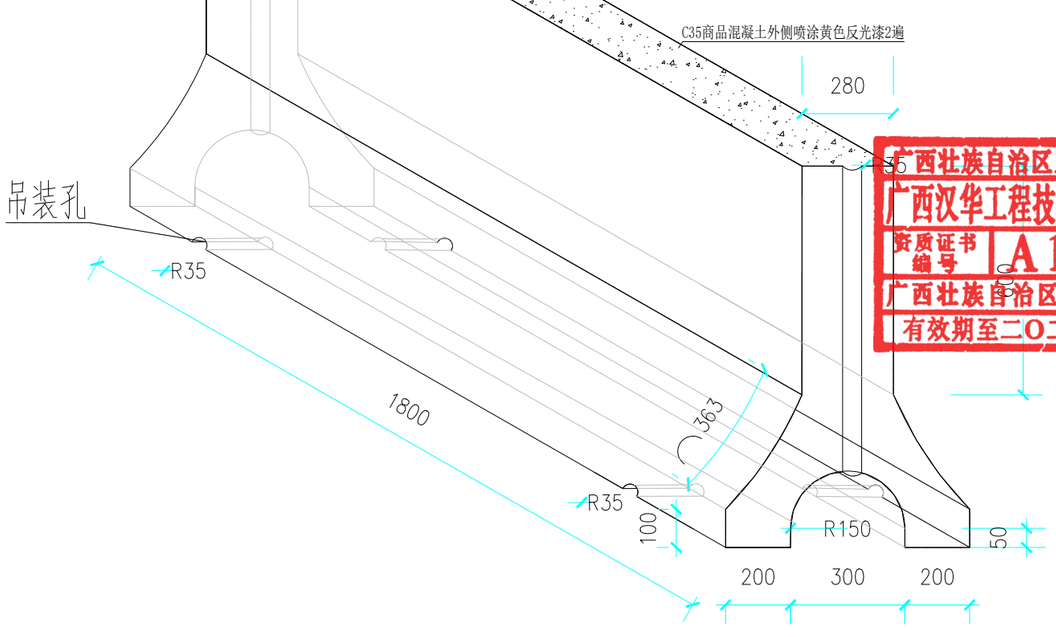

1.8m*1m混凝土墩做法大样

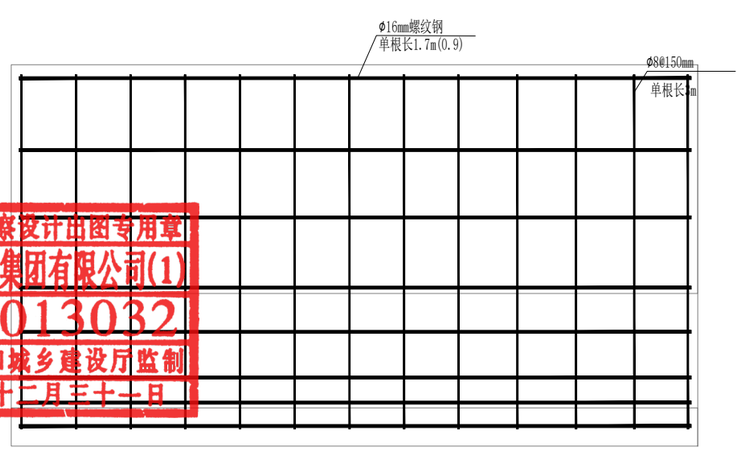

侧面钢筋做法大样

广西壮族自治区工程勘察设计出图专用章
广西汉华工程技术咨询集团有限公司(1)
资质证书编号 A145013032
广西壮族自治区住房和城乡建设厅监制
有效期至二〇二六年十二月三十一日

说明：1、本图为混凝土隔墩构件做法大样；
2、模具采用10MM厚钢板加工模具,厂区预制养护期满后吊装\运输至现场安装；
3、图中所注尺寸皆为实际尺寸；
4、本图尺寸单位均以毫米计；
5、具体安装位置根据建设单位实际情况确认。
6、隔离墩刷涂黄/黑色反光漆两遍,符合规范要求。

＊本图纸的版权,属广西汉华建筑设计有限公司所有,不得用于本工程以外范围.
＊本图纸需手续齐全方可用于施工.
＊本图须加盖本公司出图签章，否则一律无效。

专业 总图 建筑 结构 | 专业 给排水 电气 暖通 | 实名 签名 日期

单位出图章 Company Seal

广西汉华工程技术咨询集团有限公司
Guangxi Hanhua Engineering Technology Consulting Group Co.,Ltd
工程设计资质（证号 A145013032）
建筑行业（建筑工程）：甲级　风景园林工程：专项甲级
工程设计资质（证号 A245013039）
市政行业给水工程：乙级　市政行业排水工程：乙级
市政行业道路工程：乙级　市政行业桥梁工程：乙级
公 路 行 业 公路：丙级
城乡规划编制资质（证号 桂自资规乙字23450019）：乙级
工程勘察岩土工程专业（勘察）资质（ 证号 B245021576）：乙级
工程监理资质（证号 E245013039）：房屋建筑工程甲级、市政工程乙级

签 署 Signature

项目负责人 Item.Prin	张耀安 吴波平	
专业负责人 Chief	吴波平	
审 定 Approved	张耀安	
审核 Examined	吴波平	
校对 Checked	时 勇	
设计 Designed	于智燕	

建设单位 Client

桂林市公安局交通管理支队

工程名称 Project

2026年桂林市道路交通设施新增和维护项目

子项名称 Sub Item

图纸名称 Title

混凝土墩做法大样图

阶 段 VER.	第 版	图 号 Dwg. No.	JTS-19
专 业 Dept.	市政	阶 段 Stage	施工图
比 例 Scale	见图	日 期 Date	2026.1
工 程 号 Pjt .No.	GXHH-GL01-2026		

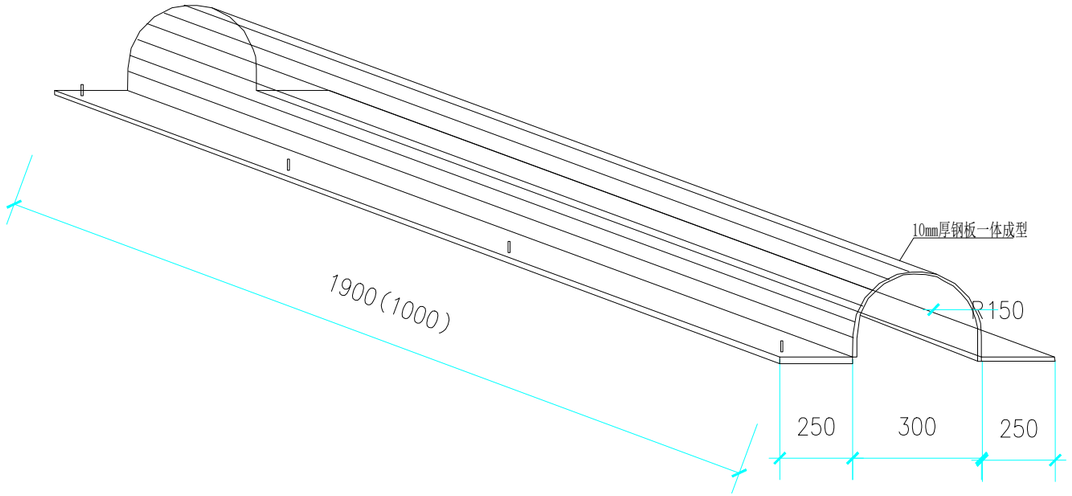

底钢模大样

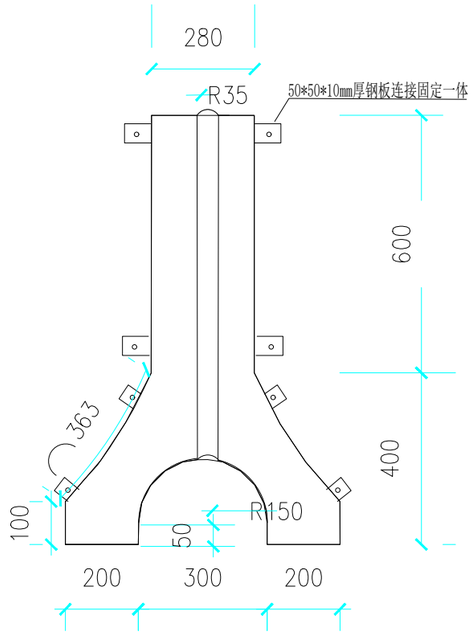

前钢模封口大样

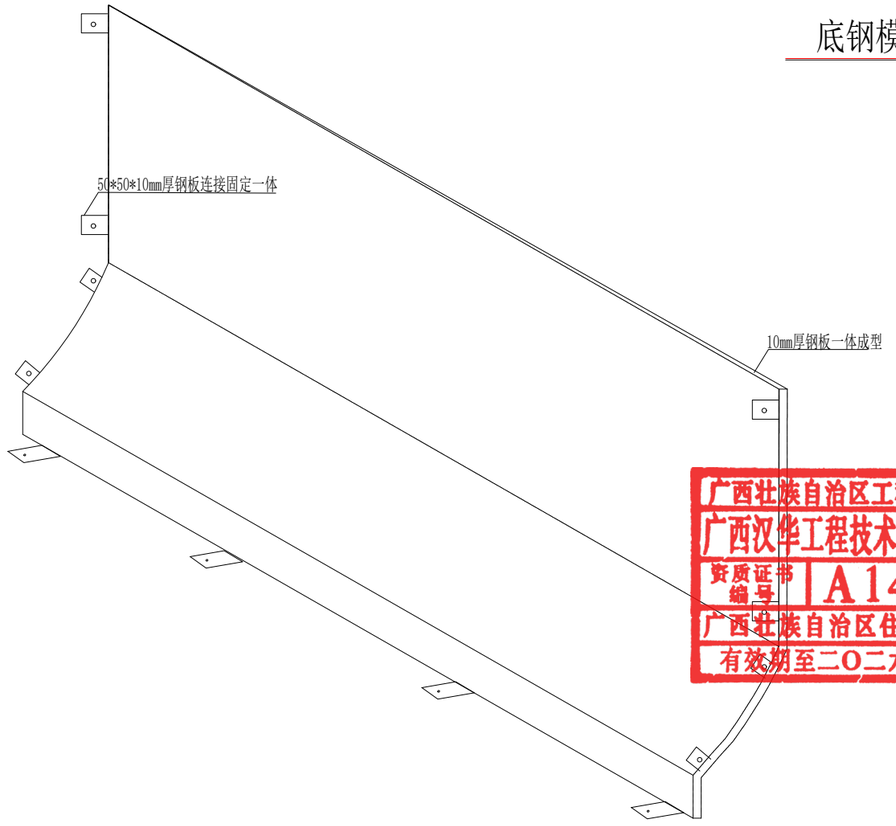

侧钢模大样

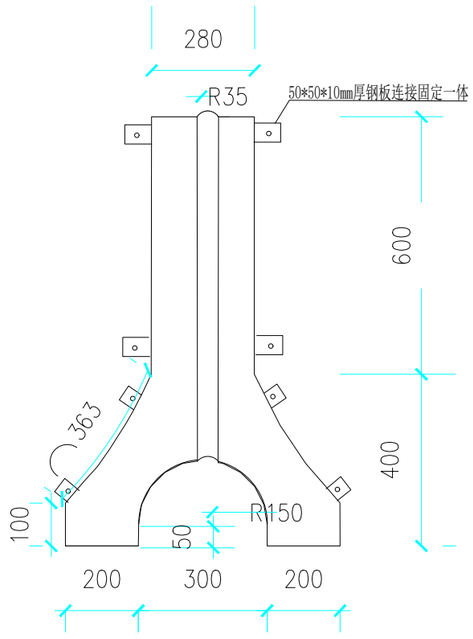

后钢模封口大样

说明：1、本图为混凝土隔墩钢构件做法大样；
2、模具采用10MM厚钢板加工模具,经交警部门审核同意方可实施；
3、图中所注尺寸皆为实际尺寸；
4、本图尺寸单位均以毫米计；
5、具体安装位置根据建设单位实际情况确认。
6、隔离墩模具每次使用需刷涂脱模剂保证表面光滑平整。

广西壮族自治区工程勘察设计出图专用章
广西汉华工程技术咨询集团有限公司(1)
资质证书编号 A145013032
广西壮族自治区住房和城乡建设厅监制
有效期至二〇二六年十二月三十一日

＊ 本图纸的版权,属广西汉华建筑设计有限公司所有,不得用于本工程以外范围.
＊ 本图纸需手续齐全方可用于施工.
＊ 本图须加盖本公司出图签章，否则一律无效。

专业 总图 建筑 结构
专业 给排水 电气 暖通
实名 签名 日期

单位出图章 Company Seal

广西汉华工程技术咨询集团有限公司
Guangxi Hanhua Engineering Technology Consulting Group Co.,Ltd
工程设计资质（证号 A145013032）
建筑行业（建筑工程）：甲级　风景园林工程：专项甲级
工程设计资质（证号 A245013039）
市政行业给水工程：乙级　市政行业排水工程：乙级
市政行业道路工程：乙级　市政行业桥梁工程：乙级
公 路 行 业 公路：丙级
城乡规划编制资质（证号 桂自资规乙字23450019）：乙级
工程勘察岩土工程专业（勘察）资质（ 证号 B245021576）：乙级
工程监理资质（证号 E245013039）：房屋建筑工程甲级、市政工程乙级

签署 Signature

项目负责人 Item.Prin	张耀安 吴波平	
专业负责人 Chief	吴波平	
审定 Approved	张耀安	
审核 Examined	吴波平	
校对 Checked	时 勇	
设计 Designed	于智燕	

建设单位 Client

桂林市公安局交通管理支队

工程名称 Project

2026年桂林市道路交通设施新增和维护项目

子项名称 Sub Item

图纸名称 Title

混凝土墩模具做法大样图

阶段 VER.	第 版	图号 Dwg. No.	JTS-20
专业 Dept.	市政	阶段 Stage	施工图
比例 Scale	见图	日期 Date	2026.1
工程号 Pjt .No.	GXHH-GL01-2026		

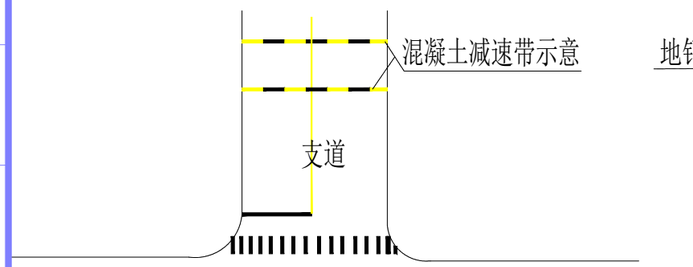

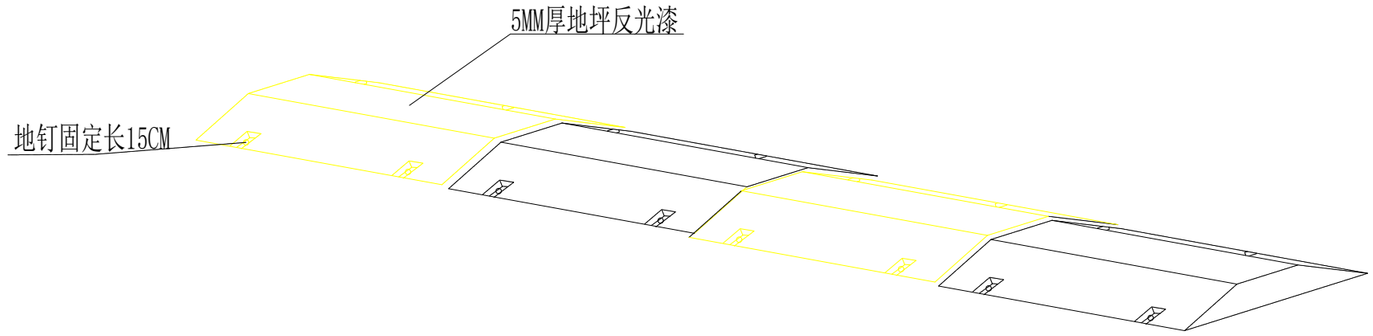

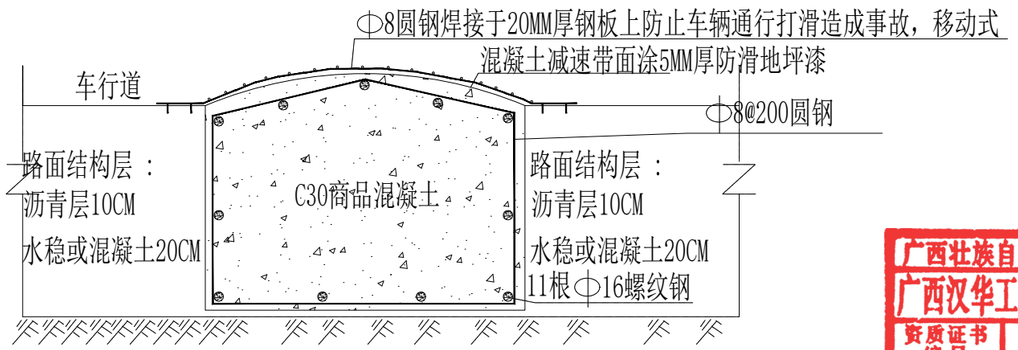

混凝土减速带大样图

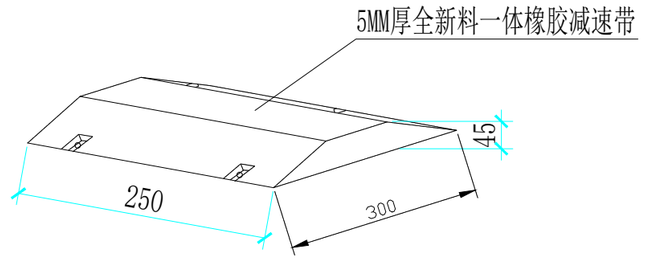

速带大样图

广西壮族自治区工程勘察设计出图专用章
广西汉华工程技术咨询集团有限公司(1)
资质证书编号 A145013032
广西壮族自治区住房和城乡建设厅监制
有效期至二〇二六年十二月三十一日

说明：1、本图为混凝土减速带做法大样；

2、由于现状道路为正常通行道路，采用20MM厚长3M，宽1M钢板加工成U型模具覆盖保证车辆正常通行。

3、图中所注尺寸皆为实际尺寸；

4、本图尺寸单位均以毫米计；

5、具体安装位置根据建设单位实际情况确认。

＊ 本图纸的版权，属广西汉华建筑设计有限公司所有，不得用于本工程以外范围.
＊ 本图纸需手续齐全方可用于施工.
＊ 本图须加盖本公司出图签章，否则一律无效。

专业 总图 建筑 结构 | 实名 | 签名 | 日期 | 专业 给排水 电气 暖通 | 实名 | 签名 | 日期

单位出图章 Company Seal

广西汉华工程技术咨询集团有限公司
Guangxi Hanhua Engineering Technology Consulting Group Co.,Ltd
工程设计资质（证号 A145013032）
建筑行业（建筑工程）：甲级　风景园林工程：专项甲级
工程设计资质（证号 A245013039）
市政行业给水工程：乙级　市政行业排水工程：乙级
市政行业道路工程：乙级　市政行业桥梁工程：乙级
公 路 行 业 公路：丙级
城乡规划编制资质（证号 桂自资规乙字23450019）：乙级
工程勘察岩土工程专业（勘察）资质（ 证号 B245021576）：乙级
工程监理资质（证号 E245013039）：房屋建筑工程甲级、市政工程乙级

签署 Signature

项目负责人 Item.Prin	张耀安 吴波平	
专业负责人 Chief	吴波平	
审定 Approved	张耀安	
审核 Examined	吴波平	
校对 Checked	时 勇	
设计 Designed	于智燕	

建设单位 Client

桂林市公安局交通管理支队

工程名称 Project

2026年桂林市道路交通设施新增和维护项目

子项名称 Sub Item

图纸名称 Title

减速带做法大样图

阶段 VER.	第 版	图号 Dwg. No.	JTS-21
专业 Dept.	市政	阶段 Stage	施工图
比例 Scale	见图	日期 Date	2026.1
工程号 Pjt .No.	GXHH-GL01-2026		

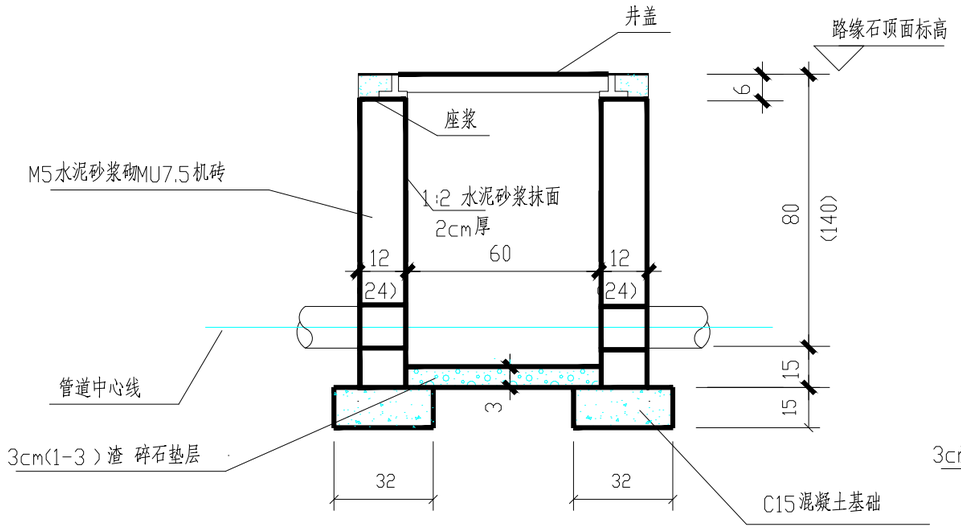

管道方向剖面

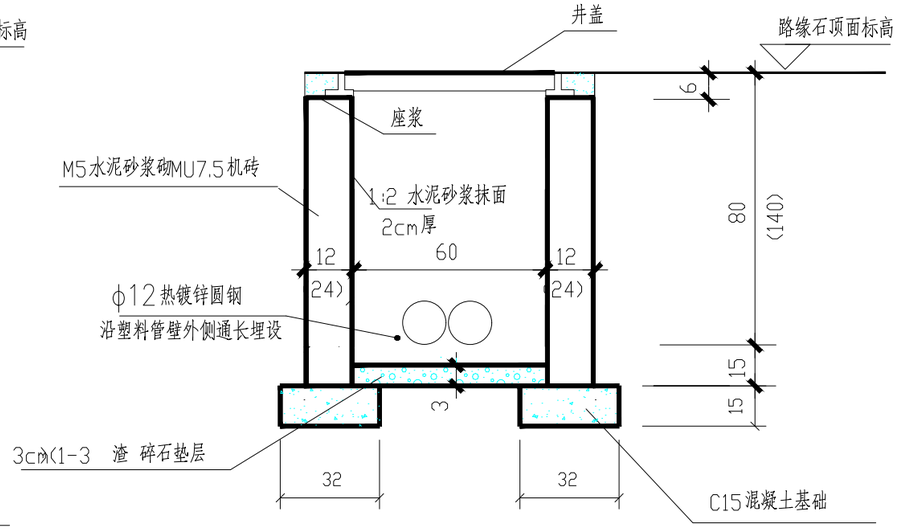

管道垂直方向剖面

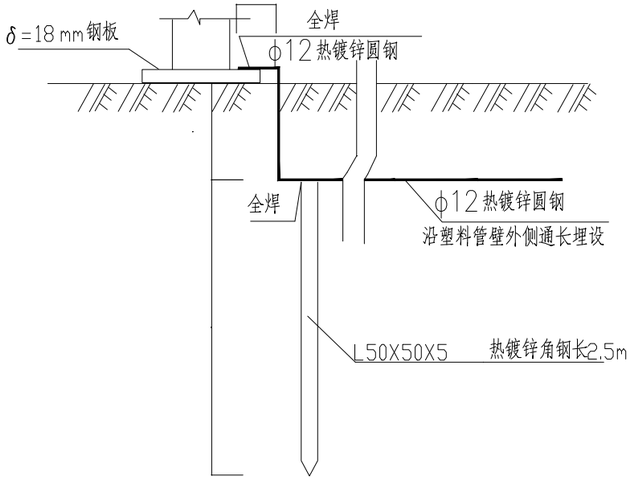

信号灯接地电阻示意图

注：带电杆件、信号机下需接地极

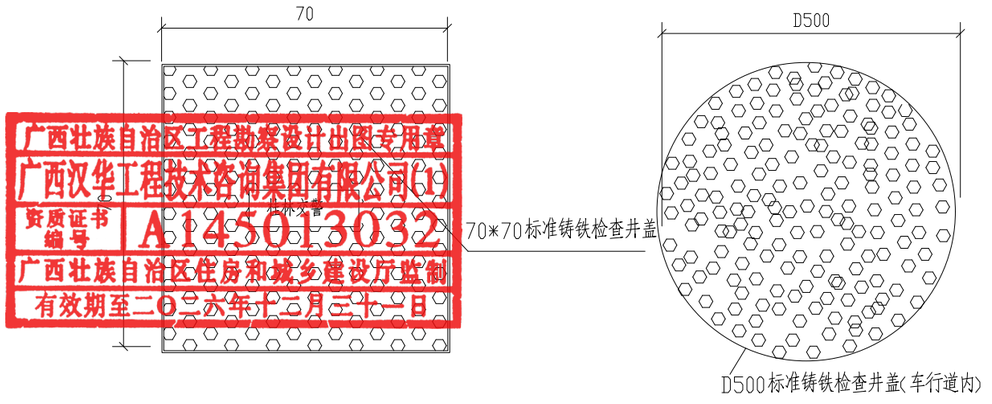

广西壮族自治区工程勘察设计出图专用章
广西汉华工程技术咨询集团有限公司(1)
资质证书编号 A145013032
广西壮族自治区住房和城乡建设厅监制
有效期至二〇二六年十二月三十一日

信号灯接线井盖板做法

* 本图纸的版权,属广西汉华建筑设计有限公司所有,不得用于本工程以外范围.
* 本图纸需手续齐全方可用于施工.
* 本图须加盖本公司出图签章，否则一律无效。

专业 总图 建筑 结构

专业 给排水 电气 暖通

日期 签名 实名 日期 签名 实名

单位出图章 Company Seal

广西汉华工程技术咨询集团有限公司
Guangxi Hanhua Engineering Technology Consulting Group Co.,Ltd
工程设计资质（证号 A145013032）
建筑行业（建筑工程）：甲级　风景园林工程：专项甲级
工程设计资质（证号 A245013039）
市政行业给水工程：乙级　市政行业排水工程：乙级
市政行业道路工程：乙级　市政行业桥梁工程：乙级
公路行业公路：丙级
城乡规划编制资质（证号 桂自资规乙字23450019）：乙级
工程勘察岩土工程专业（勘察）资质（证号 B245021576）：乙级
工程监理资质（证号 E245013039）：房屋建筑工程甲级、市政工程乙级

签署 Signature

项目负责人 Item.Prin	张耀安 吴波平	
专业负责人 Chief	吴波平	
审定 Approved	张耀安	
审核 Examined	吴波平	
校对 Checked	时勇	
设计 Designed	于智燕	

建设单位 Client

桂林市公安局交通管理支队

工程名称 Project

2026年桂林市道路交通设施新增和维护项目

子项名称 Sub Item

图纸名称 Title

检查井做法大样图

阶段 VER.	第 版	图号 Dwg. No.	JTS-22
专业 Dept.	市政	阶段 Stage	施工图
比例 Scale	见图	日期 Date	2026.1
工程号 Pjt .No.	GXHH-GL01-2026		

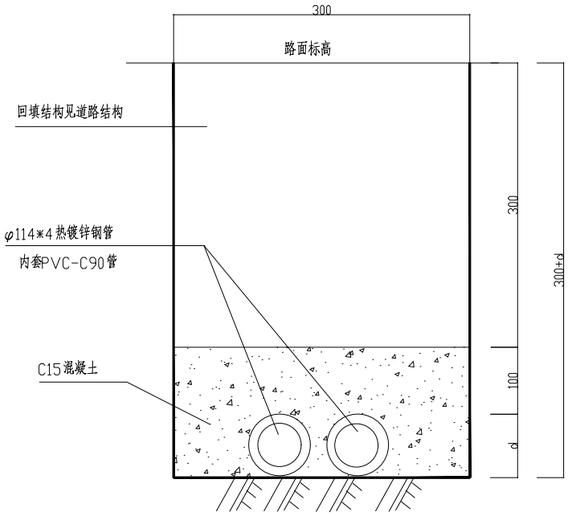

车行道过街横管沟槽

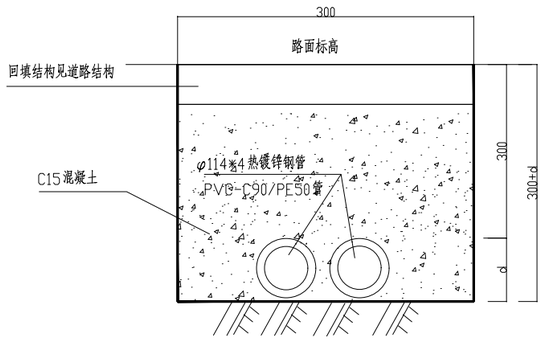

人行道内沟槽截面

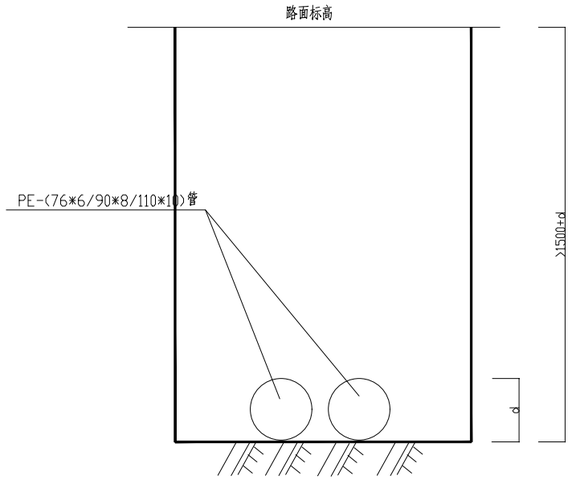

车行道过街顶管大样图

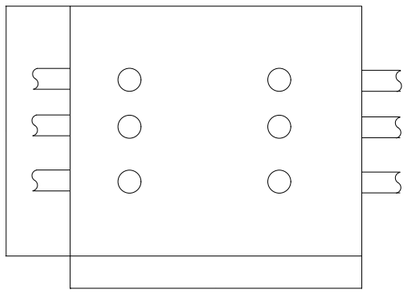

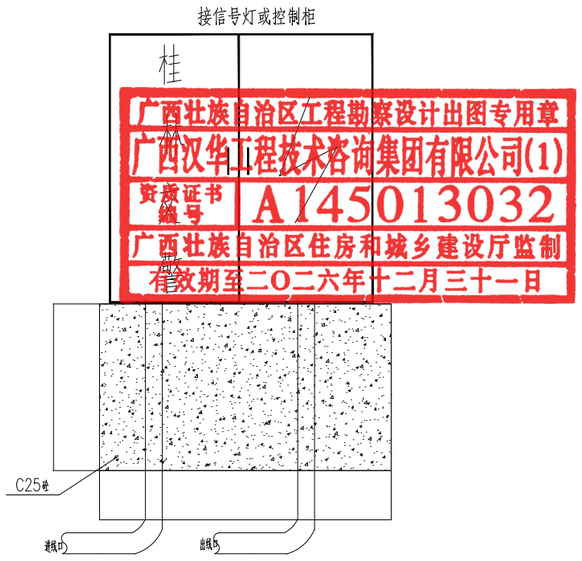

信号机基础截面图

说明

1、本图尺寸除钢材、管材以毫米计外，其余均以厘米计。
2、在人行道下的管道，顶部用素土回填至道路结构层底部。
3、机动车道、人行道下的管道采用厚度不小于100mm的砼C15保护，同时回填至路面结构层底部。
4、绿化带内的管线沟槽采用素土回填即可。
5、接地电阻大于4欧的需增加接地极。
6、图中d为管道外径。
7、人行道上接线井采用括号外数值，绿化带内接线井采用括号内数值。
8、人行道、机动车道施工完成后修复原有路面，车行道施工期间为保证车辆通行，需用3cm厚

广西壮族自治区工程勘察设计出图专用章
广西汉华工程技术咨询集团有限公司(1)
资质证书编号 A145013032
广西壮族自治区住房和城乡建设厅监制
有效期至二〇二六年十二月三十一日

专业 总图 建筑 结构
专业 给排水 电气 暖通
日期 签名 实名 日期 签名 实名

* 本图纸的版权属广西汉华建筑设计有限公司所有，不得用于本工程以外范围。
* 本图纸需手续齐全方可用于施工。
* 本图须加盖本公司出图签章，否则一律无效。

单位出图章 Company Seal

广西汉华工程技术咨询集团有限公司
Guangxi Hanhua Engineering Technology Consulting Group Co.,Ltd
工程设计资质（证号 A145013032）
建筑行业（建筑工程）：甲级　风景园林工程：专项甲级
工程设计资质（证号 A245013039）
市政行业给水工程：乙级　市政行业排水工程：乙级
市政行业道路工程：乙级　市政行业桥梁工程：乙级
公路行业公路：丙级
城乡规划编制资质（证号 桂自资规乙字23450019）：乙级
工程勘察岩土工程专业（勘察）资质（证号 B245021576）：乙级
工程监理资质（证号 E245013039）：房屋建筑工程甲级、市政工程乙级

签署 Signature

项目负责人 Item.Prin	张耀安 吴波平	
专业负责人 Chief	吴波平	
审定 Approved	张耀安	
审核 Examined	吴波平	
校对 Checked	时勇	
设计 Designed	于智燕	

建设单位 Client

桂林市公安局交通管理支队

工程名称 Project

2026年桂林市道路交通设施新增和维护项目

子项名称 Sub Item

图纸名称 Title

过路管线、信号机做法大样图

阶段 VER.	第 版	图号 Dwg. No.	JTS-23
专业 Dept.	市政	阶段 Stage	施工图
比例 Scale	见图	日期 Date	2026.1
工程号 Pjt .No.	GXHH-GL01-2026		