贺街法庭审判综合楼二次装修

施 工 图 设 计

广西正旺建筑设计有限公司
GUANGXIZHENGWANG ENGINEERING DESIGN CO., LTD
工程设计乙级证书编号：A245019927

二〇二六年九月

会签专业	签名	日期	会签专业	签名	日期
建筑			电气		
结构			暖通		
给排水					

贺街法庭审判综合楼二次装修

法　定　代 表 人：覃琪峰 覃琪峰

技 术 总 负 责人：刘海鉴 刘海鉴

项目设计总负责人：刘海鉴 刘海鉴

勘察设计出图专用章

专 业 负 责 人

建　筑：唐汉立 唐汉立

结　构：周狄青 周狄青

给排水：甘明统 甘明统

电　气：高　超 高超

暖　通：王小慧 王小慧

注册师专用章

注册师专用章

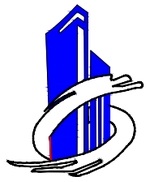

广西正旺建筑设计有限公司

GUANGXIZHENGWANG ENGINEERING DESIGN CO., LTD

工程设计乙级证书编号：A245019927

会签专业	签名	日期	会签专业	签名	日期
建筑			电气		
结构			暖通		
给排水					

贺街法庭审判综合楼二次装修

施工图设计

（专业：建筑、结构、给排水、电气）

勘察设计出图专用章

审查专用章

广西正旺建筑设计有限公司

GUANGXIZHENGWANG ENGINEERING DESIGN CO., LTD

工程设计乙级证书编号：A245019927

广西正旺建筑设计有限公司 GUANGXI ZHENGWANG ENGINEERING DESIGN CO., LTD 工程设计乙级证书编号：A245019927	建设单位 CLIENT：贺州市八步区人民法院	阶段 STAGES	图别 TYPE	工程编号 PROJECT No.
	工程名称 PROJECT：贺街法庭审判综合楼二次装修	施工图	装修	
	图纸目录 LIST OF DRAWINGS	日期 DATE	图号 DRAWING NUMBER	二维码
		2026.09	ML-01	

序号 SERIAL No.	图纸名称 TITLE OF DRAWINGS	图号 DRAWN No	规格 SPECS	附注 NOTE
01	施工图设计说明（一）	SM-01	A1	
02	施工图设计说明（二）	SM-02	A1	
03	构造做法表	SM-03	A1	
04	电气施工图说明一	DQ-01	A1	
05	电气施工图说明二	DQ-02	A1	
06	系统图一	DQ-03	A1	
07	系统图二	DQ-04	A1	
08	材料表(一)	CL-01	A2	
09	材料表(二)	CL-02	A2+1/4	
10	原始一层平面图	1F-LP-01	A2	
11	一层拆除墙体定位图	1F-LP-02	A2	
12	一层新建墙体定位图	1F-LP-03	A2	
13	一层完成面尺寸图	1F-LP-04	A2	
14	一层平面布置图	1F-LP-05	A2	
15	一层家具尺寸图	1F-LP-06	A2	
16	一层地面铺装图	1F-LP-07	A2	
17	一层地面大样索引图	1F-LP-08	A2	
18	一层综合天花图	1F-LP-09	A2	
19	一层综合天花大样索引图	1F-LP-10	A2	
20	一层天花尺寸图	1F-LP-11	A2	
21	一层天花灯具定位图	1F-LP-12	A2	
22	原始一层照明平面图	1F-LP-13	A2	
23	原始一层弱电平面图	1F-LP-14	A2	
24	原始一层火灾报警平面图	1F-LP-15	A2	
25	一层灯具接线图	1F-LP-16	A2	
26	一层插座定位、接线图	1F-LP-17	A2	
27	一层烟感接线图	1F-LP-18	A2	

审核 REVIEWED BY	专业负责 CHIEF ENGI.	编制 EDITED BY
唐汉立	唐汉立	

广西正旺建筑设计有限公司 GUANGXI ZHENGWANG ENGINEERING DESIGN CO., LTD 工程设计乙级证书编号：A245019927	建设单位 CLIENT	贺州市八步区人民法院	阶段 STAGES	图别 TYPE	工程编号 PROJECT No.
	工程名称 PROJECT	贺街法庭审判综合楼二次装修	施工图	装修	
	图纸目录 LIST OF DRAWINGS		日期 DATE	图号 DRAWING NUMBER	二维码
			2026.09	ML-02	

序号 SERIAL No.	图纸名称 TITLE OF DRAWINGS	图号 DRAWN No	规格 SPECS	附注 NOTE
01	一层泛光照明平面图	1F-LP-19	A1	
02	一层立面索引图	1F-LP-20	A2	
03	一层小法庭立面图	1F-EL-01	A2	
04	一层案件合议室立面图	1F-EL-02	A2	
05	一层办事大厅立面图	1F-EL-03	A2	
06	一层服务中心立面图　　一层走道一立面图	1F-EL-04	A2	
07	一层调解室一立面图　　一层楼梯间一立面图	1F-EL-05	A2	
08	一层楼梯间二立面图　　一层候梯厅立面图	1F-EL-06	A2	
09	一层走道二立面图	1F-EL-07	A2	
10	二层原始平面图	2F-LP-01	A2	
11	二层拆除墙体定位图	2F-LP-02	A2	
12	二层新砌墙体定位图	2F-LP-03	A2	
13	二层平面布置图	2F-LP-04	A2	
14	二层家具尺寸平面图	2F-LP-05	A2	
15	二层地面铺装图	2F-LP-06	A2	
16	二层综合天花图	2F-LP-07	A2	
17	二层天花尺寸图	2F-LP-08	A2	
18	二层开关灯具定位图	2F-LP-09	A2	
19	二层天花大样索引图	2F-LP-10	A2	
20	原始二层照明平面图	2F-LP-11	A2	
21	原始二层弱电平面图	2F-LP-12	A2	
22	原始二层火灾报警平面图	2F-LP-13	A2	
23	二层灯具接线图	2F-LP-14	A2	
24	二层插座定位、接线图	2F-LP-15	A2	
25	二层烟感接线图	2F-LP-16	A2	
26	二层泛光照明平面图	2F-LP-17	A1	
27	二层立面索引图	2F-LP-18	A2	

审核 REVIEWED BY	专业负责 CHIEF ENGL	编制 EDITED BY
唐汉立	唐汉立	

广西正旺建筑设计有限公司 GUANGXI ZHENGWANG ENGINEERING DESIGN CO., LTD 工程设计乙级证书编号：A245019927	建设单位 CLIENT	贺州市八步区人民法院	阶段 STAGES	图别 TYPE	工程编号 PROJECT No.
	工程名称 PROJECT	贺街法庭审判综合楼二次装修	施工图	装修	
	图纸目录 LIST OF DRAWINGS		日期 DATE	图号 DRAWING NUMBER	二维码
			2026.09	ML-03	

序号 SERIAL No.	图纸名称 TITLE OF DRAWINGS	图号 DRAWN No	规格 SPECS	附注 NOTE
01	二层党员活动室立面图	2F-EL-01	A2	
02	二层党建文化长廊立面图一	2F-EL-02	A2	
03	二层党建文化长廊立面图二	2F-EL-03	A2	
04	二层小法庭立面图	2F-EL-04	A2	
05	二层走道一立面图　二层楼梯间二立面图	2F-EL-05	A2	
06	二层走道二立面图　二层候梯厅立面图　二层楼梯一立面图	2F-EL-06	A2	
07	三层原始平面图	3F-LP-01	A2	
08	三层拆除墙体定位图	3F-LP-02	A2	
09	三层新砌墙体定位图	3F-LP-03	A2	
10	三层平面布置图	3F-LP-04	A2	
11	三层家具尺寸平面图	3F-LP-05	A2	
12	三层地面铺装图	3F-LP-06	A2	
13	三层综合天花图	3F-LP-07	A2	
14	三层天花尺寸图	3F-LP-08	A2	
15	三层开关灯具定位图	3F-LP-09	A2	
16	三层天花大样索引图	3F-LP-10	A2	
17	原始三层照明平面图	3F-LP-11	A2	
18	原始三层弱电平面图	3F-LP-12	A2	
19	原始三层火灾报警平面图	3F-LP-13	A2	
20	三层灯具接线图	3F-LP-14	A2	
21	三层插座定位、接线图	3F-LP-15	A2	
22	三层烟感接线图	3F-LP-16	A2	
23	三层泛光照明平面图	3F-LP-17	A1	
24	三层立面索引图	3F-LP-18	A2	
25	三层会议室立面图	3F-EL-01	A2	
26	原始四层平面图	4F-LP-01	A2	
27	四层拆除墙体定位图	4F-LP-02	A2	

审核 REVIEWED BY	专业负责 CHIEF ENGI.	编制 EDITED BY
唐汉立	唐汉立	

广西正旺建筑设计有限公司 GUANGXI ZHENGWANG ENGINEERING DESIGN CO., LTD 工程设计乙级证书编号：A245019927	建设单位 CLIENT	贺州市八步区人民法院	阶段 STAGES	图别 TYPE	工程编号 PROJECT No.
	工程名称 PROJECT	贺街法庭审判综合楼二次装修	施工图	装修	
	图纸目录 LIST OF DRAWINGS		日期 DATE	图号 DRAWING NUMBER	二维码
			2026.09	ML-04	

序号 SERIAL No.	图纸名称 TITLE OF DRAWINGS	图号 DRAWN No	规格 SPECS	附注 NOTE
01	四层新建墙体定位图	4F-LP-03	A2	
02	四层完成面尺寸图	4F-LP-04	A2	
03	四层平面布置图	4F-LP-05	A2	
04	四层家具尺寸图	4F-LP-06	A2	
05	四层地面铺装图	4F-LP-07	A2	
06	四层地面大样索引图	4F-LP-08	A2	
07	四层综合天花图	4F-LP-09	A2	
08	四层综合天花大样索引图	4F-LP-10	A2	
09	四层天花尺寸图	4F-LP-11	A2	
10	四层天花灯具定位图	4F-LP-12	A2	
11	原始四层照明平面图	4F-LP-13	A2	
12	原始四层弱电平面图	4F-LP-14	A2	
13	原始四层火灾报警平面图	4F-LP-15	A2	
14	四层灯具接线图	4F-LP-16	A2	
15	四层插座定位、接线图	4F-LP-17	A2	
16	四层烟感接线图	4F-LP-18	A2	
17	四层立面索引图	4F-LP-19	A2	
18	四层厨房立面图	4F-EL-01	A2	
19	屋面层泛光照明平面图	5F-LP-01	A1	
20	立面泛光照明平面图	5F-LP-02	A1	
21	通用大样图一	DY-01	A2	
22	通用大样图二	DY-02	A2	
23	通用大样图三	DY-03	A2+1/4	
24	天花大样图一	DY-04	A2+1/4	
25	天花大样图二	DY-05	A2+1/4	
26	天花大样图三	DY-06	A2	
27	天花大样图四	DY-07	A2	

审核 REVIEWED BY	专业负责 CHIEF ENGI.	编制 EDITED BY
唐汉立	唐汉立	

广西正旺建筑设计有限公司 GUANGXI ZHENGWANG ENGINEERING DESIGN CO., LTD 工程设计乙级证书编号：A245019927	建设单位 CLIENT 贺州市八步区人民法院	阶段 STAGES	图别 TYPE	工程编号 PROJECT No.
	工程名称 PROJECT 贺街法庭审判综合楼二次装修	施工图	装修	
图纸目录 LIST OF DRAWINGS		日期 DATE 2026.09	图号 DRAWING NUMBER ML-05	二维码

序号 SERIAL No.	图纸名称 TITLE OF DRAWINGS	图号 DRAWN No	规格 SPECS	附注 NOTE
01	天花大样图五	DY-08	A2	
02	墙身大样图一	DY-09	A2	
03	墙身大样图二	DY-10	A2	
04	M1224大样图	M-01	A2	
05	M1021大样图	M-02	A2	
06	M1524大样图	M-03	A2	
07				
08				
09				
10				
11				
12				
13				
14				
15				
16				
17				
18				
19				
20				
21				
22				
23				
24				
25				
26				
27				

审核 REVIEWED BY	专业负责 CHIEF ENGI.	编制 EDITED BY
唐汉立	唐汉立	

施工图设计说明（一）

一、设计依据

1.本工程的建设主管单位对本工程装饰装修方案设计的审批意见；

2.本工程室内装饰设计施工图，包括室内装饰、水、电等专业的施工图；

3.现行最新版的国家和地方、行业,有关政策、法规、建筑设计规范、规程和规定。

4.装饰装修工程设计应执行的主要规范：

《工程建设标准强制性条文》房屋建筑部分(2013年版)

《房屋建筑室内装饰装修制图标准》JGJ/T 244-2011

《民用建筑设计统一标准》GB 50352-2019

《办公建筑设计标准》JGJ/T 67-2019

《建筑设计防火规范》GB 50016-2014（2018年版）

《建筑内部装修设计防火规范》GB 50222-2017

《民用建筑工程室内环境污染控制规范》 GB50325-2020

《建筑环境通用规范》GB 55016-2021

《建筑节能与可再生能源利用通用规范》GB 55015-2021

《建筑与市政工程无障碍通用规范》GB 55019-2021

《建筑地面设计规范》GB 50037-2013

《建筑室内防水工程技术规程》CECS 196：2006

《建筑装饰室内石材工程技术规程》CECS422：2015

《建筑室内吊顶工程技术规程》CECS 255：2009

《建筑装饰工程木制品制作与安装技术规程》CECS 288：2011

《建筑工程施工质量验收统一标准》GB 50300-2013

《建筑装饰装修工程质量验收标准》GB50210-2018

《建筑内部装修防火施工及验收规范》GB50354-2005

《建筑地面工程施工质量验收规范》GB50209-2010

《综合布线系统工程验收规范》GB/T50312-2016

《民用建筑热工设计规范》GB 50176-2016

《公共建筑节能设计标准》GB 50189-2015

《公共建筑节能65%设计标准》DBJ/T45-096-2019

5.内装修选用的材料应符合：

《室内装饰装修材料人造板及其制品中甲醛释放限量》 GB 18580-2017

《木器涂料中有害物质限量》GB 18581-2020

《建筑用墙面涂料中有害物质限量》GB 18582-2020

《室内装饰装修材料胶粘济中有害物质限量》 GB 18583-2008

《室内装饰装修材料木家具中有害物质限量》 GB 18584-2001

《室内装饰装修材料壁纸中有害物质限量》 GB 18585-2001

《室内装饰装修材料聚氯乙烯卷材地板中有害物质限量》 GB 18586-2001

《室内装饰装修材料地毯、地毯衬垫及地毯胶粘剂有害物质限量》GB 18587-2001

《混凝土外加剂中释放氨的限量》 GB 18588-2001

《建筑材料放射性核素限量》 GB 6566-2010

二、工程项目概况

1.项目名称：贺街法庭审判综合楼二次装修

2.建设地点：广西壮族自治区贺州市八步区贺街镇

3.建设单位：贺州市八步区人民法院

4.本工程装修建筑面积：1963.50㎡

5.装修建筑层数：4层

6.建筑层数：地上4层

7.建筑高度：18.05m。

8.原建筑结构形式：框架结构；结构安全等级为二级，地基基础设计等级乙级，建筑结构类别为丙类，结构设计使用年限50年，建筑抗震设防类别为标准设防类，抗震设防烈度为7度。

9.原建筑防火设计建筑分类：二类。

10.原建筑耐火等级：二级。

11.工程状况：

12.外窗安装全部完成；卫生间墙面及地面防水完成；水电安装完好，内墙面装饰完成，地面铺装完成。

13.本次装修工程不涉及原建筑的加固，原建筑功能为办公室，装修后使用功能为办公室。

三、装修设计说明

1.本装饰施工图纸对各类空间装修做法均做明确表述，详见各空间平面、立面及详图；

2.各空间所用装饰材料详见物料表。

3.本设计说明如与设计图纸有冲突，以本说明为准。如设计图纸未能表述部份，可以参照本

4.若图中有关尺寸与现场不符，应及时通知设计单位，不得以丈量图纸为依据取得数据。

5.装修设计及施工中要充分考虑建筑结构体系和承载能力，不得影响结构安全,凡涉及建筑主体或承重结构变动或在主体结构上吊挂检修马道、过渡钢结构等问题，须经原设计单位或具有和原设计单位相同资质的设计单位认可后方可施工。

6.室内装修设计要严格执行防火规范，不宜大面积采用木装修。如局部采用可燃材料，必须进行防火阻燃处理。建筑内部装修材料的燃烧性能等级规定如下表一所示：

建筑物	装修材料燃烧性能等级									
办 公	顶棚	墙面	地面	隔断	固定家具	窗帘	帷幕	床罩	家具包布	其他装饰装修材料
	A级	B1级	B1级	B1级	B2级	B1级	B1级	-	B1级	B1级

6.1地上建筑的水平疏散走道和安全出口的门厅，其顶棚应采用A级装修材料，其他部位应采用不低于B1级的装修材料。

6.2疏散楼梯间和前室的顶棚、墙面和地面均应采用A级装修材料。

6.3无窗房间内部装修材料的燃烧性能等级除A级外，应在表7.1.2规定的基础上提高一级。

7.室内设计选用的各种装修材料,由施工单位提供材料，制作样板，并提供材料合格证书及环保防火性能检测报告，经建设单位、设计单位、现场监理确认后进行封样，并据此进行验收。

7.1.1室内空气污染物控制应按下列顺序采取控制措施：

1.控制建筑选址场地的土壤氡浓度对室内空气质量的影响；

2.控制建筑空间布局有利于污染物排放；

3.控制建筑主体、节能工程材料、装饰装修材料的有害物质释放量满足限值；

4.采取自然通风措施改善室内空气质量；

5.设置机械通风空调系统，必要时设置空气净化装置进行空气污染物控制；

7.1.2工程竣工验收时，室内空气污染物浓度限量应符合表7.1.2的规定。

表7.1.2室内空气污染物浓度限量

污染物	Ⅰ类民用建筑工程	Ⅱ类民用建筑工程
氡 （Bq/m³）	≤150	≤150
甲醛 （mg/m³）	≤0.07	≤0.08
氨 （mg/m³）	≤0.15	≤0.20
苯 （mg/m³）	≤0.06	≤0.09
甲苯 （mg/m³）	≤0.15	≤0.20
二甲苯mg/m³）	≤0.20	≤0.20
TVOC （mg/m³）	≤0.45	≤0.50

注：Ⅰ类民用建筑：住宅、医院、老年人照料房屋设施、幼儿园、学校教室、学生宿舍、军人宿舍等民用建筑；

Ⅱ类民用建筑工程：办公楼、商店、旅馆、文化娱乐场所、书店、图书馆、展览馆、体育馆、公共交通等候室、餐厅、理发店等民用建筑。

7.1.3室内空气污染物浓度测量应符合下列规定：

1.除氡外，污染物浓度测量值均应为室内测量值扣除室外上风向空气中污染物浓度测量值（本底值）后的测量值；

2.污染物浓度测量值的极限值判定应采用全数值比较法。

7.1.4空气净化装置在空气净化处理后不应产生新的污染。

7.1.5装饰装修时，严禁在室内使用有机溶剂清洗施工用具。

7.2.1建筑工程所使用的砂、石、砖、实心砌块、水泥、混凝土、混凝土预制构件等无机非金属建筑主体材料，其放射性限量应符合表7.2.1的规定。

表7.2.1无机非金属建筑主体材料的放射性限量

测定项目	限量
内照射指数（IRa ）	≤1.0
外照射指数（Iγ ）	≤1.0

7.2.2建筑工程中所使用的混凝土外加剂，氨的释放量不应大于0.10%，氨释放量测定方法应按国家现行有关标准的规定执行。

7.2.3建筑工程所使用的石材、建筑卫生陶瓷、石膏制品、无机粉状粘结材料等无机非金属装饰装修材料，其放射性限量应分类符合表7.2.3的规定。

表7.2.3无机非金属类装饰装修材料放射性限量

测定项目	限量	
	A类	B类
内照射指数（IRa ）	≤1.0	≤1.3
外照射指数（Iγ ）	≤1.3	≤1.9

7.2.4Ⅰ类民用建筑工程室内装饰装修采用的无机非金属装饰装修材料放射性限量应符合本规范7.2.3表中A类的规定。

7.2.5室内装饰装修中所使用的木地板及其他木质材料，严禁采用沥青、煤焦油类防腐、防潮处理剂。

7.2.6室内装饰装修时，严禁使用苯、工业苯、石油苯、重质苯及混苯等含苯稀释剂和溶剂。

7.3.1建筑材料进场检验应符合下列规定：

1无机非金属建筑主体材料和建筑装饰装修材料进场时，应查验其放射性指标检测报告；

2室内装饰装修中所采用的人造木板及其制品进场时，应查验其游离甲醛释放量检测报告；

3室内装饰装修中所采用的水性涂料、水性处理剂进场时，应查验其同批次产品的游离甲醛含量检测报告；溶剂型

盖章栏：

勘察设计专用章

广西正旺建筑设计有限公司
GUANGXI ZHENGWANG ENGINEERING DESIGN CO., LTD
工程设计乙级证书编号：A245019927

本图纸版权属公司所有，除业主用作对本图的应用设备和报批，非经书面允许不得用作其他用途或转让给第三者，违者必究。
THE COPYRIGHT OF THIS DRAWING IS RESERVED BY GUANGXI ZHENGWANG ENGINEERING DESIGN CO., LTD.NO PART OF THIS DRAWING MAY BE REPRODUCED WITHOUT THE PRIOR WRITTEN PERMISSION OF THE COMPANY.

审 定 APPROVED BY	瞿琪峰	
审 核 VERIFIED BY	唐汉立	
校 对 CHECKED BY	刘海鉴	
项目负责人 PROJECT DIRECTOR BY	刘海鉴	
专业负责人 DISCIPLINE SUPERVISED BY	唐汉立	
设 计 DESIGNED BY	张桁烽	
制 图 DRAWN BY	张桁烽	

建设单位 CLIENT	贺州市八步区人民法院
工程名称 PROJECT	贺街法庭审判综合楼二次装修
图纸名称 DRAWING TITLE	施工图设计说明（一）

工程编号 JOB NO		日 期 DATE	2026.09
设计阶段 STATUS	施工图	版 次 VERSION	A
图 别 TYPE	装 修	图 号 DRAWING NO	SM-01
工程识别码			

注：施工图未经审查合格的，不得使用。

图别	日期	签名	会签专业	电气	暖通
			会签专业	建筑	结构	给排水

施工图设计说明（二）

涂料进场时，施工单位应查验其同批次产品的VOC、苯、甲苯＋二甲苯、乙苯含量检测报告，其中聚氨酯类的应有游离二异氰酸酯（TDI＋HDI）的含量检测报告；4室内装饰装修中所采用的水性胶粘剂进场时，应查验其同批次产品的游离甲醛含量和VOC检测报告；溶剂型、本体型胶粘剂进场时，应查验其同批次产品的苯、甲苯＋二甲苯、VOC含量检测报告，其中聚氨酯类的应有游离甲苯二异氰酸酯（TDI）的含量检测报告；7.4.1竣工交付使用前，必须进行室内空气污染物检测，其限量应符合本规范表5.1.2的规定。室内空气污染物浓度限量不合格的工程，严禁交付投入使用。

8.所有现场使用材料应以样板为准，采用材料均符合民用建筑室内环境污染物浓度限量规定，如需替换应通知业主及设计单位确认后方可定购。

四、施工规范说明

（一）隔墙工程

1.建筑装饰装修中新增加的墙体和改动的墙体，见墙体定位图，墙体材料的类型、材质要求均按图中说明进行施工。建筑设计的墙体维持不变的部分定位尺寸、构造做法详建筑设计施工图。

2.室内玻璃隔断应按《建筑玻璃应用技术规程》和《建筑安全玻璃管理规定》选择玻璃。

3.常用承自重砌块墙如加气混凝土砌块墙、陶粒空心砌块墙等，应按以下规范进行施工：

3.1.砌块的强度等级不宜低于MU5.0，轻集料砌块的强度等级不宜低于MU2.5，砌筑砂浆一般不低于MU6.0；

3.2.墙长大于5m，或大型门窗洞口两边应同梁或楼板拉结或加构造柱；

3.3.墙高大于4m时，应在墙高的中部加设圈梁或钢筋混凝土配筋带；

3.4.窗间墙宽不宜小于600mm；

3.5.墙与柱体交接处应设拉结钢筋网片，沿高度每0.6m设6钢筋网片，伸入墙内不小于700～1000mm。后置拉结筋的锚固长度不小于60mm；

3.6.非承重砌块墙的厚度：外墙和楼梯间墙不小于190mm厚，住宅分户墙、宾馆客房与客房间隔墙厚度和隔声要求较高的房间的隔墙不应小于140mm，其余房间的隔墙厚度不应小于90mm，并应砌到顶。管道穿墙处的洞口应堵严；

3.7.加气混凝土墙体用于卫生间等多水房间时，根部宜做C15现浇混凝土墙基，高度不小于100mm；

3.8.处于高湿度环境的墙体，应采用混凝土砌块等耐水性好的材料，不宜采用加气混凝土等吸湿性强的材料，更不应采用由于吸水引起变形、腐烂、强度降低的材料。墙面应有防潮措施。

3.9.非承重砌块墙应采用配套的砌筑砂浆和抹面砂浆，并按《非承重砌块墙体设计规范》或《蒸压加气混凝土砌块建筑构造》的规定执行。

3.10.常用承自重隔墙板如混凝土或GRC墙板、钢丝网抹水泥砂浆墙板、彩色钢板或铝板墙板、配筋陶粒混凝土墙板、轻集料混凝土墙板、石膏圆孔墙板等均按《轻质条板内隔墙》的规定执行。

4.高湿度房间(如卫生间)的墙应做墙面防水层，一般在墙身找平层表面用防水性能较好的PA-A型高分子益胶泥等聚合物水泥基做2～3mm厚的防水层，或用掺有有机硅防水剂的防水砂浆15～20mm厚做墙面找平层。（卫、浴间防水高度为2000mm）

5.轻钢龙骨石膏板（或硅酸镁板、硅钙板墙等其它轻型板材）隔墙应注意以下问题：

5.1.联接与稳定竖龙骨的贯通龙骨当隔墙高度不超过3m时可设一根，隔墙高度在3～5m时应设2根，大于5m时应设3根。

5.2.轻钢龙骨石膏板隔墙应做至结构板底。

5.3.对于有隔声要求的隔墙，应在沿顶龙骨和沿地龙骨与主体结构连接处，垫通长隔声胶条，并在石膏板与主体结构接触处嵌填密封胶，中间应填充50mm厚防火岩棉。

5.4.对于有防火要求的隔墙（或建筑顶层的内隔墙），竖龙骨间距应不大于400mm，横撑龙骨间距应不大于600mm，并应使用防火石膏板。隔墙顶部横龙骨与竖龙骨不得固定，石膏板上缘固定在顶部附加龙骨上，板上端距楼板应大于20mm，并用防火密封胶嵌实。

5.5.卫、浴等多水房间和高潮湿房间轻钢龙骨石膏板隔墙的根部，应用C15混凝土做120mm高墙基。

5.6.石膏板接缝处应使用厂家配套供应的，专用于接缝用的嵌缝膏和盖缝带，确保石膏板接缝质量。

5.7.轻钢龙骨石膏板（或硅酸镁板、硅钙板墙等其它轻型板材）构造做法可选用和参照国家标准图集《轻钢龙骨内隔墙》（03J111－1）。

（二）吊顶工程

1.重型吊顶或顶棚上吊挂重型设备时，安全度应有专业结构验算公司做结构验算。

2.检修较频繁的吊顶在高度许可的条件下，应设置专供检修人员用的马道，并应单独吊挂在主体结构上。马道净空一般不宜低于1.80m；马道应设栏杆，高度不应低于0.90m。除采用加强措施外的栏杆上不应悬挂任何设施或器具，沿栏杆应设低压无眩光照明。并设置便于人员进入的开口或便于开启的顶棚人孔。

3.顶棚净空较低，而管道、管线、设施和器具较多，人员又不便进入检修时，应设置便于拆卸的装配式顶棚，或在经常需检修部位设检修孔。其吊顶龙骨应按上人要求选用。承载龙骨应为U50～60系列。

4.凡埃特板吊顶均采用12mm埃特板，上人型龙骨50系列轻钢龙骨，吊筋采用Φ10吊筋,间距1000mm，主龙骨间距1200mm,次龙骨间距400*400mm,吊杆距主龙骨端部距离不得大于300mm，距1000mm，主龙骨间距900mm,次龙骨间距300*300mm,吊杆距主龙骨端部距离不得大于300mm，当大于300mm时，应增加吊杆。当吊杆长度大于1.5m时，应设置反支撑或天花转换层吊。杆间距与主龙骨间距不应大于1000mm，遇到大设备或风管时，应附加角钢扁担，在角钢扁担上设置吊杆。

5.用钢筋混凝土屋面板底或楼板底面为顶棚面时，不宜在钢筋混凝土板底做抹灰层，宜采用清水模板现浇钢筋混凝土，面层处理可用表面刮浆，喷涂或其它便于施工又牢固的装饰做法。

6.吊顶面积大于100平方米时，应设置温度变形缝，留缝宽度约8～10mm，用颜色相近的弹性腻子嵌缝，或留明缝。

（三）地面工程

1.在地面块材铺砌工程中用1∶3干硬性水泥砂浆做粘结材料的传统做法，由于存在水灰比和压实率难以控制均匀，加上水泥的安定性缺乏必要的检验和水泥砂浆固有的呈强碱性、抗渗性差的缺点，致使干硬性水泥砂浆产生不均匀的收缩变形，导致块材地面出现变形、空鼓、石材受污染产生病变等弊病，本着《中华人民共和国建筑法》提倡采用先进技术、先进设备、先进工艺、新型建筑材料的精神，为了保证工程质量，本设计中不再采用干硬性水泥砂浆做块材粘结材料的落后工艺，而将地面块材铺砌工程的粘结材料改为高分子益胶泥或其它聚合物水泥砂浆。

2.地面石材铺砌工程应在墙柱饰面、吊顶（顶棚）施工完毕、门框、各种管线、埋件安装完毕，并经检验合格后进行。

3.地面铺砖(石材、木地板)纵横向长度超过8米时需设置伸缩缝。

4.卫生间等房间的地面应做防水层，图中未注明整个房间做坡度者，均在地漏周围300mm范围内做1%-2%坡度坡向地漏。

5.有水房间的楼地面应低于相邻房间20mm，或做挡水门坎，有大量排水的应设排水沟和集水坑：南方多雨潮湿地区无地下室的底层地面应做防潮处理。

6.阳台地面比室内地面应不低于20mm；有困难时，可在阳台门下加设门槛。阳台地面应有排水坡度和防水措施，排水坡向水落管下水口。

7.厕所、水池等多水房间的地面，应做防水层。防水层的做法为高分子益胶泥或涂1.5mm厚聚氨酯防水涂膜和聚合物水泥砂浆两道防水层，并沿四周卷起至顶。

8.地面打膨胀螺栓处周边及缝用植筋胶密实，植筋胶须使用国家合格产品。

（四）油漆涂料工程

1.饰面板刷国产硝基清漆底漆二道，喷进口品牌硝基哑光清漆，漆厚为0.6mm。所有木质油漆部份为了保证油漆效果,要求厂家加工后现场安装，安装时不能加子明处。

2.图中所有实木封边及木线条除注明饰面外,均应与相关饰面木材相同。

3.所有饰面为乳胶漆的天花吊顶阳角、阴角及板材接缝处均贴专用封缝带。

4.所有墙面涂刷乳胶漆部份阳角、阴角处均需暗敷PVC角线，保正墙面阴阳角垂直度。

5.所有涂料、油漆、饰面处理均需要先做样板，经甲方及设计方认可后方可进行大面积的施工，并据此进行验收。

（五）石材工程

1.石材产品选用"A级",石材的产品质量要符合国家A级产品标准,做防污、防潮、防腐处理.石材防污防潮剂用于光面石材.石材需提供质量及环境检验报告。

2.石材湿贴法：石材湿贴的高度及每块面积的大小应符合相应规范。为了防止石材返潮，在铺砌前，石材应先行清洗凉干，背面及四周刷石材保护剂。

3.石材干挂法：石材干挂形式采用钢销式、短槽式、背栓式干挂石材。钢销为ø5，不锈钢挂件不小于4mm厚。

4.石材防污防渗透处理都采用进口优质石材防护剂。

（六）门窗工程

1.建筑设计的门及新增门编号、洞口尺寸详见室内建筑资料平面图。做法详见门表。

2.装饰设计的门及新增门编号、洞口尺寸详见室内装饰门表索引图。做法详见门表。

3.普通门所有五金配件,拉手、门锁等均有由甲方提供样板,设计师确认。

（七）防腐、防虫、及防火工程

1.所有埋入墙体的木构件需进行防潮及防虫处理。

2.所有卫生间内木基层均需做防潮处理，湿度大的空间内木基层需做防腐处理，可刷防潮涂料或防腐油。

3.所有涉及布面或皮面软包，均需用阻燃材料，软包木基层刷防火涂料三遍，填充海绵需选择阻燃海绵。

4.所有装修用大芯板及其他木材均刷防火涂料三遍。紧贴墙面木料均刷防潮油三遍。木材及木饰面材料需要提供质量及环境检验报告.

五、装饰与各专业的配合说明

1.消防系统以专业单位设计的施工图纸为准,装饰配合,如与装饰相冲突,协商解决。

2.空调系统及风口以空调专业图纸为准,以不影响美观为原则,如与装饰相冲突,协商解决。

3.安防系统以专业单位设计的施工图纸为准,装饰配合,如与装饰相冲突,协商解决。

4.综合布线系统以各专业单位设计的施工图为准，各种布线管道及末端面板及信息点的数量、位置，均与装饰面有关系，装饰施工单位必须给予积极配合.

六、内部装修防火设计：

（一）、本工程建筑分类为 二类建筑。

（二）、本工程设计遵循原建筑设计的防火分区、防烟分区、人员疏散等各项防火措施：

1、消火栓、喷淋、烟感、防火门等位置，除注明外以建筑蓝图为准;
2、室内装饰应不得改变原消防设计（包括疏散走道、防火分区、水电暖通专业消防部分）如有改动，需经原建筑设计单位审核；消防栓不应被装饰物遮蔽;
3、消火栓门上的标志图形应规范，颜色鲜明、醒目;
4、有关防火分区，本图纸原则上遵守原有建筑设计院报审后的消防分区。
5、原建筑消防设计原则上装修不做调整，由于现场实际情况、空间重新分隔等因素，部分消防点位根据原消防设计做微调或增加，已满足消防要求，改动部分需提交原建筑消防设计单位审核确认后方可施工。

（三）、本工程执行现行国家标准《建筑内部装修设计防火规范》GB50222-95（2001版）中对装修材料的燃烧性能等级要求的相关规定：

1、建筑内部各部位装修材料的燃烧等级见“材料燃烧等级一览表”；
2、本工程在每一防火分区均应布有消防喷淋、温感、烟感、安全疏散标志等消防设施（建筑类别为高层的建筑），所有基层木材均应满足防火要求，表面三度防火涂料,防火涂料产品符合消防部门验收要求;
3、玻璃幕墙与每层楼板、隔墙处的缝隙采用(A级)不燃材料严密填实（声学要求除外）;
4、所有的建筑变形缝内均采用(A级)不燃材料严密填实;
5、所有建筑墙面上开洞、开孔后均采用(A级)不燃材料严密填实;
6、当照明灯具开关插座等电气设施高温部位靠近木制品或其他非A级燃烧性能材料时，应采取隔热、散热等防火保护措施;灯饰使用材料的防火等级不应低于B1级;
7、地面如采用地毯、木地板，必须经防火处理，达B1级，墙面木饰面基层应选用防火等级为B1级或以上的阻燃板材，墙面织物硬包采用不低于B1级装饰材料，顶面应选用A级装饰材料。

（四）、防火处理：

1、所有基层木材均应满足防火要求，涂上规范要求涂刷的遍数、本地消防大队同意使用的防火涂料;
2、承建商要在实际施工前呈送防火涂料给筹建处批准后方可开始涂刷；强制性条文为准。

注：若图纸中出现与相应规范相违背的地方，须以国家或行业有关的设计规范、标准及工程建设标准

盖章栏：

勘察设计专用章

广西正旺建筑设计有限公司
GUANGXI ZHENGWANG ENGINEERING DESIGN CO., LTD
工程设计乙级证书编号：A245019927

本图纸版权归本公司所有，除业主具有对本图的合理使用权外，其他单位或个人均不得以任何方式复制、修改、抄袭、出售本图或将本图用于其他工程。
THE COPYRIGHT OF THE COPYRIGHT IN THIS DRAWING IS RESERVED BY THIS COMPANY. THE UNAUTHORIZED USE, ENCROACHING ACTS, MODIFICATION, PLAGIARISM, SALE OF THIS DRAWING OR USE OF THIS DRAWING FOR OTHER PROJECTS ARE PROHIBITED. ANY INFRINGEMENT OF THE COPYRIGHT OF THIS DRAWING WILL BE INVESTIGATED FOR LEGAL RESPONSIBILITY. NO PART OF THIS DRAWING SHALL BE REPRODUCED OR USED FOR REPRODUCTION OF THE DRAWING.

审定 APPROVED BY	覃琪峰	
审核 VERIFIED BY	唐汉立	
校对 CHECKED BY	刘海鉴	
项目负责人 PROJECT DIRECTOR BY	刘海鉴	
专业负责人 DISCIPLINE RESPONSIBLE BY	唐汉立	
设计 DESIGNED BY	张桁烽	
制图 DRAWN BY	张桁烽	
建设单位 CLIENT	贺州市八步区人民法院	
工程名称 PROJECT	贺街法庭审判综合楼二次装修	
图纸名称 DRAWING TITLE	施工图设计说明（二）	
工程编号 JOB NO.		日期 DATE 2026.09
设计阶段 STATUS	施工图	版次 VERSION A
图别 TYPE	装修	图号 DRAWING NO. SM-02
工程识别码		

注：施工图未经审查合格的，不得使用。

构造做法表

新增装饰隔墙构造做法			
编 号	名 称	构 造 做 法	适用位置
隔墙1	页岩烧结多孔砖	新砌200mm厚页岩烧结多孔砖墙体，应严格遵照规范要求添加构造柱及过梁 DM M10预拌砂浆砌筑，DP M15抹灰层30mm 刮腻子三遍打磨平整 刷无机涂料三遍（一底、二面漆） 隔声量为FSTC 50的墙	详见建筑资料平面图
外墙1	页岩烧结多孔砖	新砌200mm厚页岩烧结多孔砖墙体，应严格遵照规范要求添加构造柱及过梁 DM M10预拌砂浆砌筑，做法： 1、5厚干粉类聚合物水泥防水砂浆，中间压入一层耐碱玻璃纤维网布 2、1.5厚聚合物水泥防水涂料 3、刮涂耐水腻子，干燥后打磨 4、喷或滚刷弹性真石漆二遍（与建筑实际外立面颜色一致） 5、喷或滚刷罩面漆一道	详见建筑资料平面
吊顶构造做法		隔声量为FSTC 50的墙	
棚1	轻质不燃板 （埃特板） （无机涂料面层）	钢筋混凝土楼板 吊顶距离结构楼板、梁底≤3000时 用M8膨胀螺栓连镀锌吊杆，间距1200x1200 吊顶距离结构楼板、梁底＞3000时，加角钢转换层,双向角钢间距1200吊牢 60系列上人轻钢龙骨骨架,主龙骨中距1200,次龙骨中距400 12mm厚阻燃板,专用自攻螺钉拧牢 12mm厚埃特板,专用自攻螺钉拧牢 孔眼用腻子填平（防锈），阴、阳角及板接缝处分别贴专用封缝带 刮腻子三遍打磨平整 刷无机涂料三遍（一底、二面漆）	详见天花平面图
棚2	铝扣板吊顶	参15ZJ001-94-棚17（铝扣板规格：600X600X0.8）	详见天花平面图

地面构造做法			
编 号	名 称	构 造 做 法	适用位置
地1	陶瓷地面 (800mmX800mm)	钢筋混凝土楼板 30mm厚M20预拌砂浆找平层 10mm厚水泥粘接层 陶瓷地砖铺平拍实,环氧彩砂美缝剂美缝。	详见地面铺装图
地3	木地板	钢筋混凝土楼板 30mm厚M20预拌砂浆找平层 水泥自流平界面剂 10mm厚水泥自流平 5mm防潮衬垫 木地板拼接铺设	详见地面铺装图

外窗构造做法			
编 号	名 称	构 造 做 法	适用位置
外窗1	不锈钢内置防盗窗 （封窗）	原建筑外窗 304不锈钢防盗网，规格：边框方管：28×28mm；竖杆圆管：Φ22mm；壁厚：0.9mm 实厚； 竖杆净间距：≤110mm（传统管式焊接防盗网必须预留≥50*70cm的安全逃生门） 12mm阻燃板，刮涂耐水腻子，干燥后打磨，喷或滚刷米黄色真石漆二遍，喷或滚刷罩面漆一道 U形固定夹M8膨胀螺栓墙面固定，DC50*20*0.6覆面轻钢龙骨间距@300mm 50厚防火环保隔音棉（80KG/m³）填充，12mm阻燃板基层 12mm阻燃板木横条50mm宽@间隔600mm 墙板安装固定	用于一层、二层小法庭二层党建文化长廊
外窗2	不锈钢内置防盗窗	原建筑外窗 304不锈钢防盗网，规格：边框方管：28×28mm；竖杆圆管：Φ22mm；壁厚：0.9mm 实厚； 竖杆净间距：≤110mm（传统管式焊接防盗网必须预留≥50*70cm的安全逃生门）	用于一层其余外窗

门窗表							
门窗编号	门窗尺寸	门窗尺寸					备注
	(mm)	1F	2F	3F	4F	合计	
M1224	1200×2400	1	1	-	-	2	定制木门
M1021	1000×2100	1	-	1	1	3	定制木门
M1524	1500×2400	-	1	-	2	3	定制木门
C3219	3200×1920	-	-	1	-	1	断热铝合金推拉窗

1. 除注明外,铝合金门窗型材表面为深灰色，90系列断热铝合金推拉门（窗);窗立樘均立墙中;壁厚1.80mm。

2.除注明外,玻璃为LOW-E中空玻璃6+12+6,框料颜色为深灰色,窗玻璃面积大于1.5平米的外窗及玻璃门应采用安全玻璃,所有玻璃均应采用钢化安全玻璃。

墙饰面构造做法			
墙1	无机涂料饰面	页岩烧结多孔砖，30mm抹灰层，隔声量为FSTC 50的墙 刮腻子三遍打磨平整 刷无机涂料三遍（一底、二面漆）	新砌无其他饰面墙体
墙2	木饰面	页岩烧结多孔砖，30mm抹灰层，隔声量为FSTC 50的墙 U形固定夹M8膨胀螺栓墙面固定，DC50*20*0.6覆面轻钢龙骨间距@300mm 12mm阻燃板基层 面贴3.6mm厚阻燃木饰面（注意实木线收口线的应用）	详见各区立面图
墙3	湿贴石材面	页岩烧结多孔砖（铲除原有抹灰层至饰面层所有面层） DP M15抹灰层30mm 钻孔埋塑料膨胀管双股18号铜丝绑扎固定 1:2.5水泥砂浆灌实 瓷砖胶站粘层，清洗干净砖背粉尘，刷背胶 石材下端错开开孔位钻⌀5孔，11号钢丝S钩固定湿贴	详见各区立面图
墙4	墙板	页岩烧结多孔砖，30mm抹灰层，隔声量为FSTC 50的墙 U形固定夹M8膨胀螺栓墙面固定，DC50*20*0.6覆面轻钢龙骨间距@300mm 50厚防火环保隔音棉（80KG/m³）填充，12mm阻燃板基层 12mm阻燃板木横条50mm宽@间隔600mm 墙板安装固定	详见各区立面图
墙5	湿贴瓷砖面	页岩烧结多孔砖（铲除原有抹灰层至饰面层所有面层） DP M15抹灰层30mm 8mm厚M20预拌砂浆找平层 聚合物水泥砂浆5厚结合层 瓷砖胶站粘层，清洗干净砖背粉尘，刷背胶贴釉面砖，同色环氧彩砂美缝剂美缝	详见各区立面图
踢脚构造做法			
踢脚2	瓷砖踢脚线	12厚1:3水泥砂浆打底，8厚1:2.5水泥砂浆找平层， 聚合物水泥砂浆5厚结合层，贴釉面砖，同色填缝剂擦缝。	详见各区节点图
暗藏灯槽构造做法			
灯槽	（通用）	灯槽飘板及反边的龙骨均为60系列上人轻钢龙骨骨架 与其相邻天花为同一龙骨系统的延伸 灯槽内水平面铺6mm轻质不燃板，垂直面铺12mm轻质不燃板,专用自攻螺钉拧牢 孔眼用腻子填平（防锈），阴、阳角及板接缝处分别贴专用封缝带 刷无机涂料三遍（一底、二面漆） 表面材质做法均参见相应的吊顶构造做法	详见各区天花节点图
检修口构造做法			
检修口	（通用）	所有检修口结构均为成品金属件，规格及定位均参见各层综合天花图 表面材质做法均参见相应的吊顶构造做法	详见反射综合天花图
固定台构造做法			
台1	石材饰面	所有固定台垂直龙骨为□ 30X3@500热镀锌方通架，水平龙骨为□ 30X3热镀锌方通 与垂直龙骨水平连接 地面预埋400*400*10mm钢板焊接垂直龙骨，12mm阻燃板固定于龙骨架上 用专业黏合剂将20mm厚石材饰面与阻燃板粘牢	详见各区节点图
包下水管构造做法			
管1	无机涂料饰面内包下水管做法	1、包20mm厚隔音棉 2、40*40*4镀锌方管 3、15厚水泥压力板 4、满挂钢丝网（20mm×20mm，钢丝直径≅1.2mm） 5、30厚1:3水泥砂浆抹灰 6、1.5厚聚合物水泥防水涂料，墙面防水高度1.2米 7、刮腻子三遍打磨平整 8、刷无机涂料三遍（一底、二面漆）	
管2	墙板内包下水管做法	1、包20mm厚隔音棉 2、40*40*4镀锌方管 3、12厚阻燃板 4、U形固定夹M8膨胀螺栓墙面固定，DC50*20*0.6覆面轻钢龙骨间距@300mm 5、防火环保隔音棉（80KG/m³）填充，12mm阻燃板基层 6、12mm阻燃板木横条50mm宽@间隔600mm 7、墙板安装固定	

注：1. 表中各种饰面材料品种、颜色、规格见图纸及材料表，各种基层材料及配件未注明型号或厚度等尺寸规格的详见图纸。
2. 表中各种装修做法及工艺要求均按现行《建筑装饰装修工程质量验收标准》GB 50210-2018。
3. 表中数据以毫米为单位。
4. 本项目所有木质基层，必须做阻燃浸泡处理，确保防火等级达到B1级以上,及防腐、防虫、防蛀处理，同时确保环保规范要求。
所有木龙骨、木方刷防火涂料3遍，防腐防虫涂料3遍。
所有木饰面板材刷防火涂料3遍，防腐防虫涂料3遍。
5. 表中所有轻质不燃板，墙面采用的为埃特板 ，天花采用的埃特板 。
6. 表中所标厚度均为单一面材做法厚度，如在同一高度的平面上有两种面材以上，
以其中最厚的装饰层做法为参照，将其他面材基层加厚，确保其完成面高度统一。
7. 所有石材在铺贴前涂刷石材防护剂做好六面防浸透处理。
8. 所有隔墙注意结构加强附件的设置。
9. 所有角钢龙骨方通龙骨均采用镀锌处理。
10. 所有门窗塞缝均采用聚合物防水砂浆塞缝。

预拌砂浆与传统砂浆对照表		
品种	预拌砂浆	传统砂浆
砌筑砂浆	DM M5、WM M5	M5混合砂浆、M5水泥砂浆
	DM M7.5、WM M7.5	M7.5混合砂浆、M7.5水泥砂浆
	DM M10、WM M10	M10混合砂浆、M10水泥砂浆
	DM M15、WM M15	M15水泥砂浆
	DM M20、WM M20	M20水泥砂浆
抹灰砂浆	DP M5、WP M5	1:1:6、1:1:5、1:2:1、1:2:3、1:2:6、1:3:9 混合砂浆
	DP M10、WP M10	1:1:4 混合砂浆
	DP M15、WP M15	1:1:3 混合砂浆:1:3、1:4 水泥砂浆
	DP M20、WP M20	1:1:2、1:1:1、1:0.5: 5、1:0.5:4、1:0.5:3、1:0.5:2、1:0.5:1、1:0.3:3、1:0.2:2 混合砂浆1:1、1:1.5、1:2、1:2.5 水泥砂浆
地面砂浆	DS M15、WS M15	1:1:3 混合砂浆:1:3、1:4 水泥砂浆
	DS M20、WS M20	1:1:2、1:1:1、1:0.5: 5、1:0.5:4、1:0.5:3.1:0.5:2、1:0.5:1、1:0.3:3、1:0.2:2 混合砂浆;1:1、1:1.5、1:2、1:2.5 水泥砂浆
备注:其它砂浆可根据强度和性能要求，选用相应的预拌砂浆 D:干拌 W:湿拌		

注. 砌体墙

(1)墙体的材料、平面位置见设计图。

(2)砌体填充墙与主体结构的拉接作法详见标准图集《框架结构填充空心砌块构造图集 02SG614》。墙板构造及与主体结构的拉接作法详见各墙板的相应构造图集新增砌体墙拉结筋与构造柱纵筋采用后植筋施工。

(3)拉结筋：砌体墙每隔 500mm用2Φ6水平拉结钢筋与主体（柱或砼墙)可靠拉结，拉结筋入柱(砼墙)200mm，进入砌体内长度:不小于砌体墙长的1/5或700mm。

(4)圈梁：当墙高＞3m时,在半层处设置与柱或砼墙连接且沿全长贯通的钢筋砼圈梁:梁宽同墙厚,梁高200mm,纵筋上下各2Φ10,箍筋Φ6@200.

(5)构造柱：当墙长≥4m时,墙中部设 300×bw构造柱加强（bw为砌体墙厚)， 配筋4Φ12，箍筋Φ6@200；构造柱纵筋上、下均要求锚入梁内,冲洗干净，然后才能浇筑混凝土。

(6)墙应在主体结构施工完毕后，由上而下砌筑，防止下层梁承受上层梁以上的荷载。

(7)填充墙砌至板、梁底附近后，应待砌体沉实后再用斜砌法把下部砌体与上部板、梁间用砌块逐块敲紧填实，构造柱顶采用干硬性混凝土捻实。

(8)圈梁采用C25混凝土，过梁采用C25混凝土。

(8)当门、窗洞顶无结构梁时，应另设过梁，其作法如下表:

门洞宽	h	①	②	截面
≤700	180	2Φ10	2Φ10	
750~1200	200	2Φ12	2Φ12	
1300~1500	240	2Φ14	2Φ14	
1600~2000	300	2Φ16	2Φ16	
2100~2400	300	2Φ18	2Φ18	
过梁长度为门洞宽两边各加200mm				

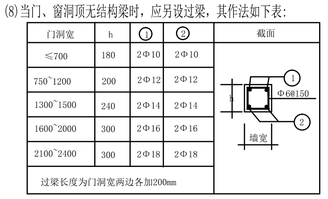

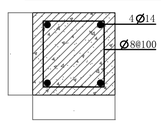

砖墙转角构造柱剖面 1:20

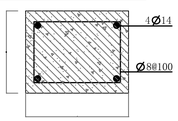

砖墙圈梁剖面 1:20

盖章栏：

勘察设计专用章

广西正旺建筑设计有限公司
GUANGXI ZHENGWANG ENGINEERING DESIGN CO., LTD
工程设计乙级证书编号：A245019927

本图为我单位专有作品，除业主按合同约定使用外，未经我单位书面许可，不得以任何形式复制、发送、传播或出于任何目的使用本图。
THE CONTENTS OF THE COPYRIGHT IN THIS DRAWING IS RETAINED BY GUANGXI ZHENGWANG DESIGN CO., LTD WITHOUT WHOSE WRITTEN PERMISSION NO PART OF THIS DRAWING SHALL BE REPRODUCED OR USED FOR ANY PURPOSE BY ANY OTHER PERSONS.

审 定 APPROVED BY	覃琪峰	
审 核 VERIFIED BY	唐汉立	
校 对 CHECKED BY	刘海鉴	
项目负责人 PROJECT DIRECTOR BY	刘海鉴	
专业负责人 DISCIPLINE DIRECTOR BY	唐汉立	
设 计 DESIGNED BY	张桁烽	
制 图 DRAWN BY	张桁烽	

建设单位 CLIENT	贺州市八步区人民法院		
工程名称 PROJECT	贺街法庭审判综合楼二次装修		
图纸名称 DRAWING TITLE	构造做法表		
工程编号 JOB NO.		日 期 DATE	2026.09
设计阶段 STATUS	施工图	版 次 VERSION	A
图 别 TYPE	装 修	图 号 DRAWING NO.	SM-03
工程识别码			

注：施工图未经审查合格的，不得使用。

电气施工图设计说明一

一、 工程概况

1.1. 工程名称：贺街法庭审判综合楼二次装修

1.2. 建设地点：广西贺州市。

1.3. 建设单位：贺州市八步区人民法院

1.4. 设计规模：原工程为多层办公建筑，耐火等级一级；原建筑使用性质：办公；地上4层，建筑高度：18.05m；总建筑面积：1963.50m2。本层装修范围：办公；地上4层，装修面积：1963.50m2。

1.5. 抗震设防烈度：6度

1.6. 设计合理使用年限：50年。

1.7. 主要结构类型：框架结构

1.8. 其余详工程技术经济指标总表。

二、 设计依据

2.1. 建设单位提供的有关部门（如：供电部门、消防部门、通信部门、公安部门等）认定的工程设计资料。

2.2. 客户设计任务书及设计要求：客户设计要求及标准；

2.3. 相关专业提供给本专业的工程设计资料；

2.4. 国家现行的主要设计规范及标准： 表2.1

序号	规范、标准名称及版本号	序号	规范、标准名称及版本号
1	《工程建设标准强制性条文——房屋建筑部分》2013年版	17	《建筑电气工程施工质量验收规范》GB 50981-2014
2	《民用建筑电气设计标准》GB51348-2019	18	《安全防范工程技术标准》GB 50348-2018
3	《建筑设计防火规范》GB 50016-2014（2018年版）	19	《智能建筑设计标准》GB 50314-2015
4	《火灾自动报警系统设计规范》GB 50116-2013	20	《综合布线系统工程设计规范》GB 50311-2016
5	《供配电系统设计规范》GB 50052-2009	21	《LED室内照明应用技术要求》GB T31831-2015
6	《低压配电设计规范》GB 50054-2011	22	《建筑物电子信息系统防雷技术规范》GB55016-2021
7	《通用用电设备配电设计规范》GB 50055-2011	23	《建筑节能与可再生能源利用通用规范》GB55015-2021
8	《民用建筑设计统一标准》GB 50352-2019	24	《建筑与市政工程抗震通用规范》GB55002-2021
9	《建筑照明设计标准》GB/T 50034-2024	25	《建筑电气与智能化通用规范》GB55024-2022
10	《建筑物防雷设计规范》GB 50057-2010	26	《消防设施通用规范》GB 55036-2022
11	《消防应急照明和疏散指示系统》GB 17945-2010	27	《建筑给水排水与节水通用规范》GB 55037-2022
12	《消防应急照明和疏散指示系统技术标准》GB 51309-2018	28	《办公建筑设计标准》JGJ/T 67-2019
13	《建筑物电子信息系统防雷技术规范》 GB 50343-2012	29	
14	《电力工程电缆设计标准》 GB 50217-2018	30	
15	《民用建筑电气设计规范》JGJ/T 229-2010	31	
16		32	

注：国家和地方现行的其他设计规范及标准可根据项目情况增补；强制性条文如后续新规范颁布，按后续颁布的新规范执行。

三、 设计范围

3.1. 本工程为局部装修工程，装修部分原有设备，设计包括一～四层局部（阴影部分不在本次设计范围）以下电气系统：

1）平时照明、普通插座、弱电插座系统； 2）火灾自动报警系统；

注：应急照明疏散指示标志灯等未表示。其余未表示的范围原有线路。

3.2. 与其它专业的分工：

四、 配电系统

4.1. 电源及负荷分级

4.1.1. 贵、备用电源供电电压等级均为380/220V。本子项用电由原有配电箱引来。

4.2. 负荷分类：

室外消防用水量为15L/S。所有负荷均为三级负荷。

4.3. 主要配电形式采用放射式的配电系统，具体如下：

4.3.1. 楼层配电箱、竖井、楼层应急照明及疏散指示用电采用放射式配电。

4.3.2. 消防设备应采用专用供电回路，其消防设备应有明显标志。

4.4. 低压配电线路保护：非消防回路断路器设过载长延时、短路瞬时脱扣器。消防回路设置短路瞬时脱扣器，过载不动作于跳闸，只作为报警（包括独立报警设备或智能型断路器设备的报警）。配电线路在配电箱的进线处设置电气火灾监控检测点。剩余电流断路器均采用电子式（有条件可采用电磁式）。

4.5 TN系统中配电线路的间接接触防护电器切断故障回路的时间，应符合下列规定

4.5.1. 灾流配电系统计提过63A的配电回路，TN系统保护电器的时间不应超过5s；

4.5.2 对于灾流配电系统中不超过32A的终端回路，在TN系统中其故障防护最长切断电源时间：

相导体对地标称电压为220V时，不应大于0.4s；相导体对地标称电压为380V时，不应大于0.2s。

4.6 当电气设备采用保护电器自动切断电源作为低压电击故障防护措施时，对于线对地标称电压为灾流220V的TN系统额定电流不超过63A的电源插座回路及额定电流不超过32A固定连接的电气设备的终端回路，

TN 系统切断电源的最长时间应为0.4s。

4.7 公共厨房用电设备、电缸附加防的大型能热水器、等用电设备的电击防护应设置附加防护并应符合下列规定：

应采用额定剩余电流动作值不大于30mA 的剩余电流动作保护电器； 应设置辅助等电位联结。

五、 照明系统

5.1 照明光源及灯具：一般场所光源采用LED节能灯或T5型直管荧光灯（以材料表为准）或节能灯。荧光灯采用电子镇流器或节能型电感镇流器，荧光灯和其余气体放电灯采用就地补偿方式，以提高系统功率因数，使其功率因数不小于0.9。有装修要求的场所灯具选型按装修要求设定，卫生间等潮湿场所，采用防潮防溅洁净灯具。各场所选用光源和灯具的闪变指数（PstLM）不应大于1。各种场所严禁使用防电击类别为0类的灯具。人员长时间工作或停留的场所应选用无危险类（RG0）的灯具。

建筑物应设置照明供配电系统。照明配电终端回路应设短路保护，过负荷保护和接地故障保护，室外照明配电终端回路还应设置剩余电流动作保护电器作为附加防护。当正常照明灯具安装高度在2.5m及以下，且灯具采用灯泡低压供电时，应设置剩余电流动作保护电器作为附加防护。疏散照明和疏散指示标志灯安装高度在2.5m及以下时，应采用安全特低电压供电。人员密集场所的公共大厅和主要走道的一般照明应采取下列措施之一：插座控制；集中就近疏散中控制，当集中就近疏散中采用自动控制时，应具备手动控制功能。

安装在人员密集场所的荷载灯具玻璃罩，应采取防止玻璃破碎时向下溅落的措施。

选用照明产品要求满足现行国家标准《灯和灯系统的光生物安全性》GB/T 20145的RG0的无危险类产品；

选用LED照明产品的光输出波形的波动深度应满足现行国家标准《LED室内照明应用技术要求》GB/T 31831的规定。

选用的照明光源、灯具、镇流器或驱动电源的能效不应低于国家现行相关能效标准的节能评价值或2级值。 表5.1

房间名称	参考平面及其高度	照度标准值（lx）	设计值（lx）	统一眩光值 UGR	一般照明照度均匀度 U0	显色指数 Ra	眩光指数 LPD（W/m²）	目标值	设计值（W/m²）
服务中心	0.75水平面	300	300	≤22	≥0.6	≥80	≤8.0	≤8.0	6.87
法庭/办公室									
过道	地面	50	58.49	≤25	≥0.4	≥60	≤2.0	≤1.5	1.38
卫生间	地面	150	151.12	≤25	≥0.6	≥80	≤5.0	≤3.5	3.46

5.2. 设有装饰性灯具场所，可将安装在灯具的装饰性灯具总功率的50%计入照明功率密度值的计算，二次装修的房间及公共区域，计算结果应符合GB/T50034-2024和GB55015-2021规定的目标值要求； 建筑物装修不应遮挡

减少、改动、拆除、遮挡消防设施，疏散指示标志、安全出口、疏散出口、疏散关道和防火分区、防烟分区等。

5.3. 照明、插座分别由不同支路供电；插座回路、卫生间独立回路均应

设剩余电流保护装置，剩余电流保护装置选用电子式。

六、 设备控制及安装（设备型号及安装高度未明确的详见图例，以下设备安装高度为底边距地）

6.1. 本子项各种设备的控制方式及控制要求见相应的原理图，电梯、稳压泵控制装置随设备配套供应。

6.2. 各配电箱安装方式见配电系统图，落地式配电箱安装参见标准图《常用低压配电设备安装》04D702-1 图集P46，箱底垫高200mm。明挂箱应暗装箱体不同墙体上安装参见04D702-1 P18~23；各配电箱暗装1.8m，当墙上同一位置有多台设备箱时，箱体安装高度分别按1.65m及1.9m错位安装，配电箱安装墙体厚度不应小于150mm，不足或小于180mm时，配电箱、弱电箱后应挂网抹灰。

6.3. 照明开关和插座均安装高度及设备材料表，所有插座均选用安全型。平面图中未标注的插座线路均为三根导线，至少按照明开关线路和无标注按2根线考虑。

6.4. 除管井外所有照明开关插座均暗装安装，安装高度详材料表（图例）。卫生间安装的插座原则在2区以外（2区范围以《民用建筑电气设计标准》GB51348-2019附录D答室区域的划分为准），在餐台、开敞式阳台、卫生间等潮所安装的插座均应加防溅盖板，安装高度距地1.8米及以下的插座均应选用安全型；插座应保证与热水器、燃气管道的水平净距不得小于150mm，与燃气表间之间的水平净距不得小于200mm。

6.5. 金属线槽和电缆桥架水平安装时，支架间距1.5~3米，垂直安装间距不大于2.0米。灯具安装时应避开线槽，

强弱电线槽或桥架应保持间距不小于300mm。施工时应与其它专业配合避让水、风管道，施工参见《线槽配线安装》96D301-1及《电缆桥架安装》04D701-3图集有关页次。桥架及线槽内敷设的电线、电缆不得有断点和接头。

6.6. 电气竖井内设备安装参见《电气竖井设备安装》04D701-1图集；竖井内配电箱、电表箱明装，位置、高度视安装检修及方便专用查看确定；表箱安装配电箱、电表箱宜200mm高基础。竖井内开关、插座明装，每层电井设插座各一个；安装高度详电井大样材料表。

6.7. 电梯井道内设置永久性照明，照度不应小于501x。具体做法：距井道最高点和最低点（除去机坑高度）0.5m处各装一盏20W（光源为节能灯）防水防尘灯，中间灯具间距不超过7m，机房及底坑处设双控开关。在机房每隔及井道最低点处安装带接地插孔的电源插座，并应插座距地1.5m安装，防护等级不低于IP54。

当反特点引起危险时，反接制动的电动机应采取防止制动转了时反转的措施；电动机械转方向的错误特点及人员和设备安全时，应采取防止电动机倒相造成反转方向错误的措施。

6.8. 消防电梯的动力与控制电缆、电线、控制面板应采取防水措施；电梯井道内敷设的电缆和电线应是阻燃和耐湿型。

6.9. 电梯机房的配电箱距地1.5米明装，控制箱为落地安装，设200mm高基础。层底室外配电箱落地安装，设300mm高基础，基础按修脂高台（垒）采用钢管支架安装，支架高度0.5米；室外箱防护等级不低于IP54。

6.10. 开关、插座和照明灯具等近可燃物时，应采取隔热、散热等防火措施；安全出口或疏散出口标志灯安装于门框上方0.2米；装于走廊及楼梯间内的疏散方向标志灯安装高度详材料表。暗装。

6.12 建筑内部的配电箱、控制面板、接线盒、开关、插座等不应直接安装在低于B1级的装修材料上；

用于顶棚和墙面装修的木质夹板材，当内部含有电器、电线等物体时B1级的材料。非消防配电线路在楼板、墙体、柱内暗敷设的电气线缆保护管覆盖层不应小于15mm，覆盖层采用不燃性材料。

6.13. 可能处于潮湿环境内的消防电气设备，外壳的防尘与防水等级应符合：

a. 对于交通隧道，不应低于IP55； b. 对于城市综合管廊及其类似潮湿环境，不应低于IP45。

6.14. 空气调节系统的电加热器应与送风机连锁，并应具有无风断电、超温断电保护装置。

七、 导体选择及线路敷设

7.1. 电线、电缆选型应满足国家现行规范及客户要求，当与地方要求冲突时，以地方要求为准。导线电压等级为0.45kV/0.75kV，电缆电压等级为0.6kV/1kV，控制电缆电压等级为0.45kV/0.75kV

非消防负荷线缆与消防电源的选择电气线缆燃烧性能不应低于B1级、产烟毒性为t1级、燃烧滴落物/微粒等级为d1级。

消防配电线路的设计和敷设，应满足在建筑的设计火灾延续时间内为消防用电设备连续供电的需求。耐火电缆和矿物绝缘电缆应具有不低于B1级的难燃性能。

除安全特低电压外，室外埋地敷设的电力线缆、控制线缆和智能化线缆应采用护套线、电缆或光缆，并应采取相应的保护措施。室外埋地敷设的电力线缆、控制线缆和智能化线缆不应平行布置在地下管道的正上方或正下方。

7.2. 电缆及导线选择见表7.1

表7.1

建筑类型	负荷类型	干线及分支干线电缆	支线导线类型	控制电缆类型
			BV	

消防用电设备的备用消防电源的供电时间和容量应能满足该建筑火灾延续时间内消防用电设备的持续用电要求。

7.3. 室内干燥场所的线缆采用导管布线时采用金属导管布线时，其壁厚不应小于1.5mm； 采用塑料导管暗敷布线时，应选用不低于中型的导管。室内潮湿场所的线缆明敷时，应采用防潮防腐材料制造的导管或电缆桥架；

当采取金属导管或电缆桥架时，应采取防潮防腐措施，且金属导管壁厚不应小于2.0mm；当采用可弯曲金属导管时，应选用防水重型的导管。建筑物底层及地面以下外墙内的线缆采用导管暗敷布线时，采用金属导管布线时，其壁厚不应小于2.0mm；采用可弯曲金属导管布线时，应选用防水重型的导管；采用塑料导管布线时，应选用重型的导管。线缆采用导管暗敷布线时，不应穿过设备基础；当穿过建筑物外墙时，应采取止水措施。

火灾自动报警系统的电源和联动线路应采用金属导管或金属槽盒保护。民用建筑内电力线缆、控制线缆和智能化线缆敷设不应采用裸露导电导体布线， 除塑料护套电线外，其他电线不应采用直敷布线方式，明敷的导管、电缆桥架，应选择耐热性能不低于B1级的难燃材料制品或不燃材料制品。除民用建筑和变电所外，其他建筑内低压裸露导电导体距地面的高度应符合下列规定：无遮护的裸露导电导体至地面的距离不应小于3.5m；采用防护等级不低于IP2X的网孔遮护时，裸露导电导体至地面的距离不应小于2.5m； 网状遮护与裸露带电导体的间距，不应小于100mm。

电气及智能化竖井的位置和数量应根据建筑物高度、建筑物平面形状、防火分区、系统要求、供电距离半径等因素确定，并应符合下列规定：不应与电梯井、其他专业管道井共用同一竖井；不应贴邻热源道、热力管道及其他散热量大的场所。 电力线缆、控制线缆和智能化线缆敷设应符合下列规定：不同电压等级的电力线缆不应共用同一电力线缆、控制线缆和智能化线缆敷设应符合下列规定：不同电压等级的电力线缆不应共用同一导管或电缆桥架布线；

导管或电缆桥架布线：材料的导管或电缆桥架、槽盒保护。民用建筑公共的室外供配电线路不应采用架空线敷设方式。

在隧道、管廊、竖井、夹层等封闭式电缆通道中，不得布置热力管道和输送可燃气体或可燃液体管道。

暗敷于建筑物、构筑物内的导管，不应在表面长边小于500mm的承重墙体内斜槽埋设。钢导管不得采用对口熔焊连接；镀锌钢导管或壁厚小于或等于2mm的钢导管，不得采用套管熔焊连接。 敷设于室外的导管管口不应朝下垂直向上，导管管口应在盒、箱内或导管端部设置防水弯。严禁将柔性导管直埋于墙体内或楼（地）面内。

7.4. 电缆沿电井引至各层后，消防电缆应采用

有防火保护的金属管或有耐火保护的封闭式金属线槽（主供电缆、备用电缆分设在不同防火分隔内）敷设。竖井内

普通电缆采用梯架敷设。消防配电线路采用矿物绝缘电缆时，可在竖井内明敷。矿物绝缘电缆与其他配电线路敷设在同一竖井内时，分别布置在电缆井、两侧两侧。从竖井至未端线路暗敷于楼板时穿PVC管，明敷时穿金属线槽或金属电线管沿某走或吊顶内敷设。电气管线暗敷于楼板内应分散布置，在天艾从采用线盒等措施。楼板内暗埋导管直径不得过楼板厚度的1/3，管道垂直不得过两层。消防线路的封闭线槽或明敷金属管的表面应刷防火涂料。所有消防线路暗敷时，其不敷设保持构保护层厚度不应小于30mm。为保证线路远行安全和防火、阻燃要求，布线用阻性塑料导管（槽）及附件从报选用非火焰发关系制品。

7.5. 明配管穿越结构墙体伸缩缝时应配合土建施工预埋套管，并注意按前提要求进行水平、垂直管线转换。线路长度超过30m或弯曲较多时，应在适当位置加装过线盒（垒），电缆桥架（线槽）与其通交叉时上下线均开保证检修时盖板能顺利打开。

7.6. 建筑内的电气井道应在每层楼板处采用不低于楼板耐火极限的不燃材料或耐火极限的不燃材料或防火封堵材料封堵。建筑内的电缆井与房间、走道等相通的孔洞应采用防火封堵材料封堵。

7.7. 照明线路的导线截面可以标明开关与灯具的控制逻辑关系。也可直接在照明平面图中标明导线根数，如下：

- "——" 表示2根导线，均代表3根线。
- "n" 表示n根线。室内安装的Ⅰ类灯具之金属外壳均与PE专用保护线可靠连接。

7.8. 与卫生间无关的线缆和导管不得进入或穿过卫生间。灯具吸顶安装时，从接线盒至灯具的导线穿金属软管保护，金属软管长度不宜大于1.2m。点位照明过梁刷防火涂料。

7.9. 埋设于地下或混凝土楼板内的PVC管应采用中型管材（又可称PC管）制作工艺应符合JG/T3050等国家标准；SC管制作工艺应符合GB/T3091-2015等国家标准；JDG管制作工艺应符合CECS120:2007等国家标准。

7.10. 配电线路不得穿越通风管道内腔或直接敷设在通风管道外壁上，穿金属导管保护的配电线路可紧贴通风管道外壁敷设。电气线路不应穿越或敷设在燃烧性能为B1或B2级的保温材料中，确需穿越或敷设时，应采取穿金属管并在金属管周围采用不燃隔热材料进行防火隔离等防火保护措施。装置开关、插座等电器配件的部位周围应采取不燃隔热材料进行防火隔离等防火保护措施。明敷设的电气线缆燃烧性能不应低于B1级。

7.11. 导线管标准（参考图集19DX101-1：《建筑电气常用数据》）： 表7.2

导线 型号 规格	WDZ-BYJ-2.5mm² Z-WDZ-BYJ-2.5mm² N-WDZ-BYJ-2.5mm² WDZ-BYJ-2.5mm² WDZN-BYJ-2.5mm²		WDZ-BYJ-4.0mm²WDZ-BYJ-4.0mm² Z-WDZ-BYJ-4.0mmWDZN-BYJ-4.0mm² N-WDZ-BYJ-4.0mm²		
导线根数	2~4	5~8	2~3	4~6	7~8
镀锌轧压波纹管适用焊接钢管	SC15	SC20	SC15	SC20	SC25
镀锌某穴本套钢管	JDG20	JDG25	JDG20	JDG25	JDG32

导线根数	2~4	5~6	7~8	2~3	4~5	6~8
难燃PC电线管	PC20	PC25	PC32	PC20	PC25	PC32
备 注	超 8 根加管			超 8 根加管		

导管和电缆槽盒内配电电线的总截面积不应超过导管或电缆槽盒内截面面积的40%；电缆槽盒内控制线缆的总截面积不应超过电缆槽盒内截面面积的50%。

7.12. 水泵、各类风机等设备具体安位尺寸及电源出线口位置，以给排水专业、暖通专业图纸为准。

7.14. 设备房、配电间、强弱电竖井内及管（垒）上方不应有水管和其它无关管道通过，且不应设置在卫生间、厨房等我水场所。

7.15. 凡桥架、管线经过变形缝、伸缩沉降缝时应做好伸缩补偿装置措施，应按照D301-1~3图集相关页次。《室内管线安装（2004年合订本）》中对应做法进行施工。

7.16. 有耐火要求的线路，矿物绝缘电缆中间连接器件的耐火等级不应低于电缆本体的耐火等级。

7.17. 矿物绝缘电缆明敷设时，应在电缆首末端、分支从及中间接头从应设标志牌。 电线接头应设置在盒（垒）或器具内，严禁设置在导管和线槽内，专用接线盒的设置位置应便于检修。

盖章栏：

勘察设计专用章

广西正旺建筑设计有限公司
GUANGXI ZHENGWANG ENGINEERING DESIGN CO., LTD
工程设计乙级证书编号：A245019927

审定 APPROVED BY	覃琪峰		
审核 VERIFIED BY	唐汉立		
校对 CHECKED BY	刘海鉴		
项目负责人 PROJECT MANAGER	刘海鉴		
专业负责人 DISCIPLINE RESPONSIBLE BY	唐汉立		
设计 DESIGNED BY	张桁烽		
制图 DRAWN BY	张桁烽		
建设单位 CLIENT	贺州市八步区人民法院		
工程名称 PROJECT	贺街法庭审判综合楼二次装修		
图纸名称 DRAWING TITLE	电气施工图说明一		
工程编号 JOB NO.		日期 DATE	2026.09
设计阶段 STATUS	施工图	版次 VERSION	A
图别 TYPE	装 修	图号 DRAWING NO.	DQ-01
工程识别码			

注：施工图未经审查合格的，不得使用。

电气施工图设计说明二

八、 电气消防

8.1.由于装修部分区域增设吊顶，原设置于顶板的烟感和应急广播不满足使用要求，故新陈不满足使用要求的部分广播设备和线路。新增烟感。

8.1.本工程采用集中型警系统，消防控制室设在值班室（大厅）一层，并设有直接通往室外的出口。

8.1.2.系统配线及敷设要求：火灾自动报警系统的供电线路、消防联动控制线路应采用燃烧性能不低于B2（d2，t1）级的耐火铜芯电线电缆，报警总线、控制线路、消防应急广播和消防专用电话等传输线路应采用燃烧性能不低于B2（d2，t1）级且耐火时间不低于750℃，90min的阻燃铜芯电线电缆。在人员密集场所就餐通道的报警总线，应选择燃烧性能B1（d2，t1）级的电线、电缆。电线、电缆的燃烧性能应符合现行国家标准《电缆及光缆燃烧性能分级》GB31247的规定。

火灾自动报警系统的传输线路和50V以下供电的控制线路，应采用耐压不低于交流300V/500V的多股绝缘电线或电缆。采用交流220V/380V供电或控制的交流用电设备线路，应采用耐压不低于交流450V/750V的电线或0.6kV/1.0kV的电缆。从接线盒、线槽等处引到探测器底座盒、控制设备盒、扬声器箱的线路，均应加金属保护管保护。当采用金属线槽和镀锌钢管明敷时，金属线槽和镀锌钢管均应验收入库并刷或防火涂料做防火处理。

当采用金属管、可弯（金属）电器导管，并敷设在不燃烧体的结构层内，其保护层厚度不宜小于30mm。

8.1.3.火灾自动报警系统应单独布线，相同用途的导线颜色应一致，且系统内不同电压等级、不同电流类别的线路应敷设在不同线管内或同一线槽的不同槽孔内。

8.1.4.本子项的报警总线，DC24V电源线、消防专用电话线均由消防控制室引来，通过金属线槽引至本栋裙各单元电气管道井。本栋裙的正压送风机械补控制线、消防电梯联动控制线等通过金属线槽敷设至消防控制室；压力开关信号启泵线直接引至消防末深启动消防泵。

8.1.5.火灾探测器设置部位：右门厅、走道、前室、电气管道井、楼梯间、机房、户内房间等处设置感烟探测器。火灾探测器的选择应满足设置场所火灾初期特征参数的探测报警要求。感烟探有吊顶考虑设计，净高超过0.8m的具有可燃物的闷顶内应增设火灾探测器。火灾探测器与其它设施的间距应符和下表要求：

表8.1

	照明灯具	送风口	喷酒头	结构梁	扬声器
感烟探测器	≥0.3m	≥1.5m	≥0.3m	≥0.5m	≥0.1m
感温探测器	≥0.3m	≥1.5m	≥0.3m	≥0.5m	≥0.1m

8.1.6.系统总线上应设置总线短路隔离器，每只总线短路隔离器保护的火灾探测器、手动火灾报警按钮和模块等消防设备的总数不应超过32点；总线穿越防火分区时，应在穿越处设置总线短路隔离器，施工时应注意，商度超过100m的建筑中，除消防控制室的设置的控制器外，每台控制器直接控制的火灾探测器、手动报警按钮和模块等设备不应跨越楼层。

8.2.火灾应急广播系统

8.2.1.本子项的火灾应急广播系统线路由原有线路引来，各楼层的公共走道均设有火警广播扬声器。当发生火灾报警后，由消防联动控制器发出信号启动建筑内所有火灾声光警报器，同时向全楼进行广播。消防控制室值人员能手动或按预设控制逻辑联动控制选择广播分区、启动或停止应急广播及火灾声警报器，并能断开应急广播，同时广播扬声器应使用阻燃材料或具有阻燃材料后罩结构。《电缆及光缆燃烧性能分级》GB31247的规定。

8.2.2.火灾声光警报器和火警广播扬声器联动关系：火灾声警报器单次发出火灾警报时间为8s~20s，消防应急广播扬声器单次播放时间为10s~30s，二者公时次数工作，可采取1次火灾声警报器播放、1次或2次消防应急广播播放的交替工作方式循环播放。每个报警区域声压级不应小于60dB；在环境噪声大于60dB的场所，其声压级应高于背景噪声15dB。

8.2.3.火灾声警报器设置带有语言提示功能时，应同时设置语言同步器。火警广播线在管道井内穿镀锌钢管敷设。

8.2.4.公共广播功率传输线路的绝缘电压等级及级与其额定传输电压相容；线路接头不应裸露；电位不等的接头及级分别进行绝缘处理。

8.2.5.公共广播功率传输线路的绝缘电压等级及级与其额定传输电压相容；线路接头不应裸露；电位不等的接头及级分别进行绝缘处理。具有消防应急广播功能的多用途公共广播系统，应具有强制切入消防应急广播的功能。

8.3. 系统接地

8.3.1 火灾自动报警系统接地装置的接地电阻值应符合下列规定：

8.3.1.1 采用共用接地装置时，接地电阻值不应大于1Ω。

8.3.1.2 采用专用接地装置时，接地电阻值不应大于4Ω。

8.3.2 消防控制室内的电气和电子设备的金属外壳、机柜、机架和金属管、槽等，应采用等电位连接。

8.3.3 由消防控制室接地板引至各消防电子设备的专用接地线应采用铜芯绝缘导线，其线芯截面面积不应小于4mm2。

8.3.4 消防控制室接地板与建筑接地体之间，应采用线芯截面面积不小于25mm2的铜芯绝缘导线连接。

九、 建筑防雷

无

十、 接地及安全

10.1.不在本次改造范围，需核测公司检测接地电阻，其接地电阻应不大于1Ω，不满应增设人工接地装置。

10.2. TN接地系统的保护接地中性导体（PEN）或保护接地导体（PE）对地应有效可靠连接，并应符合下列规定：

TN-C-S接地系统的PEN从某点分为中性导体（N）和PE后不应再合并或相互接触，且N不应再接地；

TN-S接地系统的N与PE应分别设置。两线应以不同颜色区分，线路敷设时两线不得混接或错接。所有正常不带电，而当绝缘破坏有可能呈现电压的电气设备金属外壳、金属支架、电缆金属外皮、封闭母线外壳、穿线钢管等与应可靠连接PE线做安全保护。

10.3.本工程装总等电位联结，总等电位联结端子箱明装，底边高0.3米。箱内的总等电位联结端子板（MEB端子板）做法见《等电位联结安装》图集（15D502）第28页等相关页次。进出建筑物的电缆金属外皮、电缆金属保护管、各种金属管道、建筑物金属构件以及电压未级接地保护干线等均应等电位联结；在一层靠近各进出建筑物金属管又便于安装处室之处设置总等电位联结MEB箱或总等电位联结扁钢，每栋装设一处总等电位联结箱。总等电位联结采用各种型号的等电位卡子与设备相连接，MEB级严禁直接在金属管道及设备上焊接。施工参见《等电位联结安装》15D502图集第13~16页等相关页次。各种金属管道进出建筑物的位置详见水专业及设备专业施工图。

10.5.电气竖井及电梯井内接地干线采用-40x4热镀锌扁钢垂直敷设。各垂直接地干线底端就近与MEB或局MEB或总等电位接地扁钢连接，中间每三层与楼板钢筋做等电位联结，钢结构井敷设一圈铜型井内各金属管线、电缆托盘及接地干线可靠焊接。电气竖井内敷设的电缆桥架或金属线槽应不少于两处与接地干线相连接，电气竖井有设备层的局部钢敷设一圈-25x4接地扁钢，连接设备外壳。电缆桥架、线槽及其支架应可靠接地。梯架、托盘和槽盒做接地连接时注意：

1）梯架、托盘和槽盒全长不大于30米时，不应少于2处与保护导体可靠连接；全长大于30米时，每隔20~30米应增加一个连接点，起始端和终点端均应可靠接地；

2）非镀锌梯架、托盘和槽盒本体之间连接板的两端应跨接保护联结导体，保护联结导体的截面积应符合设计要求；

3）镀锌梯架、托盘和槽盒本体之间不跨接保护联结导体时，连接板每端不应少于2个有防松螺帽或防松垫圈的连接固定螺栓。

10.6.从配电箱至各用电点均采用三相五线、单相三线线缆。干线、支线均采用导线截专用PE线，PE导线采用黄绿相间色线。

10.7.光缆的所有金属接头、金属护层、金属挡圈层、金属加强芯等，应在进入建筑物处直接接地。

10.8.屋面设备从配电箱引出的配电线路的钢管，一端应与配电箱和PE线相连；另一端应与用电设备外壳、保护罩相连，并应就近与屋面防雷装置相连。当钢管因连接设备而中间断开时应跨接线。

10.9.矿物绝缘电缆的铜外套及金属配件应可靠接地。

10.10.I类灯具外露可导电部分应可靠接PE线保护；当保留灯具接线盒时，也应将PE线引入盒内。

10.11.插座的PE端子及所有灯具的金属底座均应与专用的PE导线相连接。保护接地导体（PE）在插座之间不得串联连接；相线与中性导体（N）不应利用插座本体的接线端子转接供电。

10.12.严禁利用金属软管、管道保温层的金属外皮或金属网、低压照明网络的导线铅皮以及电缆金属护层作为接地线；电气装置的接地必须单独与接地导线或接地网相连接，严禁在一条接地线中串接两个及两个以上需要接地的电气装置。装置外可导电部分严禁作为保护接地中性导体的一部分。

10.13.剩余电流保护

10.13.1.末级照明配电箱内的插座回路开关选用单极2P过电流加电子式剩余电流（30mA、0.1S）断路器。

10.13.2.正常照明区域总配电箱（非应急照明配电箱）的主干分支电源开关选用带漏两功能的断路器；在适当位置设置剩余电流监测装置。

10.13.3.采用分级保护方式时，上下级剩余电流保护装置的动作时间差不得小于0.2S。

10.13.4.采用剩余电流动作保护电器作为间接接触防护电器的回路时，必须装设保护导体。

10.14.设备功能性接地

10.14.1.消防电子设备金属外壳和支架等应作保护接地；需要保护的电子信息系统必须采取等电位连接与接地保护措施。

10.14.2.当通信电缆从建筑物外面进入建筑物时，应选用适配的信号线路浪涌保护器，信号线路浪涌保护器应符合设计要求。

10.14.3.电子信息系统设备由TN交流配电系统供电时，从建筑物内总配电箱（盘） 开始引出的配电线路必须采用TN-S系统的接地形式。

10.15.低压配电系统下列部分严禁接地：

10.15.1.采用不接地的等电位联结保护方式的电气设备外露可导电部分。

10.15.2.采用电气分隔保护方式的单台电气设备外露可导电部分。

10.15.3.在采用双重绝缘及加强绝缘保护方式中的绝缘外护物里面的外露可导电部分。

十一、 电气节能及环保措施

11.1.采用高光效光源、高效灯具及高效的灯具附件（镇流器或恒压恒流驱动器）。

11.1.1支发灯、灯盘采用_ED光源，当要求Ra≥80时采用稀土三基色荧光灯或_ED灯。

11.1.2.吸顶灯采用_ED直管灯或_ED圆形吸顶灯，筒灯采用_ED光源。

11.1.3.悬挂灯、投光灯采用_ED灯。

11.1.4.电器附件：直管荧光灯灯配用电子镇流器（谐波量≤12%）或节能型电感镇流器。

应急照明荧光灯配电子镇流器。灯具配用电感镇流器时，应单灯加电容补偿，使功率因数≥0.90。

采用的镇流器应符合该产品的国家能效标准。

11.2.各配电箱系统设计时三相负荷尽量平衡，以减少线路损耗和电压器损耗。

11.3.电力变压器、电动机、交流接触器和照明产品的能效水平应高于能效限定值或能效等级2级的要求。

11.4.选用_ED照明产品的光输出波形的波动深度应满足现行国家标准《LED室内照明应用技术要求》（GB/T31831的规定

十三、综合布线系统

无

十四、电气抗震设计

内径不小于60mm的电气配管及重力不小于150N/m的电缆桥架、电缆槽盒、母线槽均应进行抗震设防抗震设防烈度6度及6度以上地区的建筑物电工程安装应进行抗震设计。建筑物非结构构件及附属机电设备，其自身及与结构主体的连接，应进行抗震设防。主要的设计标准如下：

14.1.地震时应能保证人流疏散应急照明及相关设备供电；地震时需要坚持工作场所需要设置应急电源装置；地震时应能保证火灾自动报警及联动控制系统正常工作；地震时应保证通信设备电源的供给、通信设备正常工作。

14.2.通信设备的安装螺栓或焊接强度应满足抗震要求；拿墙安装通信设备机柜底脚安装应牢固，当底脚安装螺栓或焊接强度不够时，应将膨胀与地壁进行连接。当通信设备柜等非拿墙落地安装时，根据应采用金属膨胀螺栓或焊接的固定方式；壁式安装的配电箱与膨墙之间应采用金属膨胀螺栓连接。

14.3.配电箱（柜）、通信设备的安装螺栓或焊接强度应满足抗震要求；拿墙安装的配电柜、通信设备机柜底脚安装应牢固，当底脚安装螺栓或焊接强度不够时，应将膨胀与地壁进行连接。当配电柜、通信设备柜等非拿墙落地安装时，根据应采用金属膨胀螺栓或焊接的固定方式；壁式安装的配电箱与膨墙之间应采用金属膨胀螺栓连接。

14.4.设在水平操作面上的消防、安防设备应采取防止滑动措施。

14.5.设在建筑物屋面上的共用天线应采取防止因地震导致设备或其部件倒坏后坠落伤人的安全防护措施。

14.6.安装在导装上的灯具，应考虑地震时导原与楼板的相对位移。

14.7.当采用硬导线敷设且直线段长度大于80m时，应每50m设置伸缩节；在电缆桥架、电缆槽盒内敷设的线缆在引述、引出和转弯处，应在长度上留有余量；接地线应采取防止地震时被切断的措施。

14.8.缆线穿管敷设时宜采用弹性和阻燃特别的管材。

14.9.电气管路不宜穿越抗震缝。

14.10.当线路采用金属导管、刚性塑料导管、电缆桥架或电缆槽盒敷设时，应使用刚性托架或支架固定，不宜使用吊架。当必须使用吊架时转角，应安装横向防晃吊架。

14.11.当金属导管、刚性塑料导管、电缆桥架或电缆槽盒穿越防火分区时，其楼板应采用柔性防火封堵材料封堵，并应在贯穿部位附近设置抗震支撑。金属导管、刚性塑料导管的直线段部分每隔30m应设置伸缩节。

14.12.配电装置至用电设备间连线宜采用软导体。当采用穿金属导管、刚性塑料导管敷设时，进口处应转为弯性线管过渡。当采用电缆桥架或电缆槽盒敷设时，进口处应转为弯性线管过渡。

14.13.建筑附属机电设备不应设置在可能被使其功能降碎等二次灾害的部位；设防地震下需要连续工作的附属设备，应设置在建筑结构地震反应较小的部位。

14.14 管道、电缆、通风管和设备的洞口设置，应减少对主要承重结构构件的削弱；洞口边缘应有补强措施。管道和设备与建筑结构的连接，应具有足够的变形能力，以满足相对位移的需要。

14.15 建筑附属机电设备的基座或支架，以及相关连接件和锚固件应具有足够的刚度和强度，应能将设备承受的地震作用合理传递到建筑结构上。建筑结构中，用以固定建筑附属机电设备预埋件、锚固件的部位，应采取加强措施，以承受附属机电设备传给主体结构的地震作用。

15.1.凡与施工有关而又未说明之处，参照国家、地方颁发、标准或标准图集施工，或与设计院协商解决。

15.2.本工程所选设备、材料，必须具有国家强制认证的认证证书（3C认证）；必须满足与产品相关的国家标准；供电产品、消防产品应具有入网许可证。

15.3.根据国务院颁发的《建设工程质量管理条例》，建设单位和施工单位应履行下列职责：

15.3.1.本设计文件需报县级以上人民政府建设行政主管部门或其他有关部门、施工图审图部门审查批准后，方可使用。

15.3.2.建设方应提供供电源参数、管线进小区方位、周边道路有线电缆、通信等市政原始资料，并对其真实性、准确性和时效性负责。

15.3.3.由各单位采购的设备、材料，应符合设计文件要求；入产集、电话盒等尺寸需产格按照图纸中尺寸订货。

15.3.4.施工单位必须按照工程设计图纸和施工技术标准施工，不得擅自修改工程设计。施工单位在施工过程中发现设计文件和图纸有差错的，应当及时提出意见和建议。

15.3.5.如后期商铺设置餐饮，其厨房区域由业主自行设置可燃气体报警器。

15.3.6.通讯管道、电信间、配电管线、设备间等通讯设施负责与小区同步建设。当电缆从建筑物外面进入建筑物时，应选用适配的信号线路浪涌保护器。

15.3.7.建设工程竣工验收时，应报具备设计单位签署的质量合格文件。

15.4.弱电系统的深化设计由承包商负责。所有设备、器材均由承包商负责安装、调试（也可按甲方要求或委托供货）。

15.5.通信管道与它有建筑物最小净距为2m，与建筑物地下室最小净距为1.5m，与地力电缆最小净距0.5m，与污水、给水、排水最小净距为1m，与煤气管道最小净距为2m差错的，应当及时提出意见和建议。

15.7.安装工作完成后，建筑内的电缆井、管道井应在每层楼板预留孔洞处应采用不低于楼板耐火极限的不燃材料或防火封堵材料封堵。线槽穿防火分区隔墙处也应作防火封堵处理。

15.8.消防有关图纸需经当地消防有关部门审查通过后方可施工安装；防雷装施有关图纸需经当地防雷有关部门审查通过后方可施工安装。

15.9.照明、电力、电气消防及智能化等管线及设备安装工作完成后，建筑内的电缆井、管道井应在每层楼应采用不低于楼板耐火极限的不燃材料或防火封堵材料封堵。线槽穿防火分区隔墙处也应作防火封堵处理。

盖章栏：

勘察设计专用章

广西正旺建筑设计有限公司
GUANGXI ZHENGWANG ENGINEERING DESIGN CO., LTD
工程设计乙级证书编号：A245019927

审定 APPROVED BY	覃瑞峰	
审核 VERIFIED BY	唐汉立	
校对 CHECKED BY	刘海鉴	
项目负责人 PROJECT DIRECTOR	刘海鉴	
专业负责人 DISCIPLINE RESPONSIBLE	唐汉立	
设计 DESIGNED BY	张桁烽	
制图 DRAWN BY	张桁烽	

建设单位 CLIENT	贺州市八步区人民法院
工程名称 PROJECT	贺州法庭审判综合楼二次装修
图纸名称 DRAWING TITLE	电气施工图说明二
工程编号 JOB NO.	
日期 DATE	2026.09
设计阶段 STATUS	施工图
版次 VERSION	A
图别 TYPE	装 修
图号 DRAWING NO.	DQ-02
工程识别码	

注：施工图未经审查合格的，不得使用。

电气图例

序号	图形符号	名称	规格	安装方式	单位	数量	备注
1		原配电箱	非标	详系统图	台	按需	
2	LEB	局部等电位端子箱	非标	暗装,底边距地0.3m	台	按需	
3		单联单控开关	~250V 10A	暗装,底边距地1.3m	个	按需	卫生间内为防水型
4		双联单控开关	~250V 10A	暗装,底边距地1.3m	个	按需	卫生间内为防水型
5		三联单控开关	~250V 10A	暗装,底边距地1.3m	个	按需	卫生间内为防水型
6		四联单控开关	~250V 10A	暗装,底边距地1.3m	个	按需	卫生间内为防水型
7		LED吸顶灯(400mm、1200mm)	5W,500Lm,Ra:80,色温4000K	吸顶安装	盏	按需	
8		卫生间处平板灯300*300	20W,2000Lm,Ra:80,色温4000K	吊顶嵌入安装	盏	按需	IP54
9		平板灯600*600(除卫生间、四层外)	80W,8000Lm,Ra:80,色温5200K	吊顶嵌入安装	盏	按需	一~四层
10		平板灯600*600(厨房)	50W,5000Lm,Ra:80,色温5200K	吊顶嵌入安装	盏	按需	四层厨房IP54
11		平板灯600*600(四层除卫生间、厨房外)	28W,2800Lm,Ra:80 色温4200K	吊顶嵌入安装	盏	按需	IP54
12		单相二、三极防水安全型插座	~250V,10A	暗装,底边距地1.5m	组	按需	安全型 IP54
13		单相二、三极普通电源安全型插座	~250V,10A	暗装,底边距地0.35m	组	按需	安全型
14		单相二、三极普通电源安全型插座	~250V,10A	暗装,底边距地0.65m	组	按需	安全型
15		电冰箱单相三孔插座	~250V 10A	暗装,底边距地0.3m	组	按需	安全型 IP54
16		单相二、三孔带开关控制电饮具插座	~250V 10A	暗装,底边距地1.0m	组	按需	安全型 IP54
17		卫生间用顶式排气扇	23w	吊顶上安装	套	按需	
18	TD	单口数据信息插座		暗装,底边距地0.35m	组	按需	
19	TD	双口数据信息插座		暗装,底边距地0.35m	组	按需	
20	TP	单口语音信息插座		暗装,底边距地0.35m	组	按需	
21	S	感烟探测器(点型、地址码型)	以实际购买为准	吸顶安装(吊顶)	个	按需	
22	A	吸顶式消防广播(3W)	以实际购买为准	吸顶安装(吊顶)	个	按需	
23		感温探测器	以实际购买为准	吸顶安装(吊顶)	个	按需	
		可燃气体探测器	以实际购买为准	吸顶安装	个	按需	

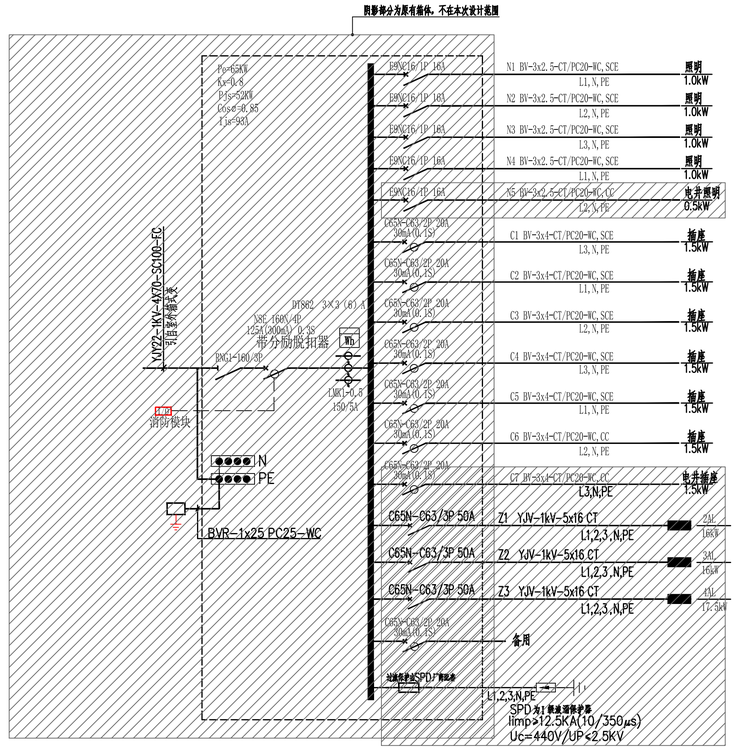

1AL照明总配电箱系统图

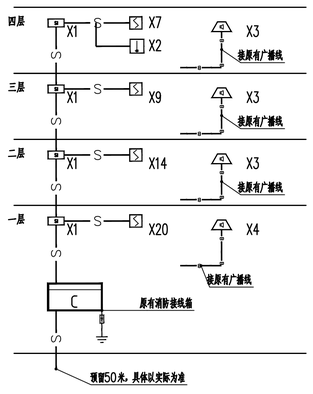

报警总线 —— S —— WDZN-RYJS-2x1.5-SC20-SCE,WC

消防广播线路 —— WDZN-RYJS-2x1.5-SC20-SCE,WC

局部自动报警系统图

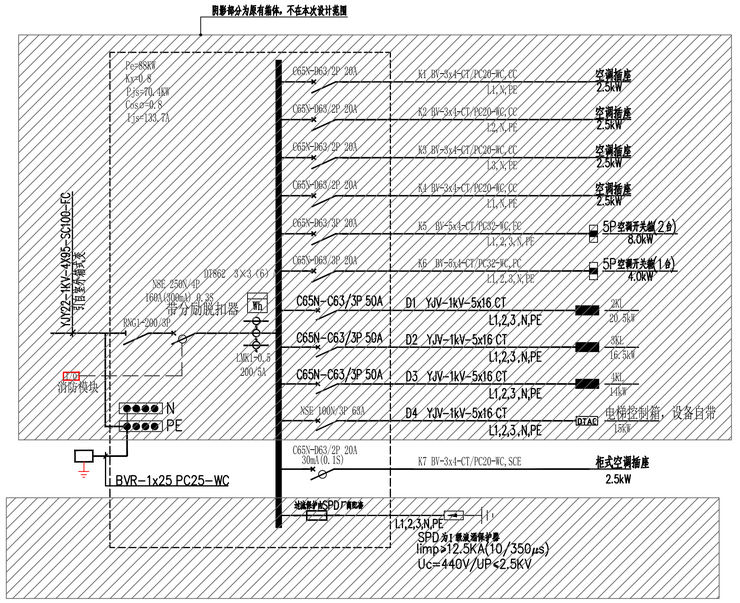

1KL动力总配电箱系统图

注：施工图未经审查合格的，不得使用。

盖章栏：

勘察设计专用章

广西正旺建筑设计有限公司
GUANGXI ZHENGWANG ENGINEERING DESIGN CO., LTD
工程设计乙级证书编号：A245019927

本图版权属正旺设计所有，非经正旺书面授权不得用于其他工程，违者将依法追究法律责任
THE COPYRIGHT OF THIS DRAWING IS OWNED BY GUANGXI ZHENGWANG ENGINEERING DESIGN CO., LTD WITHOUT WRITTEN AUTHORIZATION, IT SHALL NOT BE USED FOR ANY OTHER PROJECTS. VIOLATORS WILL BE HELD LIABLE FOR ANY INFRINGEMENT OF THE COPYRIGHT OF THIS DRAWING.

审定 APPROVED BY	覃琪峰		
审核 VERIFIED BY	唐汉立		
校对 CHECKED BY	刘海鉴		
项目负责人 PROJECT DIRECTOR BY	刘海鉴		
专业负责人 EXCEPTIONAL RESPONSIBLE BY	唐汉立		
设计 DESIGNED BY	张桁烽		
制图 DRAWN BY	张桁烽		
建设单位 CLIENT	贺州市八步区人民法院		
工程名称 PROJECT	贺街法庭审判综合楼二次装修		
图纸名称 DRAWING TITLE	系统图一		
工程编号 JOB NO.		日期 DATE	2026.09
设计阶段 STATUS	施工图	版次 VERSION	A
图别 TYPE	装修	图号 DRAWING NO.	DQ-03
工程识别码			

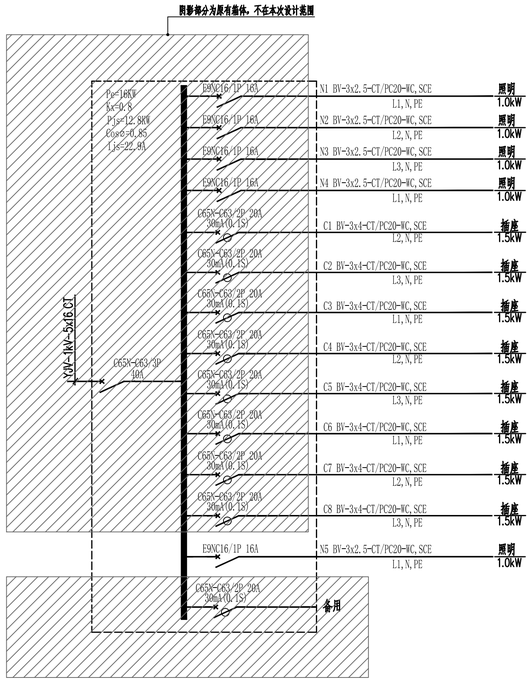

2AL二层照明配电箱系统图

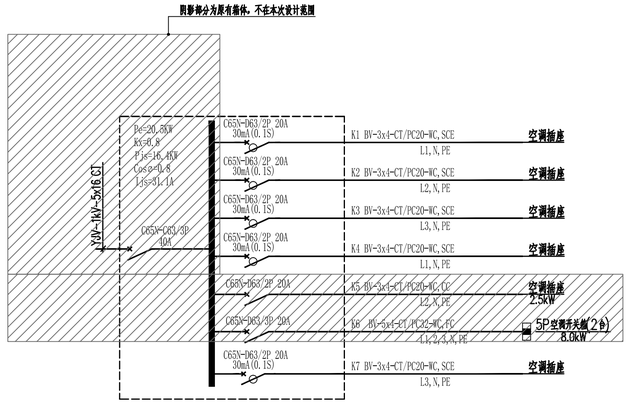

2KL二层空调配电箱系统图

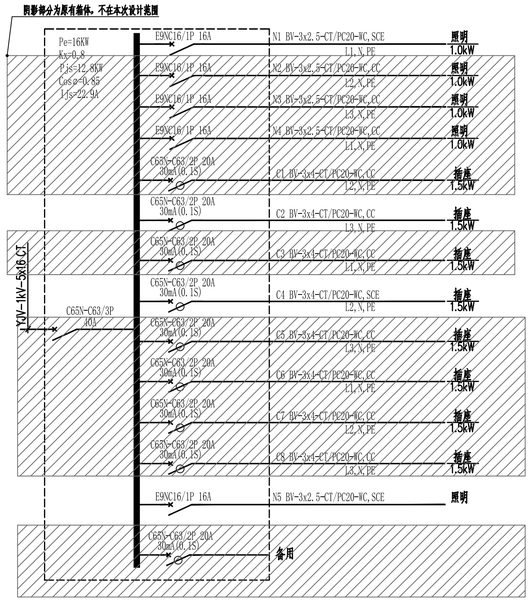

3AL三层照明配电箱系统图

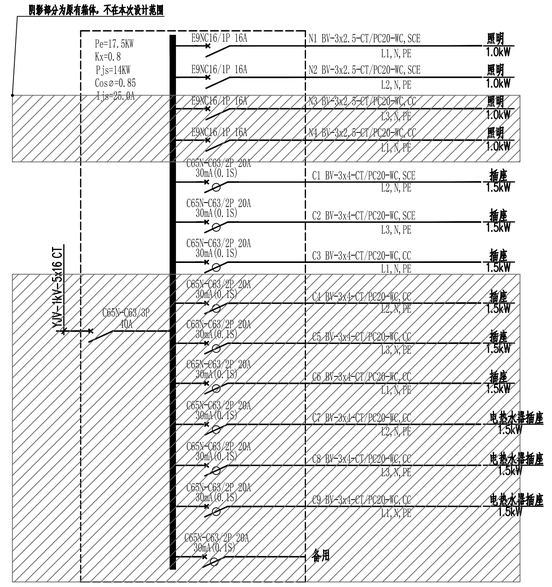

4AL四层照明配电箱系统图

盖章栏：

勘察设计专用章

广西正旺建筑设计有限公司
GUANGXI ZHENGWANG ENGINEERING DESIGN CO., LTD
工程设计乙级证书编号：A245019927

本图纸版权归公司所有，除业主具有对本图的合同约定使用权外，其他单位和个人使用本图纸必须经本公司书面许可。任何单位和个人不得擅自更改本图纸，不得将本图纸转让给第三方。
ALL RIGHTS RESERVED. THE COPYRIGHT OF THIS DRAWING IS EXCLUSIVELY OWNED BY GUANGXI ZHENGWANG ENGINEERING DESIGN CO., LTD UNLESS OTHERWISE AGREED IN WRITING BY THE OWNER. NO PART OF THIS DRAWING MAY BE REPRODUCED OR USED FOR ANY PURPOSE WITHOUT THE PRIOR WRITTEN PERMISSION OF THE COPYRIGHT OWNER.

审定 APPROVED BY	覃琪峰	
审核 VERIFIED BY	唐汉立	
校对 CHECKED BY	刘海鉴	
项目负责人 PROJECT DIRECTOR BY	刘海鉴	
专业负责人 DISCIPLINE RESPONSIBLE BY	唐汉立	
设计 DESIGNED BY	张桁烽	
制图 DRAWN BY	张桁烽	
建设单位 CLIENT	贺州市八步区人民法院	
工程名称 PROJECT	贺街法庭审判综合楼二次装修	
图纸名称 DRAWING TITLE	系统图二	
工程编号 JOB NO		日期 DATE 2026.09
设计阶段 STATUS	施工图	版次 VERSION A
图别 TYPE	装修	图号 DRAWING NO. DQ-04
工程识别码		

注：施工图未经审查合格的，不得使用。

室内装饰设计装饰材料表

材料编号	材料名称	使用位置	（长L/宽W/厚T/高H）规格(单位:毫米)	燃烧性能等级	燃烧性能
CT 瓷砖					
CT-01	玻化耐磨地砖	地面	800*800mm，T=12mm	A	不燃性
CT-02	玻化耐磨瓷砖	公区踢脚线	800*800mm，T=12mm	A	不燃性
CT-03	釉面砖	厨房墙面	600*300mm，T=12mm	A	不燃性
注：CT-02 瓷砖踢脚为整砖加工，做成规格800*100mm踢脚线。 地面地砖按现场原有地砖对缝贴齐，按原有地砖颜色进行选购。					
PT 油漆涂料					
PT-01	白色乳胶漆	天花、墙面通用		B1	难燃性
PT-02	黑色乳胶漆	天花、墙面通用		B1	难燃性
注：乳胶漆做法为刮腻子三遍打磨平整，刷无机涂料三遍（一底、二面漆）					
MT 金属					
MT-01	黑色拉丝不锈钢	墙面收边条 天花造型收边条	1.0mm厚304不锈钢	A	不燃性
AC 铝材					
AC-01	铝扣板	天花	300*300、600*600,T=0.8mm	A	不燃性
AC-02	木纹铝方通	天花	50*85mm，T=1.0mm	A	不燃性
AC-03	哑光黑铝合金踢脚线	踢脚线	8*25mm，T=1.0mm	A	不燃性
AC-04	铝合金百叶拉帘	外窗	T=0.5mm	A	不燃性

ST 石材					
ST-01	石材（古堡灰）	门槛石	T=20mm	A	不燃性
ST-02	石材（浅杭灰）	墙面、柱子	T=20mm	A	不燃性
ST-03	石材（雅士白）	服务台、洗手台台面	T=20mm	A	不燃性
WD 木材					
WD-01	橡木色饰面板	调解室墙面、服务台墙面、走道墙面	1220*2440mm，T=3.6mm	B1	难燃性
WD-02	木纹吸音板	小法庭墙面	1220*130mm，T=15mm	B1	难燃性
WD-03	米白色吸音板	小法庭墙面	1220*2440mm，T=15mm	B1	难燃性
WD-04	橡木色吸音板	调解室墙面、案件合议室墙面	1220*2440mm，T=15mm	B1	难燃性
WD-05	免漆板	服务台柜体、装饰柜板	T=20mm	B1	难燃性
WD-06	定制实木	会议室墙面	T=30mm	B1	难燃性
WD-07	胶合板	文化长廊、党员活动室	T=9mm	B1	难燃性
WD-08	玻镁防火基层板	文化长廊、党员活动室	T=12mm	B1	难燃性
注：所有饰面板均采用高级品，参照品牌不低于鹏鸿、兔宝宝、莫干山等市场品牌及以上。					
AF 抗静电地板					
AF-01	抗静电地板	机房	全钢防火板面，T=30mm	A	不燃性
WF 木地板					
WF-01	实木复合木地板	小法庭地面	企口，T=15mm	B1	难燃性
注：所有实木复合木地板均采用高级实木复合木地板。					
LED灯带					
L1	造型LED灯带	天花造型、墙面造型	120珠（1m/13W）	Lm1000、Ra>95	
L2	灯具LED灯带	天花灯膜、亚克力平板灯、亚克力长条灯	120珠（1m/13W）	Lm1000、Ra>95	

注：施工图未经审查合格的，不得使用。

会签专业 建筑 结构 给排水 电气 暖通 | 签名 | 日期

盖章栏：

勘察设计专用章

广西正旺建筑设计有限公司
GUANGXI ZHENGWANG ENGINEERING DESIGN CO., LTD
工程设计乙级证书编号：A245019927

本图知识产权属公司所有，除业主用于报批报建和复制、项目使用办公场所外不得用于其他项目，亦不得外借、转让、复制、出售给第三方。
THE OWNERSHIP OF THE COPYRIGHT IN THIS DRAWING IS RETAINED BY GUANGXI ZHENGWANG ENGINEERING DESIGN CO., LTD WRITTEN CONSENT MUST BE OBTAINED BEFORE ANY USE OR REPRODUCTION OF THE DRAWING

审定 APPROVED BY	覃琪峰		
审核 VERIFIED BY	唐汉立		
校对 CHECKED BY	刘海鉴		
项目负责人 PROJECT DIRECTOR BY	刘海鉴		
专业负责人 DISCIPLINE RESPONSIBLE BY	唐汉立		
设计 DESIGNED BY	张桁烽		
制图 DRAWN BY	张桁烽		
建设单位 CLIENT	贺州市八步区人民法院		
工程名称 PROJECT	贺街法庭审判综合楼二次装修		
图纸名称 DRAWING TITLE	材料表(一)		
工程编号 JOB NO.		日期 DATE	2026.09
设计阶段 STATUS	施工图	版次 VERSION	A
图别 TYPE	装修	图号 DRAWING NO.	CL-01
工程识别码			

版次	名称	专业会签	电气	暖通	版次	名称	专业会签	给排水

办公家具清单

序号	品名	图片	图片	成品规格（mm）	颜色	数量	单位	说明
1	执行物品保管室柜子			1200*400*2000	雕卡暖+栗茵浅橡	3	个	基材：E0环保等级实木板 饰面：苹果绿等饰面板，抗污、抗菌、耐划痕，抗菌封边；保准物理防射功性板，耐磨、耐污、强度大，防水性，防潮性良好 配件：采用省司机械锁，优质五金，性能稳定，符合国家标准规定
2	调解室办公桌子			2000*1000*750	木皮胡桃+卡其	3	张	1、基材：采用E0环保等级实木板，表面处理平滑。 2、贴合剂：优质乳胶，游离甲醛含量<0.5mg/kg； 3、封边材料：PVC软边，热熔胶； 4、优质五金配件。
3	椅子			常规	图片色	12	把	1、面料：选用优质再生，经过急湿色及防潮，防污等工艺处理，皮面柔软舒适，无静电久性。 2、骨料：采用PU或型发泡高密度冷高压，表面有一层保护面，可防氧化，防锈，经过加磨试水不变形； 3、配件：采用气压棒（要求达到5kg），伸缩加力灵不漏气； 4、优质导轮脚架，承重力强。
4	单人办公桌			1600*800*750	胡桃木+卡其色	2	张	1、基材：采用E0环保等级实木板，表面处理光滑。 2、贴合剂：优质乳胶，游离甲醛含量<0.5mg/kg； 3、封边用材：PVC软边，热熔胶； 4、优质五金配件。
5	办公椅			常规	图片色	2	把	1、面料：选用优质再生，经过急湿色及防潮，防污等工艺处理，皮面柔软舒适，无开孔久。 2、骨料：采用PU或型发泡高密度冷高压，表面有一层保护面，可防氧化，防锈，经过加磨试水不变形； 3、配件：采用气压棒（要求达到5kg），伸缩加力灵不漏气； 4、五星脚轮采用优质尼龙脚伴橡塑混是定产品，移动静音小，耐磨性大。
6	导诉台			2900*900*750	图片色	1	张	E0环保等级实木板； 环保PVC封边； 环保优质胶；符合国家标准规定； 优质五金配件。
7	椅子			常规	图片色	1	把	1、面料：选用优质网布，耐磨性强，防燃，经防污处理，副活方便。 2、骨料：采用PU或型发泡高密度冷高压，表面有一层保护面，可防氧化，防锈，经过加磨试水不变形； 3、配件：采用气压棒（要求达到5kg），伸缩加力灵不漏气； 4、优质导轮脚架，承重力强。
8	办事大厅/法庭民众等候座椅			2400*670*825	图片色	27	张	扶手，采用西班牙3冷轧钢板通过折弯冲压成型，表面自动静电，经喷涂粉末静电喷涂而成。 脚架，采用Q235钢板和圆管经冲压成型，经除锈后静电喷涂而成。 椅坐、靠背，采用Q235钢板经冲压成型，经除锈后静电喷涂而成。 椅灯、分布方，采用冲压1.25钢板板经过冲压成型，焊接后磨，经除油除锈后静电喷涂而成。 椅面，椅背海绵采用1.15号化纤板整形冲孔，经除油除锈后静电喷涂而成。
9	服务中心办公桌			1600*800*750	胡桃木+卡其色	3	张	1、基材：采用E0环保等级实木板，表面处理光滑。 2、贴合剂：优质乳胶，游离甲醛含量<0.5mg/kg； 3、封边用材：PVC软边，热熔胶； 4、优质五金配件。
10	办公椅			常规	图片色	3	把	1、面料：选用优质网布，耐磨性强，防燃，经防污处理，副活方便。 2、骨料：采用PU或型发泡高密度冷高压，表面有一层保护面，可防氧化，防锈，经过加磨试水不变形； 3、配件：采用气压棒（要求达到5kg），伸缩加力灵不漏气； 4、脚架、脚轮：采用尼龙材质制成，移动省力，耐磨性大。
11	服务窗口民众等候座椅			常规	图片色	3	把	1、面料：选用优质网布，耐磨性强，防燃，经防污处理，副活方便。 2、骨料：采用PU或型发泡高密度冷高压，表面有一层保护面，可防氧化，防锈，经过加磨试水不变形； 3、优质导轮脚架，承重力强。
13	书记员席			1500*1200*760	图片色	2	张	采用E0环保等级实木板，饰贴木饰面板
14	椅子			常规	图片色	2	把	1、面料采用优质皮包， 2、骨架采用优质楷木加工，经防腐，防虫处理； 3、油漆：选用优质环保油漆，经五底三面九道工序，产品光亮，无气味，不变色，无漏刷色，表面光洁平整，无颗粒，无毒害。每漆后，采用美国环保检验机； 4、软包海绵采用优质高密度海绵，弹性佳能应符合国家现行标准

序号	品名	图片	图片	成品规格（mm）	颜色	数量	单位	说明
15	原告/被告席			1980*800*760	图片色	4	张	采用E0环保等级实木板，贴胡木饰面板
16	椅子			常规	图片色	8	把	1、面料采用优质皮革； 2、骨架采用优质楷木制作，经防腐，防虫处理； 3、海绵：选用优质环保海绵，经五底三面九道工序，产品光亮，无气味，不变色，无漏刷色，表面光洁平整，无颗粒，无毒害。采用美国环保检验机； 4、软包部位采用优质高密度海绵，确保软包部位符合国家现行标准
17	办公桌			1600*1450*750	栗茵浅橡+雕卡暖	19	张	1、基材：采用E0环保等级实木板，握合强度，耐甘力，静曲强度等各项力学性能指标，符合国家标准，绿色环保。 2、饰面：苹果绿等饰板，板面抗污，抗菌，耐划痕，抗污染，抗菌、耐划痕、抗菌； 3、封边：采用PVC封边条，后去色耐磨耐火，防潮性能好，防潮性良好； 4、配件：优质五金打孔，质量可靠，性能稳定； 5、钢板：钢板采用厚度1.5mm冷轧钢板，抗压强度达高，表面静电静电粉末喷涂工艺，耐高变强力磨损。
18	办公椅			常规	图片色	19	把	1、面料：选用优质网布，耐磨性强，防燃，经防污处理，副活方便。 2、轴料：采用PU或型发泡高密度冷高压，表面有一层保护面，可防氧化，防锈，经过加磨试水不变形； 3、配件：采用优质气压棒，气体密度≥1000后力，升降30万次无异响； 4、脚架、脚轮：采用尼龙材质制成，移动省力，耐磨性大。
19	文件柜			800*400*2000	雕卡暖+栗茵浅橡	38	个	基材：E0环保等级实木板 饰面：苹果绿等饰面板，抗污、抗菌、耐划痕、抗菌 封边：优质热熔胶封边技术，耐磨、耐污、防变大 防水性能 配件：采用省司机械锁，优质五金，性能稳定，符合国家标准规定
20	会议桌			2400*1200*750	木皮胡桃+卡其	3	张	1、基材：采用E0环保等级实木板，表面处理光滑。 2、贴合剂：优质乳胶，游离甲醛含量<0.5mg/kg； 3、封边用材：PVC软边，热熔胶； 4、优质五金配件。
21	会议椅			常规	图片色	24	把	1、面料：选用优质再生，经过急湿色及防潮，防污等工艺处理，皮面柔软舒适，无开孔久。 2、轴料：采用PU或型发泡高密度冷高压，表面有一层保护面，可防氧化，防锈，经过加磨试水不变形； 3、优质导轮脚架，承重力强。
22	党员活动室桌			2800*1200*750	栗茵浅橡+雕卡暖	1	张	1、基材：E0环保等级实木板，板含强度，握甘力，静曲强度等各项力学性能指标，符合国家标准，绿色环保。 2、饰面：苹果浅橡饰面板，抗污染，抗菌，耐划痕，抗菌； 3、封边：采用PVC封边条，后去色耐磨耐火，防潮性能好，防潮性良好； 4、配件：优质五金打孔，质量可靠，性能稳定； 5、钢板：钢板采用厚度1.5mm冷轧钢板，抗压强度达高，表面静电静电粉末喷涂工艺，耐高变强力磨损。
23	椅子			常规	图片色	8	把	靠背：原生利PP材质，软共一体成型，贴合靠背，坐感舒适，标信采用优质解布面料+高密度汽纱弹海棉 脚架：五金镀铬，坚固耐用
24	党建文化长廊桌	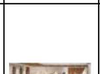		2800*1200*750	栗茵浅橡+雕卡暖	1	张	1、基材：E0环保等级实木板，板含强度，握甘力，静曲强度等各项力学性能指标，符合国家标准，绿色环保。 2、饰面：苹果浅橡饰面板，抗污染，抗菌，耐划痕，抗菌； 3、封边：采用PVC封边条，后去色耐磨耐火，防潮性能好，防潮性良好； 4、配件：优质五金打孔，质量可靠，性能稳定； 5、钢板：钢板采用厚度1.5mm冷轧钢板，抗压强度达高，表面静电静电粉末喷涂工艺，耐高变强力磨损。
25	椅子			常规	图片色	10	把	靠背：原生利PP材质，软共一体成型，贴合靠背，坐感舒适，标信采用优质解布面料+高密度汽纱弹海棉 脚架：五金镀铬，坚固耐用
26	单人位沙发			900*800*780	图片色	1	张	1、面料：选用优质再生，经过急湿色及防潮，防污等工艺处理，皮面柔软舒适，无开孔久性； 2、轴料：采用PU或型发泡高密度冷高压，表面有一层保护面，可防氧化，防锈，经过加磨试水不变形； 3、它内填充：高温高压成型，防虫蛀，防潮性好；； 4、造型时尚美观，舒适设计合理，承重力强。
27	沙发（1+3）			三人位沙发：1920*850*850 单人位沙发：920*850*850	图片色	4	套	1、优质海绵/头层牛皮 2、60实度高弹力海绵 3、优质进口实木内框架结构，经防腐、防虫处理； 4、配强钢框架加干保现处理 5、优质松木脚 6、环保型油漆，光滑耐磨，色泽亮丽
28	茶几			1200*600*450	图片色	4	张	1、基材：采用E0环保等级实木板，经防腐、防虫、防腐处理； 2、饰面：调核木饰面板， 3、采用精湛油漆饰油漆漆工艺，色泽鲜艳，主次分明，木纹清晰， 4、五金配件采用实新式拉伸抽屉，滑轨柔滑。

序号	品名	图片	图片	成品规格（mm）	颜色	数量	单位	说明
29	会议桌			5000*1800*760	图片色	1	张	基材：采用E0环保等级实木板，经防腐、防虫，防潮处理， 饰面：采用木饰面板， 台面台下不露执行时线条，台台线条应。 中部板内加支撑 争油漆工艺
30	会议椅			常规	图片色	23	把	1、面料采用优质再生皮； 2、骨架采用优质楷木制作，经防腐、防虫处理； 3、海绵：选用优质环保海绵，经五底三面九道工序，产品光亮，无气味，不变色，无漏刷色，表面光洁平整，无颗粒，无毒害。采用美国环保检验机； 4、软包部位采用优质高密度海绵，确保软包部位符合国家现行标准
31	职工食堂餐桌			直径1.8m，配12人椅		1张		实木原桌

盖章栏：

勘察设计专用章

广西正旺建筑设计有限公司
GUANGXI ZHENGWANG ENGINEERING DESIGN CO., LTD
工程设计乙级证书编号：A245019927

本图版权属正旺有限，除业主图件可用于建筑建筑，非经授权公司的书面许可，任何单位或个人不得以任何方式或理由对本图纸的全部或部分进行修改，若用于其他工程项目而造成的一切后果，本公司不承担法律责任。
THIS DRAWING IS COPYRIGHT BY THE GUANGXI ZHENGWANG DESIGN CO., LTD. WITHOUT CONSENT NOT BE OBTAINED BEFORE ANY USE OR REPRODUCTION OF THE DRAWING.

审定 APPROVED BY	覃琪峰		
审核 VERIFIED BY	唐汉立		
校对 CHECKED BY	刘海鉴		
项目负责人 PROJECT DIRECTOR BY	刘海鉴		
专业负责人 DISCIPLINE RESPONSIBLE BY	唐汉立		
设计 DESIGNED BY	张桁烽		
制图 DRAWN BY	张桁烽		
建设单位 CLIENT	贺州市八步区人民法院		
工程名称 PROJECT	贺街法庭审判综合楼二次装修		
图纸名称 DRAWING TITLE	材料表(二)		
工程编号 JOB NO.		日期 DATE	2026.09
设计阶段 STATUS	施工图	版次 VERSION	A
图别 TYPE	装修	图号 DRAWING NO.	CL-02
工程识别码			

注：施工图未经审查合格的，不得使用。