第一段

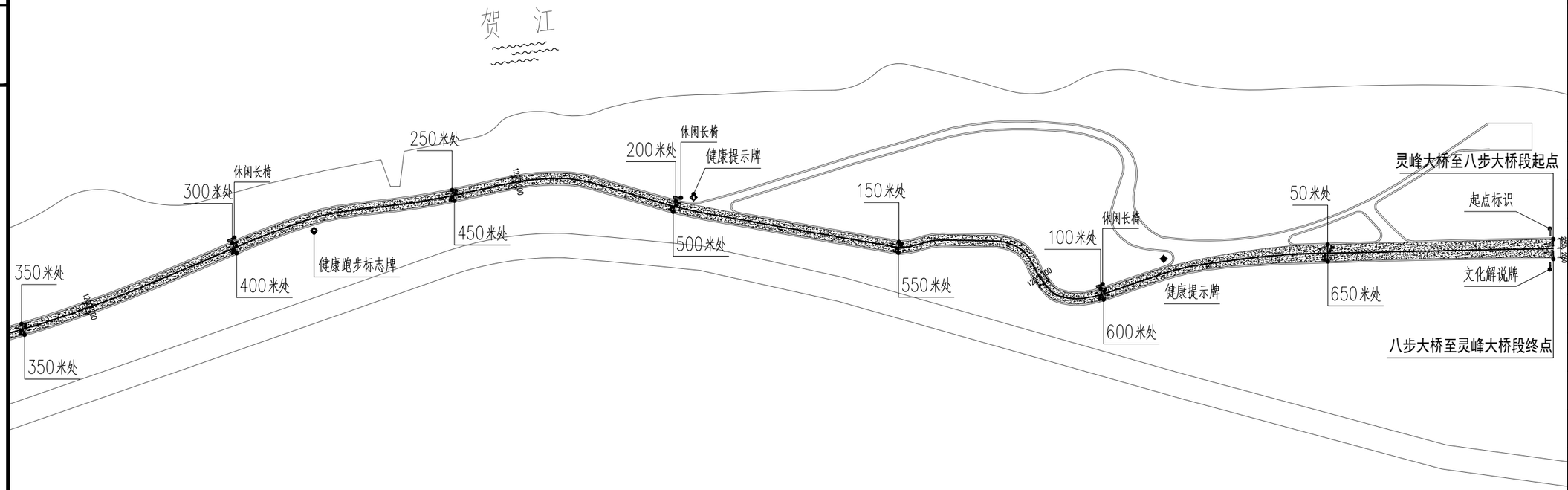

四川省建设工程设计出图专用章
中道诚工程勘察设计有限公司
资质等级范围：建筑行业（建筑工程）甲级
风景园林工程设计专项甲级
资质证书编号：A151031421 有效期至：2028年01月18日

灵峰大桥至八步大桥段:起点至350米处平面图 1:1000

八步大桥至灵峰大桥段:350米至终点处平面图 1:1000

注：路段区域无准确测绘图，设计平面根据现场踏勘绘制，
如图纸与现场走向及尺寸不符的，以现场实际情况做相应施工调整。

本页路段工程量表

图 例	名 称	规格	工程量
100M W009	50米一处里程标	详大样	7处
	道路划线		350m
	方向箭头		28个
	健身步道	本页小段	945平方米
	休闲长椅	100m一张	3
	起点标识牌	详大样	1处
	文化解说牌		1处
	健康提示标注牌		3处

中道诚工程勘察设计有限公司
ZDC.ENGINEERING SURVEY AND DESIGN CO.,LTD.
成都高新区科园南路88号2栋7层704号
国家建筑工程甲级
证书编号：A151031421
电话 Tel. 028-62051856
传真 Fax. 028-62051856

审 定 Approved	龚 建	
注册师 Design Person Register	聂 明	
项目负责人 Design Person In Charge	聂 明	
审 核 Examiner	聂 明	
专业负责 Specialized Person In Charge	张晓斐	
设 计 Design	仲莉莎	
制 图 Drawing	仲莉莎	
校 对 Check	张 伦	

建设单位
贺州市八步区文化广电和旅游局

项目名称 Project name	贺州市贺江右岸光明大桥至灵峰大桥段滨江健身步道项目		
子项名称 Subdivision name			
图名 Drawing Name	灵峰大桥至八步大桥段：起点至350米处平面图 八步大桥至灵峰大桥段：350米至终点处平面图		
设计号 Project No.		设计版次 Version No.	A
阶 段 Status	施工图	专 业 Professional	园林
日 期 Date	2026.09	图 号 Drawing No.	YL-02

敬告：
一、本图纸必须签署审定并加盖设计专用章方可作为实际施工之用。
二、本图之版权属中道诚工程勘察设计有限公司所有未经本公司书面授权不得转让第三方或以任何形式复制。
三、本图未取得施工图审查合格书之前不得用于施工，本图纸未取得规划许可及建设主管部门施工许可前不得用于施工。

施 工 图 设 计 图

工程名称：平桂区田富村便民休闲步道建设项目

建设单位：平桂区公会镇人民政府

专　　业：园林

中 道 诚 工 程 勘 察 设 计 有 限 公 司

ZDC. ENGINEERING SURVEY AND DESIGN CO.,LTD

建筑行业（建筑工程）甲级；市政行业（道路工程）专业甲级；

风景园林工程设计专项甲级:A151031421

市政行业（给水、排水、桥梁）乙级：A251029917

2026年08月

四川省建设工程设计出图专用章
中道诚工程勘察设计有限公司
资质等级范围:建筑行业（建筑工程）甲级
风景园林工程设计专项甲级
资质证书编号:A151031421 有效期至:2028年01月18日

序号	图纸名称	图号	版次	规格	附　注
1	绿化说明一	YL-01	A3		
2	绿化说明二	YL-02	A3		
3	绿化总图	YL-03	A3		
4	零星工程总图	YL-04	A3		
5	栈道建筑施工图	YL-05	A3		
6	栈道栏杆施工图	YL-06	A3		
7	栈道基础结构施工图	YL-07	A3		
8	栈道柱子结构施工图	YL-08	A3		
9	栈道梁、板结构施工图	YL-09	A3		
10	挡土护角施工图	YL-10	A3		

园建设计说明

一 项目根况:

1. 工程名称： 平桂区田富村便民休闲步道建设项目

2. 建设单位： 平桂区公会镇人民政府

二、 图纸依据:

1.国家《城市园林绿化工程及验收规范CJJ/T82-99》中关于环境施工的有关规范标准。
2.《城市绿地设计规范》GB50420-2007
3.国家及地方颁布的有关规范及规程。
4.《城市道路和建筑无障碍设计规范》(JGJ50-2001)。
5.《公园设计规范》(CJJ48-92)
6.建设单位提供的前期规划、建筑设计资料及相关设计资料。
7.建设单位认可的设计方案及初步设计图纸, 及建设单位的修改意见

三 图纸单位及标高：

本工程图中尺寸,特别说明处及标高以米(m)为单位外，其余均以毫米(mm)为单位。

四 工程概况:

项目位于广西壮族自治区贺州市平桂区公会镇

五 设计范围：(具体内容详：各单项施工图)

六 园建工程

1. 图中所选用的饰面材料,施工前须由施工方提供样品供甲方及景观设计师共同审定确认,方可大面积采购;
2. 道路、广场部分:
a.基层分为承载(行车道)与非承载(非行车道),承载负荷标准按支路等级计算执行,即设计荷载为汽车-15级,验算荷载为挂车-80;非承载标准按人群荷载规定计算;
b.本土地带的潮湿路段以及其它地带的过分潮湿路段,不宜直接铺筑灰土基层,应在其下设置隔水垫层,防止水份侵入灰土基层,除特殊注明外,灰土一般配比为2:8或3:7.
c.二灰碎石的基料为石灰:粉煤灰:碎石=1:2:7或8:12:80;
d.基层压实度不应小于93%(重击实标准),回弹模量不应小于80MP;
e.土基压实度不应小于90%(重击实标准),回弹模量不应小于20MP;
f.双坡路拱中间采用圆曲线接顺,单坡坡向地势的排水方向;
g.填方路段基础处理按《公路路基施工技术规范》(JTJ033-95)要求处理;
3. 墙体、种植池、挡土墙部分:
a. 砖砌体的强度等级不小于MU7.5,水泥砂浆强度等级不小于M5;现制混凝土构件不低于C15混凝土，预制混凝土构件不低于C20混凝土。
b. 围墙(或其他构筑物)长度超过50米时应设变形缝：设双柱,缝宽30,内填沥青木丝板,两端沥青胶泥封堵,遇地形复杂或土基受力不均时,需设降沉缝;本说明与详图有冲突时,以详图为准;
c. 树池内径如小于池内设计乔木土球直径, 需先种树后砌树池, 以免无法栽种设计规格的乔木,而造成返工;

4. 防潮、防水
a.凡用砖砌体砌筑的地面构筑物及种植池，墙身应设防潮层(水平方向设于地面上0.06m处，垂直方向为迎土面一侧墙面,防潮层做法20厚1:2.5水泥砂浆内掺水泥重量5%的防水剂，或者5厚聚合物水泥砂浆。
b.为了防积水，室外所有的广场、道路、构筑物顶面、座椅面、围墙顶、饰物品等应有斜面以便排水。其坡度为：排水路径越长，坡度应越小。反之坡度应越大。在其排水下口做有组织的排水或无组织的散水排放。一般无组织排水指量小的，可以直接排入种植大地。量大的应设计排水口，管道排出。有绿化的地下室顶板、屋顶花园等。板顶保护层应有1~2%的排水坡，坡向排水口或地下室外侧大地排水沟(井)。
c.广场排水坡度不得小于0.3%。道路排水6米以上(含6m)宽为双面排水，6米以下为单面排水，2.5米以下可单向直接排入绿地,详图已注明的,以详图为准;

5. 变形缝
a.室外混凝土地面(垫层)应设纵向缩缝和横向缩缝。纵向缩缝间距为3m，横向缩缝间距为6m。纵向缩缝应做平头缝或加肋板平头缝。当垫层厚度大于150mm时，可做企口缝。横向缩缝应做假缝。平头缝和企口缝的缝间不得放置隔离材料，浇筑时应互相紧贴，假缝宽度为8~10mm，深度为垫层厚度的1/3，沥青料填缝。混凝土垫层上方贴面材,面材不断开。

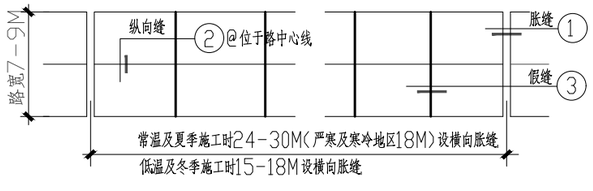

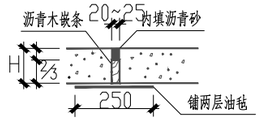

① 无面材胀缝断面

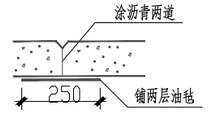

② 无面材纵向缝断面

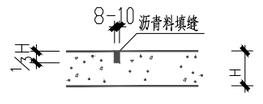

③ 无面材假缝断面

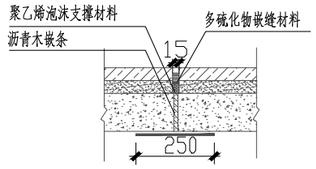

④ 有面材胀缝断面

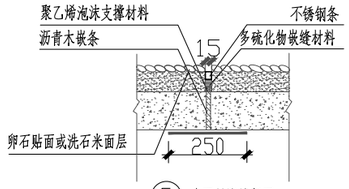

⑤ 有面材胀缝断面

b. 铺装的广场,道路,人行道基层处理：
b1. 设计用松散材料碾压而成的基层(如三七灰土,石粉渣,级配砂等)不必设缝
b2. 为承受较大负荷用刚性的混凝土做基层,应设胀缝:纵横双方向不大于18米,缝宽20毫米,内填沥青砂或经沥青处理的松木条,做法参照上图④⑤

6. 饰面材料
a. 铺装面层如用石材，每块石材同冬季施工时留3-4毫米缝,夏季施工时留1-2毫米缝,图中注明的除外;
b. 所有外装饰材料需先做小样，经甲方及设计单位认可方可大面积施工。
c. 图中所有饰面材料及所用金属配件样品须经景观设计师核准确认后方可大面积采购。
d. 所有室外设施(包括休憩座椅、垃圾筒、灯光设备，小品设施等)，须由专业供货商送交资料，由工程业主及景观设计人员共同选定，现场安装调试必须由施工单位组织进行。

7. 木结构工程

a. 所有木件均需防腐防虫处理，防腐方式如下:

避免防腐处理后因二次切割,损坏或降低了防腐面的质量;必须现场切割的木件,则必须使用合格的涂抹式防腐剂对所有暴露表面进行适当的现场处理，涂刷次数不少于两次。
2)预埋木构及地面以下的木构均须刷乳化沥青防腐。
3)防腐等级及防腐剂用量:

防腐木材的防腐等级		
防腐剂含量(lb/ft3)	防腐剂含量(Kg/m3)	使用环境分级
0.25	4.0	HJ I；在地面上用於室内结构或室外有遮盖的木结构。
0.4	6.4	HJ II；用于与地面、淡水接触或处于其他易遭腐朽的环境以及虫地区。
0.6	9.6	HJ III；用于与地面、接触处园艺场或虫害严重地区。
备注：防腐剂含量：防腐剂含量是指木材完成加压防腐处理过程后，木材单位体积在细胞结构中留下的化学防腐剂的含量。化学含量的单位是(防腐剂重量/木材单位体积)，数字愈高，则木材可能暴露或接触(防腐)的条件愈严苛。		

b. 木材油漆:所有防腐木涂刷一遍聚酯混漆，三遍聚酯清漆。,颜色详见相应详图;大面积涂刷前需先制小样由甲方及设计师审定。
c. 除图中已注明外，铺地之外的方形木材均做5mm×5mm切角。

七 备注

1. 本图为正式施工成果图，施工前施工方应认真审查图纸，经施工图会审后，在确定各工种施工图无误且意见一致后，方可进行施工。
2. 图中有多处类似做法时，若在局部图纸中未做交代，则按已做交代的图纸内容统一做法。
3. 施工中如需改变设计意图，需征得设计单及有关部门批准。
4. 一切依图内数字所示为准，尺寸量度以地盘实物为准。
5. 本说明与现行相关规范有冲突时,以现行相关规范为准;
6. 未详尽处施工应按国家及本地区现行有关施工规范进行施工。

四川省建设工程设计出图专用章
中道诚工程勘察设计有限公司
资质等级及范围：建筑行业(建筑工程)甲级
风景园林工程设计专项甲级
资质证书编号：A151031421 有效期至：2028年01月18日

中道诚工程勘察设计有限公司
ZDC.ENGINEERING SURVEY AND DESIGN CO.,LTD.
成都高新区科园南路88号2栋7层704号
国家建筑工程甲级
证书编号：A151031421
电话 Tel. 028-62051856
传真 Fax. 028-62051856

审 定 Approved	龚 建	
注册师 Design Person Register	聂 明	
项目负责人 Design Person in Charge	聂 明	
审 核 Examiner	聂 明	
专业负责 Specialized Person in Charge	张晓斐	
设 计 Design	仲莉莎	
制 图 Drawing	仲莉莎	
校 对 Check	张 伦	

建设单位
平桂区公会镇人民政府

项目名称 Project name	平桂区田富村便民休闲步道建设项目		
子项名称 Subitem name			
图名 Drawing Name			
设计号 Project No.		设计版次 Version No.	A
阶 段 Status	施工图	专 业 Professional	园林
日 期 Date	2026.08	图 号 Drawing No.	

敬告:
一、本图纸必须签署审定并加盖设计专用章方可作为实际施工之用。
二、本图之版权属中道诚工程勘察设计有限公司所有未经本公司书面授权不得转让第三方或以任何形式复制。
三、本图未取得施工图审查合格书之前不得用于施工,本图纸未取得规划许可及建设主管部门施工许可前不得用于施工。

绿 化 种 植 设 计 说 明（一）

一、设计依据:

1、 中华人民共和国国家标准《城市工程管线综合规划规范》(GB50289-98)；

2、 中华人民共和国行业标准《园林绿化工程施工及验收规范》(CJJ/T82-2012)；

3、《工程建设标准强制性条文》（城市建设部分）；

4、《城市绿化工程施工规范》(DB45/T 447-2007)；

5、《城市绿化工程施工质量评定》(DB45/T 448-2007；

6、《城市绿化养护规范及验收要求》(DB45/T 449-2007)；

7、《城市绿地设计规范》(GB50420-2007)；

8、 国家有关标准室外工程设计、施工、验收规范、标准；

二、工程概况，绿化设计简要说明:

1、项目名称：平桂区田富村便民休闲步道建设项目

2、树种选择以本地树种为主， 辅助一些观花、观叶、观果的树种，增加基地的季节性、美观性与趣味性 。

三、绿化布置及植物选择原则

1、绿化布置选择适宜本地生长的乔木种植。

2、根据景观特点需要，适当选用特殊规格及品种的树种，植物品种应选择原则：易栽、易活、易管、耐寒耐热、
固土保水的品种，以提高成活率。

3、根据区位环境、自然景观、功能及形式与结构的不同，采用不同的构图和配植方式，合理规划，适宜布置，使绿化
效果各具特色。其中，在中心部分选择较大规格观赏性高的乔木，在其它场地种植小规格乔木、灌木及地被植物。

四、绿化排水设施:

排水设计中必须考虑特大树种植区域的排水措施，保证树木成活生长。

五、绿化种植土层以下的回填土密实度为80-85%。

六、苗木规格指标

严格按照苗木表规格购苗，应选择枝干健壮，形体完美，无病虫害的苗木。大苗移植，尽量减少截枝量，严禁出现没枝的单干乔灌木，乔木主枝不少于3个，主要树种的苗木选择应获得建设单位及设计单位的认同。具体苗木品种规格见"绿化种植苗木表"。

(一) 表中规格为苗木种植时的规格:

1、高度（CM）：为苗木种植时自然或人工修剪后的高度。干高指具明显主干树种之干高（如棕榈植物）。要求乔木尽量保持顶端生长点。表中所列示的各种规格苗木，应种植时具体结合植物造景进行高低错落搭配；

2、胸径（CM）：为种植乔木离地面1.3CM处的树干平均直径，表中规定为上限和下限，种植时最小不能小于表中下限，上限不宜超过表列上限3CM（主景树可达5CM），以有利于植物景观构建为准；

3、冠幅（CM）：为种植时植株经常规处理后，交叉垂直两个方向上的树冠平均直径。在保证植株移植成活和满足交通运输的前提下，应尽量保持树木的原有冠幅，利于绿化尽快见效；

4、土球直径（CM）：树木移植时其根部所带土球的平均直径。所带土球应保证到放于植穴时完好不散为合格。如苗木为假植苗或容器苗，可在保证苗木正常移植成活和迅速生长的前提下，依实确定所带的土球规格。土球高度依植株的根系分布情况据实确定。对苗木规格中列明种植容器类型者，可在保证苗木质量的前提下，按如下顺序确定：指定盆苗则用盆苗，指定袋苗则用袋苗、亦可用盆苗；指定假植苗可用盆苗、袋苗；指定地苗则用盆苗、袋苗、假植苗。依此类推，反之则不行；

5、冠高（CM）：即树冠最低分枝至树顶的高度。为保证绿化效果，体现树木体形美，要求树木应与树高成一定的比例的冠高。自然配植的景观树冠高越高越饱满越好；

6、净干高（CM）：指乔木树干从地面至树冠最低分枝处的高度；

7、容器苗：就是直接栽植于容器内或由地栽移植到容器内，在容器内生长至少半年以上，已形成完整根系的各种花卉和苗木。

七、种植要求

1、种植乔木时，应根据人的最佳观赏点及乔木本身的阴阳面来选择苗木的种植朝向，尽量使苗木较佳观看面处于最佳观赏点。同时使苗木种植后的阴阳面与本身的阴阳面一致。

2、种植地被时按品字形种植，确保覆盖地表，且植物带边缘轮廓种植密度应大于规定密度，以利形成流畅的边线，同时轮廓边在立面上应成弧形，使相临两种植物的过度自然。

3、种植草坪前应确保地表已无低洼地，排水流畅，表土无大于1CM的土块或碎石，草皮移植平整度误差小于1CM。

4、大树种植技术要求:

(1) 大树种植前:

a、准备好各种机械设备、材料并确定种植方案、步骤及人员组织。

b、按照大树实际情况，依特大乔木种植穴剖面示意图掘好树坑，并先做部分排水设施，如埋透水管。

(2) 大树种植过程中:

a、机械设备起吊大树种植过程中应采取尽量避免损伤大树的相关措施。

b、大树种植顺序：先垫底层中沙后吊入大树，然后一边填土团周边400厚的中沙，一边回填混合种植土，直至如图
所示高度。

c、大树种植树体要垂直，最好的视线方向需有最好的观赏面，确保最好的观赏效果。

d、大树需用固定拉绳、角钢等材料作四个方向的防护处理。

e、为确保大树成活，要求在大树上布或设软管、喷雾喷头的方法喷淋，喷雾喷头要比树冠高，需用喷头数量因树而异，可依具体情况合理布置喷头。

f、对大树损伤的部位采用与树皮颜色一致或绿色油漆涂抹两道。

(3) 大树种植后:

a、派专人进行养护，观察大树状态，如给排水、病虫害、安全防护等情况。针对各大树的不同情况采取具有针对性的养护方案。

b、做好大树遮阳工作，可采用搭建遮阴网的方法。

八、施工要求（未说明处按绿化施工规范施工）

1、土地平整、施基肥、耕翻在清除了杂草、杂物后的地面应再起高填低的平整。顺应地形和周围环境，按设计地形要求整出初步地形，然后土30CM内平整至满足种植要求，边缘要低于路面或道牙3-5CM，无坑洼，平整后撒施基肥。用量控制在10KG/平方米左右。施肥后进行一次约30CM深的耕翻，使肥与土充分混匀，做到肥土相融，起到既提高土壤养分，又使土壤疏松，通气良好的作用。

2、挖穴：以所定灰点为中心沿四周向下挖坑，坑的大小依土球规格及根系情况而定，应比土球大16-20CM，保证根系充分舒展，坑的深度应比土球高度深10-20CM，坑的形状一般用圆形，且须保证上下口径大小一致。

3、栽植:

a、回填底部植土：以拌有基肥的土为树坑底部植土，使穴深与土球高度相符，尽量避免深度不符合来回搬动。

b、摆放苗木要求：将苗木土球放到穴内，土球较小的苗木应拆除包装材料再放到穴内；土球较大的苗木，要先放穴内，把长势好的一面朝外，竖直看齐垫土固定土球，再剪除包装材料。

c、填土插实：在接触根部的地方要铺放一层没有拌肥的干净植土。填入好土至树穴的一半时，用木棍将土壤四周的松土枝插实，然后继续用土填满种植沟并插实，使种植均匀、密实分布在土球的周围。

d、淋定根水、立支架：栽植后，必须在当天淋透定根水。要求每株乔木用长3-5M，尾径大于4CM的3根毛竹扶固。大型乔木在树干2/3高处用橡皮胶捆绑，从橡皮胶处向四周引3根铁丝（Φ3MM），铁丝末端用1M长角铁固定深深钉入地下（角铁露出地面15CM左右），固定其树干，确保树木不倾斜、不倒扶。

4、草地种植

a、草皮边缘与路面或路基石交界处应保持齐平，统一低于路面或路基石3CM左右；

b、草块的选择：规格一致，边缘平直，长势好、杂草率不超过2%，草块土层厚度3-5CM；

c、地面要求：草地设计种植的绿地地面土质必须符合土质要求，清净杂物，平整至所需坡度，与土拌匀；

d、铺设草块间隙小于2CM，不重叠，铺后浇足水，待半天后夯实，使草与土壤充分接触；

e、铺植后一周，隔天连续拍打3次以上，使草地拍实、平整，显示出地形。

九、基肥质量标准

要求施工时对各种花草树木均应施足基肥，以弥补绿地土壤肥力不足，改良土壤，以使花草树恢复生长后能尽快见效。按目前的园林施工要求，基肥主要成分标准要求如下：有机质含量>30%，腐殖质>15%，含氮（N）1-1.5%，含磷（P205）0.5-1.0%，含钾（K20）0.5-15%，酸碱度（PH值）6.5-7.2。其结构应通透性好，保水力强，有利于土壤改良，无有害虫卵及幼虫、清洁、卫生、环保等。所用的基肥主要成分达到设计标准时用下列常见基肥:

1、垃圾堆烧肥：利用垃圾焚烧场生产的垃圾堆烧肥过筛，且充分沤熟后施用。

2、堆沤蘑菇肥：为蘑菇生产厂生产蘑菇后的种植机质废料充分腐熟后的基肥。

3、塘泥：为鱼池沉积淤泥、经晒干后、结构良好的优质泥块，含丰富有机质和氮、磷、钾等肥料元素，捣成直径3-5CM及其以内的碎块施用

4、其它厩肥或有机肥作必须经过该工程主管部门同意后试用，用量依实际情况而定。

十、修剪整形

花草树木种植时，因种植前修剪主要是为了运输和减少水分损失等而进行的，种植后，应考虑植物造景及结合植物基本形态重新进行修剪造型，去掉阴枝、病残枝等，并对剪口作处理，使花草树木种植后的初始冠型既能体现初期效果，又有利于将来形成优美冠形，达到设计目的和最终效果。

十一、施工场清理

种植施工完成后，应立即清理施工现场四周的施工杂物，维修好各公共设施，保证施工现场整洁，体现文明施工。

十二、绿化养护

根据常规要求，绿化养护管理时间为1年，即从所有绿化种植全部完成、进行初检合格后起记时间。养护期内，应及时更新复壮受损苗木等，并能按设计意图，按植物生态特性及生物学特性科学养护，保持丰富的植物景观层次和群落结构。达到绿化养护二级以上标准。

1、追肥：主要追施氮肥和复合肥。草地追肥多为氮肥，在养护期内，按面积计算每月每平方米50克（2-3次）尿素做追肥，可撒施或水施；花木和乔灌木最好施用复合肥，花坛每平方米每月100克（2-3次）左右，灌木每株每月25克左右，乔木每月每株150克左右。施用时的具体用量可由施工方案依实确定。

2、抹不定芽及保主枝：乔木成活后萌芽不规则，这时应该在设计冠高以下将全部不定芽抹掉，在设计树形内则依设计造景要求去掉枝干上的萌芽。灌木则依据造景需要去留新芽或修剪，以利形成优美树型

十四、树木与地下管线外现状最小水平距离

管线名称	距乔木中心距离(m)	距灌木中心距离(m)
电力电缆	1.0	1.0
电信电缆(直埋)	1.0	1.0
电信电缆(管道)	1.5	1.0
给水管道	1.5	-
雨水管道	1.5	-
污水管道	1.5	-
燃气管道	1.2	1.2
热力管道	1.5	1.5
排水盲沟	1.0	-
道路侧石边缘	0.75	0.5

注：本设计如与现状地下管线有冲突，植物种植位置按照此表进行调整。

四川省建设工程设计出图专用章
中道诚工程勘察设计有限公司
资质等级范围：建筑行业（建筑工程）甲级
风景园林工程设计专项甲级
资质证书编号：A151031421 有效期至：2028年01月18日

中道诚工程勘察设计有限公司
ZDC.ENGINEERING SURVEY AND DESIGN CO.,LTD.
成都高新区科园南路88号2栋7层704号
国家建筑工程甲级
证书编号：A151031421
电话 Tel. 028-62051856
传真 Fax. 028-62051856

审 定 Approved	龚 建	
注册师 Judge Person Register	聂 明	
项目负责人 Judge Person in Charge	聂 明	
审 核 Examiner	聂 明	
专业负责 Specialized Person in Charge	张晓斐	
设 计 Design	仲莉莎	
制 图 Drawing	仲莉莎	
校 对 Check	张 伦	

建设单位
平桂区公会镇人民政府

项目名称 Project name	平桂区田富村便民休闲步道建设项目		
子项名称 Subitem name			
图名 Drawing Name	绿化说明一		
设计号 Project No.		设计版次 Edition No.	A
阶 段 Status	施工图	专 业 Professional	园林
日 期 Date	2026.08	图 号 Drawing No.	YL-01

敬告：

一、本图纸必须签署审定并加盖设计专用章方可作为实际施工之用。

二、本图之版权属中道诚工程勘察设计有限公司所有未经本公司书面授权不得转让第三方或以任何形式复制。

三、本图未取得施工图审查合格书之前不得用于施工，本图纸未取得规划许可及建设主管部门施工许可前不得用于施工。

绿 化 种 植 设 计 说 明（二）

（七）、 苗木种植注意事项：

1、苗木种植的全部施工过程应符合《园林绿化工程施工及验收规范》（CJJ 82-2012）中有关规定。

2、种植乔木时，应根据人的最佳观赏点及乔木本身的阴阳面来调整乔木的种植面。将乔木的最佳观赏面正对人的最佳观赏点，同时尽量使乔木种植后的阴阳面与乔木本身的阴阳面保持吻合，以利植物尽快恢复生长。

3、地下水位高的区域尽量选择耐水湿树种配置，如有特殊需要选择了不耐湿的浅根树种，施工中可以采取如下措施保证苗木健康生长：种植穴比一般情况下挖深些，且保证种植穴底部高度一定要在水位线之上；穴底垫一层厚度>5cm的透水材料（如：炭渣、粗砂粒等）；透水层上再填一层厚度8~20cm间的壤土；其上再按一般栽植方法栽种。树木可略栽高些，高出地面根茎部位进行壅土，抬高种植点。

4、棚架植物栽植注意：选择独藤长5M以上的藤本植物或保留1~2根最长茎干的攀缘类灌木，在花架柱子外侧挖种植穴（深X直径：40~60cmX40~80cm）或种植槽（深X宽：30~70cmX35~100cm），栽种方法与一般树木相同，但要注意藤蔓的牵引和固定。

5、墙面绿化栽植注意：选择爬附能力较强的绿化植物，墙面粗糙度大为佳，必要时需栽墙面上均匀钉上水泥钉或膨胀螺钉，用铁丝贴墙面拉网供植物攀附。栽种时苗木根部应距墙根15cm左右，株距依植物品种而定。可选择种植带（宽：50~150cm，土厚>50cm）或种植槽（宽：50~80cm，高：40~70cm，槽底每隔2~2.5cm留一排水孔）栽植。

6、种植地被时，应按品字形种植，确保覆盖地表，且植物带边缘轮廓种植密度应大于规定密度，以利形成流畅的边线，同时轮廓边在立面上应成弧形，使相临两种植物的过渡自然。



地被配置平面　　地被种植平面示意图　　地被种植剖面示意图

7、草皮设计种植的绿地地面土层必须符合土质要求，清理杂物，平整至所需坡度，均匀撒施基肥，与土拌匀，为保证绿化效果草皮多采用无缝铺栽（密铺）的方式种植，覆盖率达98%以上，以成块草皮（300mm×300mm）形式铺植，草块厚度3~5CM，带足够护根土（心土）。铺后浇足水，待半干后压实，使草与土壤充分接触。隔天连续拍打3次以上，使草地拍实、平整。土质较差时，可在草皮面均匀的撒一层沙再拍实。

8、树木支撑示意：

为了使种植好的苗木不因土壤沉降或风力的影响而发生歪斜，我们需对刚完成种植尚未浇定根水的苗木进行支撑处理，不同类型的苗木可采用不同的支撑手法，以当地施工规范为准。本工程中推荐使用有弹性的支护套，可调节的标准化护树设施。

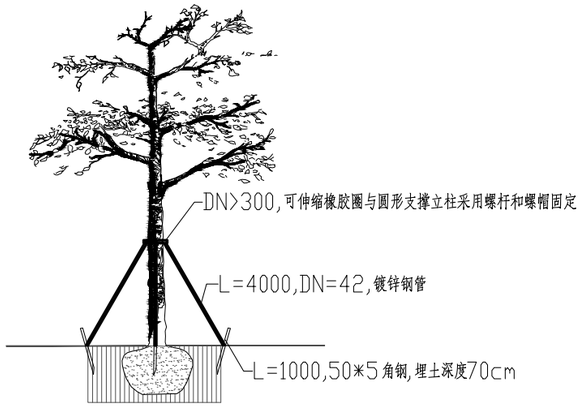

大树支护杆支撑立面图

（八）、 后期养护管理注意事项：

园林绿化保养工作的好坏直接影响了苗木的生长，进而影响了日后的园林绿化效果，要求施工单位正确按照《园林绿化管养规范》DB440300/T6的要求对植物进行管养，或管养措施符合项目当地的相关规范要求，验收后6个月，一级养护。

四、绿化施工过程中注意事项及施工图与现场不符处的施工处理：

（一）、绿化施工要求施工单位在挖穴时注意地下管线走向，遇地下异物时做到“一探、二试、三挖”，保证不挖坏地下管线和构筑物，同时，遇到问题应及时向工程监理单位、设计单位及工程主管单位反映，以使绿化施工符合现场实际。树木与架空电线、地下管道、建筑及构筑物等距离控制详见下表。

行道树与建筑、构筑物的水平间距　　（单位：M）

道路环境及附属设施	至乔木主干最小间距	至灌木中心最小间距
有窗建筑外墙	3.0	1.5
无窗建筑外墙	2.0	1.5
人行道边缘	0.75	0.5
车行道路边缘	1.5	0.5
电线塔、柱、杆	2.0	不限
冷却塔	塔高1.5	不限
排水明沟边缘	1.0	0.5
铁路中心线	8.0	4.0
邮筒、路牌、站标	1.2	1.2
警亭	3.0	2.0
水准点	2.0	1.0

行道树与地下管道的水平间距　　（单位：M）

沟管名称	至中心最小距离	
	乔木	灌木
给水管、闸井	1.5	不限
污水管、雨水管、探井	1.0	不限
排水盲沟	1.0	不限
电力电缆、探井	1.5	不限
热力管、路灯电杆	2.0	1.0
弱电电缆沟，电力、电讯杆	2.0	不限
乙炔氧气管、压缩空气管	2.0	2.0
消防龙头、天然瓦斯管	1.2	1.2
煤气管、探井、石油管	1.5	1.5

行道树与架空电线的间距　　（单位：M）

电线电压	水平间距	垂直间距
1KV	1.0	1.0
1~20KV	3.0	3.0
35~110KV	4.0	4.0
154~220KV	5.0	5.0

（二）、如遇绿化施工图有与现场不符处，应及时反映给工程监理单位及设计单位，以便及时处理。

五、规范性参考文献：

《公园设计规范》	CJJ 48-92
《园林绿化管养规范》	DB440300/T6-1999
《园林绿化施工规范》	DB440300/T8-1999
《城市道路绿化规划与设计规范》	CJJ 75-97
《城市绿化工程施工及验收规范》	CJJ/T82-99
《城市绿化和园林绿地用植物材料木本苗》	CJ/T 34-91
《城市绿化和园林绿地用植物材料球根花卉种球》	CJ/T135-2001

六、备注：

（一）、以上绿化设计说明中所涉及内容若与项目当地相关标准或规范存在差异，以当地相关标准或规范为准。

（二）、附页涉及内容为方便施工方理解图纸设计意图，仅供施工参考。

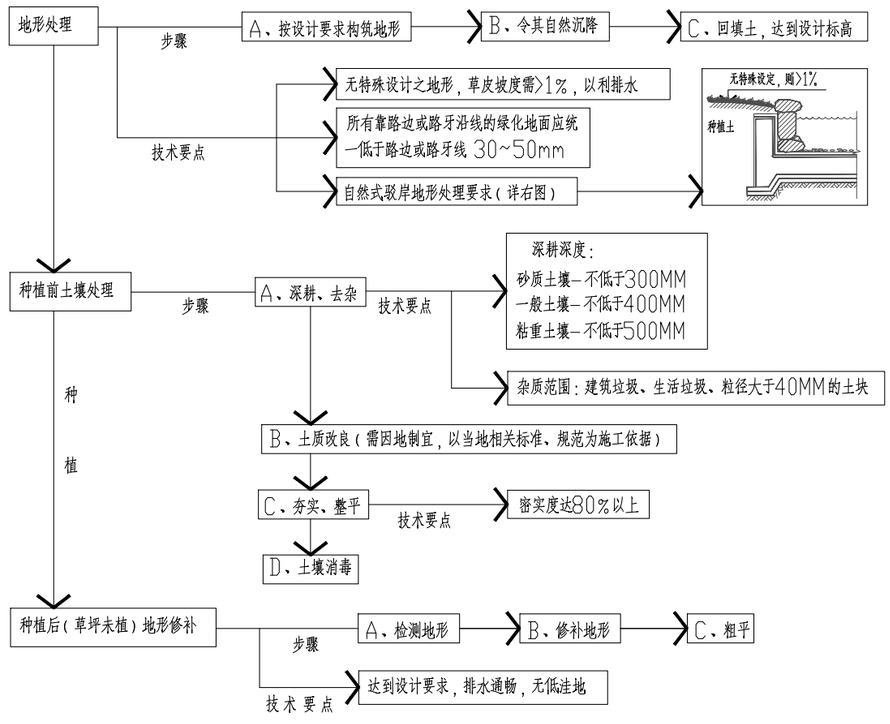

四川省建设工程设计出图专用章
中道诚工程勘察设计有限公司
资质等级范围：建筑行业（建筑工程）甲级
风景园林工程设计专项甲级
资质证书编号：A151031421　有效期至：2028年01月18日

中道诚工程勘察设计有限公司
ZDC.ENGINEERING SURVEY AND DESIGN CO.,LTD.
成都高新区科园南路88号2栋7层704号
国家建筑工程甲级
证书编号：A151031421
电话 Tel. 028-62051856
传真 Fax. 028-62051856

审定 Approved	龚 建	
注册师 Design Person Register	聂 明	
项目负责人 Design Person in Charge	聂 明	
审 核 Checker	聂 明	
专业负责 Specialized Person in Charge	张晓斐	
设 计 Design	仲莉莎	
制 图 Drawing	仲莉莎	
校 对 Check	张 伦	

建设单位
平桂区公会镇人民政府

项目名称 Project name	平桂区田富村便民休闲步道建设项目		
子项名称 Subitem name			
图名 Drawing Name	绿化说明二		
设计号 Project No.		设计版次 Edition No.	A
阶 段 Status	施工图	专 业 Professional	园林
日 期 Date	2026.08	图 号 Drawing No.	YL-02

敬告：
一、本图纸必须签署审定并加盖设计专用章方可作为实际施工之用。
二、本图之版权属中道诚工程勘察设计有限公司所有未经本公司书面授权不得转让第三方或以任何形式复制。
三、本图未取得施工图审查合格书之前不得用于施工，本图纸未取得规划许可及建设主管部门施工许可前不得用于施工。

四川省建设工程设计出图专用章
中道诚工程勘察设计有限公司
资质等级证书：建筑行业（建筑工程）甲级
风景园林工程设计专项甲级
资质证书编号：A151031421 有效期至：2028年01月16日

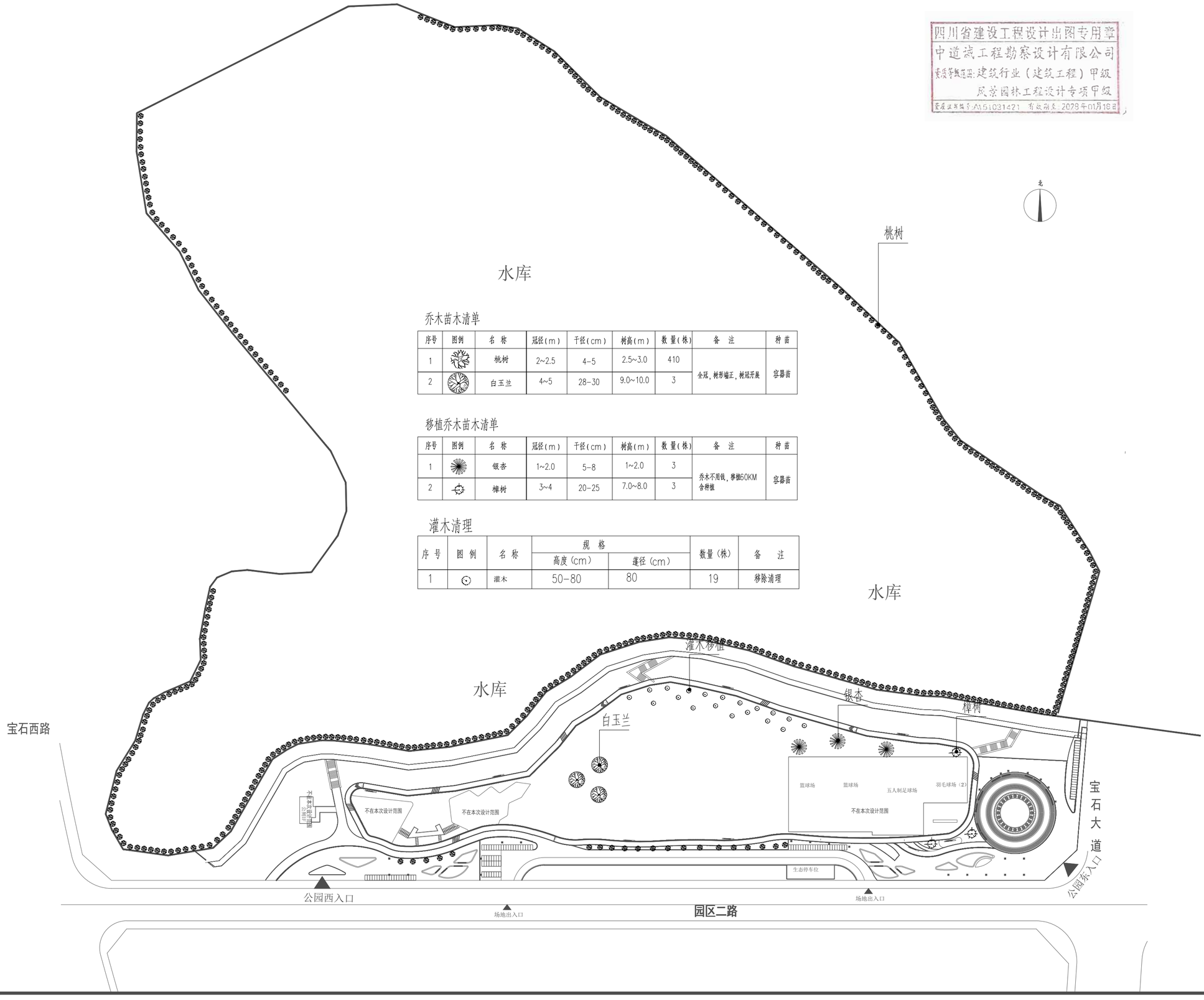

水库

乔木苗木清单

序号	图例	名 称	冠径(m)	干径(cm)	树高(m)	数 量(株)	备 注	种 苗
1		桃树	2~2.5	4-5	2.5~3.0	410	全冠，树形端正，树冠开展	容器苗
2		白玉兰	4~5	28-30	9.0~10.0	3		

移植乔木苗木清单

序号	图例	名 称	冠径(m)	干径(cm)	树高(m)	数 量(株)	备 注	种 苗
1		银杏	1~2.0	5-8	1~2.0	3	乔木不用钱，移植60KM含种植	容器苗
2		樟树	3~4	20-25	7.0~8.0	3		

灌木清理

序 号	图 例	名 称	规 格		数量（株）	备 注
			高度（cm）	蓬径（cm）		
1		灌木	50-80	80	19	移除清理

中道诚工程勘察设计有限公司
ZDC.ENGINEERING SURVEY AND DESIGN CO.,LTD.
成都高新区科园南路88号2栋7层704号
国家建筑工程甲级
证书编号：A151031421
电话 Tel. 028-62051856
传真 Fax. 028-62051856

审 定 Approved	龚 建	
注册师 Design Person Register	聂 明	
项目负责人 Design Person in Charge	聂 明	
审 核 Examiner	聂 明	
专业负责 Specialized Person in Charge	张晓斐	
设 计 Design	仲莉莎	
制 图 Drawing	仲莉莎	
校 对 Check	张 伦	

建设单位
平桂区公会镇人民政府

项目名称 Project name	平桂区田富村便民休闲步道建设项目
子项名称 Sub-item name	
图名 Drawing Name	绿化总图

设计号 Project No.		设计版次 Edition No.	A
阶 段 Status	施工图	专 业 Professional	园林
日 期 Date	2026.08	图 号 Drawing No.	YL-03

敬告：
一、本图纸必须签署审定并加盖设计专用章方可作为实际施工之用。
二、本图之版权属中道诚工程勘察设计有限公司所有未经本公司书面授权不得转让第三方或以任何形式复制。
三、本图未取得施工图审查合格书之前不得用于施工，本图纸未取得规划许可及建设主管部门施工许可前不得用于施工。

零星工程

序号	图例	名称	规格	数量	备注
1		微地形	详平面标高	1120m²	
2		露营天幕	4*6六角张拉膜，立柱净高2.6m PVDF900g／平方米膜材 100*100*3.5热镀锌方管 配套独立基础C25混凝土预埋件， 基础500*500*600	96m²	

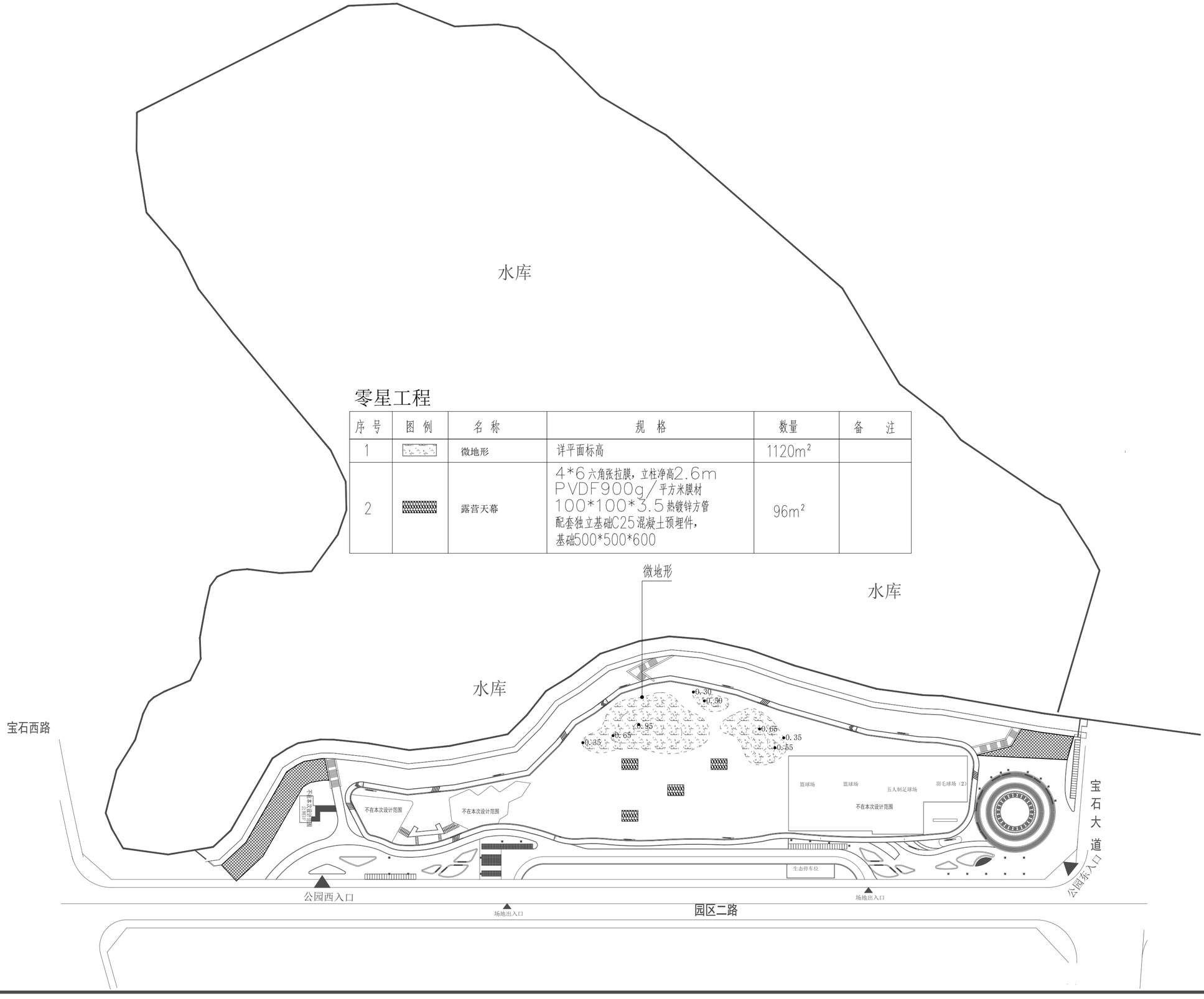

中道诚工程勘察设计有限公司
ZDC.ENGINEERING SURVEY AND DESIGN CO.,LTD.
成都高新区科园南路88号2栋7层704号
国家建筑工程甲级
证书编号：A151031421
电话 Tel. 028-62051856
传真 Fax. 028-62051856

审定 Approved	龚建	
注册师 Design Person Register	聂明	
项目负责人 Design Person in Charge	聂明	
审核 Examiner	聂明	
专业负责 Specialized Person in Charge	张晓斐	
设计 Design	仲莉莎	
制图 Drawing	仲莉莎	
校对 Check	张伦	

建设单位
平桂区公会镇人民政府

项目名称 Project Name	平桂区田富村便民休闲步道建设项目		
子项名称 Sub-item Name			
图名 Drawing Name	零星工程总图		
设计号 Project No.		设计版次 Edition No.	A
阶段 Status	施工图	专业 Professional	园林
日期 Date	2026.08	图号 Drawing No.	YL-04

敬告：
一、本图纸必须签署审定并加盖设计专用章方可作为实际施工之用。
二、本图之版权属中道诚工程勘察设计有限公司所有未经本公司书面授权不得转让第三方或以任何形式复制。
三、本图未取得施工图审查合格书之前不得用于施工，本图纸未取得规划许可及建设主管部门施工许可前不得用于施工。

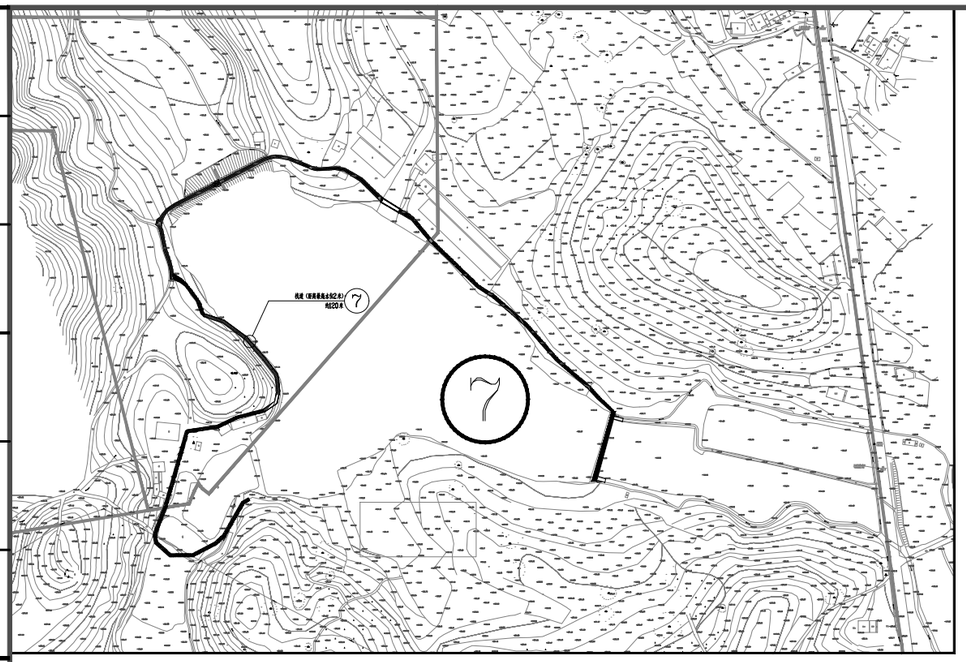

总图分布示意图

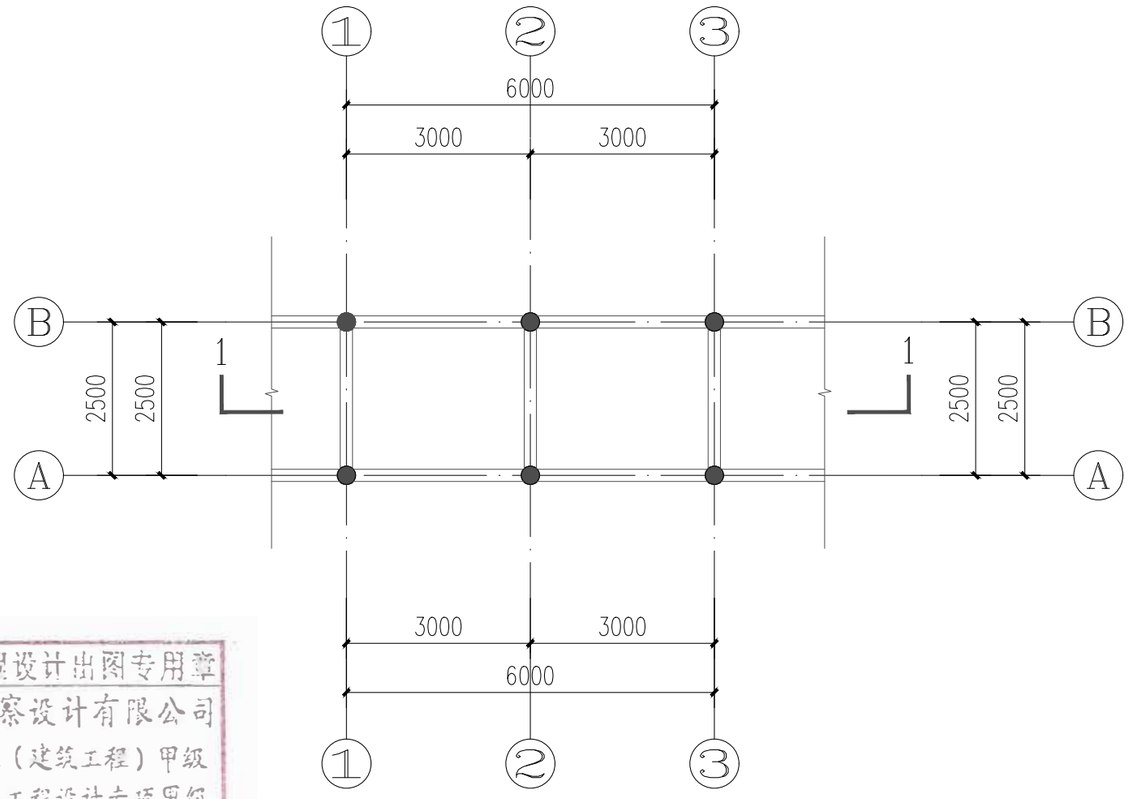

栈道标高±0.000建筑平面图 1:100

注：栈道长120米，图纸仅表达一段长度

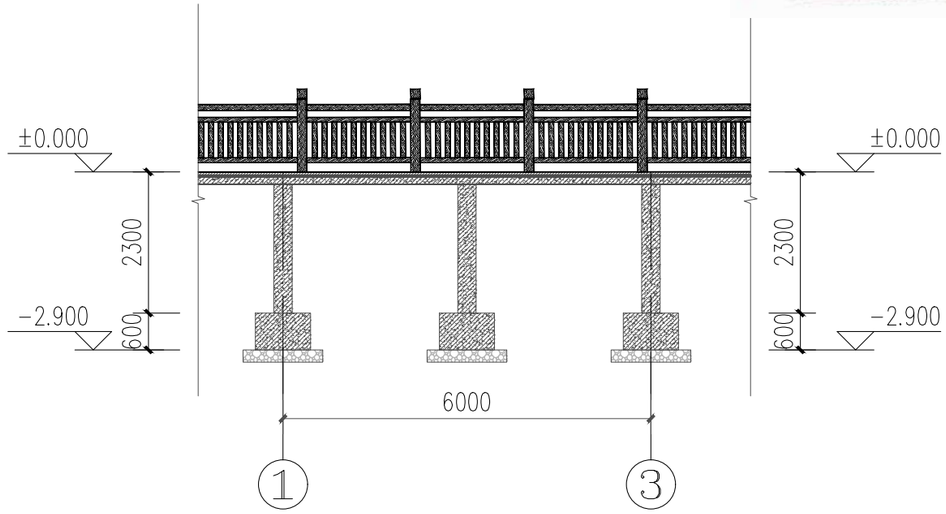

栈道1—1剖面图建筑图

基础底标高以现场持力层实际深度为准

注：栈道长120米，图纸仅表达一段长度

建筑装修材料及构造做法表

序号	分类	用于部位	构造做法
01	地面	青石板地面	(由上至下)： •600*300*30厚灰灰色露枝面花岗岩板 •50厚水泥砂浆 •钢筋混凝土地面
02	外墙	柱子	1、三遍仿木油漆

工程量统计表

序号	图例	名称	规格	数量
7		栈道	详做法	长120米，宽度2.5米

四川省建设工程设计出图专用章
中道诚工程勘察设计有限公司
资质等级范围：建筑行业（建筑工程）甲级
风景园林工程设计专项甲级
资质证书编号：A151031421 有效期至：2029年01月18日

中道诚工程勘察设计有限公司
ZDC.ENGINEERING SURVEY AND DESIGN CO.,LTD.
成都高新区科园南路88号2栋7层704号
国家建筑工程甲级
证书编号：A151031421
电话 Tel. 028-62051856
传真 Fax. 028-62051856

审定 Approved	龚建	
注册师 Design Person Register	聂明	
项目负责人 Design Person in Charge	聂明	
审核 Examiner	聂明	
专业负责 Specialized Person in Charge	张晓斐	
设计 Design	仲莉莎	
制图 Drawing	仲莉莎	
校对 Check	张伦	

建设单位
平桂区公会镇人民政府

项目名称 Project name	平桂区田富村便民休闲步道建设项目		
子项名称 Subitem name			
图名 Drawing Name	栈道建筑施工图		
设计号 Project No.		设计版次 Edition No.	A
阶段 Status	施工图	专业 Professional	园林
日期 Date	2026.08	图号 Drawing No.	YL-05

敬告：
一、本图纸必须签署审定并加盖设计专用章方可作为实际施工之用。
二、本图之版权属中道诚工程勘察设计有限公司所有未经本公司书面授权不得转让第三方或以任何形式复制。
三、本图未取得施工图审查合格书之前不得用于施工，本图纸未取得规划许可及建设主管部门施工许可前不得用于施工。

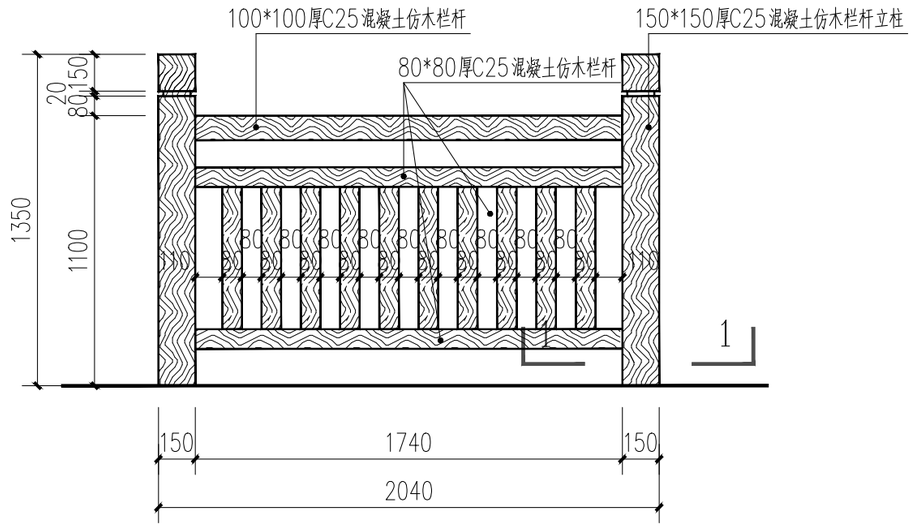

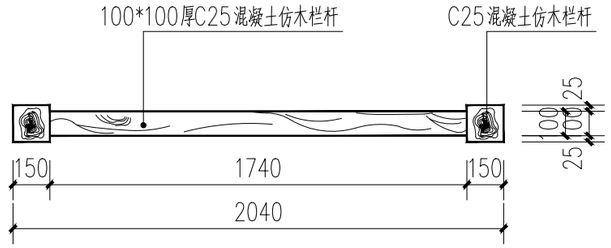

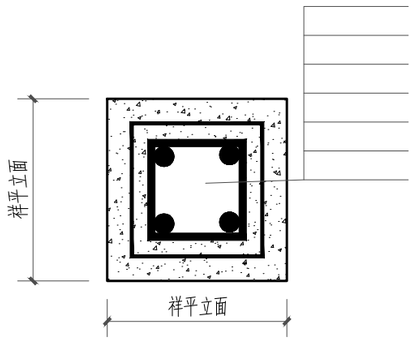

仿树枝断面构造图

注：所有钢筋都需要涂刷锈漆，进行防锈处理，
箍筋根据树形塑造进行间距调整。

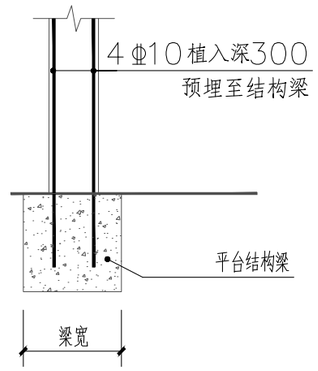

1—1仿树栏杆柱基础一

四川省建设工程设计出图专用章
中道诚工程勘察设计有限公司
资质等级及范围：建筑行业（建筑工程）甲级
风景园林工程设计专项甲级
资质证书编号：A151031421 有效期至：2028年01月18日

中道诚工程勘察设计有限公司
ZDC.ENGINEERING SURVEY AND DESIGN CO.,LTD.
成都高新区科园南路88号2栋7层704号
国家建筑工程甲级
证书编号：A151031421
电话 Tel. 028-62051856
传真 Fax. 028-62051856

审 定 Approved	龚 建	
注册师 Design Person Register	聂 明	
项目负责人 Design Person in Charge	聂 明	
审 核 Examiner	聂 明	
专业负责 Specialized Person in Charge	张晓斐	
设 计 Design	仲莉莎	
制 图 Drawing	仲莉莎	
校 对 Check	张 伦	

建设单位
平桂区公会镇人民政府

项目名称 Project name	平桂区田富村便民休闲步道建设项目		
子项名称 Subitem name			
图名 Drawing Name	栈道栏杆施工图		
设计号 Project No.		设计版次 Edition No.	A
阶 段 Status	施工图	专 业 Professional	园林
日 期 Date	2026.08	图 号 Drawing No.	YL-06

敬告：
一、本图纸必须签署审定并加盖设计专用章方可作为实际施工之用。
二、本图之版权属中道诚工程勘察设计有限公司所有未经本公司书面授权不得转让第三方或以任何形式复制。
三、本图未取得施工图审查合格书之前不得用于施工，本图纸未取得规划许可及建设主管部门施工许可前不得用于施工。

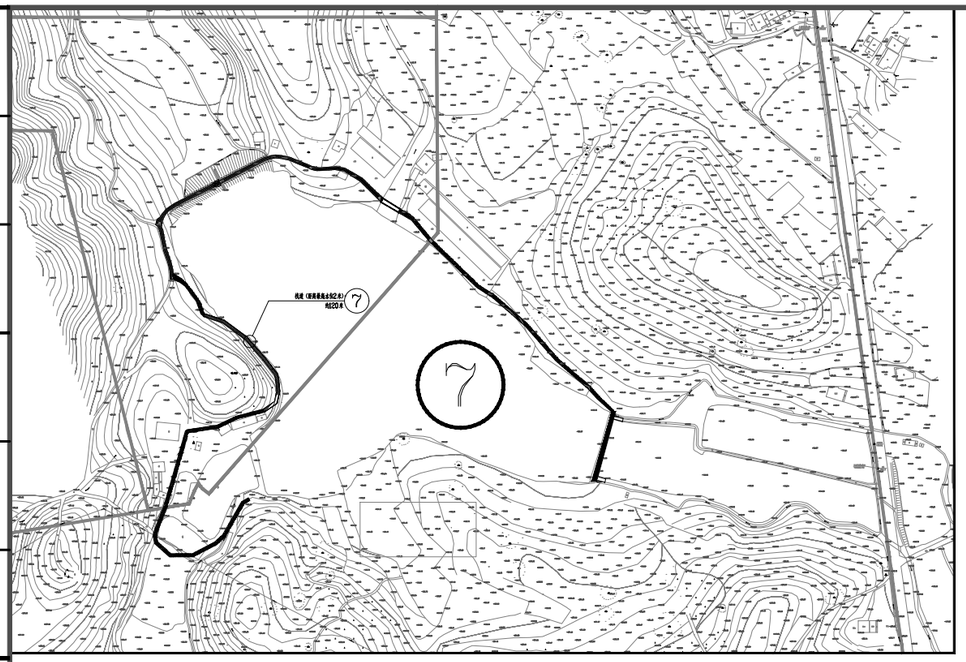

总图分布示意图

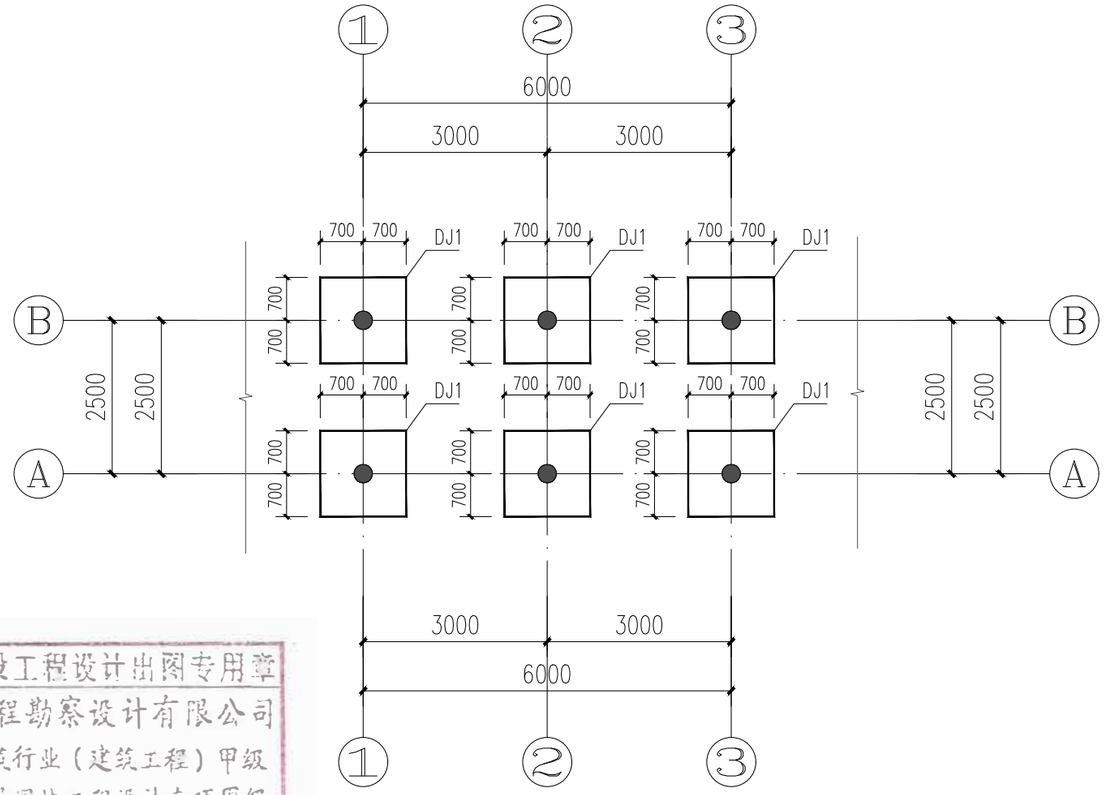

基础平面布置图

注：栈道长120米，图纸仅表达一段长度

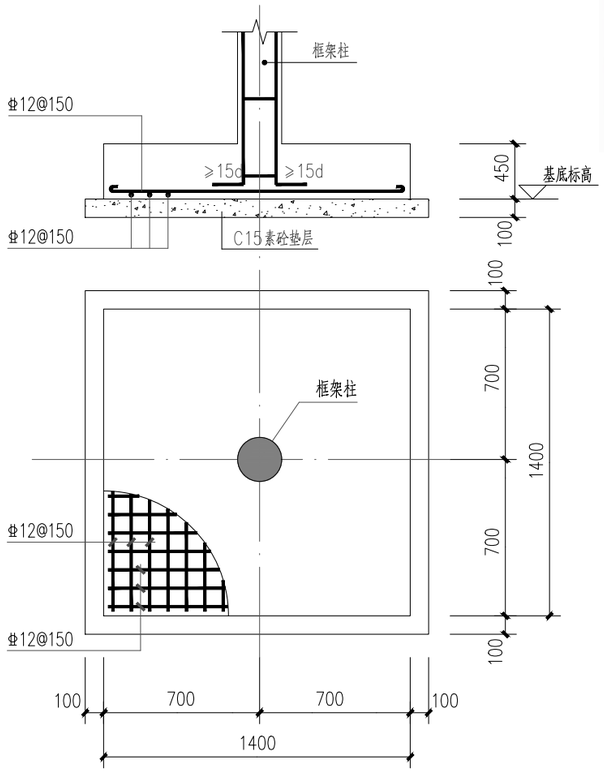

独立基础 JD1

四川省建设工程设计出图专用章
中道诚工程勘察设计有限公司
资质等级范围：建筑行业（建筑工程）甲级
风景园林工程设计专项甲级
资质证书编号：A151031421 有效期至：2028年01月18日

说明：

1. 本工程因建设方未提供相关地质报告及资料，本工程基础采用天然地基，基础持力层承载力特征值要求大于180KPa，基础底标高暂定-2.900m，且必须落至老土层下≥300mm，待甲方提供地质报告并经设计单位认可后方可进行基础施工，否则不得施工。
2. 本工程采用柱下独立基础，混凝土强度等级：C25；抗渗等级为P8；基础垫层为100厚C15素混凝土，垫层外边缘伸出基础底板边100。
3. 基槽（坑）开挖到底后，应进行基槽（坑）检验。当发现地质条件与勘查报告和设计文件不一致、或遇到异常情况时，应及时通知勘查、设计单位协商处理。基槽开挖后应进行钎探，进一步查明场地是否有土洞和软弱土层存在，以便及时通知相关单位协商处理。
4. 基槽底开挖至设计标高后（至少持力层下300），柱下独立基础须按梅花形进行系统扦插，扦插距离2m，钎探点每个独立基础不少于5个，深度为1.5倍基宽，深度不小于5.0米或至基岩面，必要时可采用轻便触探。如有地质异常须经设计及其他有关专业人员处理后方可进行下一步施工。基底设计标高处未达到持力层时，须在与业主、勘察、监理等单位验槽后，超深部分用C15毛石混凝土回填至原设计基底标高或各单位认可的其他处理办法。
5. 基础底板纵向受力筋长向筋置于短向筋下部；
6. 独立基础底板宽度≥2.5m时，除外侧钢筋外，底板受力钢筋长度可取相应方向边长的0.9倍，并交错布置；施工严格按照22G101-3有关独立基础要求施工。
7. 柱插筋在基础内上中下设置三道固定箍。（直径及型式同柱）
8. 施工应符合国家及当地有关规范、规程的要求；并严格照混凝土结构施工图平面整体表示方法制图规则和构造详图（独立基础、条形基础、筏形基础、桩基础）22G101-3构造要求施工。
9. 其余说明见结构设计总说明.
10. 未注明基础拉梁为JLL，每隔3m高度设置一道.

中道诚工程勘察设计有限公司
ZDC.ENGINEERING SURVEY AND DESIGN CO.,LTD.
成都高新区科园南路88号2栋7层704号
国家建筑工程甲级
证书编号：A151031421
电话 Tel. 028-62051856
传真 Fax. 028-62051856

审 定 Approved	龚 建	
注册师 Design Person Register	聂 明	
项目负责人 Design Person in Charge	聂 明	
审 核 Examiner	聂 明	
专业负责 Specialized Person in Charge	张晓斐	
设 计 Design	仲莉莎	
制 图 Drawing	仲莉莎	
校 对 Check	张 伦	

建设单位
平桂区公会镇人民政府

项目名称 Project name	平桂区田富村便民休闲步道建设项目		
子项名称 Addition name			
图名 Drawing Name	栈道基础结构施工图		
设计号 Project No.		设计版次 Addition No.	A
阶 段 Status	施工图	专 业 Professional	园林
日 期 Date	2026.08	图 号 Drawing No.	YL-07

敬告：
一、本图纸必须签署审定并加盖设计专用章方可作为实际施工之用。
二、本图之版权属中道诚工程勘察设计有限公司所有未经本公司书面授权不得转让第三方或以任何形式复制。
三、本图未取得施工图审查合格书之前不得用于施工，本图纸未取得规划许可及建设主管部门施工许可前不得用于施工。

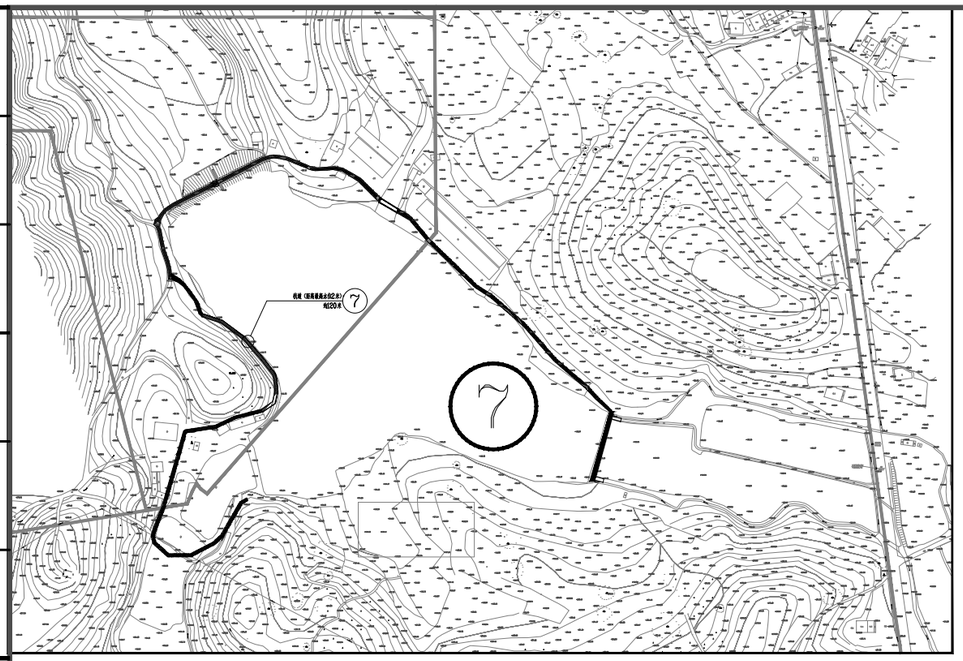

总图分布示意图

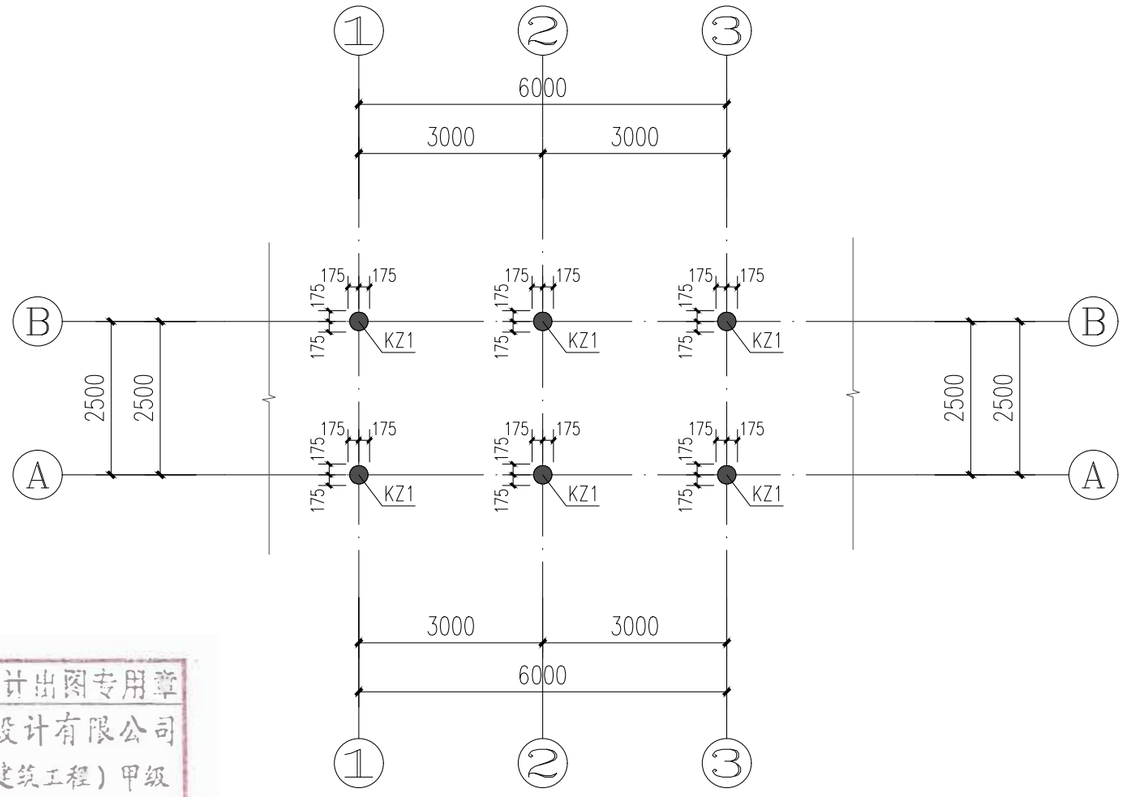

柱子平面布置图

注：栈道长120米，图纸仅表达一段长度

四川省建设工程设计出图专用章
中道诚工程勘察设计有限公司
资质等级范围：建筑行业（建筑工程）甲级
风景园林工程设计专项甲级
资质证书编号：A151031421 有效期至：2029年01月18日

柱说明：

1、柱纵筋不应与箍筋、拉筋及预埋件等焊接。

2、除注明外墙柱的构造按《混凝土结构施工图平面整体表示方法制图规则和构造详图》（22G101-1）要求。

暗柱及框架柱纵筋搭接长度范围内箍筋加密间距均按平法（22G101-1）执行。

3、表中纵筋、箍筋栏内所注的钢筋值不包括大样图原位标注的钢筋。箍筋肢距均匀排放。

4、墙柱详细标高结合相邻层结构平面图。

5、括号内编号与括号内参数对应。

6、基础顶~基础梁底范围柱箍筋按加密区全高加密。

7、当同一大样图中有两种未特别标注直径钢筋时按以下方法表示。

8、混凝土强度等级：C25，抗渗等级为P8。

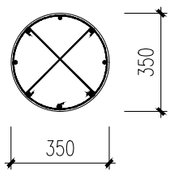

KZ1
基础顶面~±0.000
8⌀18
⌀8@100

中道诚工程勘察设计有限公司
ZDC.ENGINEERING SURVEY AND DESIGN CO.,LTD.
成都高新区科园南路88号2栋7层704号
国家建筑工程甲级
证书编号：A151031421
电话 Tel. 028-62051856
传真 Fax. 028-62051856

审 定 Approved	龚 建	
注册师 Design Person Register	聂 明	
项目负责人 Design Person in Charge	聂 明	
审 核 Examiner	聂 明	
专业负责 Specialized Person in Charge	张晓斐	
设 计 Design	仲莉莎	
制 图 Drawing	仲莉莎	
校 对 Check	张 伦	

建设单位
平桂区公会镇人民政府

项目名称 Project Name	平桂区田富村便民休闲步道建设项目
子项名称 Subitem Name	
图名 Drawing Name	栈道柱子结构施工图

设计号 Project No.		设计版次 Version No.	A
阶 段 Status	施工图	专 业 Professional	园林
日 期 Date	2026.08	图 号 Drawing No.	YL-08

敬告：
一、本图纸必须签署审定并加盖设计专用章方可作为实际施工之用。
二、本图之版权属中道诚工程勘察设计有限公司所有未经本公司书面授权不得转让第三方或以任何形式复制。
三、本图未取得施工图审查合格书之前不得用于施工，本图纸未取得规划许可及建设主管部门施工许可前不得用于施工。

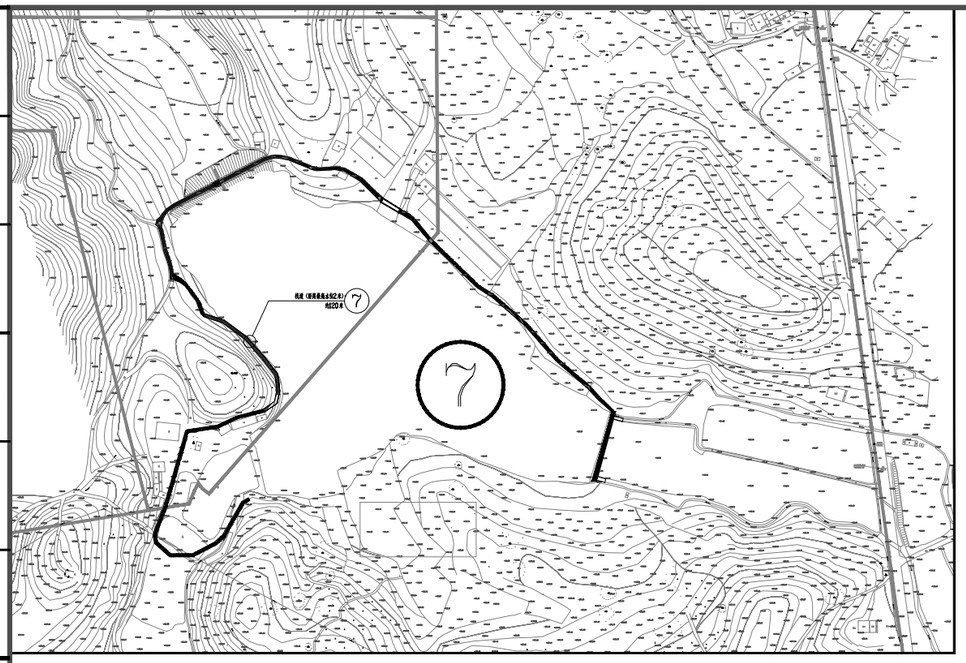

总图分布示意图

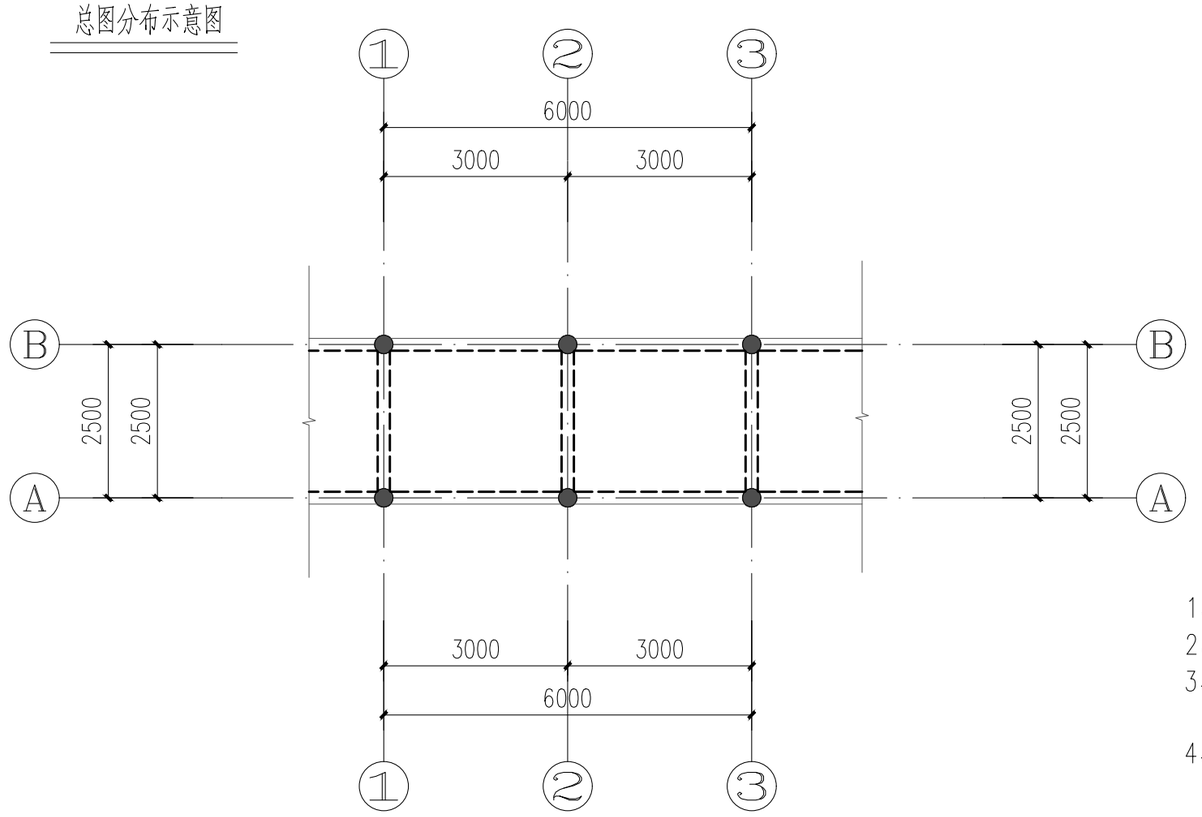

一层板配筋图　楼层标高: ±0.000

注：栈道长120米，图纸仅表达一段长度

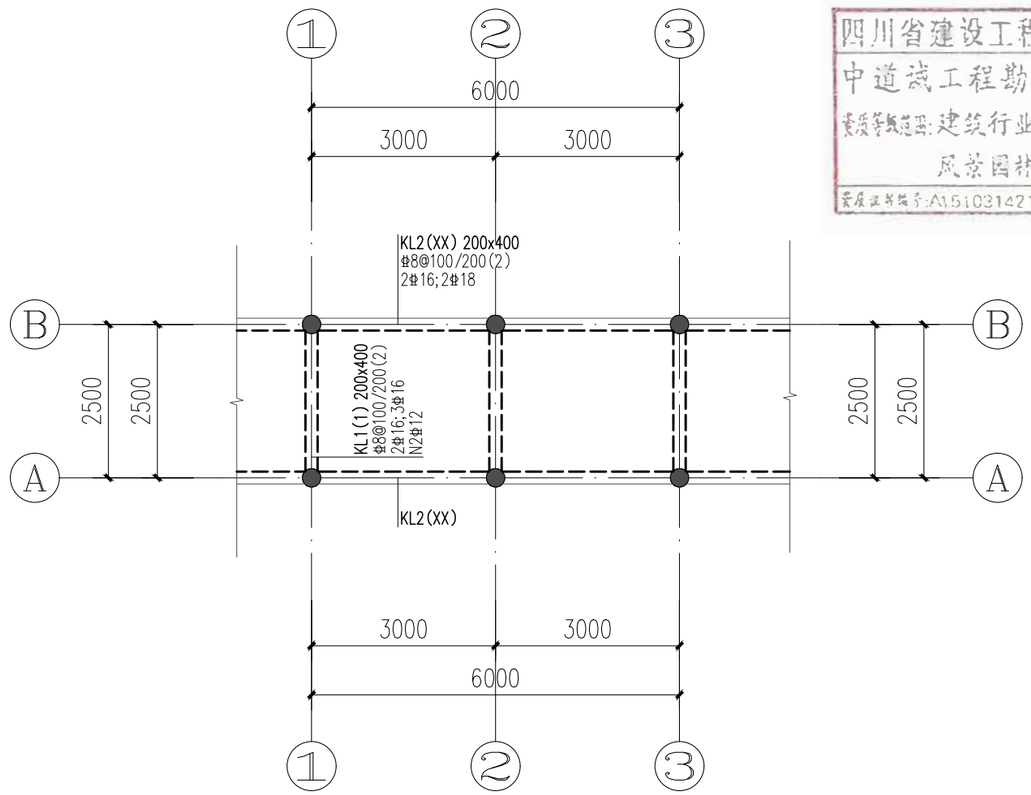

一层梁配筋图　楼层标高: ±0.000

注：栈道长120米，图纸仅表达一段长度

梁说明：

1、未注明定位的梁均以轴线或尺寸线居中布置；或与柱、墙边平齐，梁顶标高同楼标高。

2、未经结构设计书面许可不得在梁、墙上穿管或留洞。

3、混凝土强度等级: C25。

1、本图中未标注板厚 h 均为120mm。

2、楼板钢筋采用HRB400E(Φ)级钢。

3、图中画出未注明的板面钢筋均为板配筋为Φ8@200双层双向。
板分布筋构造要求详结构设计总说明

4、相邻板高差≤30mm，板钢筋按1:6放坡，弯折通过，如右图：

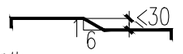

板通长筋遇洞口或不同板标高处自动断开，面筋加直钩，底筋加弯钩。

5、图中板支座负筋标注长度：当为中间支座时为支座(梁或墙)中线向板内的伸出长度；
当为端支座时为直段长。图中钢筋未注明长度时为按图示伸至对应梁(墙)外边。

6、浇捣楼、屋面混凝土时，应采取必要措施以保证板厚及板面钢筋的准确位置，严禁踩塌负钢筋。

7、须配合各个专业预埋铁件，套管和预留洞口。洞口加强筋及其余说明详见结构设计总说明。

8、混凝土强度等级: C25。

四川省建设工程设计出图专用章
中道诚工程勘察设计有限公司
资质等级范围：建筑行业（建筑工程）甲级
风景园林工程设计专项甲级
资质证书编号：A151031421　有效期至：2028年01月18日

中道诚工程勘察设计有限公司
ZDC.ENGINEERING SURVEY AND DESIGN CO.,LTD.
成都高新区科园南路88号2栋7层704号
国家建筑工程甲级
证书编号：A151031421
电话 Tel. 028-62051856
传真 Fax. 028-62051856

审定 Approved	龚 建	
注册师 Design Person Register	聂 明	
项目负责人 Design Person in Charge	聂 明	
审核 Reviewer	聂 明	
专业负责 Specialized Person in Charge	张晓斐	
设计 Design	仲莉莎	
制图 Drawing	仲莉莎	
校对 Check	张 伦	

建设单位
平桂区公会镇人民政府

项目名称 Project name	平桂区田富村便民休闲步道建设项目		
子项名称 Subitem name			
图名 Drawing Name	栈道梁、板结构施工图		
设计号 Project No.		设计版次 Edition No.	A
阶段 Status	施工图	专业 Professional	园林
日期 Date	2026.08	图号 Drawing No.	YL-09

敬告：

一、本图纸必须签署审定并加盖设计专用章方可作为实际施工之用。

二、本图之版权属中道诚工程勘察设计有限公司所有未经本公司书面授权不得转让第三方或以任何形式复制。

三、本图未取得施工图审查合格书之前不得用于施工，本图纸未取得规划许可及建设主管部门施工许可前不得用于施工。

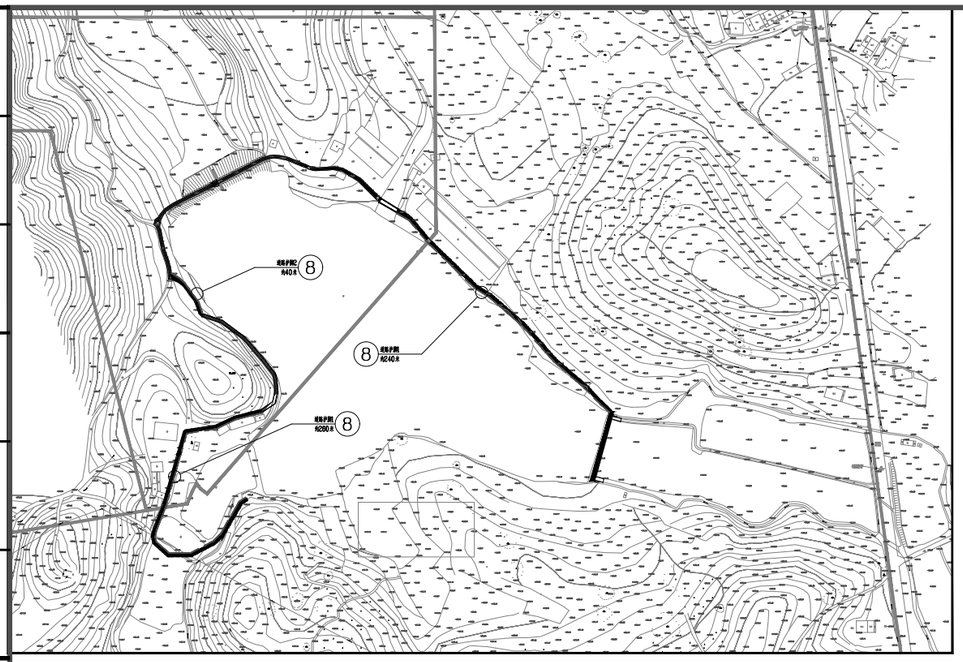

总图分布示意图

工程量统计表

序 号	图 例	名 称	规 格	数 量
8	----	挡土护角1	详做法	长500米,宽度祥做法
	----	挡土护角2	详做法	长40米,宽度祥做法

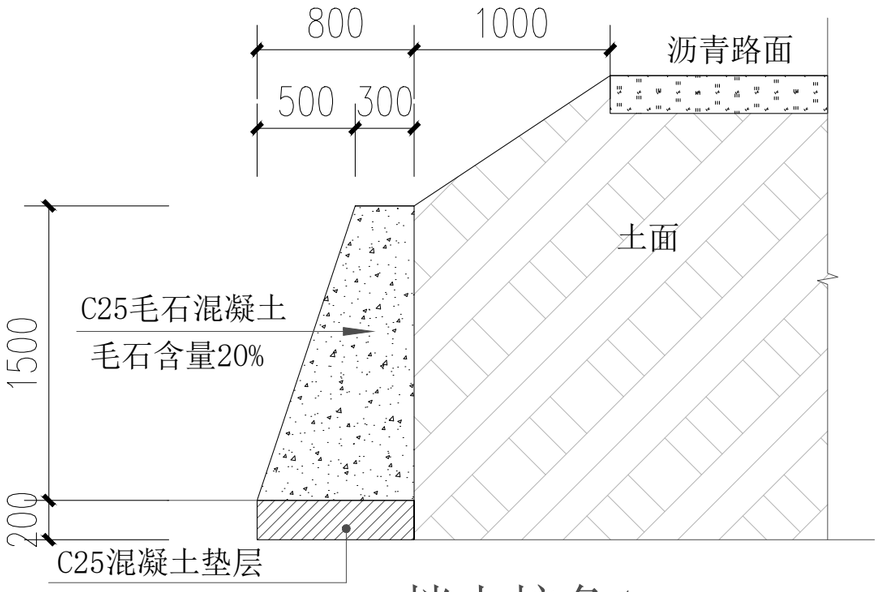

⑧ 挡土护角1

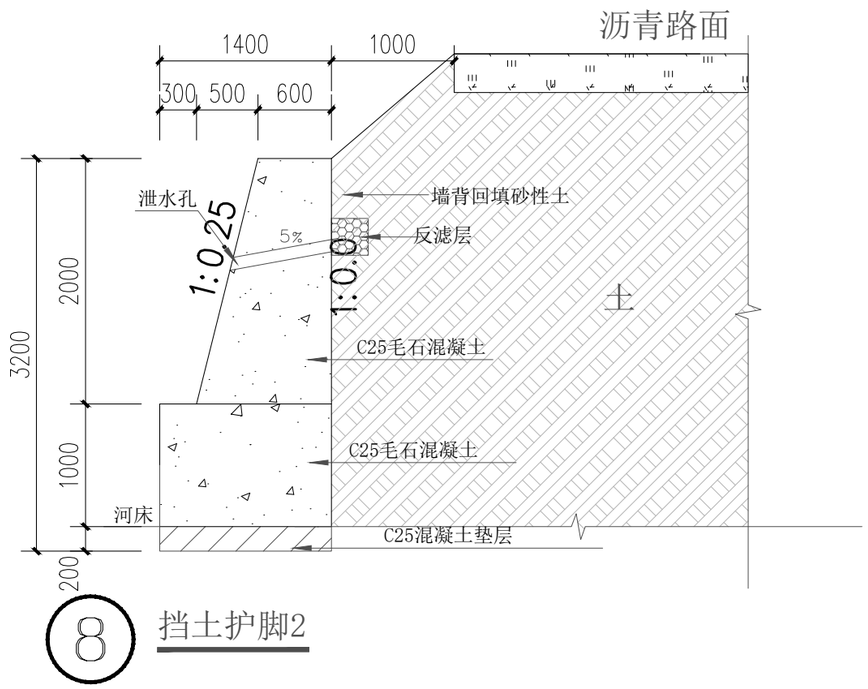

⑧ 挡土护脚2

说明:

1、本项目位于平桂区公会镇。
2、本图单位除特别注明外，其余以mm计，挡土墙设计荷载：城-B级。
3、挡土墙设计参数：填料内摩擦角35度，基础与地基摩擦系数u=0.5. 施工时墙后填料需满足这一设计要求，并在填筑过程中应按有关施工规范办理。
4、护坡采用护坡使用C25毛石砼浇筑；施工时应注意，保持坡顶顺直形状。护坡背坡须采用砂性土填实，压实度应≥95%。
5、基坑开挖后须测定地基承载力，地基承载力≥200kpa，地基承载力不满足要求时，需将软弱层挖除超深部分换填C15毛石混凝土，其中毛石含量小于25%。
6、施工前应进行专项地质勘查，察明地下土质是否与本设计相符，如不符应通知设计进行复核，确认满足要求后方可施工。
7、本护坡系采用平基底，施工时应按照设计要求施工，不得改缓或者改陡，以免影响墙体稳定。
8、本项目护坡总长度为30米，面坡坡度1:0.25,背坡坡度为1:0，基底坡度0:1，护坡基础埋深不小于0.4米且在原始地面线以下，护坡完工后需保证路基宽度不小于6.9m,有土路基时另计。
9、护坡基础开挖边坡坡率应根据土质情况及外侧建筑物的距离合理考虑确定，基础施工时注意做好基坑防御措施。
10、护坡每隔10米或折点位置设置沉降缝，缝宽2~4厘米，缝内沿坡内、坡外、坡顶三边填沥青麻筋或沥青木板等材料。
11、为保证护坡在施工过程中的自身稳定，当护坡强度达到设计强度的80%以上，方可进行坡背回填并夯实。

中道诚工程勘察设计有限公司
ZDC.ENGINEERING SURVEY AND DESIGN CO.,LTD.
成都高新区科园南路88号2栋7层704号
国家建筑工程甲级
证书编号：A151031421
电话 Tel. 028-62051856
传真 Fax. 028-62051856

审 定 Approved	龚 建	
注册师 Design Person Register	聂 明	
项目负责人 Design Person in Charge	聂 明	
审 核 Examiner	聂 明	
专业负责 Specialized Person in Charge	张晓斐	
设 计 Design	仲莉莎	
制 图 Drawing	仲莉莎	
校 对 Check	张 伦	

建设单位
平桂区公会镇人民政府

项目名称 Project name	平桂区田富村便民休闲步道建设项目		
子项名称 Additive name			
图名 Drawing Name	挡土护角施工图		
设计号 Project No.		设计版次 Edition No.	A
阶 段 Status	施工图	专 业 Professional	园林
日 期 Date	2026.08	图 号 Drawing No.	YL-10

敬告:
一、本图纸必须签署审定并加盖设计专用章方可作为实际施工之用。
二、本图之版权属中道诚工程勘察设计有限公司所有未经本公司书面授权不得转让第三方或以任何形式复制。
三、本图未取得施工图审查合格书之前不得用于施工，本图纸未取得规划许可及建设主管部门施工许可前不得用于施工。

SZ-13