铭扬工程设计集团有限公司

MING YANG ENGINEERING DESIGN GROUP CO.,LTD

门诊外科综合楼四楼中医系列科室改造项目

装饰施工图

建设单位：广西壮族自治区江滨医院

设计单位：铭扬工程设计集团有限公司

2026年06月

图　纸　目　录

序号	图　　号	图　　纸　　名　　称	规格	备　注
1	FM-01	封面	A2	
2	ML-01	图纸目录	A3	
3	SM-01	设计说明（一）	A2	
4	SM-02	设计说明（二）	A2	
5	SM-03	设计说明（三）	A2	
7	SM-04	设计说明（四）	A2	
8	CL-01	主要材料详细说明表	A2	
9	PM-01	原始结构图	A2	
10	PM-02	原始墙地装饰图	A2	
11	PM-03	墙体拆除图	A2	
12	PM-04	新建墙体尺寸图	A2	
13	PM-05	平面布置图	A2	
15	PM-06	天花布置图	A2	
16	PM-07	天花尺寸图	A2	
17	PM-08	灯具尺寸图	A2	
18	PM-09	地面铺贴图	A2	
19	PM-10	墙体拆除图	A2	
20	PM-11	立面索引图	A2	
21	LM-01	立面图一	A2+1/4	
22	LM-02	立面图二	A2+1/4	
23	LM-03	立面图三	A2+1/4	
27	LM-04	立面图四	A2	
28	LM-05	立面图五	A2	
29	DY-01	大样图一	A2	
30	DY-02	大样图二	A2	
31	DY-03	大样图三	A2	
32	DY-04	大样图四	A2	
33	DY-05	大样图五	A2	
34	DY-06	立面图六	A2	
35	DY-07	大样图七	A2	
36	DY-08	大样图八	A2	
37	DY-09	大样图九	A2	
38	DY-10	大样图十	A2	
39	DY-11	大样图十一	A2	
40	DY-12	大样图十二	A2	
41	DY-13	大样图十三	A2	
42	DY-14	大样图十四	A2	
43	DY-15	大样图十五	A2	
44	GT-01	柜图一	A2	
45	GT-02	柜图二	A2	
46	GT-03	柜图三	A2	
47	GT-04	柜图四	A2	

序号	图　　号	图　　纸　　名　　称	规格	备　注
48	GT-05	柜图五	A2	
49	GT-06	柜图六	A2	
50	GT-07	柜图七	A2	
51	GT-08	柜图八	A2	
52	GT-09	柜图九	A2	
53	MB-01	门表图一	A2	
54	MB-02	门表图二	A2	
55	MB-03	门表图三	A2	
56	MDT-01	门洞图一	A2	
57				
58				
59				
60				
61				
62				
63				
64				
65				
66				
67				
68				
69				
70				
71				
72				
73				
74				
75				
76				
77				
78				
79				
80				
81				
82				
83				
84				
85				
86				
87				
88				
89				

	实　名	签　名
项目负责人	段敬阳	
专业负责人	段敬阳	
设　计　人	王乾	

注册（执业）章

预留章

出图章

审图章

竣工章

本图未盖出图专用章无效

铭扬工程设计集团有限公司
MING YANG ENGINEERING DESIGN GROUP CO.,LTD

证书编号：A133A03249
资质类别及等级：建筑行业（建筑工程）甲级，风景园林工程设计专项甲级，市政行业（道路）专业乙级，水利专业乙级。

证书编号：A233020563
资质类别及等级：环境工程（水污染防治工程、污染修复工程、固体废弃物处理处置工程）专项乙级，电力行业（发电工程、送电工程、变电工程）专业乙级，市政行业乙级。

证书编号：B233020563
资质类别及等级：工程造价专业类（甲土工程（造价）、甲土工程（审计））乙级；工程造价专业类（甲土工程（物资管理和招标监理）、工程监理）乙级。

类　别	实　名	签　名
审　定	金明哲	
审　核	段敬阳	
校　对	裴全凯	
会　签		
建　筑		电　气
结　构		暖　通
给排水		其　他

建设单位	广西壮族自治区江滨医院		
工程名称	门诊外科综合楼四楼 中医系列科室改造项目		
子项名称			
图纸名称	图纸目录		
专　业	装饰	比　例	图见
工程编号		图　号	ML
设计阶段	施工图	时　间	2026.06

设 计 说 明 （一）

1、设计依据

1.1、建设单位提供的相关资料。

1.2、与建设单位签订的工程设计合同。

1.3、法律法规、政策依据、文件规定等。

1.3.1、《建筑工程设计文件编制深度规定》（2016年版）。

1.4、现行的国家规范、规程、标准、规定和当地有关法规、规定及条例

1.5、原建筑设计图纸

（1）《建筑设计防火规范(2018版）》（GB50016-2014）
（2）《建筑内部装修设计防火规范》（GB50222-2017）
（3）《建筑内部装修防火施工及验收规范》（GB50354—2005）
（4）《建筑材料及制品燃烧性能分级》（GB8624-2012）
（5）《民用建筑设计统一标准》（GB50352-2019）
（6）《建筑装饰装修工程质量验收标准》（GB50210-2018）
（7）《建筑电气工程施工质量验收规范》（GB50303-2015）
（8）《民用建筑工程室内环境污染控制标准》（GB 50325-2020）
（9）《建筑地面设计规范》（GB50037-2013）
（10）《建筑地面工程施工质量验收规范》（GB50209-2010）
（11）《建筑玻璃应用技术规程》（JGJ 113-2015）（备案号 J 2080-2015）
（12）《无障碍设计规范》（GB50763-2012）
（13）《标志用公共信息图形符号 第6部分： 医疗保健符号》(GB/T 10001.6-2006)
（14）《标志用公共信息图形符号 第9部分：无障碍设施符号》(GB/T 10001.9-2008)
（15）《国家建筑标准设计图集》 13J502-1～3 内装修
（16）《公共建筑吊顶工程技术规程》（JGJ345-2014）
（17）《混凝土结构后锚固技术规程》（JGJ145-2013）
（18）《建筑地面工程防滑技术规程》 （JGJ/T331-2014）
（19）《综合医院建筑设计规范》（GB51039-2014）
（20）《建筑防火通用规范》GB 55037-2022

2、工程概况

2.1、项目区域位置、建设地点：广西壮族自治区南宁市青秀区河堤路85号广西江滨医院;

2.2、项目总体情况：

2.2.1、项目建设单位：广西壮族自治区江滨医院

2.2.2、工程/子项名称：综合楼四层中医系列诊室改造项目

项目内容：四层中医系列诊室、辅助用房;设计面积：约770㎡

2.2.3、建筑性质、建筑规模及总体情况详见表2.2.3。

表2.2.3、单项工程特征表

1	建筑性质：医院建筑。	2	项目设计规模等级：一类高层公共建筑。
3	建筑高度：50.700m	4	建筑结构形式：框架结构
5	建筑层数：地上11层		

2.3、设计范围及设计深度

2.3.1、本单体工程设计范围为除合同约定应进行深化设计之外，合同约定和现行深度规定要求的本专业设计内容。

2.3.2、本项目设计范围包括：装饰、给排水、强弱电、通风空调。

2.4、设计的设计范围或分工说明

2.4.1、深化设计范围概述

楼层	设计面积	室内净高	设计区域功能
4F（中医科）	约770㎡	4.8m	中医系列诊室及相关辅助用房

2.4.2、本工程中的进行装修设计施工时，改变功能或增加墙体需经结构复核或加固，不可随意新增隔墙；不应变更外围护结构节能构造、外窗开启面积等；装修做法不应突破控制荷载和厚度，装饰装修不得遮挡消防设施，不应妨碍消防设施和疏散通道的正常使用，不应擅自变更建筑原有的消防措施；装修材料的燃烧性能等级、污染物限量等应符合现行有关规定；装修设计设计对房间墙体、楼面荷载及防排水区域的变更宜在主体结构施工前完成。

3、图纸图例

3.1、图中相对标高0.000为楼地面饰面完成标高。

3.2、本设计立面、大样图尺寸均为完成面尺寸，图中若有尺寸与现场实际尺寸有矛盾之处，可视现场情况经

3.3、本设计所注尺寸以毫米为单位，标高以米为单位。

3.4、本设计说明如与设计图纸有出入，应以本说明为准。如设计图纸交代不够详细，可以按本设计说明做适当调整，但是应由设计人员做修改或补充设计。施工现场对设计的变更或补充设计，均需有得到授权的设计师签字方为有效，必要时须得到业主和监理方的书面认可。

4、结构安全及防火要求

4.1、施工中不得随意敲打破坏原柱、梁、楼板，确保原结构状态，须改动之处需本建筑结构工程师认可。

4.2、室内装修材料燃烧性能等级

4.2.1室内装修材料燃烧性能参照《建筑内部装修设计防火规范》附录B确定。

4.2.2、房间地面、踢脚、墙裙、墙面、吊顶等材料及燃烧性能等级详见“建筑室内装修做法表”（一）~（三）及表4.2.2。

4.2.3、地上所有设在疏散走道、疏散用大厅的桌椅、护士站、挂号采用的家具等，其燃烧性能等级均不应低于B1级。其他固定家具、隔断及其他装修装饰材料燃烧性能等级严格执行《建筑内部装修设计防火规范》GB50222-2017的标准。

4.2.4、所有隐蔽木结构部分表面必须涂刷一级饰面型防火涂料。易燃物表面、室内装饰织物表面要进行阻燃处理。

4.2.5、建筑内部消火栓箱门不应被装饰物遮掩，消火栓箱门四周的装修材料颜色应与消火栓箱门的颜色有明显区别或在消火栓箱门表面设置发光标志。

表4.2.2、建筑内部各部位装修材料的燃烧性能等级,不应低于下表的规定：

装修材料燃烧性能等级（非汽车库部分）

顶棚	墙面	地面	隔断	固定家具	窗帘	帷幕	家具包布	其他装修装饰材料
A	A	B1	B1	B2	B1	B1	B1	H-0.350

其他部位交代不足之处具体以《建筑内部装修设计防火规范》GB 50222-2017规范规定为准。

5、材料要求

5.1、本项目所选用的建筑材料和装修材料必须符合设计及业主要求。

5.2、所有材料必须为品质优良、全新的一级正品。

5.3、所有材料尺寸长度应尽大，以减少驳口，若无可避免时，接缝要全部对齐。

5.4、如遇货源缺少之材料，代替品必须经建设单位和设计单位同意,并符合国家相关标准。

5.5、所有进场材料必须符合环保要求，应满足国家标准：《室内装饰材料有害物质限量标准》要求。

5.6、本项目的无窗房间的内部装修材料必须严格按照燃烧等级符合规范要求进行选择，应满足国家标准。

5.7、本工程所使用的砂、石、砖、砌块、水泥、混凝土、混凝土预制构件等无机非金属建筑主体材料的放射性限量，应符合规范《民用建筑工程室内环境污染控制规范（2013年版）》（GB 50325-2020）表3.1.1的规定。

无机非金属建筑主体材料的放射性限量

测定项目	技术要求
内照射指数IRn	≤1.0
外照射指数Iy	≤1.0

5.8、本工程所使用的无机非金属装修材料，包括石材、建筑卫生陶瓷、石膏板、吊顶材料等，进行分类时，其放射性限量应符合规范《民用建筑工程室内环境污染控制规范（2013年版）》（GB 50325-2020）表3.1.2的规定。

无机非金属装修材料放射性限量

测定项目	限量	
	A	B
内照射指数IRn	≤1.0	≤1.3
外照射指数Iy	≤1.3	≤1.9

5.9、室内装饰装修材料 内墙涂料中有害物质限量（GB 18582-2020）：

5.9.1.本规定及标准适用于室内装饰装修水性内墙涂料；

5.9.2.产品应符合下列表的技术要求；

溶剂型胶粘剂中有害物质限量值

项 目		限 量 值
挥发性有机化合物（VOC）/（g/l） ≤		200
游离甲醛/（g/kg） ≤		0.1
重金属/（mg/kg） ≤	可溶性铅≤	90
	可溶性铅≤	75
	可溶性铅≤	60
	可溶性铅≤	60

6、工艺要求

6.1、所有装饰完成面须干净完整统一，所有钉头要隐蔽，不同材料交接位要处理得干净利落，不得用灰或玻璃胶灌缝（防水或防震除外）。

6.2、充当隔墙的轻钢龙骨、木格栅空挡处塞隔音棉材料，以保证吸音、保温效果。

6.3、所有有上下水(卫生间)的地面、墙面须按国家规范做好防水措施，墙面防水层应做到1800mm。

6.4、施工时应进行现场量度,实际尺寸有误差应按实际尺寸进行适当调整。如误差过大请与设计师洽商解决。

	实 名	签 名
项目负责人	段敬阳	
专业负责人	段敬阳	
设 计 人	王乾	

注册（执业）章

预留章

出图章

审图章

竣工章

本图未盖出图专用章无效

铭扬工程设计集团有限公司
MING YANG ENGINEERING DESIGN GROUP CO.,LTD

证书编号：A133A03249
资质类别及等级：建筑行业（建筑工程）甲级；风景园林工程设计专项甲级；市政行业（给排水）专业乙级；水利行业乙级。
证书编号：A233020562
资质类别及等级：环境工程（水污染防治工程、污染修复工程、固体废物处理处置工程）专项乙级；电力行业（变电工程、送电工程、新能源发电）专业乙级；市政行业乙级。
证书编号：D233020562
资质类别及等级：工程勘察专业类(岩土工程(勘察))、岩土工程(设计))乙级；工程勘察专业类(岩土工程(物探测试检测监测))、工程测量)乙级；

类 别	实 名	签 名
审 定	金明哲	
审 核	段敬阳	
校 对	裴全凯	
会 签		
建 筑		电 气
结 构		暖 通
给排水		其 他

建设单位	广西壮族自治区江滨医院		
工程名称	门诊外科综合楼四楼 中医系列科室改造项目		
子项名称			
图纸名称	设计说明（一）		
专 业	装饰	比 例	图见
工程编号		图 号	SM-01
阶 段	施工图	时 间	2026.06

A2

设 计 说 明 （二）

7、吊顶工程

7.1、吊顶基底

7.1.1、吊顶所用龙骨、吊杆、连接件必须符合产品组合要求。安装位置、造型尺寸必须准确，龙骨构架排列整齐顺直，表面必须平整。

7.1.2、龙骨架构联接必须牢固，拼缝严密无松动，安全可靠。

7.1.3、个别特殊造型局部采用木结构基底，木结构必须按防火规范进行防火处理。达到B1级防火要求。

7.1.4、空调出风口、回风口的具体位置、尺寸及材料，由专业设计师根据布局和装饰设计要求调整、确认后定位

7.1.5吊顶用轻钢龙骨除本中已注明以外，均采用LL系列轻钢龙骨：承载龙骨LL-CS/60X27X1.2，覆面龙骨为60X27X0.6，采用8mm钢筋吊杆，承载龙骨间距900-1100mm，吊杆用膨胀螺栓固定于建筑顶棚，吊杆与膨胀螺栓焊接，膨胀螺栓必须做防腐处理； 也可采用膨胀螺栓吊杆直接固定在天花上。 覆面龙骨间距400。石膏板采用护面纸防水石膏板，专用螺钉固定，采用进口穿孔纸带，底层，表面处理嵌缝腻子。

7.2、吊顶面层

7.2.1、轻钢龙骨石膏板面层罩面板的材质、品种、规格、及吊顶造型的基层构造、固定方法、必须符合设计要求和国家现行有关标准规定。

7.2.2、吊顶石膏板采用防潮石膏板，燃性能应为A级.对于大面积采用石膏板平天花，应用错缝铺贴。

7.2.3、洞口处理设备口、灯具的位置必须按板块、图案、分格对称布局合理。开口边缘整齐，护口严密，

7.2.4、天花检修口的位置由各个设备专业协商提供具体位置（原则上尽量减少检修口的数量），由装饰施工方完成。检修口样式详见DT-01。

7.2.5、天花中的空调出风口和回风口安装做法以暖通专业施工图为准。

7.2.6、关于超高吊顶吊杆反向支撑处理详见DT-05/05，请参考《国家建筑标准设计图集》 12J502-2 内装修（室内吊顶） 反向支撑吊顶详图（页码：A31）。

8、墙面工程

8.1、墙体工程

8.1.1、墙体结构施工要保证墙体的稳定,常用砌块墙如加气混凝土砌块墙、轻质砖砌块墙等，应注意以下问题：

①墙长大于5m，或大型门窗洞口两边应同梁或楼板拉结或加构造柱；

②墙高大于4m时，应在墙高的中部加设圈梁或钢筋混凝土配筋带；

③墙与柱子交接处应设拉结钢筋网片，沿高度每0.6m设6钢筋网片，伸入墙内不小于700mm～1000mm。后置拉结筋的锚固长度不小于60mm。

8.1.2、高湿度房间(如卫浴间、厨房)的墙应做墙面防水层，在墙身找平层表面做高分子益胶泥聚合物水泥基防水材料防水涂层,厚度为2～3mm,刷1800mm高;或用掺有有机硅防水剂的防水砂浆做墙面找平层，厚度为15～20mm。

8.1.3、成品隔断天地固定结构以产品厂家结构方式为准，安装时不得破坏建筑板梁结构。

8.1.4、轻钢龙骨硅酸钙板（无石棉硅酸钙板）隔墙从楼地面至天花完成面上150mm，内置75厚吸音岩棉，轻钢龙骨墙体耐火极限为3.0h,详见DY-02。

8.1.5、陶瓷墙砖的施工工艺:请参考《国家建筑标准设计图集》 13J502-1（替代03J502-1）内装修（墙面装修）陶瓷墙面砖做法（页码：E06～07）。陶瓷墙砖的粘贴：选择配套的胶粘剂是能否粘牢的关键，选择胶粘剂的依据是看瓷砖的吸水率，吸水率E≥5%时．可选用水泥基胶粘剂；吸水率0.2%<E<5%时，可选用膏状乳液胶粘剂；吸水率E<0．2%（如玻化砖）时，可选用反应型树脂胶粘剂：还有其他专用胶粘剂根据产品而选择，与厂家配合做墙面拉伸试验．而胶粘剂不必饱满无空鼓，只要粘贴牢固即可．施工中如发现有粘贴不密实的陶瓷墙砖，必须及时掘加胶粘剂重贴,以免产生空鼓。

8.2、油漆墙面做法详见本说明：“10、涂饰工程”。

8.2.1、以块材为饰面的基底，必须坚实干净，粘贴用料、干挂配件必须符合施工规范和设计要求。

8.2.2、饰面块的品种、级别、规格、形状、平整度、几何尺寸、光洁度、颜色和图案必须符合设计要求。

8.2.3、面层与基层镶贴牢固，粘接强度必须符合国家现行有关标准规定，以水泥为主要粘接材料时严禁空鼓，不得有歪斜及缺棱掉角和裂缝等缺陷。

8.2.4、饰面板接缝填嵌密实宽窄一致，纵横向无明显错台错位。

8.3、防火板工艺：

8.3.1、防火板为饰面板，需要夹板或无石棉硅酸钙板作为基层，胶粘处理。

8.3.2、尺寸规格：1220X2440X1.0、1220X3050X1.0（部分厂家有0.7-0.8厚，1220X3050）

8.3.3、施工工艺：

①如有包圆弧面，直径小于800mm需要定制0.7-0.8厚度；

②上胶前要检查：好基层要规范平整度、收钉头、补板缝、清洁等需全面合格；

③试拼：切好防火板试拼和按图纸要求留缝要合适，注意横纹与竖纹板板运用，不能错用；

④上胶：基层板面与防火板背面均需上要用专胶水刮板上胶水，凉胶干透后边贴边用不伤防火板的推板来回推压至密实。

9、楼地面工程

9.1、地面砖

9.1.1、如果基层表面的高度达不到铺装表面材质的要求，应视高差的实际情况用陶粒混凝土或水泥砂浆找平至铺装表面材质要求的高度。

9.1.2、所用地面砖的品种、规格、等级、形状、光洁度、颜色和图案必须符合设计要求。

9.1.3、面层与基层必须结合牢固，无空鼓。

9.1.4、防滑地砖表面的质量应是板块齐靠严密，无错缝、表面平整洁净、图案清晰、周边顺直。

9.1.5、卫生间地面与墙面采用同一规格或成倍数的模数尺寸的块材，必须对齐缝线,建议采用离缝施工法。

9.1.6、地砖的施工工艺:请参考 《国家建筑标准设计图集》13J502-3(替代03J502-3）内装修（楼（地）面装修）地砖部份；为饰面块材的粘结材料。

9.2、地胶板自流平系列（楼）地面的施工工艺:请参考 《国家建筑标准设计图集》 13J502-3(替代03J502-3）内装修（楼（地）面装修）弹性地材、自流平部份；

9.3、PVC地胶板材料建议：PVC同质透心无方向碎花纹地板；T级耐磨；厚度2.0mm；无甲醛、DOP等有害物质排放。

9.4、图纸所显示的水泥砂浆找平以20mm为参考，超过规范部分，施工方需以业主协商处理。

9.5、地胶板铺贴完成并清洁干净需打蜡处理。

9.6本项目各个不同区域所使用的地面材料防滑等级应满足规范《建筑地面工程防滑技术规程 JGJ/T331-2014》中表3.0.3-1、表3.0.3-2 、表4.2.1 、表4.2.2 的规定；

室外及室内潮湿地面湿态防滑值

防滑等级	防滑安全程度	防滑值BPN
Aw	高	BPN≥80
Bw	中高	60≤BPN＜80
Cw	中	45≤BPN＜60
Dw	低	BPN＜45

室内干态地面静摩擦系数

防滑等级	防滑安全程度	静摩擦系数COF
Ad	高	COF≥0.70
Bd	中高	0.60≤COF＜0.70
Cd	中	0.50≤COF＜0.60
Dd	低	COF＜0.50

室外及室内潮湿地面工程防滑性能要求

工程部位	防滑等级
坡道、无障碍步道等；楼梯踏步；公交、地铁站台等	Aw
建筑出口平台；人行道、步行街、室外广场、停车场等	Bw
人行道支干道、小区道路、绿地道路及室内潮湿地面（超市肉食部、菜市场、餐饮操作间、潮湿生产车间等）	Cw
室外普通地面	Dw

室内干态地面工程防滑性能要求

工程部位	防滑等级
站台、踏步及防滑坡道等	Ad
室内游泳池、厕浴室、建筑出入口等	Bd
大厅、候梯厅、走廊、通道、生产车间、电梯廊、门厅、室内平面防滑地面等（含工业商业建筑）	Cd
室内普通地面	Dd

10、涂饰工程

10.1、墙面基底

10.1.1、基底工程必须表面平整、立面垂直、接缝顺平、边角方正、尺寸准确。

10.1.2、钢、木龙骨线槽安装位置必须正确，连接牢固，安全可靠，不得弯曲，变形，木件无劈裂，符合安全使用要求。

10.1.3、以涂料、裱糊为饰面的，以抹灰面为基底的质量要求：抹灰面达到高级抹灰饰面标准。灰表面色泽一致，当使用遮盖力不强的面料时，抹灰面应为纯白色。

10.1.4、以涂料、裱糊为饰面的，以胶合板和纸面无石棉硅酸钙板为基底的应用耐水板面、表面干净、光滑，割面整齐、接缝严密，接缝的阳角处采用专用封边胶带，无挂胶、无外钉帽，与骨架紧贴牢固。裱糊、涂料工程要求基底含水率应符合下列规定：混凝土面、抹灰面不大于8%，木质板面不大于12%,在混凝土和水泥砂浆基层上刮腻子前,应刷抗碱封闭底漆。

10.2、涂料饰面

10.2.1、喷涂或手刷的涂料、油漆厚度应均匀，颜色一致，喷点、喷花的突出点要手感适宜，不掉粒。喷涂接茬应留在分割缝处，且无明显色差，无分割缝时接茬不得有搭接痕迹，喷涂表面清洁无污染。

10.3、油漆工程

10.3.1、工作范围提供劳力、材料和其他供应，进行图样和设计图中所规定的全部工作。

10.3.2、材料和工作品质各种油漆的施工，需按国家规定施工。

10.3.3、油漆工程应在地面工程、水电安装工程完工后进行。施工时环境温度要求不低于5° C，相对湿度不大于75%。

10.3.4、油漆涂刷时，基层表面应充分干燥，木基层含水率应控制在12%，抹灰表面不大于8%，每遍油漆施工时，待前一遍油漆干燥后进行，涂刷最后一遍油漆时，不得随意加入催化剂。

10.3.5、木基层涂刷油漆时，应横平竖直，均匀一致。涂刷清漆时，在操作中注意色调均匀，拼色相互一致，棕眼刮平，清楚，表面不得显露疤痕。不允许有漏刷、脱皮、斑迹、裹棱、流坠、皱皮现象；表 面光亮柔和，光滑无挡手感，颜色一致，无刷纹。

	实 名	签 名
项目负责人	段敬阳	
专业负责人	段敬阳	
设 计 人	王乾	

注册（执业）章

预留章

出图章

审图章

竣工章

本图未盖出图专用章无效

铭扬工程设计集团有限公司
MING YANG ENGINEERING DESIGN GROUP CO.,LTD

证书编号：A133A02049 资质类别及等级：建筑行业（建筑工程）甲级；风景园林工程设计专项甲级；市政行业（给排）专业乙级；水利行业乙级

证书编号：A233020662 资质类别及等级：环境工程（水污染防治工程、污染修复工程、固体废弃物处理工程）专项乙级；电力行业（变电工程、送电工程、新能源发电）专业乙级;市政行业乙级。

证书编号：B233020662 资质类别及等级：工程勘察专业类（岩土工程（勘察））、岩土工程(设计)乙级；工程勘察专业类（岩土工程(物探测试检测监测)、工程测量）乙级；

类 别	实 名	签 名
审 定	金明哲	
审 核	段敬阳	
校 对	裴全凯	
会 签		
建 筑	电 气	
结 构	暖 通	
给排水	其 他	

建设单位	广西壮族自治区江滨医院
工程名称	门诊外科综合楼四楼 中医系列科室改造项目
子项名称	
图纸名称	设计说明（二）

专 业	装饰	比 例	图见
工程编号		图 号	SM-02
阶 段	施工图	时 间	2026.06

设 计 说 明 （三）

11、防水设计

11.1、楼地面防水层设计：

11.1.1、防水处理：通用型防水浆料是一种聚合物改性水泥基防水材料，双组份浆料， K11粉料由优质的水泥细砂及独特的非常活跃的高分子聚合物所组成，K11添加剂是羧基苯乙稀合成橡胶所组成的溶液，粉料与添加剂按一定比例混合以后，能够渗透到底材内部形成的结晶体，阻遏从各个方向来的水通过。

11.2、施工工艺：

11.2.1、使用毛刷、滚筒或浆机将混合浆料均匀涂喷于潮湿的底材，仔细检查有无任何瑕疵。

11.2.2、一般均需涂二层以上.第一层涂后可以1-2小时左右进行第二层,当第一层仍未完全干透,但手触不会脱落,此时二层之间将有最好的结合.如果第一层已经完全干透后才进行第二层,完成前喷洒少量清水。

11.2.3、单遍涂刷厚度不得超过2mm,以利于养护固化。

11.2.4、当进行第二层时,其毛刷的走向应与第一层成90度角,以达到最好的覆盖。

11.2.5、施工完毕后,24小时之内禁止踩踏,全部防水层完全干固后进行下一道工序。

11.2.6、含有石灰之水泥不可直接覆盖在K11浆料层之上,必须先涂上德高四合一柔韧底油，添加剂以增强粘结力。

11.2.7、禁止在5摄氏度以下的环境中使用。

11.2.8、避免高温、干燥环境下施工。

11.3、其它：

11.3.1、多水房间地面宜做1%左右的坡度坡向地漏。

11.3.2、卫生间基坑采用陶粒混凝土回填，再浇40mm厚C25混凝土垫层。

11.3.3、陶粒混凝土强度等级需结合现场实际情况参考《JGJ/T12-2019 轻骨料混凝土应用技术标准》标准选择适宜的强度等级的陶粒混凝土。

陶粒技术要求

项目	技术要求	项目	技术要求
散密度/筒压强度/MPa	200-700 0.2-5.0	Ih 吸水率/% 空隙率/%	8-30 13-40

陶粒混凝土常用配合比

混凝土强度等级	水泥强度等级	配合比（质量）水泥：砂：陶粒	水灰比	每平方米混凝土原材料用量/KG			
				水泥	砂	陶粒	有效水
C10	32.5	1:3:3	0.67	230	690	690	155
C15	32.5	1:2.4:2.4	0.55	280	680	680	155
C20	32.5	1:2.33:2.33	0.49	305	680	680	150
C25 √	32.5	1:2.03:2.03	0.45	330	680	670	150
C25 √	42.5	1:2.52:2.52	0.56	270	670	680	150
C25	42.5	1:2.26:2.26	0.5	300	680	680	150
C30	42.5	1:2.09:2.09	0.47	320	670	670	150

本工程卫生间 回填坑和抬高区域采用 （√）

12、门窗及细木工程：

12.1、门窗：

12.1.1、所有门的做法详见门表图。

12.1.2、磁性门吸应采用有弹性橡胶表面。

12.1.3、门窗安装确保牢固性。所有空心木门横向龙骨及横向收边木条钻孔∅8,3个。铝合金门框带密封胶条。

12.1.4、防火门设置、做法、数量以建筑专业图纸为准，应与装修配合。

12.1.5、门表图纸中门套做法详图仅表示轮廓尺寸关系，门套结构组成以厂家成品门套详图做法为准。

12.1.6、成品门的尺寸必须以厂家现场度量尺寸为准。

12.1.7、除地弹簧门外，门高2.2米以内须安装3个合叶，门高超过2.2m的须安装4个合叶。

12.1.8、电解钢板门套/窗套工艺：温加热至800度成形,结合设计图纸尺寸、厚度规格切板后折弯成型→焊接→整体半成口门套表面处理、打磨、补灰→正负极静电2~3遍喷锤面塑粉至饱和→高温加热至800度成形。

12.2、工艺要求:

12.2.1、木门窗：

①门窗框、扇安装位置、开启方向、使用功能必须符合设计要求。

②门窗框必须安装牢固、隔音、防火、密封做法正确，符合设计要求和施工规范的规定。

③门窗扇安装应裁口顺直，刨面平整，光滑、无锤印、开关灵活、严密、无回弹、翘弯和变形。

④门窗五金安装牢固，位置适宜，边缘整齐。小五金件齐全，规格符合要求，插销关启灵活。
⑤门窗披水、盖口条、压缝条、密封条的安装应尺寸一致，与门窗结合牢固。木盖口条，压缝条割向正确，拼缝严密、顺直。与清水木门窗表面颜色一致。无弯曲变形，装饰线刻纹清晰、顺直，棱角凹凸层次分明，出墙尺寸基本一致。

⑥所有卫生间门无进风百叶，下端距门槛石完成面15mm，其他装饰门为5mm,防火门须按防火规范达到密闭要求。

12.2.2、细木制品：

①细木制品表面质量应颜色一致，表面平整、光滑、无开裂、无污迹、不露钉帽、无锤印、线角直顺。

②细木制品板面拼接在龙骨上，纹理通顺、表面平整、严密、无缝隙、装饰线接头，拼接处凹凸棱。

③细木制品与顶棚、墙体、踢脚等交接处质量应交接、嵌合严密无缝隙，交接线顺直。

12.2.3、木工：

①工作范围包括本规范所规定的及有关图样所指明的,其中含工料费及运输费并包括供应和安装。A 五金。B 底漆,防腐剂,磨光。
②实木必须是自然生长，没有虫蛀,松散，腐节及其它缺点的木材。经过烘干或自然干燥才能使用,以确保含水率符合一定要求。锯成方条形后，保证不会有翘曲,爆裂及其它因处理不当而引起的损坏。夹板及面板应采用国产或进口的知名品牌。

③所有木材均做防潮、防虫、防腐处理，严禁采用沥青、煤焦油类防腐、防潮处理剂。

④所有木材用于有可能接触火灾或邻近可能发生火灾危险的地方,均要涂上三层符合国家标准的防火漆。

12.2.4、制造工艺：

①所有装饰的木材都要经过锯放,钻或其他机加工工序,做成规定规格尺寸和形状。木材微小尺寸的地方,每个装饰表面需允许留3mm作加工用,所有尺寸必须在工地上核实,如图样或规格与实际有任何偏差,应立即通知设计方。

②完工时所有表面都应该在适当面上做保护措施。（除特别说明外）

③表面饰面处理须符合规范标准及设计要求。

④相连木板在形式、颜色或纹理上要相配合,表面终饰按照设计图纸或样板指定完成。所有木工制品接合和安装时,收缩度应保证不会降低其强度和影响装饰品外观,不会引起相邻材料和结构的破坏。

⑤要保持所有木工制品和安装的骨架(无论是砖石结构还是框架结构)之间的连接处要留有一定的容限,以便发生任何不规则沉陷或其他移动时,能适当的调整。

⑥施工单位要供应所有金属板、螺丝、铁钉和其他室内设计要求的或者木工工作时所需的装配件木工。制品须严格按照图样说明建造,在没有特别指示的接合地方,则应按国家标准施工。胶水接合法适用于不必预防收缩、移位及需要紧密接合的地方,所有胶水接合要用启口或其他加固的方法。所有铁钉等固定须加上油灰,胶合表面接触的地方用胶水接合,接触表面必须用锯或刨进行终饰。所有工具的刀刃必须尖利,应避免磨擦抛光夹板的表面。需要用胶水接合的地方,必须用砂纸或玻璃砂纸轻轻磨光，不允许砂纸或玻璃纸粘住和引起"磨擦"。工程中有许多需要用胶水接合的地方都使用同样的程序,有待接合的表面必须保持清洁。胶合地方必须给予足够压力以保持粘牢,且胶水凝固的条件应按照胶水制造商的说明而进行。湿度在20%以上或可能受到真菌侵蚀的地方可使用树脂类型的粘胶剂。

12.3、工艺说明：

12.3.1、设计中15厘（含15厘）以上厚度基层木板采用大芯板，15厘以下厚度基层板（除图中特别注明）国际标准产品，含水率在12%以内，基层板底面及木龙骨作防蛀，防火处理。

12.3.2、施工时应进行现场量度,尺寸有误差应按实际尺寸进行适当调整,如误差过大请与设计师洽商解决。

12.3.3、根据本设计天花高度,如空调、水、电管线与本设计有矛盾,请按本设计调整设备管线标高,如矛盾较大时，须与设计师协商解决。

12.3.4、所有装饰材料如墙地砖、木材及玻璃、布料之色调花样由设计单位提供样板,由业主认可后封板,对板施工。

12.3.5、所有成品或定做装饰灯具需符合本设计意图。感应器、监控设备、消防设备等依现场实际情况定 位,请与设计师洽商解决。

12.3.6、所有装饰构件应安装牢固,就位准确,经久耐用。

12.3.7、凡采用的粘结剂应选用着力牢固,经久耐用,且对装饰材料无污染为宜。

12.3.8、室内装饰施工方应与水、电、空调等专业紧密配合。

13、玻璃装配

13.1、本项目采用的玻璃应满足规范《建筑玻璃应用技术规程（JGJ 113-2015）》 中的7.2条规定;

安全玻璃最大许用面积

玻璃种类	公称厚度（ mm ）	最大许用面积（ m^2 ）
钢化玻璃	4	2.0
	5	2.0
	6	3.0
	8	4.0
	10	5.0
	12	6.0
夹层玻璃	6.38 6.76 7.52	3.0
	8.38 8.76 9.52	5.0
	10.38 10.76 11.52	7.0
	12.38 12.76 13.52	8.0

有框平板玻璃、超白浮法玻璃和真空玻璃的最大许用面积

玻璃种类	公称厚度（ mm ）	最大许用面积（ m^2 ）
平板玻璃 超白浮法玻璃 真空玻璃	3	0.1
	4	0.3
	5	0.5
	6	0.9
	8	1.8
	10	2.7
	12	4.5

13.2、镜子应选用质量好不变形的品种，所有镜子的样板在安装切割前应送交室内设计师同意,固定镜只用大量双面贴棉,不用玻璃胶，清玻璃必须完全清晰通透,若有驳口,位置需经设计师同意。

13.3、安装玻璃一般按国家施工守则,准确地把玻璃切割成为适当的尺寸,尺寸容许边与框之间有正确容限。安装槽要清洁,没有任何灰尘及其他影响安装质量的有害物质，所有螺丝或其他固定设备都不能在槽中凸出来,所有框架的调整在安装玻璃之前进行,密封胶在完工时要清洁、平滑无尖锐边角。

13.4、交付使用前,玻璃上的污渍用刀片轻轻刮去,用玻璃清洁水抹净,如有任何损坏,须交付使用前修补完成。

13.5、施工单位严格按照制造商的说明安装强化玻璃,并且在开始工作前与结构工程师协商。

14、五金器具

14.1、主要的五金器具应选用不锈钢或多层镀镍,必须防止生锈和玷染,严格遵照说明书上所要求的规格,任何偏差都必须取得室内设计师书面同意。施工单位在实际装配之前必须向室内设计师提供所有五金器具样板，取得设计师书面同意后方可施工。

14.2、在完成工作后，所有五金器具都应擦油、清洗、磨光，所有钥匙必须清楚地贴上标签。施工单位负责安装所有毛巾架、衣服钩、卫生纸托架等固定五金器具。

14.3、所有安装要用适当的材料,按照制造商的说明选用,所有沉头螺丝都要用油灰填塞并染色,上油漆,使其周围物料垫料相同,外露螺丝帽和五金器具要用橡胶或塑料垫圈，以防磨损任何表面

15、图纸部分说明

15.1、平面、立面图部份：现场平面图、新建墙体尺寸定位图、平面布置图、地面材料布置图、立面索引图、家具索引图、 天花布置图、灯具尺寸定位图、各空间立面图;

15.2、节点大样图、门表部分：所有地面、墙面、柱、栏杆、楼梯、天花、构件、柜台等大样图详图,门表大样图详图。

15.3、图纸索引：

15.3.1、本设计图中标注尺寸单位为毫米，标高单位为米；图中标高标注：只标楼层的相对标高。2.800为某一空间天花高度。

15.3.2、所有分区部分平面及立面索引图和放大平面图中引出立面图，对称及相同空间可参照使用，图中未能一一索引，如有疑问，应及时与设计单位沟通。

	实 名	签 名
项目负责人	段敬阳	
专业负责人	段敬阳	
设 计 人	王乾	

注册（执业）章

预留章

出图章

审图章

竣工章

本图未盖出图专用章无效

铭扬工程设计集团有限公司
MING YANG ENGINEERING DESIGN GROUP CO.,LTD

证书编号：A133A00249 资质类别及等级：建筑行业（建筑工程）甲级；风景园林工程设计专项甲级；公路行业（住宅）专业乙级；市政行业乙级。
证书编号：A233020662 资质类别及等级：电力行业（电力装饰承包工程、机电安装工程、消防设施工程）专项乙级；电力行业（变电工程、送电工程、新能源发电）专业乙级；市政行业乙级。
证书编号：B233020662 资质类别及等级：工程勘察专业类（岩土工程（物探测试检测监测））、工程勘察乙级；工程勘察专业类（岩土工程（物理探明勘察））、工程勘察乙级；

类 别	实 名	签 名
审 定	金明哲	
审 核	段敬阳	
校 对	裴全凯	
会 签		
建 筑		电 气
结 构		暖 通
给排水		其 他

建设单位	广西壮族自治区江滨医院
工程名称	门诊外科综合楼四楼 中医系列科室改造项目
子项名称	
图纸名称	设计说明（三）

专 业	装饰	比 例	图见
工程编号		图 号	SM-03
阶 段	施工图	时 间	2026.06

设 计 说 明 （四）

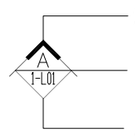

15.3.3、立面图主要表现：立面的造型及材料名称、尺寸。（施工时必须以各专业系统的正式施工图为准，并配合放线、定位）

15.3.4、 节点、大样图主要表现：各种构造构件做法，材料规格、尺寸、以及与结构连接做法。

15.3.5、 门表及明细表主要表现：图中各种门做法及配件、颜色。

15.4、门型及代号说明：

15.4.1、本图集的门分为防火板饰面平开门、推拉门；平开门是符合设计便用及规范要求的平开门，能从任何一侧手动开启及关闭；推拉门是运用吊式轨道平衡滑动原理，牢固吊起门扇左右滑动。

15.4.2、门的代号：

平开门：M+门编号

双开门：M+门编号

平开门加百叶：M+门编号+WC

加视窗平开门：M+门编号+C

推拉门：PYM+门编号

加视窗玻璃推拉门：PYM+门编号+C

铝合金隔墙系统玻璃门:LHJM+门编号

吊轨门:JGP+门编号

电动平移门:JGPYM+门编号

平开防护门:QM+门编号

电动平移防护门:PQM+门编号

平开屏蔽门:PBM+门编号

电动平移屏蔽门:DDPBM+门编号

15.4.3、门的索引方法图例：

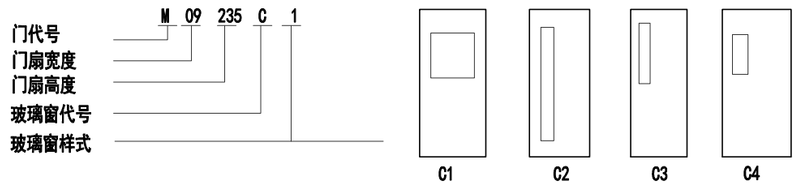

16、其它说明

15.1、为确保设计效果，设计中不可随意改动主要设计图纸及重要部位的做法要求，若确需变动，须征得建设方和方案设计方的同意。

15.2、由于本装饰工程为大型装修工程，施工中应严格遵守国家相应消防、防火规范，确保本工程的使用安全。

15.3、电气设计、给排水设计、通风设计等各专业设计说明见各专业说明。

15.4、图中未尽作法及本说明未提及之处按本说明“五、设计依据”的规范标准进行施工。

15.5、本图所用单位除标高为以米外,其余未注明单位均以毫米计。

15.6、本项目所有防火门、消火栓箱均沿用建筑设计专业。

主要洁具详细说明表

编号	名称	位置	图例	备注
SW-01	普通龙头及洗手盆（台下盆）	卫生间		详见GT-04/02
SW-02	感应龙头及洗手盆（台下盆）	护士站等		详见GT-04/02
SW-03	感应龙头及成品挂式洗手盆	控制室、医生办等		详见DY-09/02
SW-04	普通龙头及成品挂式洗手盆	污洗间		详见DY-09/02
SW-05	蹲便器	卫生间		带存水弯
SW-06	纸巾盒	卫生间		距地500mm安装
SW-08	地漏	卫生间、污洗间		安装详见DY-10/01,具体位置详见安装类图纸

材料表设计说明

注：1、以上材料未明之处，请施工单位与设计单位协调；

2、施工单位必须严格遵守材料各项技术参数；

3、未经设计单位批准，承包单位不得任意更改材料的技术参数；

4、上述材料如有更改，另行提供文件确认。

特别注明：1、材料的燃烧性能等级参见：国家标准《建筑材料及制品燃烧性能分级》（GB8624-2012）

2、A级：不燃性建筑材料　B1级：难燃性建筑材料　B2级：可燃性建筑材料　B3级：易燃性建筑材料

3、本项目所使用的夹板均为阻燃型夹板，木龙骨均油防火防腐涂料。

	实　名	签　名
项目负责人	段敬阳	
专业负责人	段敬阳	
设　计　人	王乾	

注册（执业）章

预留章

出图章

审图章

竣工章

本图未盖出图专用章无效

铭扬工程设计集团有限公司
MING YANG ENGINEERING DESIGN GROUP CO.,LTD

证书编号：A133A032349
资质类别及等级：建筑行业（建筑工程）甲级，风景园林工程设计专项甲级；住宿行业（住宿）专业乙级；金属行业乙级。
证书编号：A233020562
资质类别及等级：环境工程（水污染防治工程、污染修复工程、固体废弃物处理处置工程）专项乙级；电力行业（变电工程、送电工程、新能源工程）专业乙级；市政行业乙级。
证书编号：B233020562
资质类别及等级：工程勘察专业类（岩土工程（勘察）、岩土工程（设计））乙级；工程勘察专业类（岩土工程（物探测试检测监测））、工程测量）乙级。

类　别	实　名	签　名
审　定	金明哲	
审　核	段敬阳	
校　对	裴全凯	
会　签		
建　筑	电　气	
结　构	暖　通	
给排水	其　他	

建设单位	广西壮族自治区江滨医院		
工程名称	门诊外科综合楼四楼 中医系列科室改造项目		
子项名称			
图纸名称	设计说明（四）		
专　业	装饰	比　例	图见
工程编号		图　号	SM-04
阶　段	施工图	时　间	2026.06

主 要 材 料 详 细 说 明 表

序号	名　称	燃烧性能等级	编　号	颜　　色	规 格 （型号）	参考品牌/产地	使 用 位 置	备注
一	天花材料							
1	无机涂料饰面	A	PT-01	米白色			公共区域、过道、机房等房间天花	1、刮两遍防水防霉腻子，砂纸打磨，涂“两底两面”涂料 2、超耐洗亚光漆 3、必须采用燃烧性能等级A涂料
2	医用抗菌铝扣板	A	LB-01	白色	600*600*0.8mm		部分房间	面层米白色预辊涂料
3	医用抗菌铝扣板	A	LB-02	白色	300*300*0.8mm		卫生间	面层米白色预辊涂料
4	定制医用抗菌铝单板（暗骨、直边）	A	LB-03	仿竹编转印	1.5mm厚，长度定制		接待大厅、通道	
5	定制医用抗菌铝单板（暗骨、直边）	A	LB-04	木纹转印	1.5mm厚，长度定制		接待大厅、通道	
二	地面材料							
1	同质透心地胶板	B1	PF-01	（业主选定）	卷材（2.0mm厚）		通道、普通房间、公共区域等地面	
2	同质透心地胶板	B1	PF-02	（业主选定）	卷材（2.0mm厚）		过道波导线	
3	亚光砖	A	GT-01	白色	300X300X10mm		卫生间、污物间地面	防滑等级达到2级，满足老人、儿童、残疾人等活动较多的室内场所的地面防滑的要求。
4	石材	A	ST-01		厚度：20mm		门槛石、窗台石、基座	花岗岩
三	墙面材质							
1	无机涂料饰面	A	PT-01	米白色			房间墙面	1、刮两遍防水防霉腻子，砂纸打磨，涂“两底两面”涂料 2、超耐洗亚光漆　3、丝光拉毛处理（墙面） 4、当房间为无窗密闭房间时，必须采用耐火A级的无机涂料
2	亚光砖	A	GT-02	白色	300X600X10mm		卫生间、污物间等墙面	瓷砖铺贴高度3000mm
3	高分子树脂抗撞板饰面	A	NP-01	木纹	1220X3000X9.0mm		通道、接待大厅	
4	高分子树脂抗撞板饰面	A	NP-02	定制儿童款	1220X3000X9.0mm		儿童推拿房	
5	高分子树脂抗撞板饰面	A	NP-03	木纹	1220X3000X9.0mm		通道、接待大厅	
6	台面人造石	A		白色	厚度：12mm		服务台、矮柜、配药柜	
7	防火板饰面	B1	FB-01	木纹	1220X3000X1.0mm		柜体、造型等	
8	防火板饰面	B1	FB-02	白色	1220X3000X1.0mm		柜体等	
9	防火板饰面	B1	FB-03	定制	1220X3000X1.0mm		展示架定制花纹	
10	防火板饰面	B1	FB-04	黑色	1220X3000X1.0mm			
11	拉丝不锈钢	A	MT-01	黑色	1.2mm厚		踢脚线	
12	铝合金	A	MT-02	木纹转印	1.2~1.8mm厚		造型屏风	
序号	名　称	燃烧性能等级	编　号	颜　　色	规 格 （型号）	参考品牌/产地	使 用 位 置	备注
四	其他材料							
1	石膏板吊顶系统	A			主龙骨：CS60x27 厚度1.2mm 次龙骨：C60X27　厚度0.6mm 吊筋：Φ8螺纹吊筋 其他吊顶配件检验标准应符合建筑用轻钢龙骨GB/T-11981-89, GB/T-11981-2001		天花吊顶造型基层系统	
2	石膏板（耐水型）	A			1220x2440x9.5mm		天花腻子涂料的基层板	相关参数详见施工设计说明一的第十一条第二、第三点局部弧形天花窗帘盒用1220x2440x8.0mm
3	无石棉硅酸钙板	A			1220x2440x10mm		轻钢龙骨隔墙墙面腻子涂料基层板	注：硅酸钙板需选用无石棉产品
4	防水基层材质	A					防水区域地面、墙面砖基层	
5	钢门套	A			按图纸要求定制			
6	洁具	A						
7	粘贴剂	B1						
五	灯具类							

	实　名	签　名
项目负责人	段敬阳	
专业负责人	段敬阳	
设　计　人	王乾	

注册（执业）章

预留章

出图章

审图章

竣工章

本图未盖出图专用章无效

铭扬工程设计集团有限公司
MING YANG ENGINEERING DESIGN GROUP CO.,LTD

证书编号：A133A002049
资质类别及等级：建筑行业（建筑工程）甲级；风景园林工程设计专项甲级；市政行业（给排）专业乙级；水利行业乙级。
证书编号：A232020062
资质类别及等级：环境工程（水污染防治工程、污染修复工程、固体废弃物处理处置工程）专项乙级。
电力行业（变电工程、送电工程、新能源发电）专业乙级;供货行业乙级。
证书编号：B232020062
资质类别及等级：工程勘察综合类(岩土工程(勘察)、岩土工程(设计))乙级。
工程勘察综合类(岩土工程(物探测试检测监测)、工程测量)乙级。

类　别	实　名	签　名
审　定	金明哲	
审　核	段敬阳	
校　对	裴全凯	
会　签		
建　筑	电　气	
结　构	暖　通	
给排水	其　他	

建设单位	广西壮族自治区江滨医院
工程名称	门诊外科综合楼四楼 中医系列科室改造项目
子项名称	
图纸名称	主要材料详细说明表

专　业	装饰	比　例	图见
工程编号		图　号	CL-01
阶　段	施工图	时　间	2026.06

A2

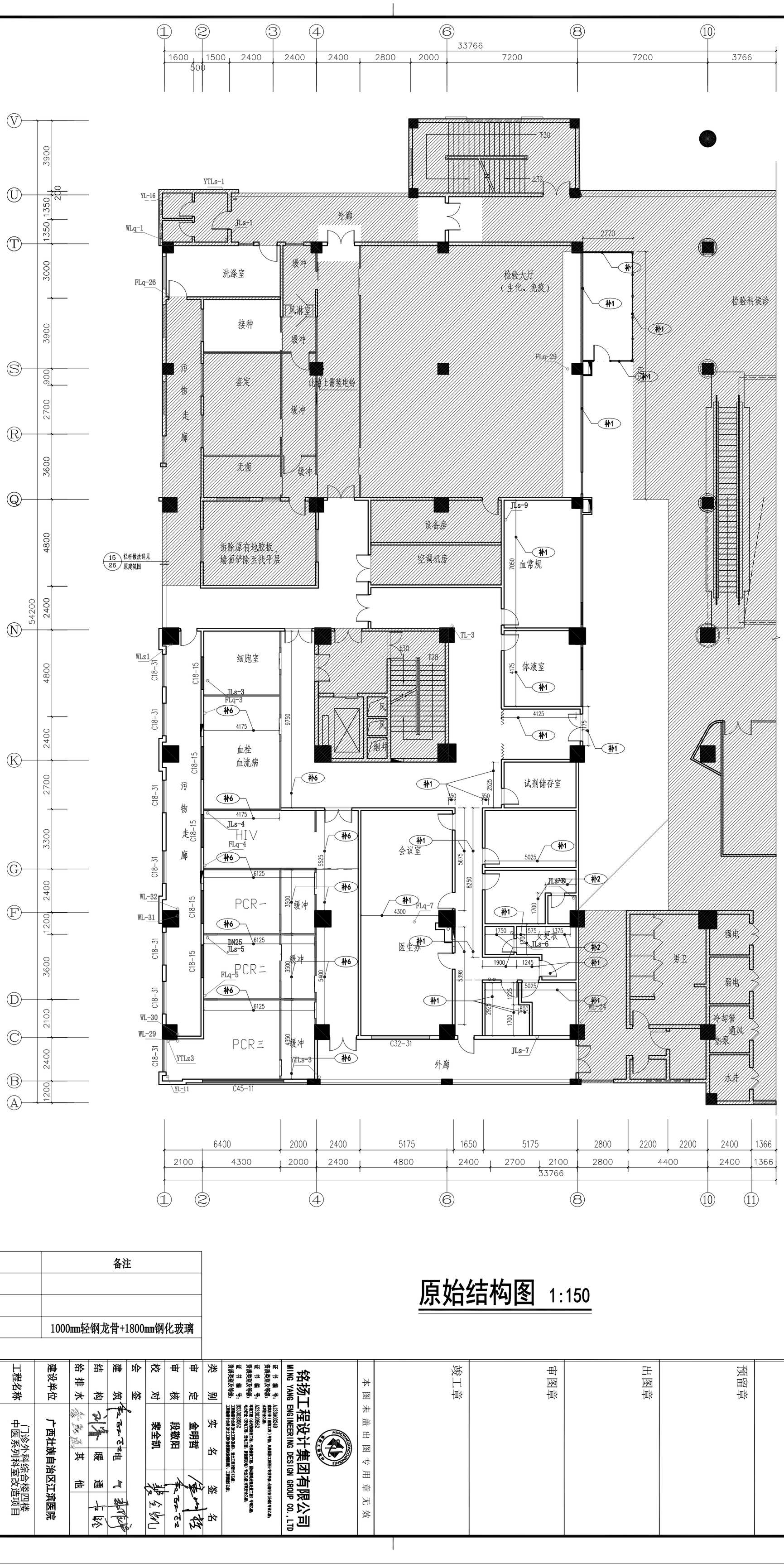

图例表

编号	名称	备注
补1	轻质墙体	
补2	砖砌墙体	
补6	玻璃隔断墙体 4	1000㎜轻钢龙骨+1800㎜钢化玻璃
无标注墙体均为原有砖砌墙体		

原始结构图 1:150

	实名	签名
项目负责人	段敬阳	
专业负责人	段敬阳	
设计人	王乾	
注册（执业）章		
预留章		
出图章		
审图章		
竣工章		
本图未盖出图专用章无效		

铭扬工程设计集团有限公司
MING YANG ENGINEERING DESIGN GROUP CO.,LTD

证书编号：A133402249
资质类别及等级：建筑行业（建筑工程）甲级；人防建筑工程设计专项甲级；石油行业石油专业乙级。
证书编号：A223020662
资质类别及等级：环境工程（水污染防治工程、环境修复工程、固体废物处理处置工程）专项乙级；电力行业（电气工程、送电工程、新能源发电）专业乙级；环境评价乙级。
证书编号：B223020662
资质类别及等级：工程咨询单位甲级（建筑、市政公用工程和机电安装）；工程咨询专业甲级（电力（含水电、火电、核电、新能源发电）、农林（含水利）、建筑、市政公用工程）乙级；工程勘察专业甲级（岩土工程（物探测试检测监测））；工程勘察乙级。

类别	实名	签名
审定	金明哲	
审核	段敬阳	
校对	裴全凯	
会签		
建筑		
结构		
给排水		
电气		
暖通		
其他		

建设单位	广西壮族自治区江滨医院
工程名称	门诊外科综合楼四楼中医系列科室改造项目
子项名称	
图纸名称	原始结构图
专业	装饰
工程编号	
阶段	施工图
比例	图见
图号	PM-01
时间	2026.06

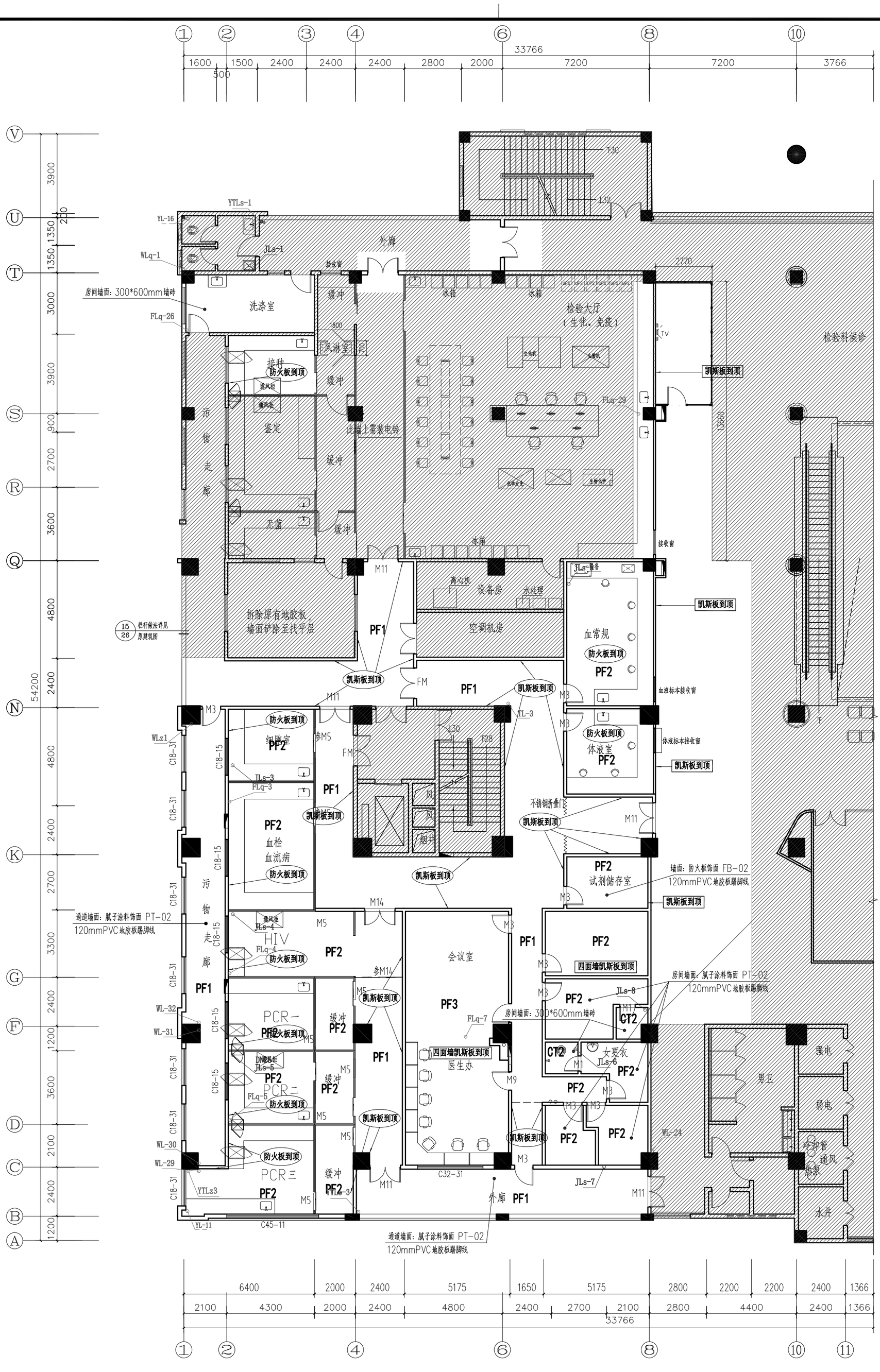

地面材料表

编号	名称	备注
PF1	地胶板	
PF2	地胶板	
PF3	地胶板（木纹）	
CT2	300X600亚光砖	
编号仅适用于本页图纸		

原始门窗表

编号	名称	备注
M1	800*2400mm复合实木平开门+钢门套	
M3	900*2400mm复合实木平开门+钢门套	
M5	900*2800mm复合实木推拉门	
M9	1500*2400mm复合实木双开门+钢门套	
M11	1500*2400mm复合实木双开门+钢门套	
M14	2400mm高定制铝合金玻璃门	
FM	1500*2400mm乙级防火门	
折叠门	2775*2400mm不锈钢折叠门	
接收窗	1200*1550mm铝合金窗	
C18-15	1800X1500铝合金窗	
C32-31	3200X3100铝合金窗	
此图例仅标明需拆除的门窗信息		

注：1、地面铺砖与墙面贴砖同时出现在一个区域时，地面砖缝与墙面砖缝要对接。
2、地面铺砖的区域门槛采用石材(ST3)铺设
3、房间与公共区域地胶板交接缝设在门扇中心线；

原始墙地装饰图 1:150

项目负责人	段敬阳		
专业负责人	段敬阳		
设计人	王乾		
注册（执业）章			
预留章			
出图章			
审图章			
竣工章			
本图未盖出图专用章无效			

铭扬工程设计集团有限公司
MING YANG ENGINEERING DESIGN GROUP CO.,LTD

证书编号：A133A002249
资质类别及等级：建筑行业（建筑工程）甲级，人防勘察工程设计甲级甲级，市政行业（给排水）专业乙级，机电安装工程专业承包壹级，建筑装饰装修工程专业贰级，消防设施工程专业贰级，电子与智能化工程专业贰级，环保工程专业贰级，城市及道路照明工程专业贰级，建筑幕墙工程专业贰级。

类别	实名	签名	
审定	金明哲		
审核	段敬阳		
校对	裴全凯		
会签			
建筑		电气	
结构		暖通	
给排水		其他	

建设单位	广西壮族自治区江滨医院		
工程名称	门诊外科综合楼四楼中医系列科室改造项目		
子项名称			
图纸名称	原始墙面装饰图		
专业	装饰	比例	图见
工程编号		图号	PM-02
阶段	施工图	时间	2026.06

A2

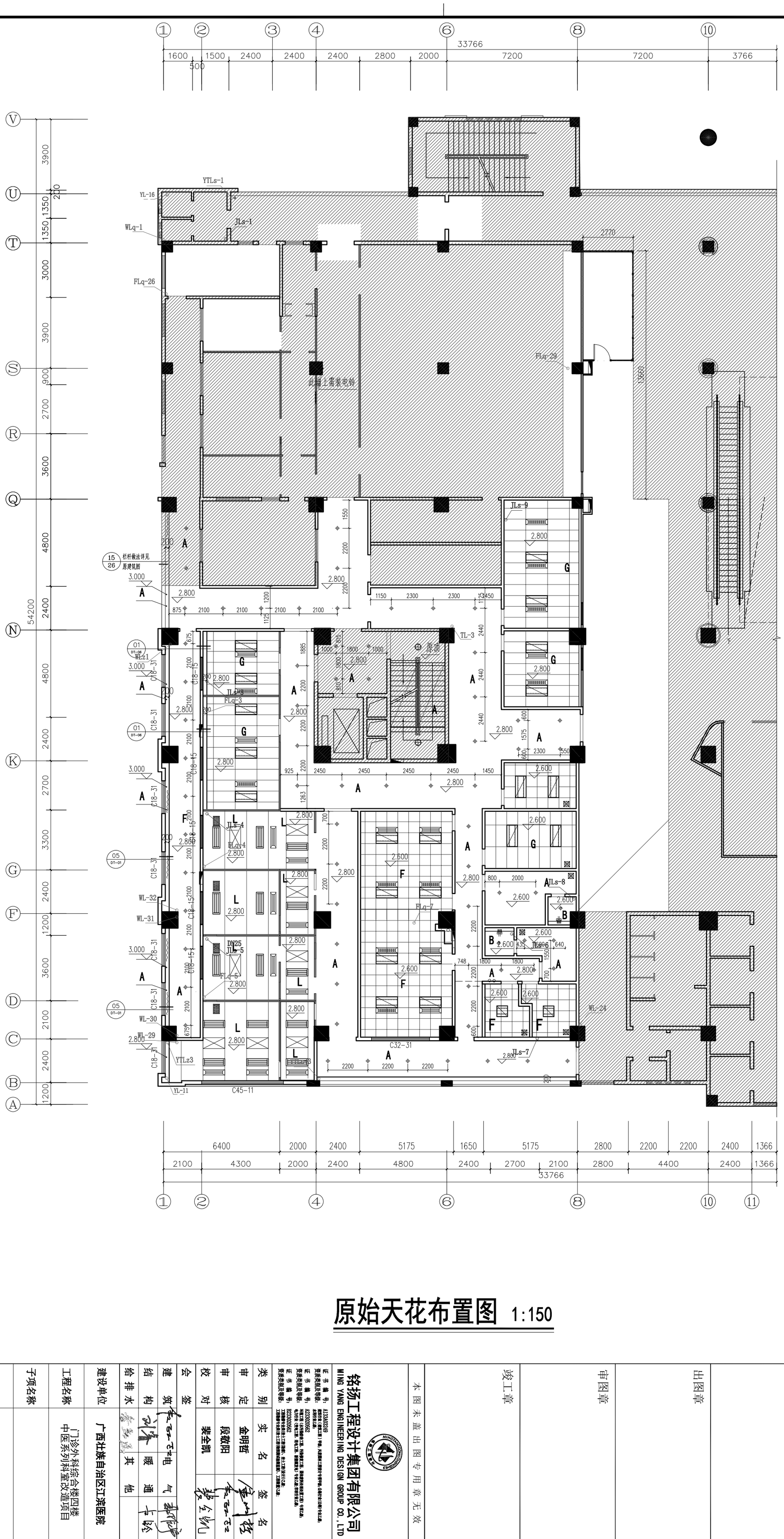

原始天花布置图 1:150

天花材料表

编号	名称	备注
A	表示腻子涂料饰面	
B	表示外墙防水腻子涂料饰面	
C	表示300x1200x1.0铝扣板（暗骨）	
D	表示400x1200x1.0微孔铝扣板（暗骨	
E	表示400x1500x1.0微孔铝扣板（暗骨	
F	表示600x600x0.8铝扣板（暗骨）	
G	表示600x1200x1.0铝扣板（暗骨）	
H	表示20x3000x0.8铝板	
J	表示200x3000x1.0铝板	
K	表示8mm有机玻璃	
L	表示1200*2400*4铝塑板	
M	表示木纹防火板面板饰面	
N	表示铝质挂片	
P	表示铝单板	

天花图例

图例	名称	备注
	筒灯（5寸）	三基色
	筒灯（5寸防雾筒灯）	三基色
	6寸筒灯	三基色
	射灯	黄光
	130X1200净化灯盘(带玻片	
	130X1200灯盘(带玻片)	定制
	300X1200灯盘(带玻片)	
	600X600太空灯盘	
	600X1200太空灯盘	
	T5暗藏灯	
	吸顶灯	
	吸顶式排气扇、暗装排气扇	
	窗帘	黄色光
	双层百叶送风口	
	排风口	
	暗装排气扇	
	高效送风口	

	实名	签名
项目负责人	段敬阳	
专业负责人	段敬阳	
设计人	王乾	

注册（执业）章

预留章

出图章

审图章

竣工章

本图未盖出图专用章无效

证书编号：A133A08249 建筑设计乙级（建筑工程）甲级、人防建筑工程设计专项甲级、公路行业(市政)专业乙级、风景园林乙级

证书编号：A2230206B2 城乡规划乙级（市政给水工程、市政污水工程、市政燃气热力工程）专业乙级、电力行业（输变电工程、新能源发电）专业乙级、建筑智能化乙级

证书编号：B2230206B2 工程勘察专业类(岩土工程(勘察))乙级、工程勘察专业类(岩土工程(物探测试检测监测))乙级

铭扬工程设计集团有限公司
MING YANG ENGINEERING DESIGN GROUP CO.,LTD

	实名	签名
类别		
审定	金明哲	
审核	段敬阳	
校对	裴全凯	

会签

建筑	电	气
结构	暖	通
给排水	其	他

建设单位	广西壮族自治区江滨医院
工程名称	门诊外科综合楼四楼 中医系列科室改造项目
子项名称	
图纸名称	原始天花布置图
专业	装饰
工程编号	
阶段	施工图
比例	图见
图号	PM-03
时间	2026.06

A2

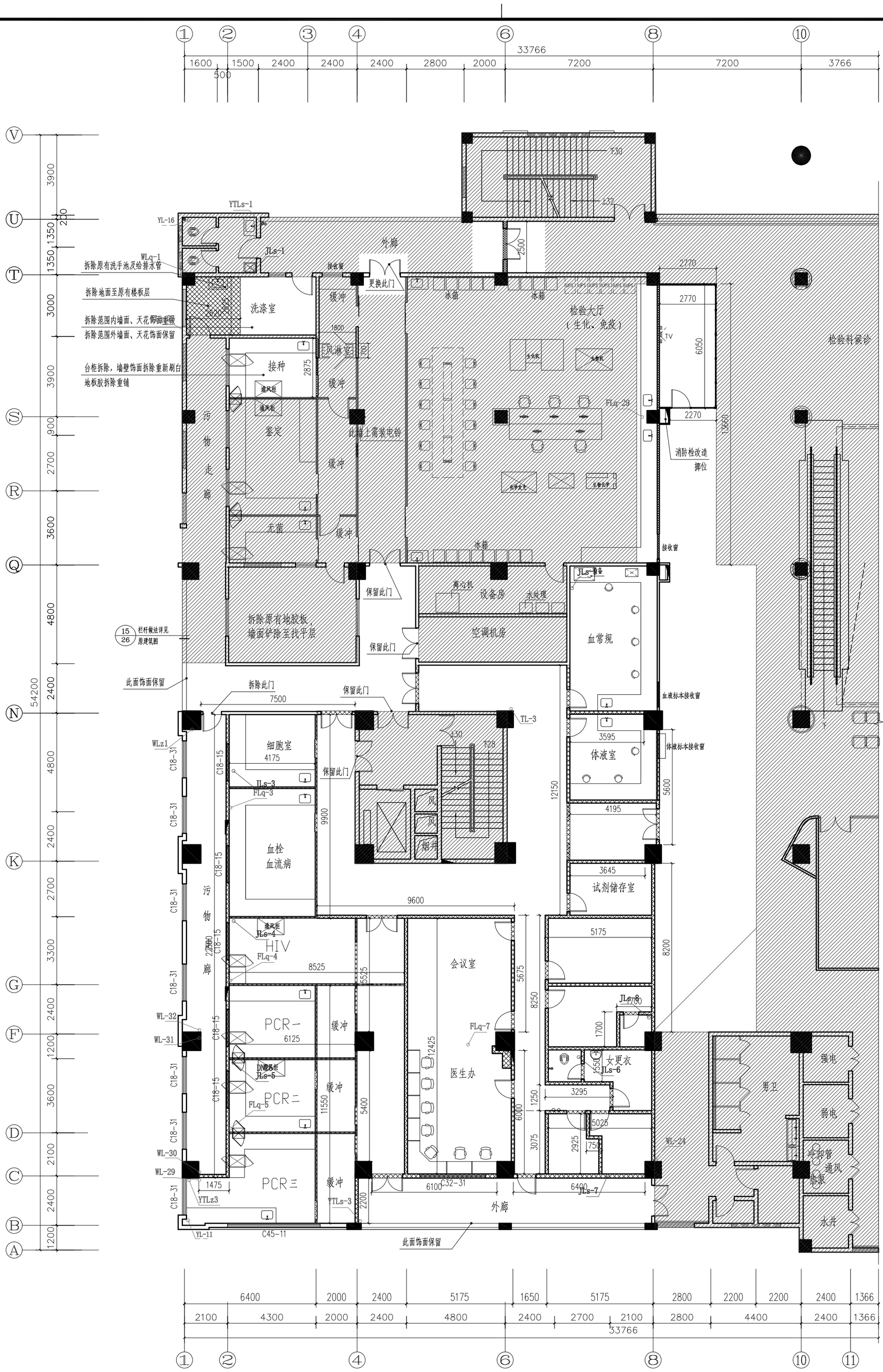

注：1、此填充表示墙体拆除，无特殊标注时均为拆除至楼板底/梁底

2、需拆除设计范围内所有门扇（建筑外窗不拆）

3、除特殊标注外，图纸中涉及到的门（窗、卷帘）均拆除（建筑窗外窗除外）。

4、无特殊标注时，本项目所有图中所示家具、洁具、原有饰面均拆除，墙面拆除至抹灰层，地面拆除至找平层，天花余同。

5、消火栓箱如有涉及改管，最终修改位置以消防专业为准。

6、原有空调拆除移机，是否利旧安装，具体新增以暖通专业为准。

7、其余拆除部分：原有电气管线、灯具、插座、开关等

8、外廊扶手面饰面不做拆除

墙体拆除图 1:150

	实名	签名
项目负责人	段敬阳	
专业负责人	段敬阳	
设计人	王乾	

注册（执业）章

预留章

出图章

审图章

竣工章

本图未盖出图专用章无效

铭扬工程设计集团有限公司
MING YANG ENGINEERING DESIGN GROUP CO.,LTD

证书编号：A13040249
资质类别及等级：建筑行业（建筑工程）甲级、风景园林工程设计专项甲级、公路行业（公路）专业乙级、水利行业乙级
证书编号：A23020662
资质类别及等级：环境工程（污染物处理工程、污染物处理设施工程）专项乙级、电力行业（电气工程、送电工程、变电工程、新能源发电）专立乙级
证书编号：B23020662
资质类别及等级：工程咨询单位甲级（农业、水土资源（灌溉）、水土资源（移民）、水土资源（水土保持）、林业）乙级、工程咨询单位甲级（水土资源（灌溉排涝）、工程咨询）乙级

类别	实名	签名
审定	金明哲	
审核	段敬阳	
校对	裴全凯	
会签		
建筑		
结构		
给排水		
电气		
暖通		
其他		

建设单位	广西壮族自治区江滨医院
工程名称	门诊外科综合楼四楼 中医系列科室改造项目
子项名称	
图纸名称	墙体拆除图
专业	装饰
工程编号	
阶段	施工图
比例	图见
图号	PM-04
时间	2026.06

A2

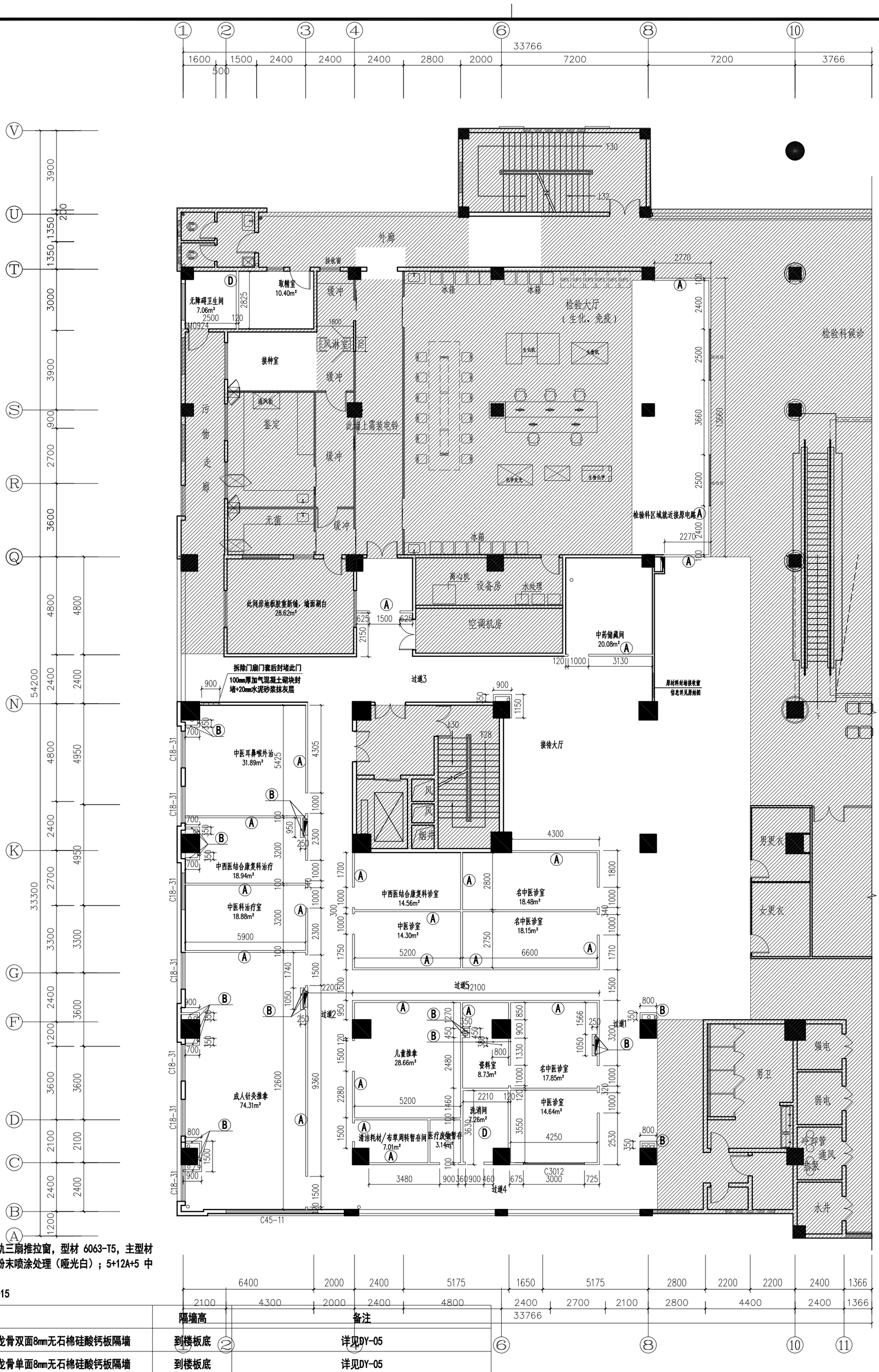

注：

1、新增窗（C3012）：80 系列断桥铝合金双轨三扇推拉窗，型材 6063-T5，主型材壁厚1.8mm，表面静电粉末喷涂处理（哑光白）；5+12A+5 中空磨砂钢化玻璃。

2、接收窗做法详见DY-15

编号	描述	隔墙高	备注
A	表示75型轻钢龙骨双面8mm无石棉硅酸钙板隔墙	到楼板底	详见DY-05
B	表示75型轻钢龙骨单面8mm无石棉硅酸钙板隔墙	到楼板底	详见DY-05
C	表示18mm抗倍特板成品隔断	1800mm高	详见DY-07/02~03
D	表示砌100mm厚轻质砖墙	到楼板底	墙体高度超过4000mm加圈梁，做法详见DY-07/04
	表示陶粒混凝土回填区域		详见DY-08/05
	表示地面抬高300mm，陶粒混凝土填充区域		如有抬高，需做H:150 * W:170mm一级台阶，做法参DY-08/04
备注	编号 / 尺寸 表示此处墙为新增轻质隔墙（具体的材质以编号为准）	120	注：1、图中门洞尺寸表示装饰门扇尺寸、除特别标注外，新增门门垛宽均为120mm，具体门洞预留尺寸详见门表。2、轻钢龙骨隔墙预留门洞需镀锌铁方通加固，具体详见MDT-01。

新建墙体尺寸图 1:150

实名	签名
项目负责人	段敬阳
专业负责人	段敬阳
设计人	王乾
注册（执业）章	
预留章	
出图章	
审图章	
竣工章	
本图未盖出图专用章无效	

铭扬工程设计集团有限公司
MING YANG ENGINEERING DESIGN GROUP CO.,LTD

类别	实名	签名	
审定	金明哲		
审核	段敬阳		
校对	裴全凯		
会签			
建筑		电气	
结构		暖通	
给排水		其他	

建设单位	广西壮族自治区江滨医院
工程名称	门诊外科综合楼四楼中医系列科室改造项目
子项名称	
图纸名称	新建墙体尺寸图
专业	装饰
工程编号	
阶段	施工图
比例	图见
图号	PM-05
时间	2026.06

A2

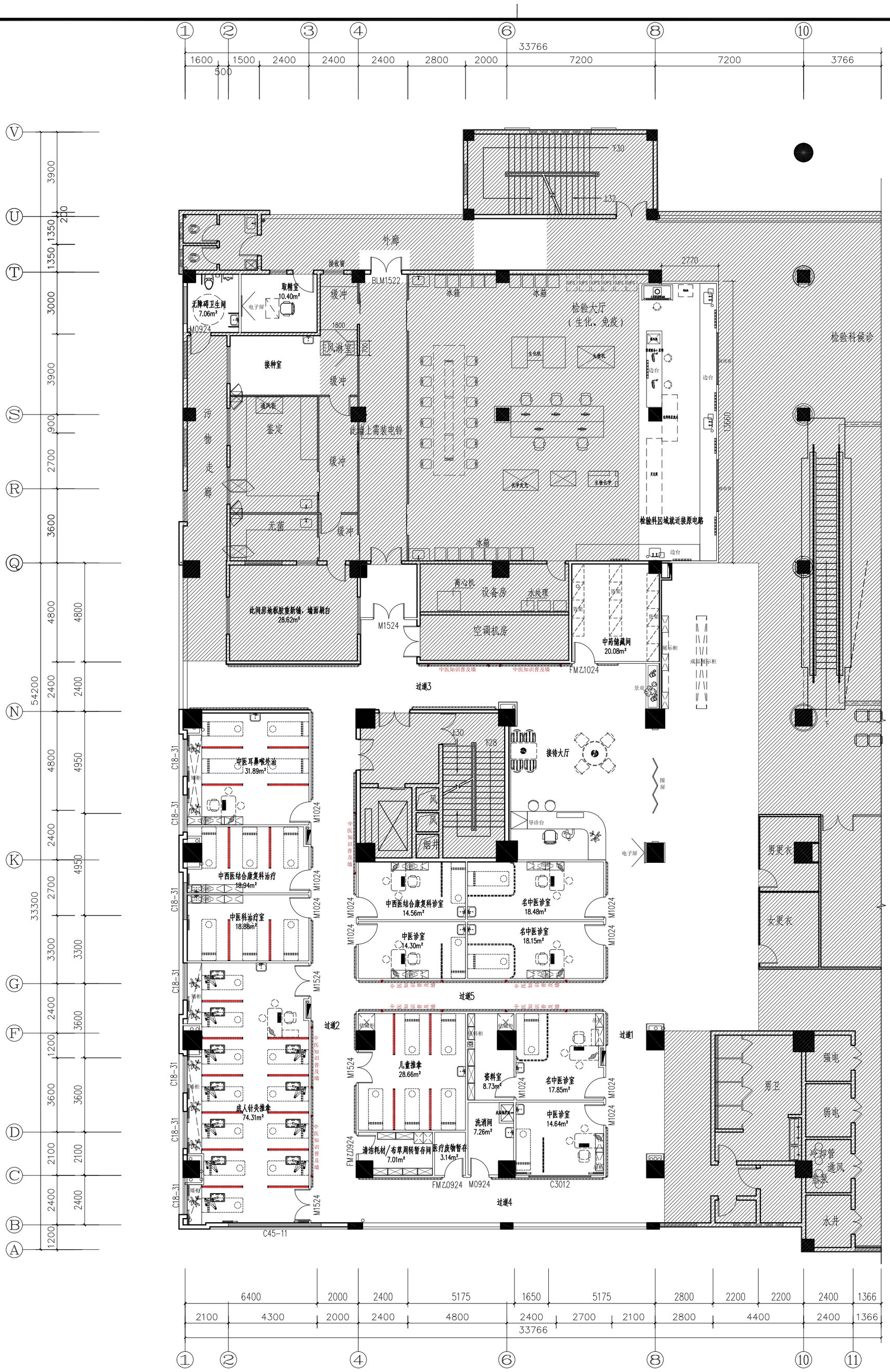

平面布置图 1:150

		实　名	签　名
项目负责人		段敬阳	
专业负责人		段敬阳	
设　计　人		王乾	
注册（执业）章			
预留章			
出图章			
审图章			
竣工章			
本图未盖出图专用章无效			
建设单位	广西壮族自治区江滨医院		
工程名称	门诊外科综合楼四楼 中医系列科室改造项目		
子项名称			
图纸名称	平面布置图		
专　业	装饰	比　例	图见
工程编号		图　号	PM-06
阶　段	施工图	时　间	2026.06

证书编号：A133402249
资质类别及等级：建筑行业（建筑工程）甲等，人防工程设计专项甲级，金融行业（金融）专业乙级，机电行业乙级。
证书编号：A232026562
资质类别及等级：市政行业（给水排水工程、排水工程、燃气工程、热力工程）专业乙级，电力行业（变电工程、送电工程、输电线路）专业乙级，轻纺行业乙级。
证书编号：B232026562
资质类别及等级：工程咨询单位乙级（现代服务业）。

铭扬工程设计集团有限公司
MING YANG ENGINEERING DESIGN GROUP CO.,LTD

类　别	实　名	签　名	
审　定	金明哲		
审　核	段敬阳		
校　对	裴全凯		
会　签			
建　筑		电　气	
结　构		暖　通	
给排水		其　他	

A2

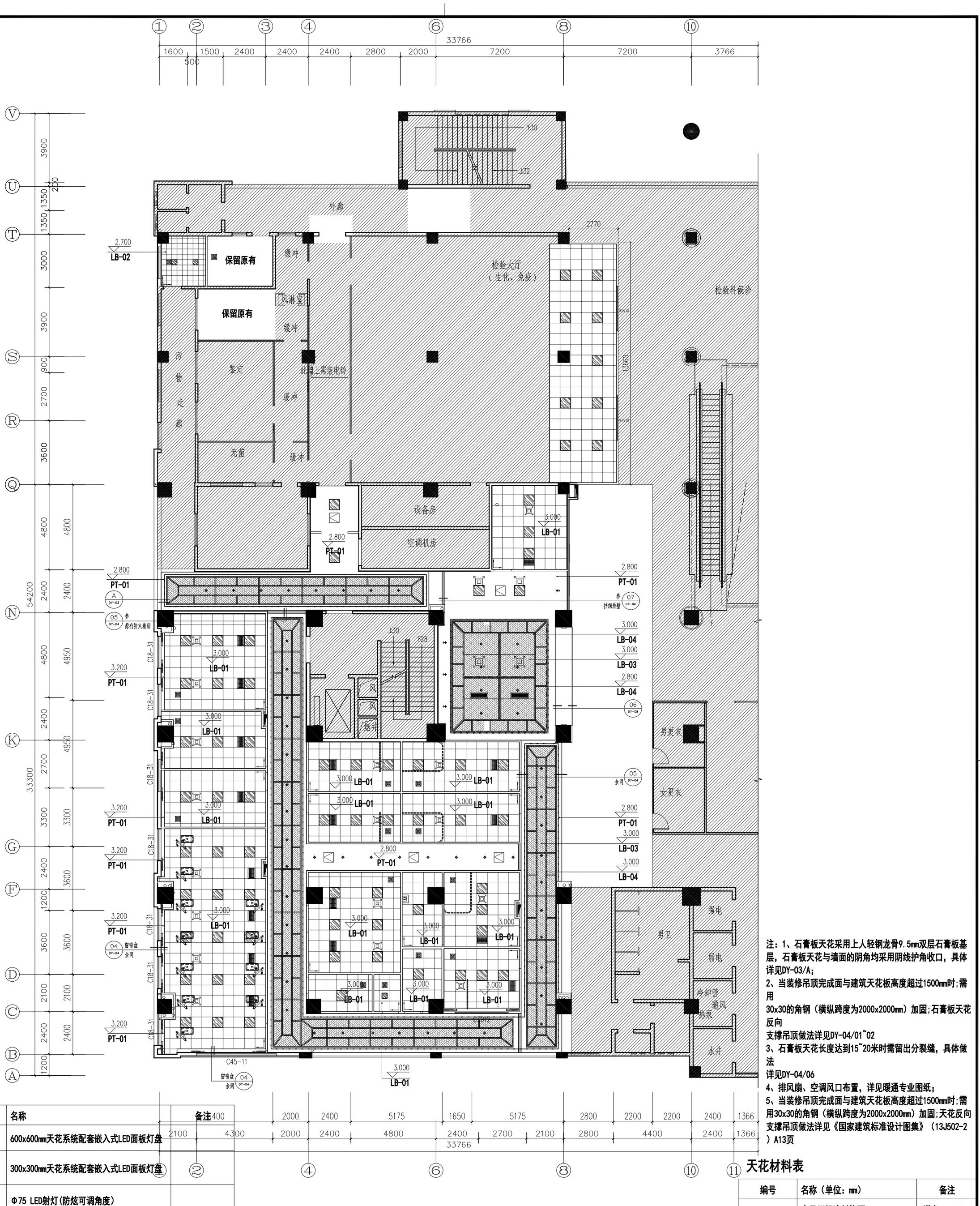

注：1、石膏板天花采用上人轻钢龙骨9.5mm双层石膏板基层，石膏板天花与墙面的阴角均采用阴线护角收口，具体详见DY-03/A；
2、当装修吊顶完成面与建筑天花板高度超过1500mm时;需用
30x30的角钢（横纵跨度为2000x2000mm）加固;石膏板天花反向
支撑吊顶做法详见DY-04/01~02
3、石膏板天花长度达到15~20米时需留出分裂缝，具体做法
详见DY-04/06
4、排风扇、空调风口布置，详见暖通专业图纸；
5、当装修吊顶完成面与建筑天花板高度超过1500mm时;需用30x30的角钢（横纵跨度为2000x2000mm）加固;天花反向支撑吊顶做法详见《国家建筑标准设计图集》（13J502-2）A13页

天花图例

图例	名称	备注
	600x600mm天花系统配套嵌入式LED面板灯盘	
	300x300mm天花系统配套嵌入式LED面板灯盘	
	Φ75 LED射灯(防炫可调角度)	
	5寸圆形筒灯	
	万向排气扇	
	20mm嵌入式LED灯带	
	550mmX550mm检修口	详见DY-01

天花布置图 1:150

天花材料表

编号	名称（单位：mm）	备注
PT-01	表示无机涂料饰面	详参DY-04/05
LB-01	表示600*600*0.8mm医用抗菌铝扣板	详见DY-04/03
LB-02	表示300*300*0.8mm医用抗菌铝扣板	详见DY-04/03
LB-03	表示医用抗菌铝单板（竹编转印）	详见DY-04/05
LB-04	表示医用抗菌铝单板（木纹转印）	详见DY-04/05

项目负责人	段敬阳	签名	
专业负责人	段敬阳		
设计人	王乾		
注册（执业）章			
预留章			
出图章			
审图章			
竣工章			
本图未盖出图专用章无效			

铭扬工程设计集团有限公司
MING YANG ENGINEERING DESIGN GROUP CO.,LTD

证书编号：A133A00249 资质类别及等级：建筑行业（建筑工程）甲级、人防工程设计甲级、公路行业（公路）专业乙级、机电行业乙级
证书编号：A232026562 资质类别及等级：电力行业（送电工程、变电工程）乙级、市政行业（给水工程、排水工程、燃气工程、热力工程、道路工程、桥梁工程）乙级、机电行业乙级
证书编号：B232026562 资质类别及等级：工程咨询单位乙级（建筑物结构和地基基础）、工程咨询单位乙级

类别	实名	签名	
审定	金明哲		
审核	段敬阳		
校对	裴全凯		
会签			
建筑		电气	
结构		暖通	
给排水		其他	

建设单位	广西壮族自治区江滨医院
工程名称	门诊外科综合楼四楼 中医系列科室改造项目
子项名称	
图纸名称	天花布置图
专业	装饰
工程编号	
阶段	施工图
比例	图见
图号	PM-07
时间	2026.06

A2

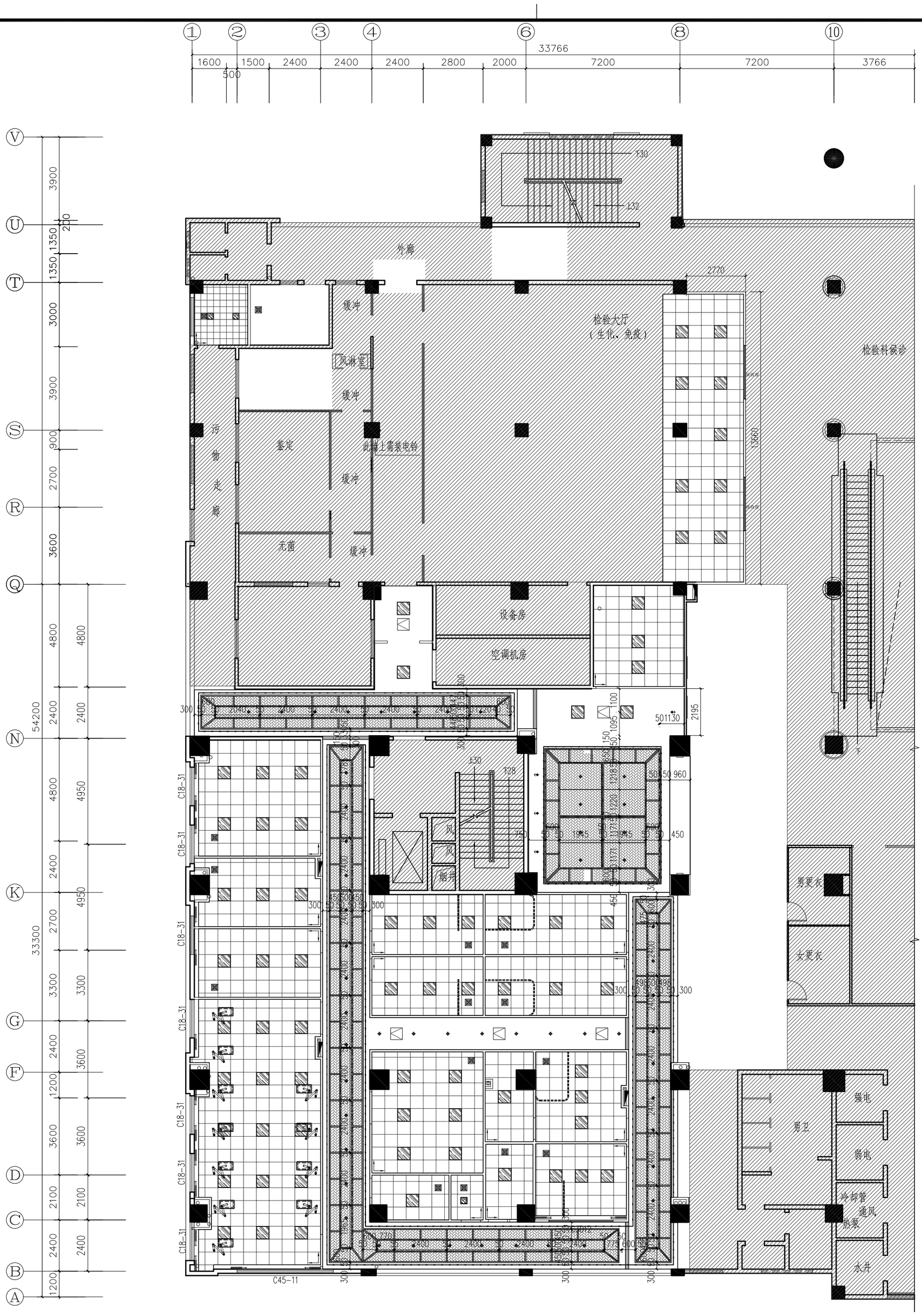

注：1、石膏板天花采用上人轻钢龙骨9.5mm双层石膏板基层，石膏板天花与墙面的阴角均采用阴线护角收口，具体详见DY-03/A；
2、当装修吊顶完成面与建筑天花板高度超过1500mm时;需用
30x30的角钢（横纵跨度为2000x2000mm）加固;石膏板天花反向
支撑吊顶做法详见DY-04/01~02
3、石膏板天花长度达到15~20米时需留出分裂缝，具体做法
详见DY-04/06
4、排风扇、空调风口布置，详见暖通专业图纸；
5、当装修吊顶完成面与建筑天花板高度超过1500mm时;需用30x30的角钢（横纵跨度为2000x2000mm）加固;天花反向支撑吊顶做法详见《国家建筑标准设计图集》（13J502-2）A13页

天花图例

图例	名称	备注
	600x600mm天花系统配套嵌入式LED面板灯盘	
	300x300mm天花系统配套嵌入式LED面板灯盘	
	Φ75 LED射灯(防炫可调角度)	
	5寸圆形筒灯	
	万向排气扇	
	20mm嵌入式LED灯带	
	550mmX550mm检修口	详见DY-01

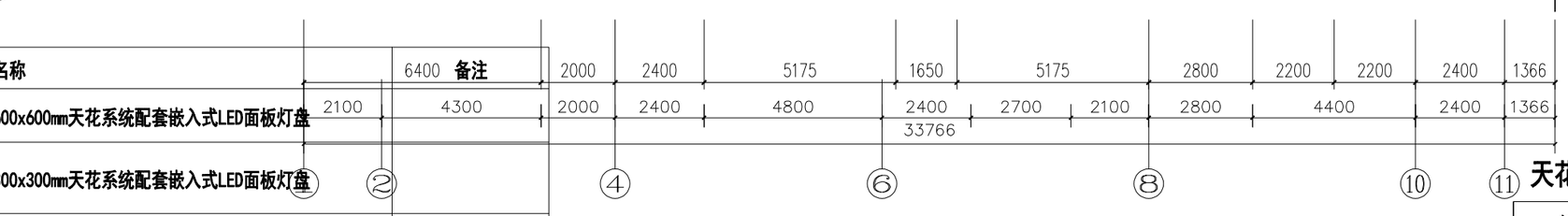

天花尺寸图 1:150

天花材料表

编号	名称（单位：mm）	备注
PT-01	表示无机涂料饰面	详参DY-04/05
LB-01	表示600*600*0.8mm医用抗菌铝扣板	详见DY-04/03
LB-02	表示300*300*0.8mm医用抗菌铝扣板	详见DY-04/03
LB-03	表示医用抗菌铝单板（竹编转印）	详见DY-04/05
LB-04	表示医用抗菌铝单板（木纹转印）	详见DY-04/05

项目负责人	段敬阳	签名	
专业负责人	段敬阳		
设计人	王乾		
注册（执业）章			
预留章			
出图章			
审图章			
竣工章			
本图未盖出图专用章无效			

铭扬工程设计集团有限公司
MING YANG ENGINEERING DESIGN GROUP CO.,LTD

证书编号：A133A00249 医院类别及等级：建筑行业（建筑工程）甲等、人防建筑工程设计甲等甲级、公路行业（公路）专业乙级、机电行业乙级
证书编号：A232026562 医院类别及等级：电力行业（送电工程、变电工程）乙级、市政行业（给水工程、排水工程、燃气工程、热力工程、道路工程、桥梁工程、隧道工程、公共广场工程、城市轨道交通工程）专业乙级、机电行业乙级
证书编号：B232026562 医院类别及等级：工程咨询单位（电力、水利水电工程、建筑、市政公用工程、机械、冶金、化工石油工程、轻纺工程、通信工程、铁路、公路、港口与航道工程、民航机场工程、农业、林业、海洋、核工业、矿山、煤炭、石油天然气、生物医药工程、环境污染防治工程、水文地质、工程测量、岩土工程、林业调查规划）专业乙级、工程咨询单位乙级、工程监理乙级、工程造价咨询企业乙级、招标代理乙级、环境影响评价乙级、水土保持方案乙级、节能评估乙级、安全评价乙级、城乡规划编制乙级、城市规划设计乙级、风景园林工程设计专项乙级、文物保护工程勘察设计乙级、文物保护工程施工乙级

类别	实名	签名	
审定	金明哲		
审核	段敬阳		
校对	裴全凯		
会签			
建筑		电气	
结构		暖通	
给排水		其他	

建设单位	广西壮族自治区江滨医院
工程名称	门诊外科综合楼四楼 中医系列科室改造项目
子项名称	
图纸名称	天花尺寸图
专业	装饰
工程编号	
阶段	施工图
比例	图见
图号	PM-08
时间	2026.06

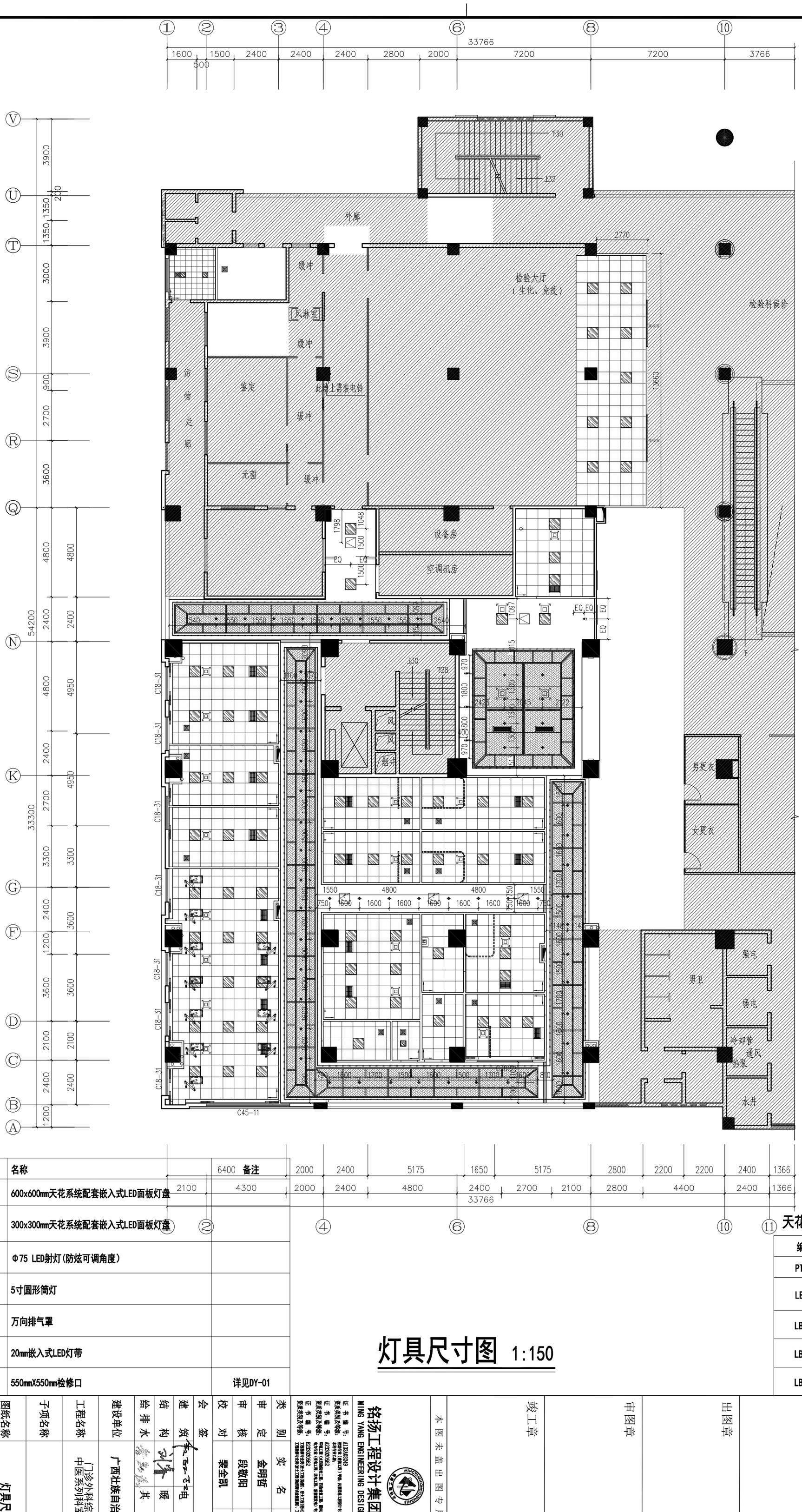
外廊
缓冲
检验大厅
（生化、免疫）
检验科候诊
风淋室
缓冲
污物走廊
鉴定
此墙上需装电铃
缓冲
无菌
缓冲
设备房
空调机房
风
风
烟井
男更衣
女更衣
强电
男卫
弱电
冷却管
通风
热泵
水井
2770
13660
1798
1048
1500
PQ
1500
1097
EQ
EQ
EQ
EQ
1540
1650
1650
1550
1650
1650
1650
1650
1550
2540
C18-31
C18-31
C18-31
C18-31
C18-31
C45-11
1550
4800
4800
1550
1600
1600
1600
1600
1600
1600
1600
750
750
1800
1200
1500
1600
500
1700
1600
800
970
1800
800
970
2423
1300
1705
1322
1515
1513
1300
1300
1300

A2

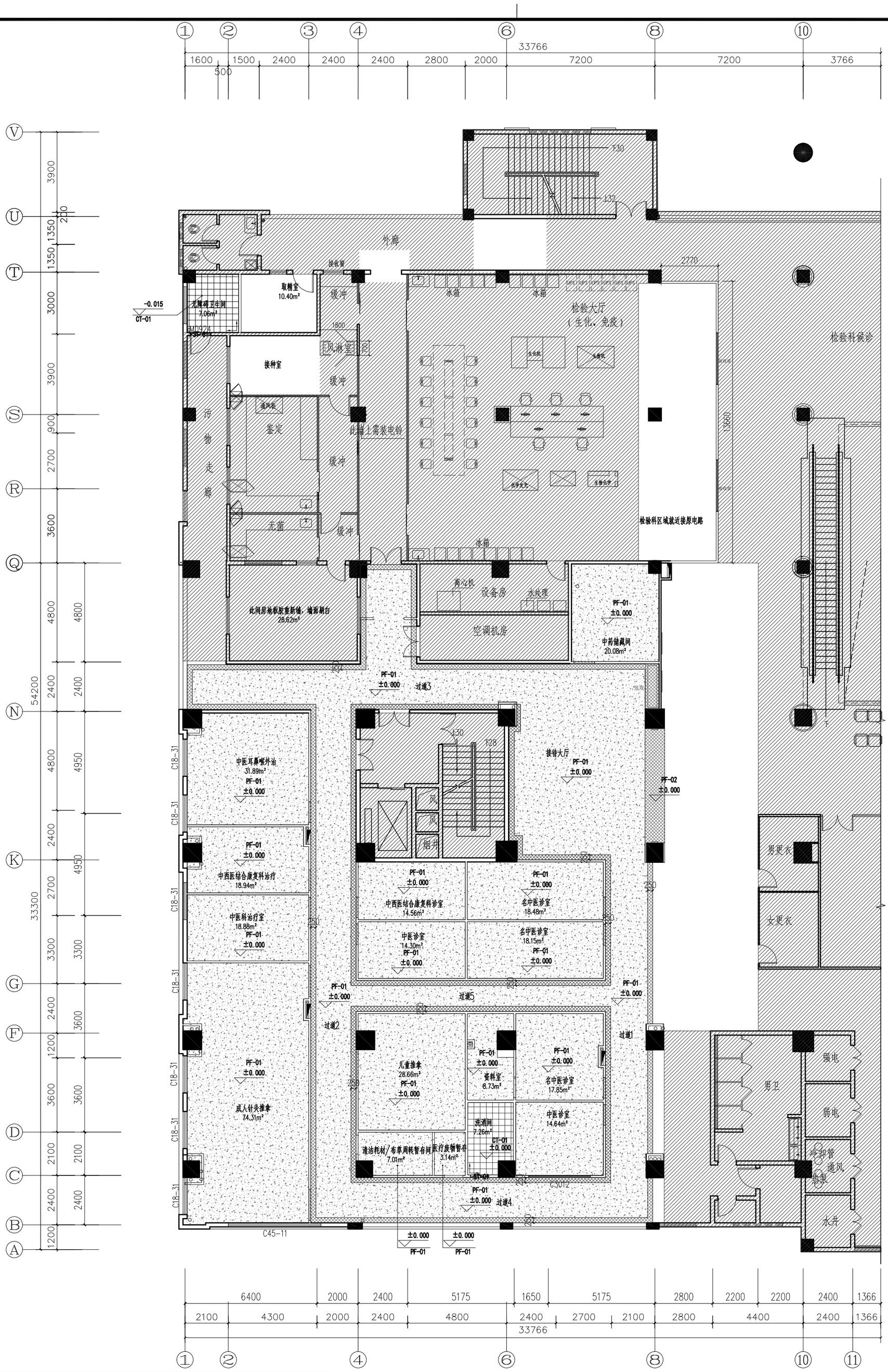

地面材料表

编号	名称（单位：mm）	规格	使用位置
ST-01	石材	厚度：20mm	门槛石/窗台石
CT-01	亚光砖	300x300x10mm	污物间、卫生间地面
PF-01	同质透心地胶板（现场选样）	卷材（2.0mm厚）	通道、房间地面
PF-02	同质透心地胶板（现场选样）	卷材（2.0mm厚）	通道波导线

注：1、亚光砖留2mm缝填专用填缝剂（白色）。
2、房间与公共区域地胶板交接缝设在门扇中心线。
3、两空间其中一空间地面铺砖，另一空间地面铺设地胶板时，门槛石做法详见DY-08/03。
4、地面铺砖与墙面贴砖同时出现在一个区域时，地面砖缝与墙面砖缝要对接。
5、地胶板铺设前地面需做自流平找平层。
6、地面铺砖区域地漏安装做法详见DY-08/04。

地面铺贴图 1:150

		实名	签名
项目负责人		段敬阳	
专业负责人		段敬阳	
设计人		王乾	
注册（执业）章			
预留章			
出图章			
审图章			
竣工章			
本图未盖出图专用章无效			

证书编号：A133402249 资质类别及等级：建筑行业（建筑工程）甲级；人防工程设计专项甲级；公路行业（公路）专业乙级；市政行业乙级。
证书编号：A232026562 资质类别及等级：电力行业（送电工程、变电工程）乙级；机电安装工程专业承包壹级；建筑装修装饰工程专业承包壹级；建筑幕墙工程专业承包壹级；消防设施工程专业承包壹级；建筑机电安装工程专业承包壹级；电子与智能化工程专业承包壹级；环保工程专业承包壹级；建筑智能化系统设计专项乙级；建筑装饰工程设计乙级；城市园林绿化企业资质证书壹级；风景园林工程设计专项乙级。
证书编号：B232026562 资质类别及等级：工程勘察专业类（岩土工程（物探测试检测监测））乙级；工程勘察专业类（岩土工程（岩土工程设计））乙级；工程勘察专业类（岩土工程（地质灾害危险性评估））乙级；工程勘察专业类（岩土工程（地质灾害治理））乙级；工程勘察专业类（岩土工程（测绘））乙级；工程勘察专业类（岩土工程（勘察））乙级；工程勘察专业类（岩土工程（施工勘察））乙级；工程勘察专业类（岩土工程（监理））乙级；工程勘察专业类（岩土工程（检测））乙级；工程勘察专业类（岩土工程（设计））乙级；工程勘察专业类（岩土工程（咨询））乙级；工程勘察专业类（岩土工程（试验））乙级；工程勘察专业类（岩土工程（治理））乙级；工程勘察专业类（岩土工程（监测））乙级；工程勘察专业类（岩土工程（勘察））乙级；工程勘察专业类（岩土工程（施工勘察））乙级；工程勘察专业类（岩土工程（监理））乙级；工程勘察专业类（岩土工程（检测））乙级；工程勘察专业类（岩土工程（设计））乙级；工程勘察专业类（岩土工程（咨询））乙级；工程勘察专业类（岩土工程（试验））乙级；工程勘察专业类（岩土工程（治理））乙级；工程勘察专业类（岩土工程（监测））乙级；

铭扬工程设计集团有限公司
MING YANG ENGINEERING DESIGN GROUP CO.,LTD

类别	实名	签名	
审定	金明哲		
审核	段敬阳		
校对	裴全凯		
会签			
建筑		电气	
结构		暖通	
给排水		其他	

建设单位	广西壮族自治区江滨医院
工程名称	门诊外科综合楼四楼 中医系列科室改造项目
子项名称	
图纸名称	地面铺贴图
专业	装饰
工程编号	
阶段	施工图
比例	图见
图号	PM-10
时间	2026.06

A2



1、本项目所有图中虚线所示家具均为甲供。
2、所有管道井内墙面均刷白色涂料。
3、如有嵌入式消火栓，具体详见DY-14；

立面材料索引表

编号	内墙柱面装饰做法	备注
1	表示9.0mm高分子树脂抗撞板（NP-03）至900mm高+9.0mm高分子树脂抗撞板（NP-01）到顶，100mm地胶板上墙踢脚线	详见DY-06
2	表示300X600mm墙面砖（CT-02）贴到顶	详参DY-08/05
3	无机涂料饰面（PT-01），100mm地胶板上墙踢脚线	详见DY-08/01~02
4	表示9.0mm高分子树脂抗撞板（NP-01）到顶，100mm地胶板上墙踢脚线	详参DY-06

立面索引图 1:150

	实名	签名
项目负责人	段敬阳	
专业负责人	段敬阳	
设计人	王乾	
注册（执业）章		
预留章		
出图章		
审图章		
竣工章		
本图未盖出图专用章无效		

铭扬工程设计集团有限公司
MING YANG ENGINEERING DESIGN GROUP CO.,LTD

证书编号：A133A00249
资质类别及等级：建筑行业（建筑工程）甲级；人防建筑工程设计专项甲级；公路行业（公路）甲级乙级；机电安装工程专业承包壹级；市政公用工程施工总承包贰级；建筑装修装饰工程专业承包贰级；消防设施工程专业承包贰级；
证书编号：A232020662
资质类别及等级：电力行业（输变电）专业乙级；机电安装工程专业承包贰级；
证书编号：B232020662
资质类别及等级：工程勘察专业类（岩土工程（物探测试检测监测））乙级；

类别	实名	签名
审定	金明哲	
审核	段敬阳	
校对	裴全凯	
会签		
建筑		
结构		
给排水		
暖通		
电气		
其他		

建设单位	广西壮族自治区江滨医院
工程名称	门诊外科综合楼四楼中医系列科室改造项目
子项名称	
图纸名称	立面索引图
专业	装饰
工程编号	
阶段	施工图
比例	图见
图号	PM-11
时间	2026.06

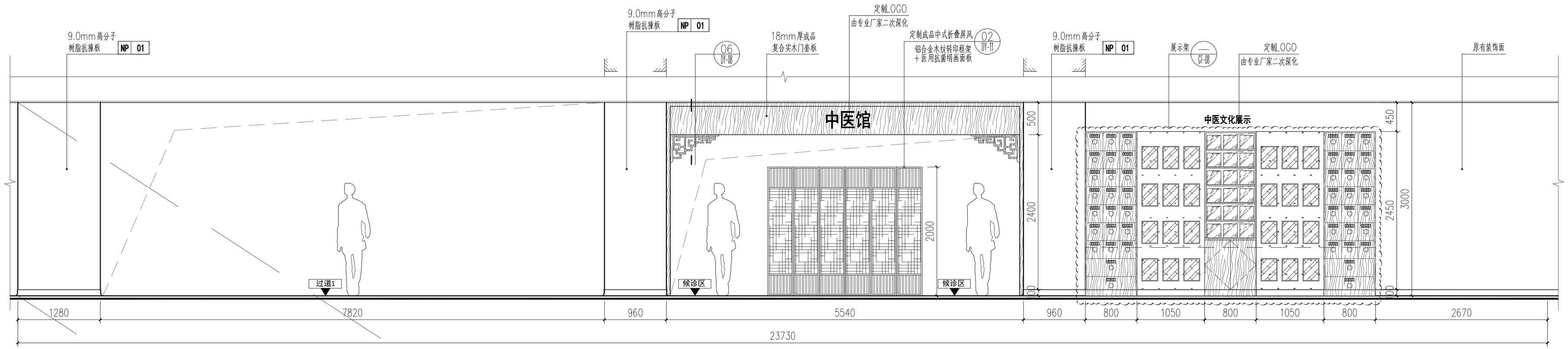

导诊区、展示区C立面图 1:40

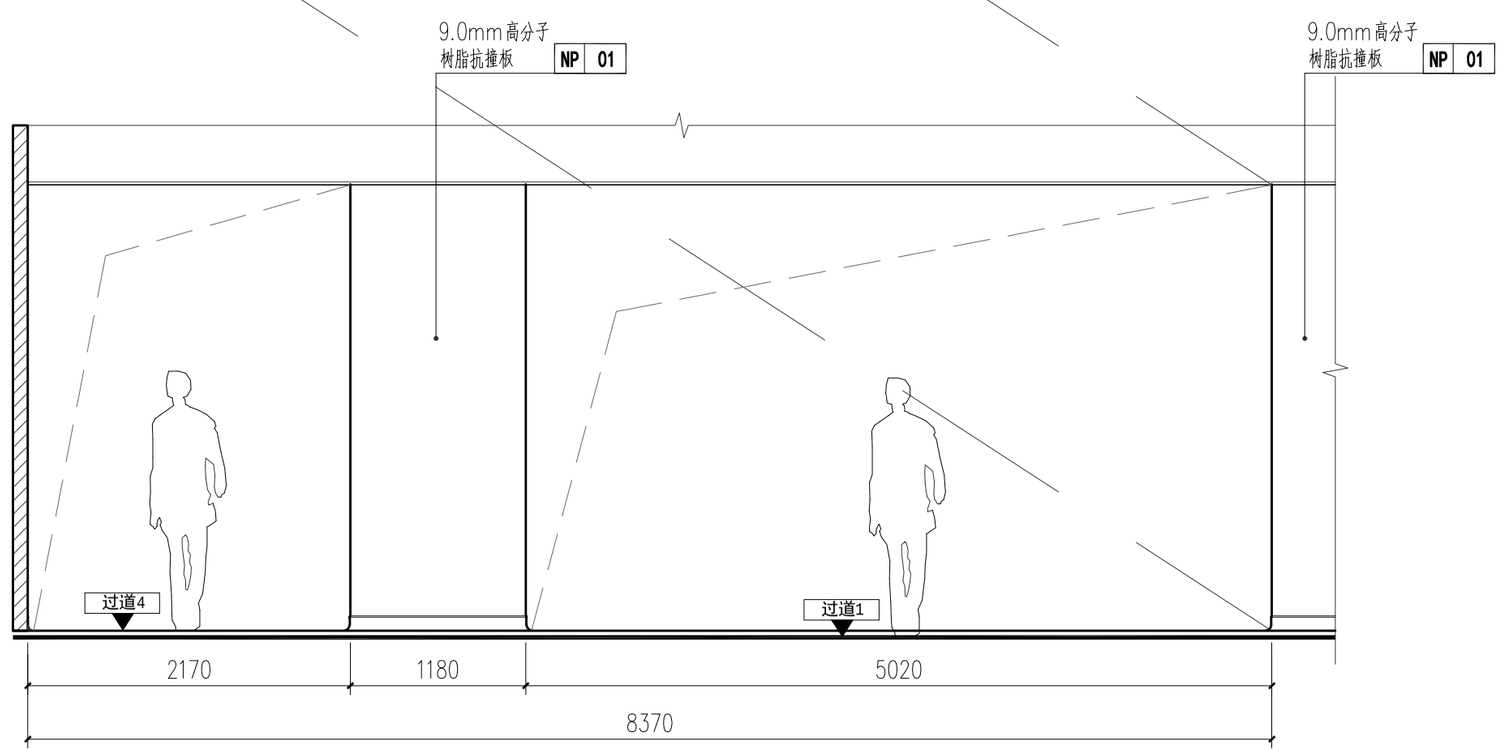

导诊区、展示区C立面图 1:40

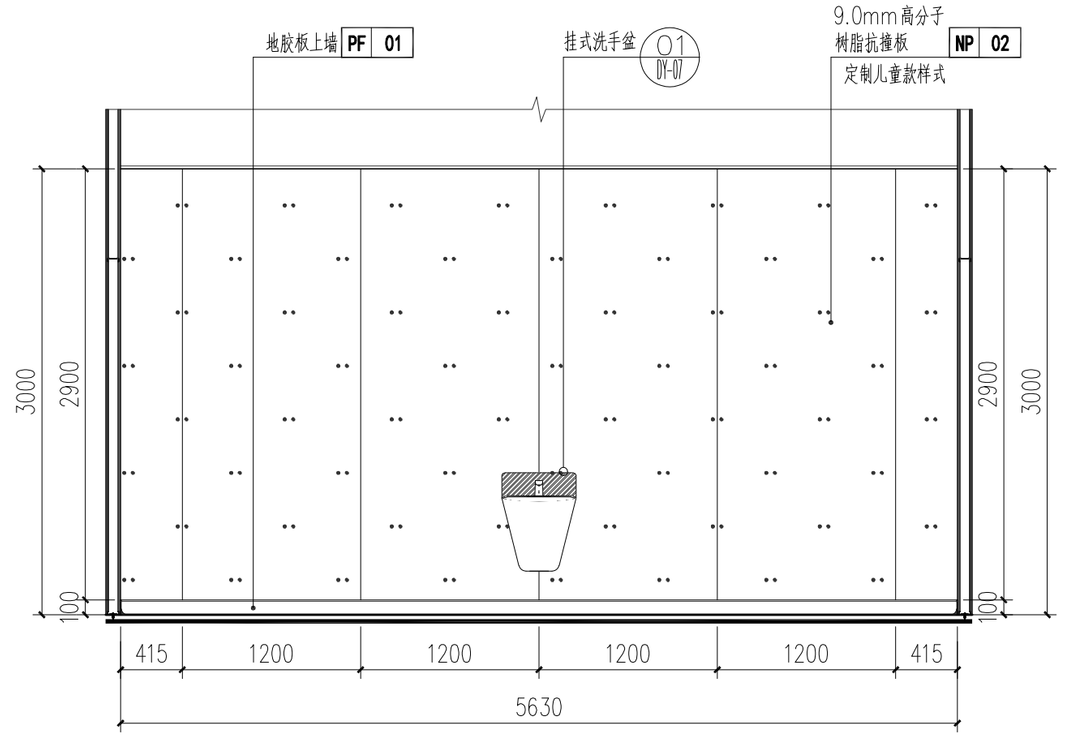

儿童推拿B立面图 1:40

	实名	签名
项目负责人	段敬阳	
专业负责人	段敬阳	
设计人	王乾	

注册（执业）章

预留章

出图章

审图章

竣工章

本图未盖出图专用章无效

铭扬工程设计集团有限公司
MING YANG ENGINEERING DESIGN GROUP CO., LTD

证书编号：A133602049
资质类别及等级：建筑行业（建筑工程）甲级；风景园林工程设计专项甲级；市政行业（给水工程）专业乙级；水利水电工程乙级。

证书编号：A233020502
资质类别及等级：环境工程（水污染防治工程、环保设施工程、固体废物处理设施工程）专项乙级；电力行业（电气工程、新能源发电）专业乙级；市政行业乙级。

证书编号：B233020502
资质类别及等级：工程勘察专业类（岩土工程（测试））乙级；工程勘察专业类（岩土工程（物探检测监测））乙级；工程测量乙级。

类别	实名	签名
审定	金明哲	
审核	段敬阳	
校对	裴全凯	
会签		
建筑		电气
结构		暖通
给排水		其他

建设单位	广西壮族自治区江滨医院
工程名称	门诊外科综合楼四楼 中医系列科室改造项目
子项名称	
图纸名称	立面图一

专业	装饰	比例	图见
工程编号		图号	LM-01
阶段	施工图	时间	2026.06

图签	会签
建筑	暖通
结构	电气
给排水	通信信息
概算估算	

A2+1/4

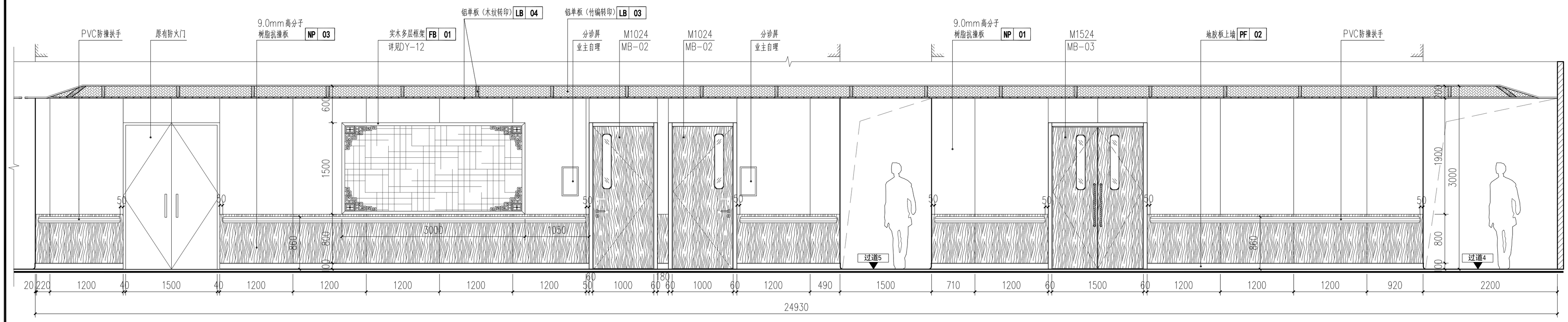

过道2 B立面图 1:40

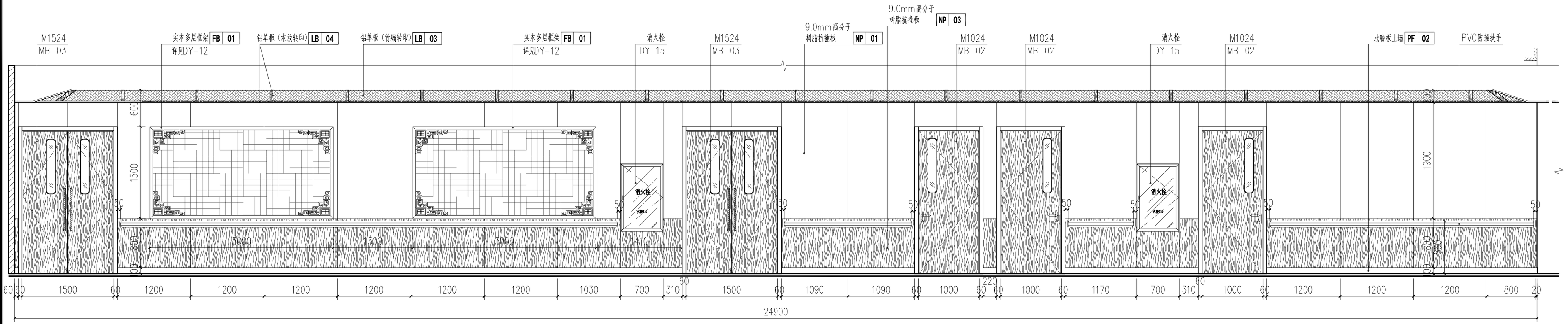

过道2 D立面图 1:40

	实名	签名
项目负责人	段敬阳	
专业负责人	段敬阳	
设计人	王乾	

注册（执业）章

预留章

出图章

审图章

竣工章

本图未盖出图专用章无效

铭扬工程设计集团有限公司
MING YANG ENGINEERING DESIGN GROUP CO.,LTD

证书编号：A133603249
资质类别及等级：建筑行业（建筑工程）甲级，风景园林工程设计专项甲级，石油行业（石油）专业乙级，市政行业乙级

证书编号：A253020502
资质类别及等级：环境工程（污染防治设施工程、环保设施工程、脱硫脱销设施运营工程）专项乙级；电力行业（电力工程、送电工程、新能源工程）专业乙级；市政行业乙级

证书编号：B233020502
资质类别及等级：工程勘察专业类（岩土工程（物探测试检测监测））、岩土工程（设计）乙级；工程勘察专业类（岩土工程（物探测试检测监测））、工程测量乙级

类别	实名	签名
审定	金明哲	
审核	段敬阳	
校对	裴全凯	
会签		
建筑		电气
结构		暖通
给排水		其他

建设单位	广西壮族自治区江滨医院
工程名称	门诊外科综合楼四楼 中医系列科室改造项目
子项名称	
图纸名称	立面图二

专业	装饰	比例	图见
工程编号		图号	LM-02
阶段	施工图	时间	2026.06

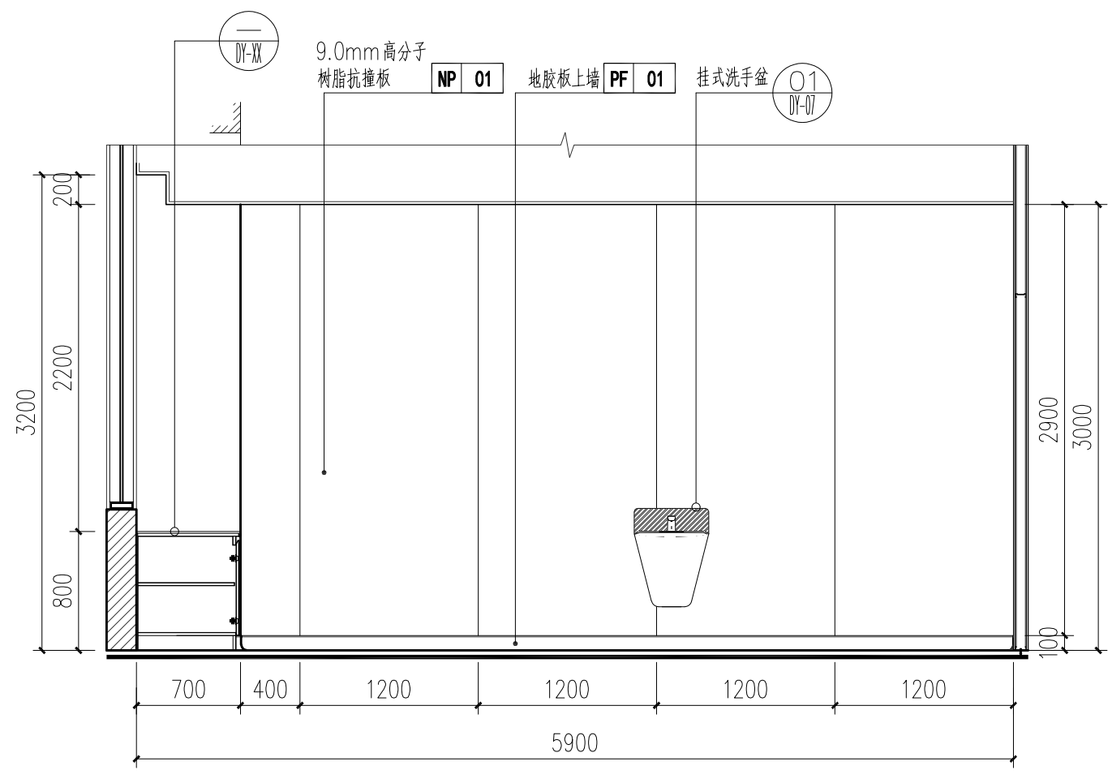

成人针灸推拿 A立面图 1:40

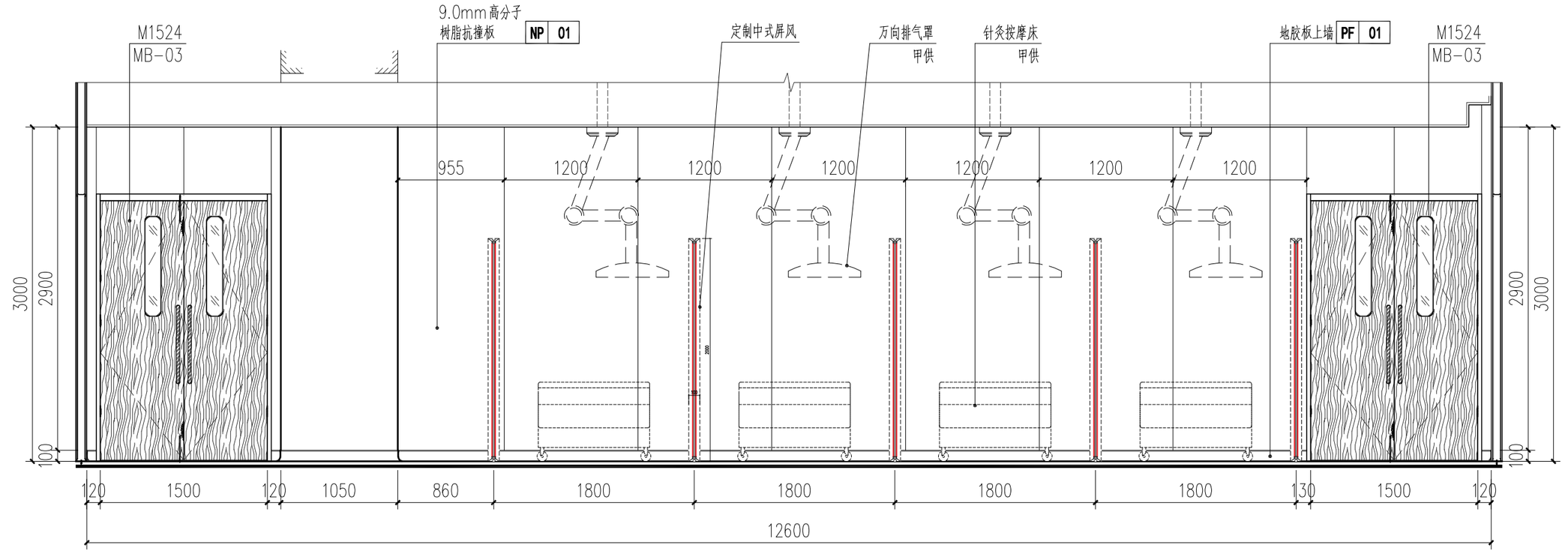

成人针灸推拿 B立面图 1:40

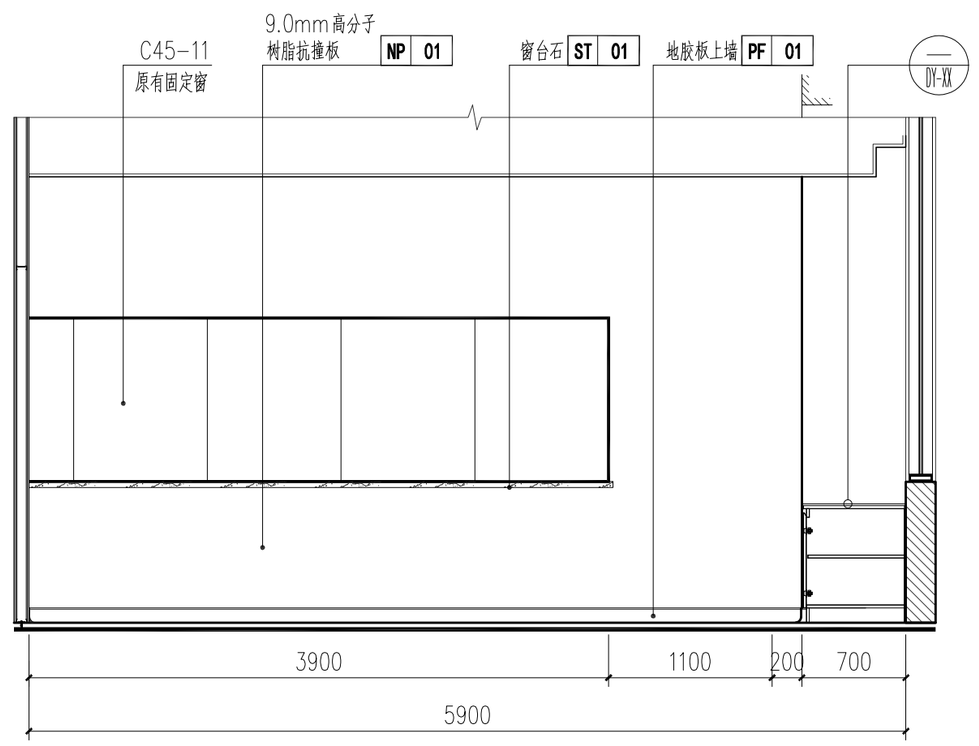

成人针灸推拿 C立面图 1:40

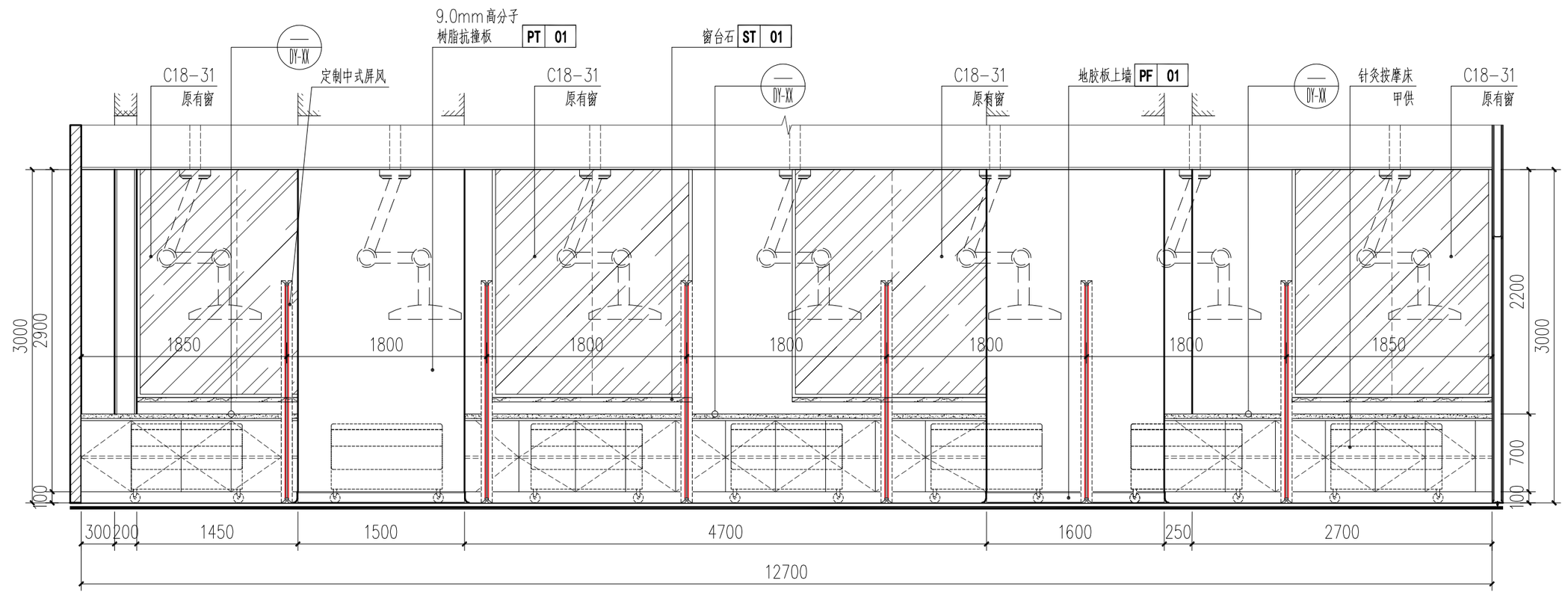

成人针灸推拿 D立面图 1:40

	实名	签名
项目负责人	段敬阳	
专业负责人	段敬阳	
设计人	王乾	

注册（执业）章

预留章

出图章

审图章

竣工章

本图未盖出图专用章无效

铭扬工程设计集团有限公司
MING YANG ENGINEERING DESIGN GROUP CO., LTD

证书编号：A133602049
资质类别及等级：建筑行业（建筑工程）甲级，风景园林工程设计专项甲级，石雕专业设计乙级可承接本院工程。
证书编号：A253005062
资质类别及等级：环境工程（水污染防治工程、环保设施工程、排放源废气治理工程）专项乙级；电力行业（变电工程、送电工程、新能源发电）专业乙级，环境行业乙级。
证书编号：B233020062
资质类别及等级：工程勘察专业类（岩土工程（物探））、市政工程（排水）乙级；工程勘察专业类（岩土工程（物探测试检测监测））、工程测量乙级。

类别	实名	签名
审定	金明哲	
审核	段敬阳	
校对	裴全凯	
会签		
建筑	电气	
结构	暖通	
给排水	其他	

建设单位	广西壮族自治区江滨医院
工程名称	门诊外科综合楼四楼 中医系列科室改造项目
子项名称	
图纸名称	立面图三

专业	装饰	比例	图见
工程编号		图号	LM-03
阶段	施工图	时间	2026.06

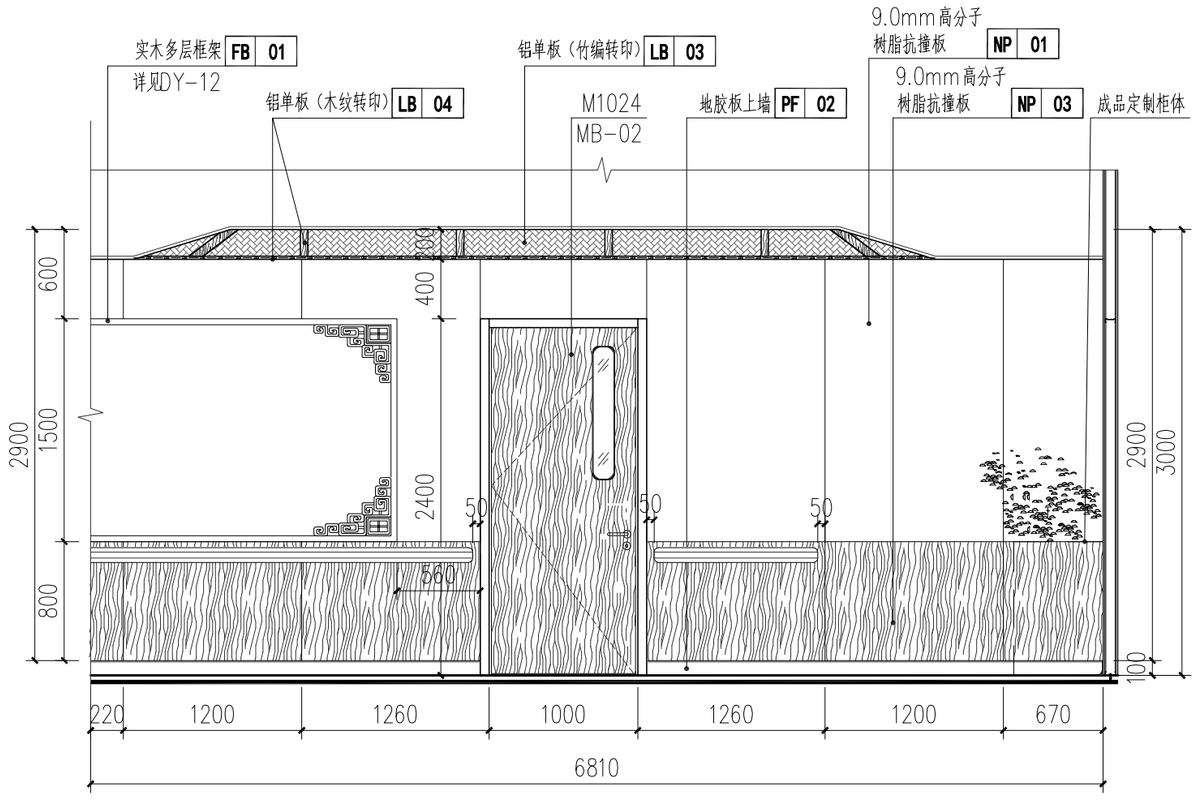

接待大厅A立面图 1:40

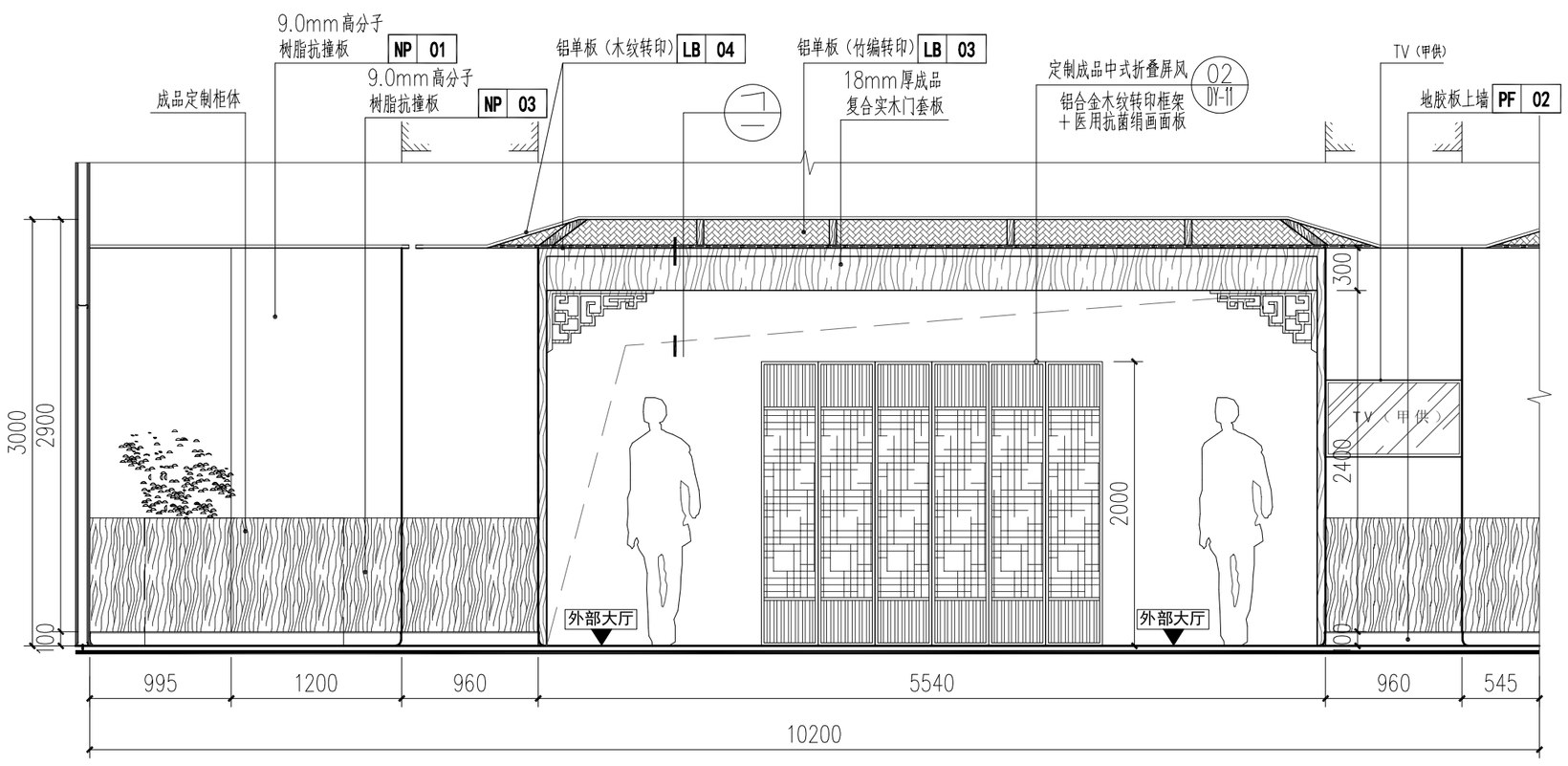

接待大厅B立面图 1:40

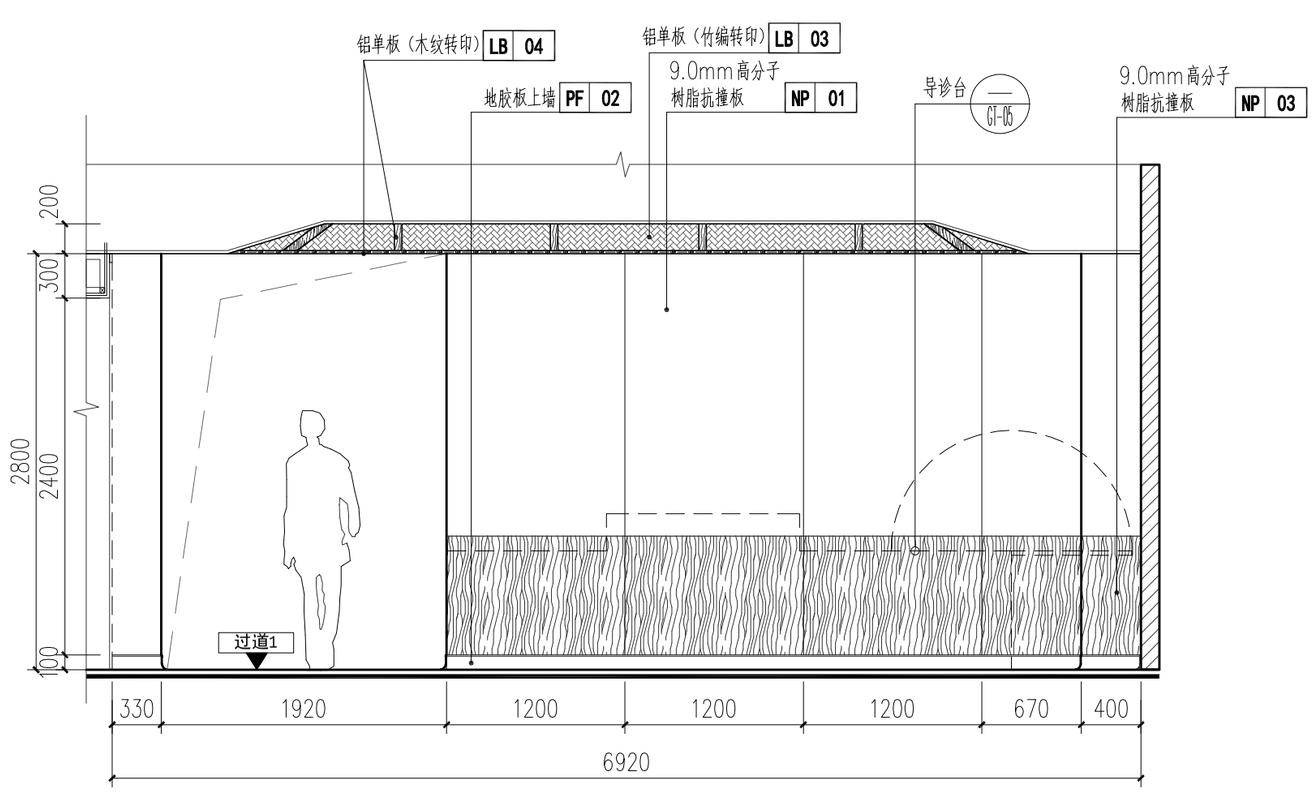

接待大厅C立面图 1:40

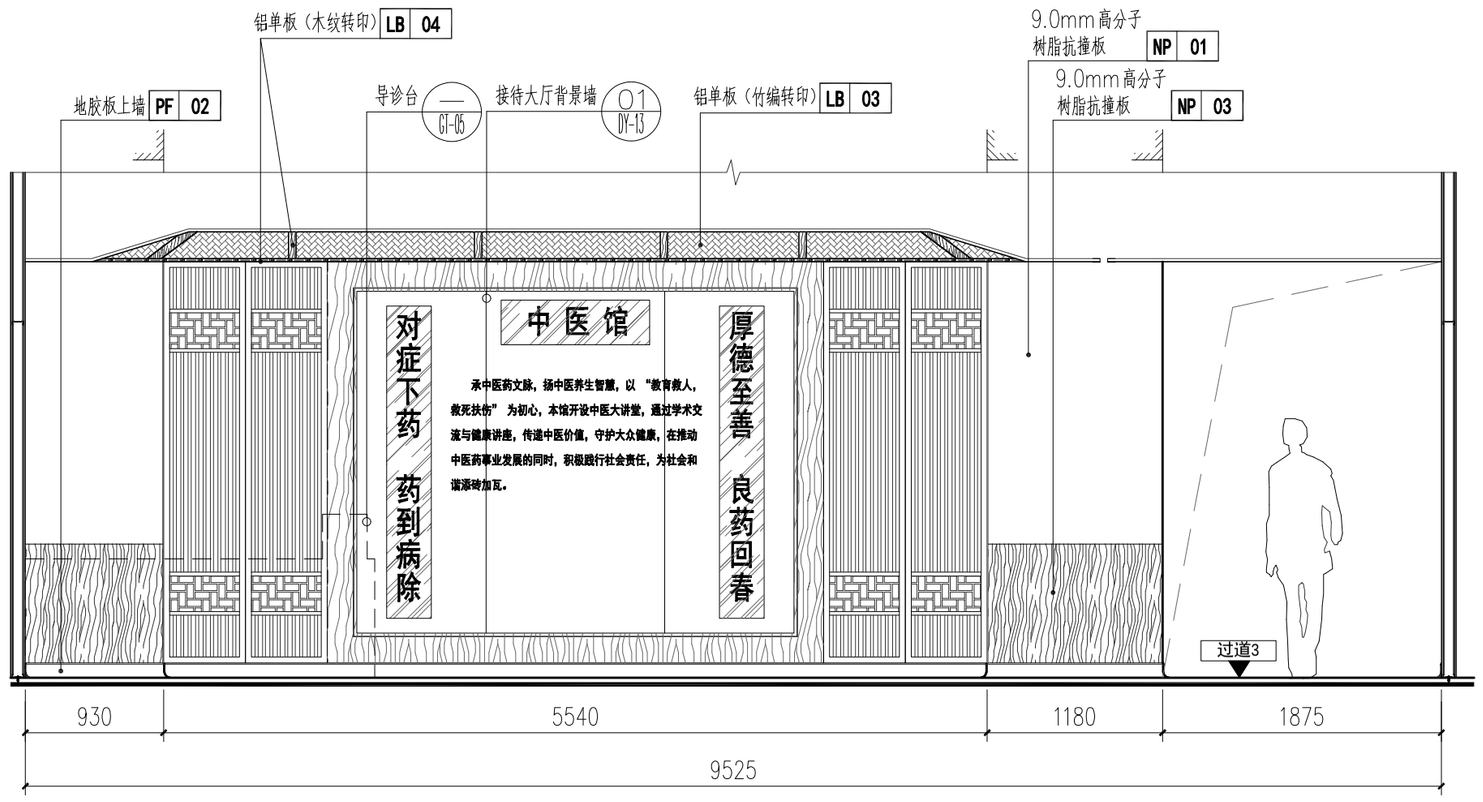

接待大厅D立面图 1:40

	实名	签名
项目负责人	段敬阳	
专业负责人	段敬阳	
设计人	王乾	

注册（执业）章

预留章

出图章

审图章

竣工章

本图未盖出图专用章无效

铭扬工程设计集团有限公司
MING YANG ENGINEERING DESIGN GROUP CO.,LTD

证书编号：A133A03249
资质类别及等级：建筑行业（建筑工程）甲级；风景园林工程设计专项甲级；公路行业（公路）专业乙级；水利行业乙级。
证书编号：A233020562
资质类别及等级：环境工程（水污染防治工程、生态修复工程、固体废物处理处置工程）专项乙级；电力行业（变电工程、送电工程、新能源发电）专业乙级；市政行业乙级。
证书编号：B233020562
资质类别及等级：工程咨询单位协会资信（非主工程）甲级；
工程监理单位协会资信（非主工程）甲级（特别许可监理范围）、工程测量乙级；

类别	实名	签名
审定	金明哲	
审核	段敬阳	
校对	裴全凯	
会签		

建筑		电气	
结构		暖通	
给排水		其他	

建设单位	广西壮族自治区江滨医院		
工程名称	门诊外科综合楼四楼 中医系列科室改造项目		
子项名称			
图纸名称	立面图四		
专业	装饰	比例	图见
工程编号		图号	LM-04
阶段	施工图	时间	2026.06

A2

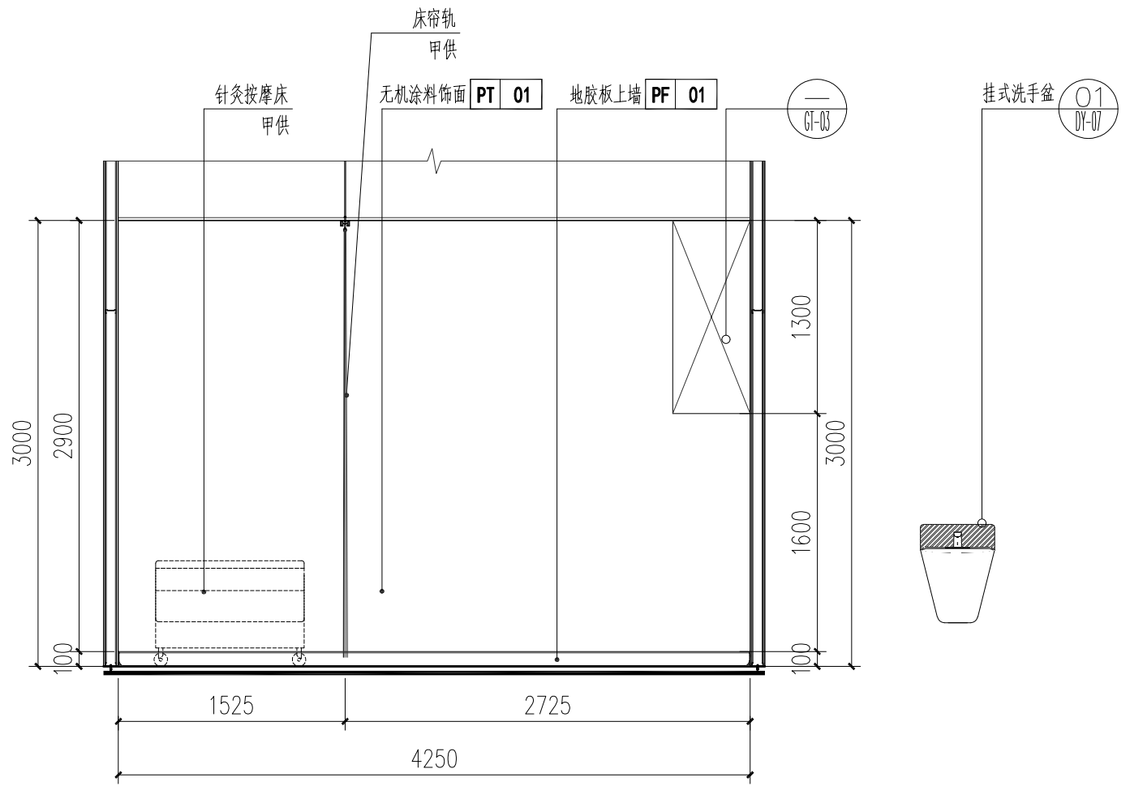

名中医诊室 A立面图 1:40

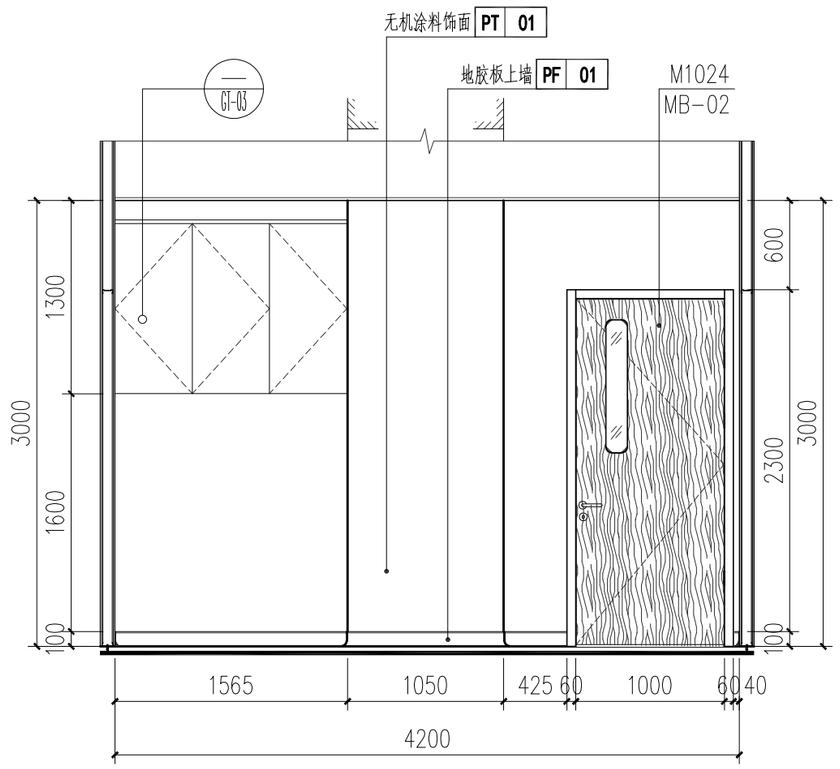

名中医诊室 B立面图 1:40

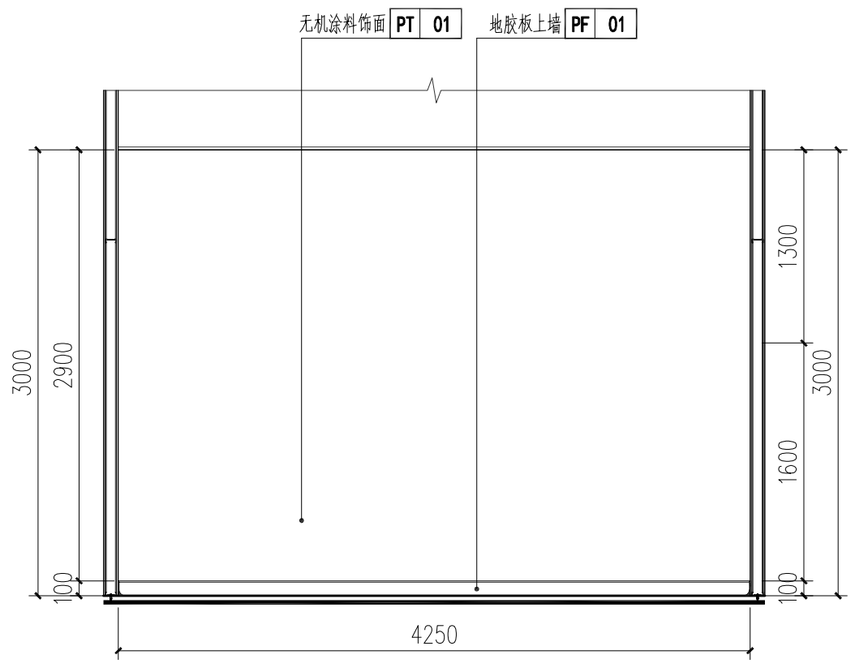

名中医诊室 C立面图 1:40

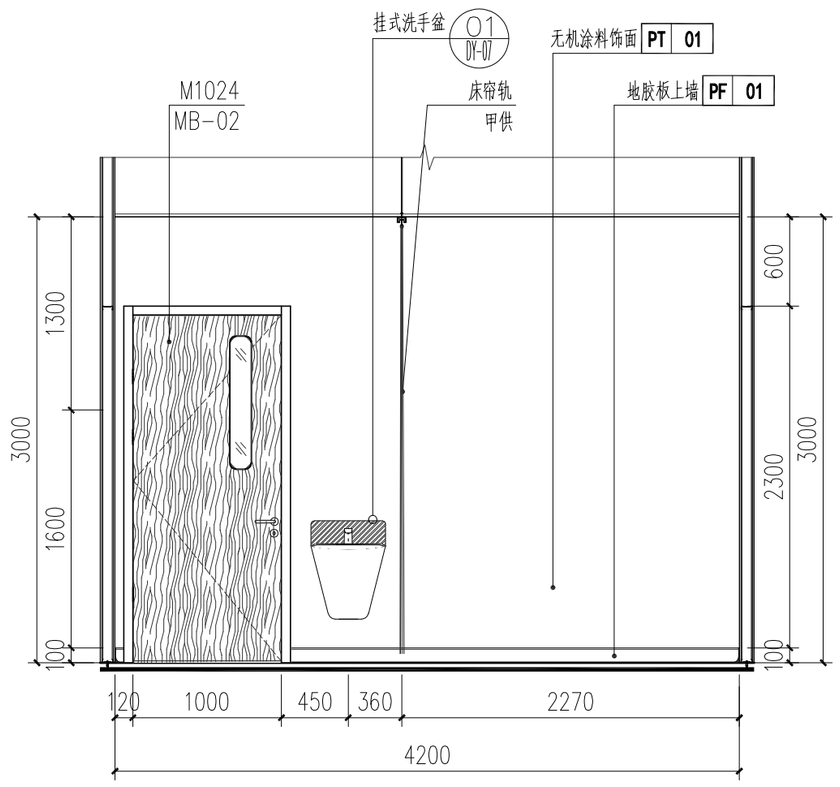

	实名	签名
项目负责人	段敬阳	
专业负责人	段敬阳	
设计人	王乾	

注册（执业）章

预留章

出图章

审图章

竣工章

本图未盖出图专用章无效

铭扬工程设计集团有限公司
MING YANG ENGINEERING DESIGN GROUP CO.,LTD

证书编号：A133A03249
资质类别及等级：建筑行业（建筑工程）甲级；风景园林工程设计专项甲级；公路行业（公路）专业乙级；水利行业乙级。
证书编号：A233020562
资质类别及等级：环境工程（水污染防治工程、生态修复工程、固体废物处理处置工程）专项乙级；电力行业（变电工程、送电工程、新能源发电）专业乙级；市政行业乙级。
证书编号：B233020562
资质类别及等级：工程勘察综合资质（岩土工程（勘察））、设计工程（设计）乙级；工程勘察综合资质（岩土工程（物探物探检测监测））、工程测量甲乙级；

类别	实名	签名
审定	金明哲	
审核	段敬阳	
校对	裴全凯	
会签		
建筑		电气
结构		暖通
给排水		其他

建设单位	广西壮族自治区江滨医院		
工程名称	门诊外科综合楼四楼 中医系列科室改造项目		
子项名称			
图纸名称	立面图五		
专业	装饰	比例	图见
工程编号		图号	LM-05
阶段	施工图	时间	2026.06

A2

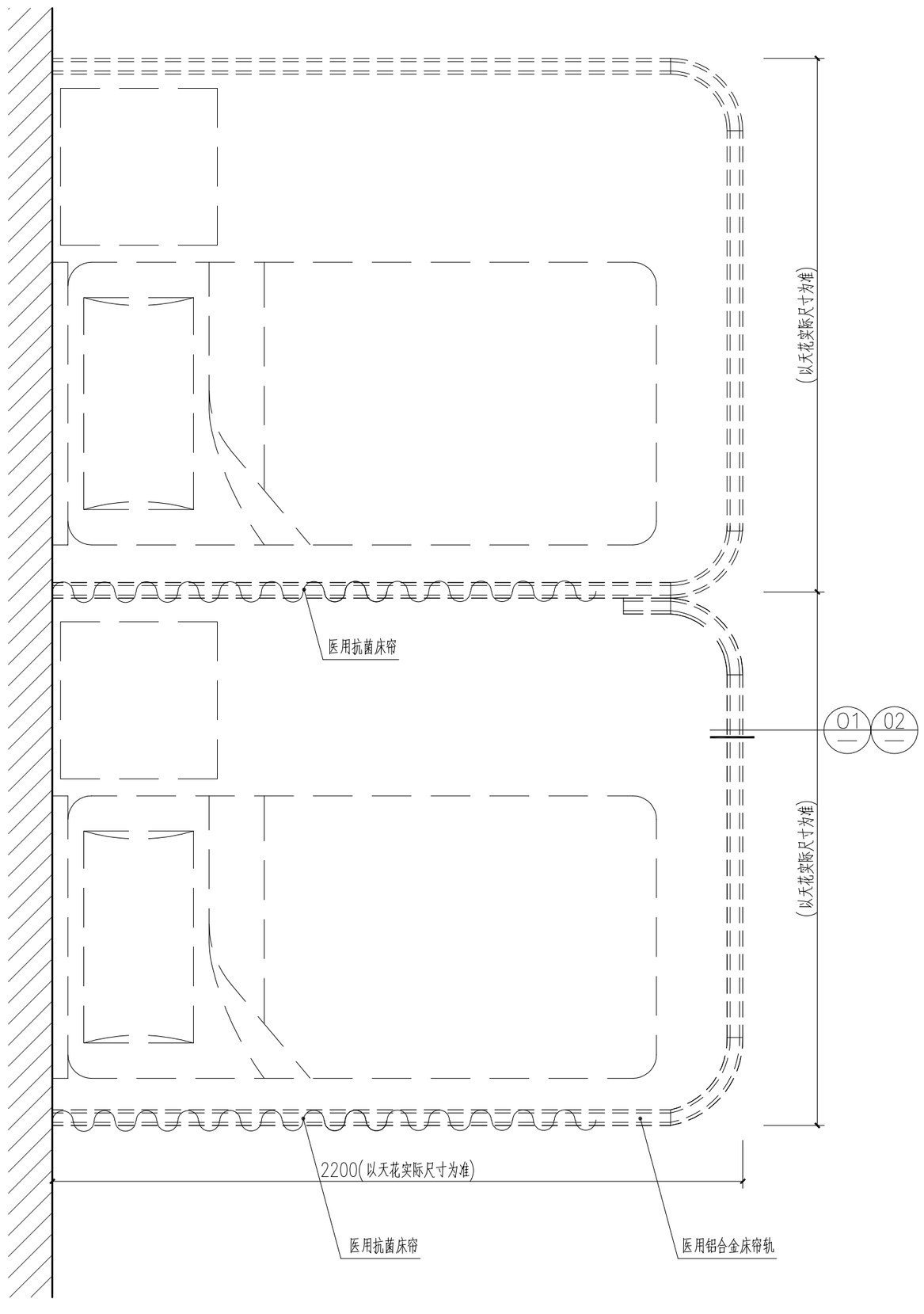

医用铝合金床帘轨 1:15

注：所有床帘及床帘轨，最终以厂家为准，此图仅供参考。

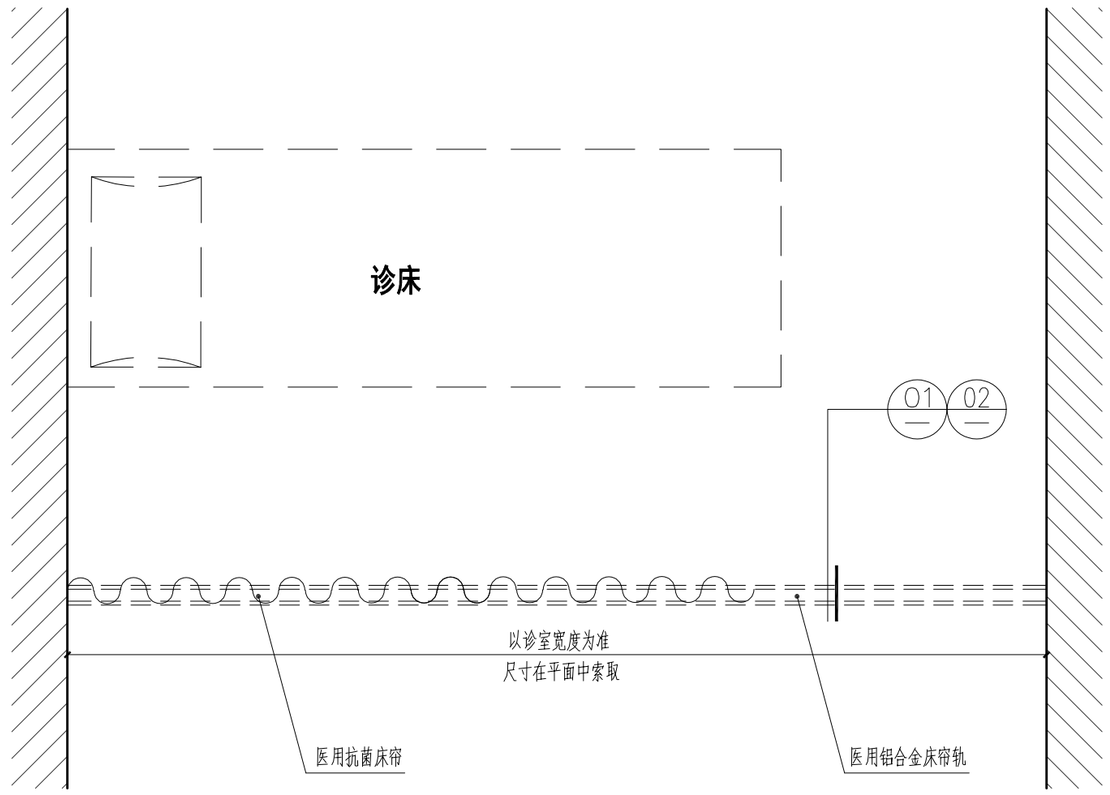

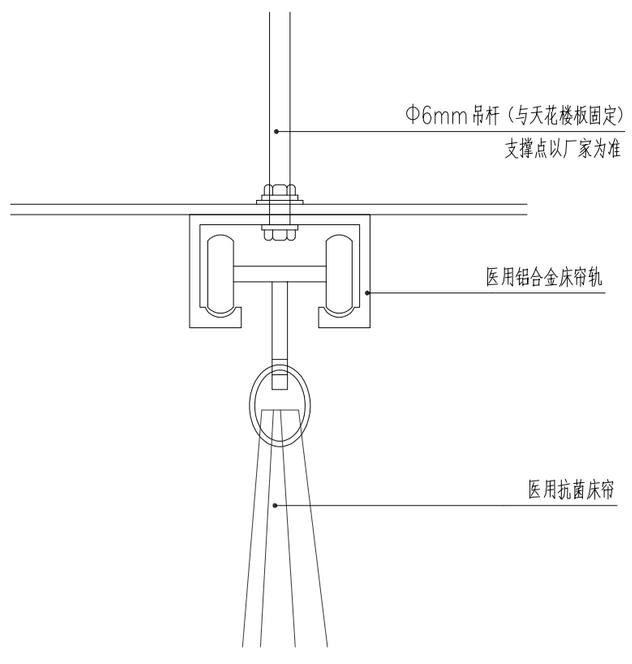

01 医用铝合金床帘轨节点

（扣板天花帘轨节点参此图）

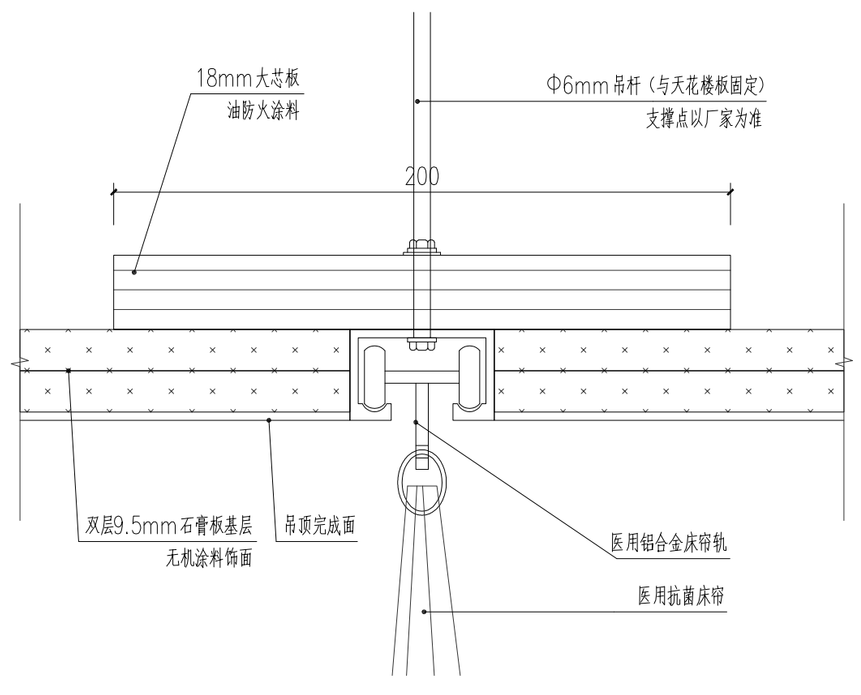

02 医用铝合金床帘轨节点

（涂料天花帘轨节点参此图）

	实名	签名
项目负责人	段敬阳	
专业负责人	段敬阳	
设计人	王乾	

注册（执业）章

预留章

出图章

审图章

竣工章

本图未盖出图专用章无效

铭扬工程设计集团有限公司
MING YANG ENGINEERING DESIGN GROUP CO.,LTD

证书编号：A133403249
资质类别及等级：建筑行业（建筑工程）甲级；风景园林工程设计专项甲级；公路行业（公路）专业乙级；水利行业乙级。

证书编号：A233025562
资质类别及等级：环境工程（水污染防治工程、污染修复工程、固体废弃物处理处置工程）专项乙级；电力行业（变电工程、送电工程、新能源发电）专业乙级；市政行业乙级。

证书编号：B233025562
资质类别及等级：工程勘察专业类（岩土工程（勘察））、岩土工程（设计）乙级；工程勘察专业类（岩土工程（物探测试检测监测））、工程测量乙级。

类别	实名	签名
审定	金明哲	
审核	段敬阳	
校对	裴全凯	
会签		

建筑		电气	
结构		暖通	
给排水		其他	

建设单位	广西壮族自治区江滨医院		
工程名称	门诊外科综合楼四楼 中医系列科室改造项目		
子项名称			
图纸名称	大样图二		
专业	装饰	比例	图见
工程编号		图号	DY-02
阶段	施工图	时间	2026.06

A2

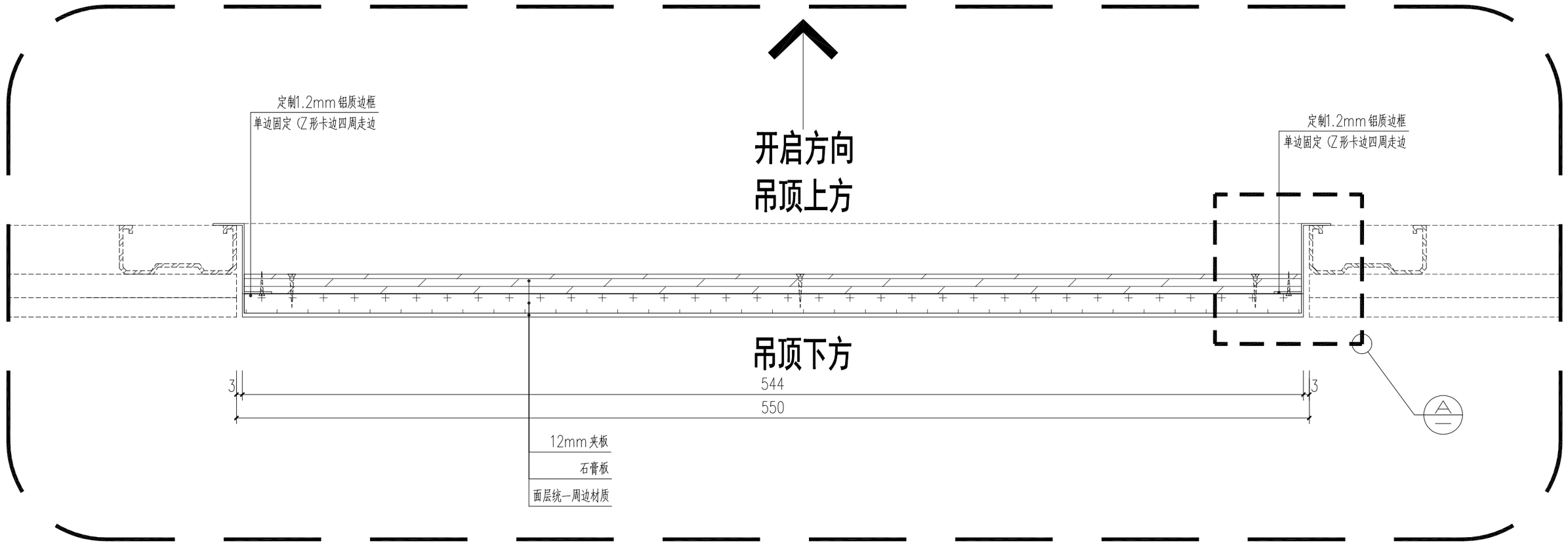

550X550检修口样式 剖面图 1:2

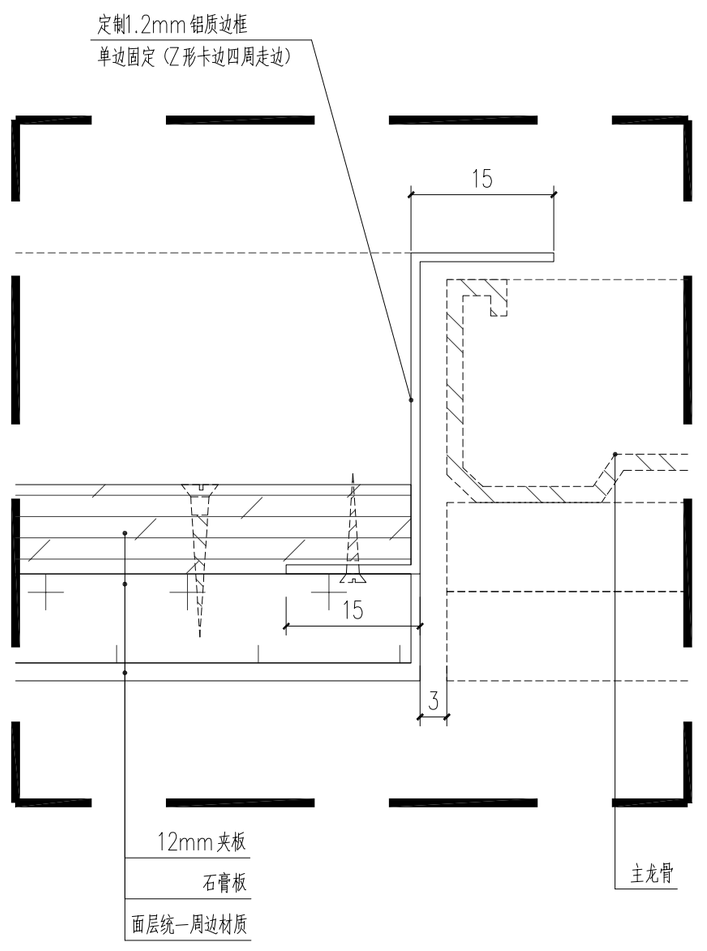

Ⓐ DETAIL 大样图 1:2

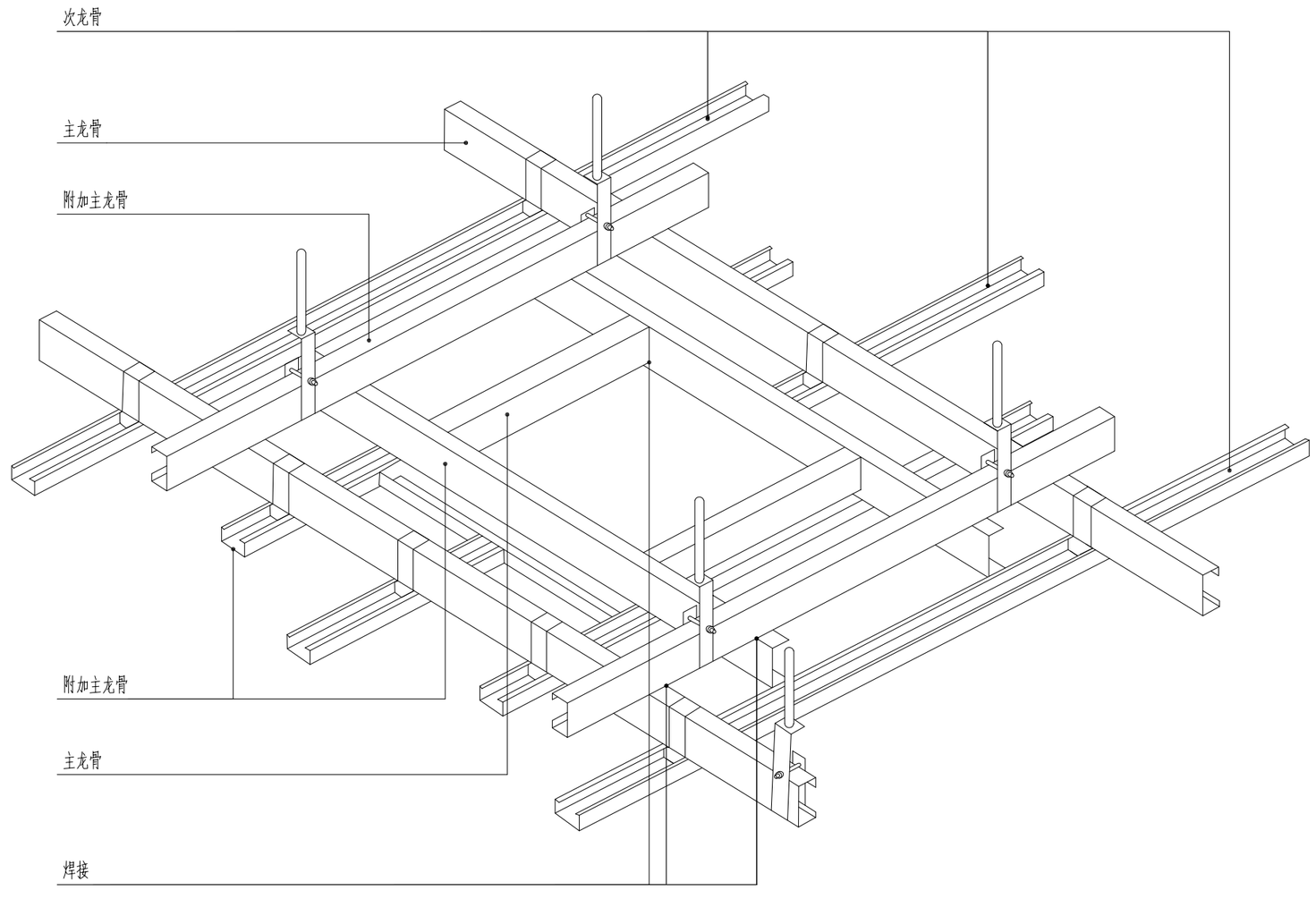

检修口加固大样图 1:2

检修口加固详参《国家建筑标准设计图集》 12J502-2 内装修（室内吊顶） 图集号12J502-2 A30页

	实名	签名
项目负责人	段敬阳	
专业负责人	段敬阳	
设计人	王乾	

注册（执业）章

预留章

出图章

审图章

竣工章

本图未盖出图专用章无效

铭扬工程设计集团有限公司
MING YANG ENGINEERING DESIGN GROUP CO.,LTD

证书编号：A133A03249
资质类别及等级：建筑行业（建筑工程）甲级；风景园林工程设计专项甲级；金属行业（冶炼）专业乙级；水利行业乙级。
证书编号：A233020562
资质类别及等级：环境工程（水污染防治工程、污染修复工程、环境设施运营工程）专项乙级；电力行业（变电工程、送电工程、新能源发电）专业乙级；市政行业乙级。
证书编号：B233020562
资质类别及等级：工程造价专业类（甲）工程（建筑）、设计工程（设计）乙级；工程造价专业类（甲）工程（物资供应处理监理）、工程监理乙级；

类别	实名	签名
审定	金明哲	
审核	段敬阳	
校对	裴全凯	
会签		
建筑		电气
结构		暖通
给排水		其他

建设单位	广西壮族自治区江滨医院
工程名称	门诊外科综合楼四楼 中医系列科室改造项目
子项名称	
图纸名称	大样图一

专业	装饰	比例	图见
工程编号		图号	DY-01
阶段	施工图	时间	2026.06

A2

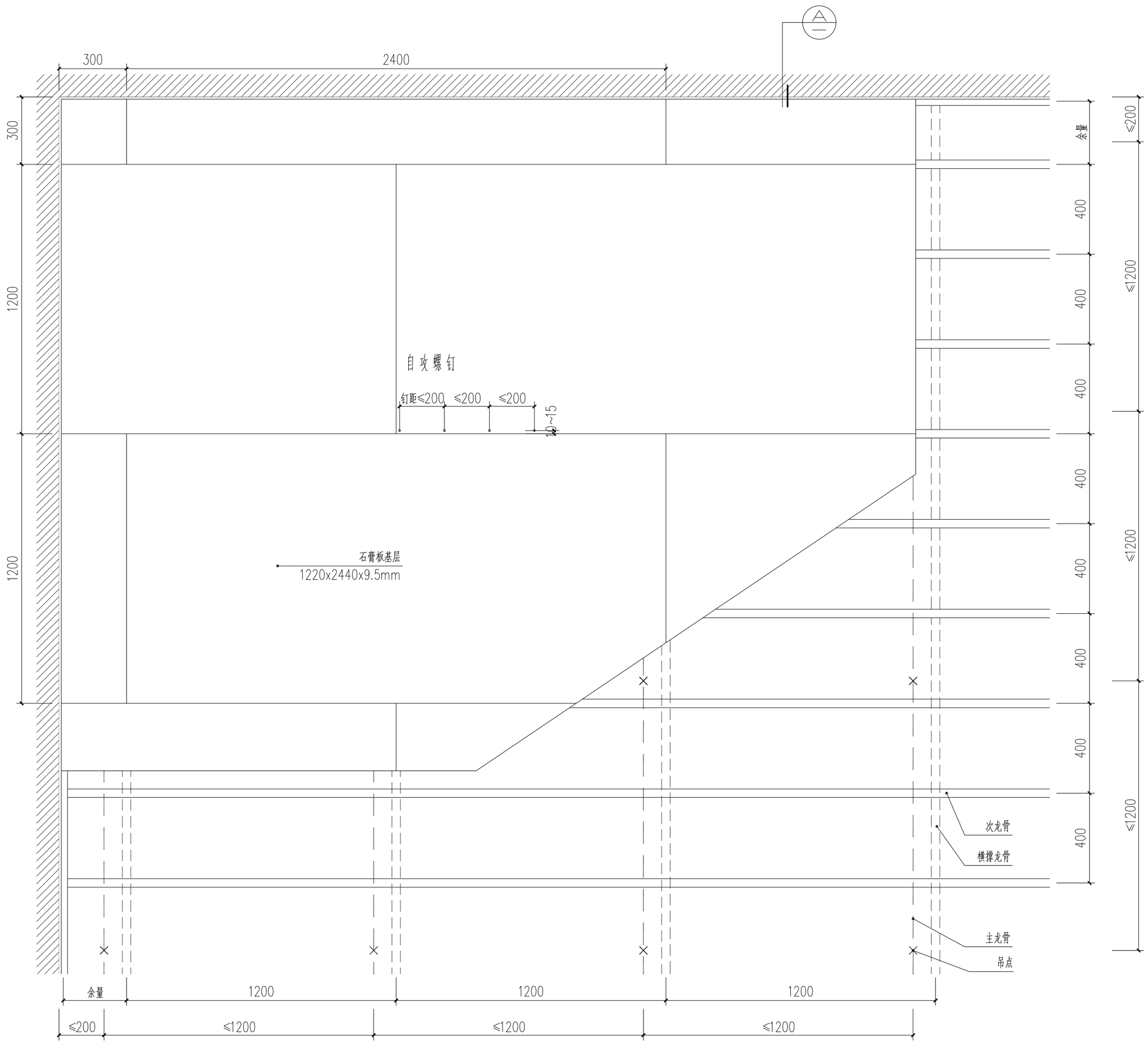

01 上人吊顶平面图 1:15

注：石膏板基层上人吊顶做法参此图

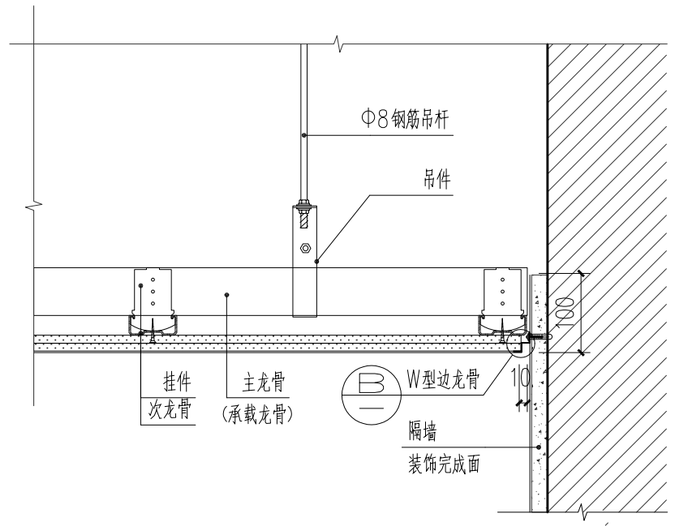

A DETAIL 大样图 1:15

注：天花与墙面的阴角均采用W型边龙骨收口

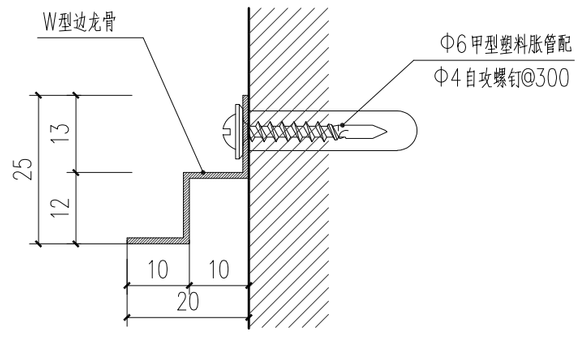

B W型边龙骨 1:15

注：涂料天花与墙面的阴角均采用W型边龙骨收口
按此图施工。

	实名	签名
项目负责人	段敬阳	
专业负责人	段敬阳	
设计人	王乾	

注册（执业）章

预留章

出图章

审图章

竣工章

本图未盖出图专用章无效

铭扬工程设计集团有限公司
MING YANG ENGINEERING DESIGN GROUP CO.,LTD

证书编号：A133A03249
资质类别及等级：建筑行业（建筑工程）甲级，风景园林工程设计专项甲级，公路行业（公路）专业乙级，水利行业乙级。

证书编号：A233020562
资质类别及等级：环境工程（水污染防治工程、污染修复工程、固体废弃物处理处置工程）专项乙级，电力行业（变电工程、送电工程、新能源发电）专业乙级，市政行业乙级。

证书编号：B233020562
资质类别及等级：工程勘察专业类（岩土工程（勘察））甲级，岩土工程（设计）乙级；工程勘察专业类（岩土工程（物探测试检测监测））乙级，工程测量乙级；

类别	实名	签名
审定	金明哲	
审核	段敬阳	
校对	裴全凯	
会签		
建筑		电气
结构	刘涛	暖通
给排水		其他

建设单位	广西壮族自治区江滨医院		
工程名称	门诊外科综合楼四楼 中医系列科室改造项目		
子项名称			
图纸名称	大样图三		
专业	装饰	比例	图见
工程编号		图号	DY-03
阶段	施工图	时间	2026.06

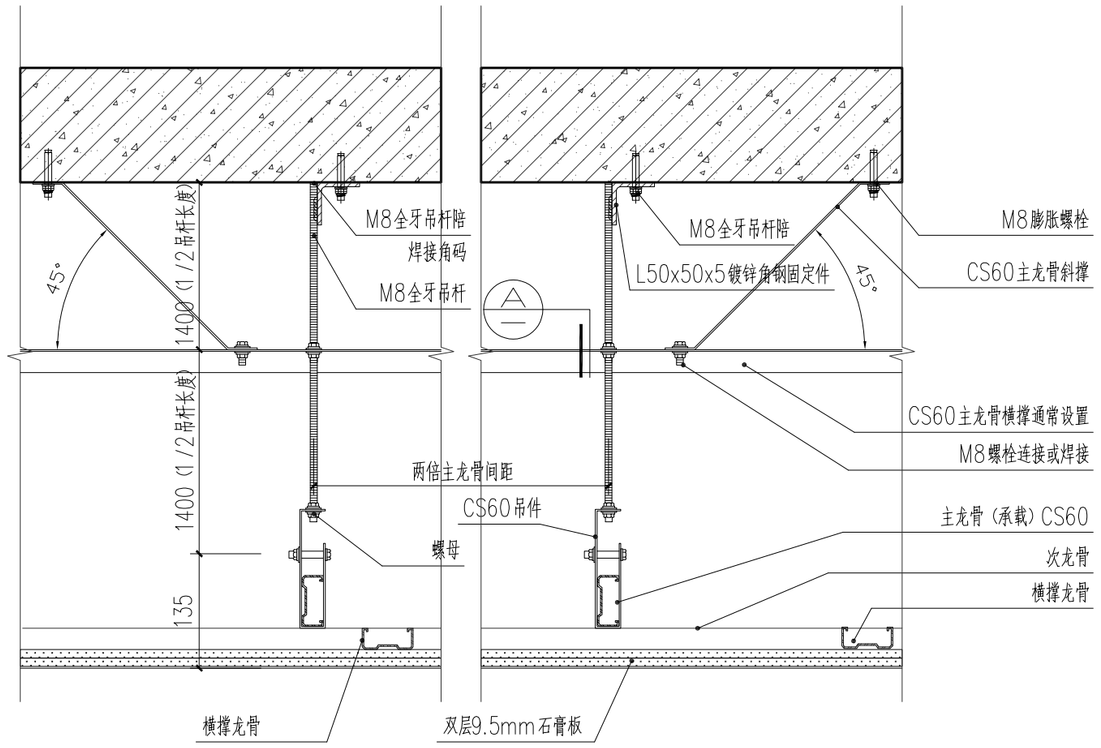

01 主龙骨拉结法 1:10

注：1.主龙骨拉结法：吊杆长度超过1.5m且小于3m时适用，在CS60主龙骨横撑底边每隔两个主龙骨间距打孔，M8全牙吊杆穿过，位置确定后上下螺母固定，CS60主龙骨横撑每间隔两倍主龙骨间距相向设置,当吊杆长度长度超过1.5m且小于2m时，适用在CS50主龙骨。
2.主龙骨拉结法详图详参《国家建筑标准设计图集》12J502-2 内装修（室内吊顶）
图集号12J502-2 A31页

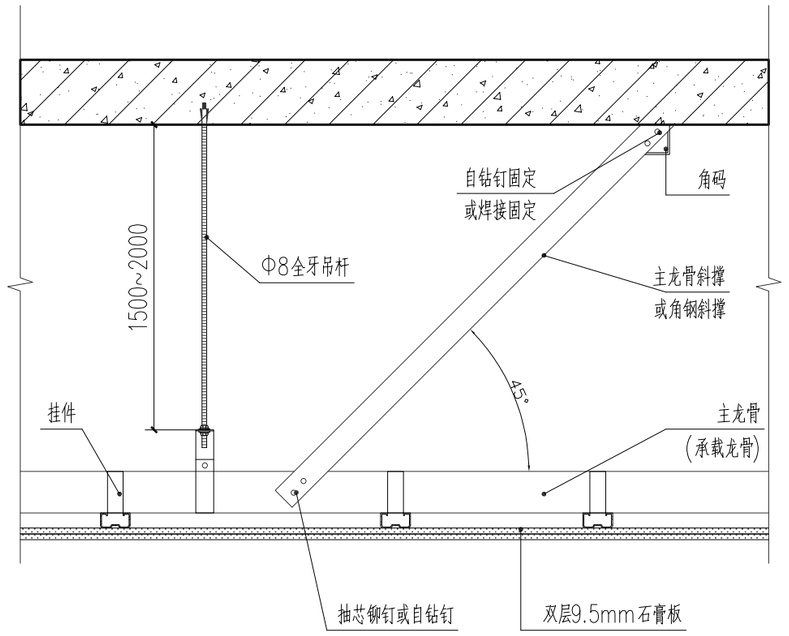

02 反向支撑吊顶详图（倒三角法）1:10

注：1.反向支撑吊顶详图（倒三角法）：吊杆长度超过1.5m且小于2m时适用，安装间距在2m以内，围绕某一中心呈梅花形分布，且不应设置在同一直线上。
2.当吊顶内部空间大于3m时应设置型钢结构转换层。
反向支撑吊顶详图详参《国家建筑标准设计图集》
12J502-2 内装修（室内吊顶） 图集号12J502-2 A31页

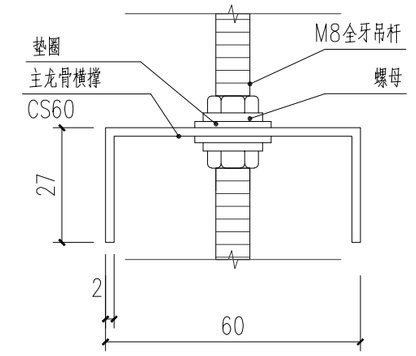

A 节点图 1:10

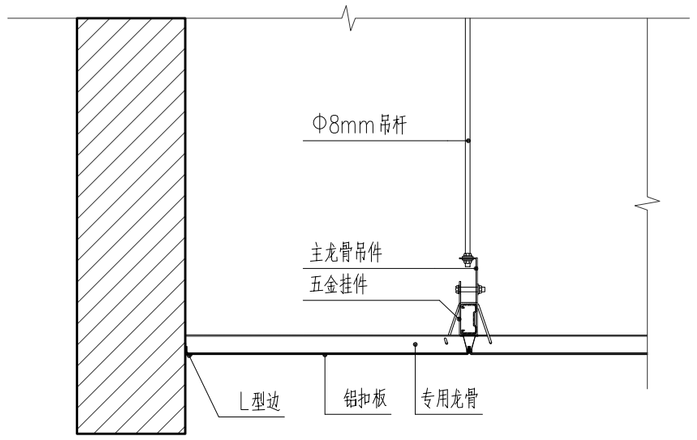

03 DETAIL 大样图 1:10

铝扣板

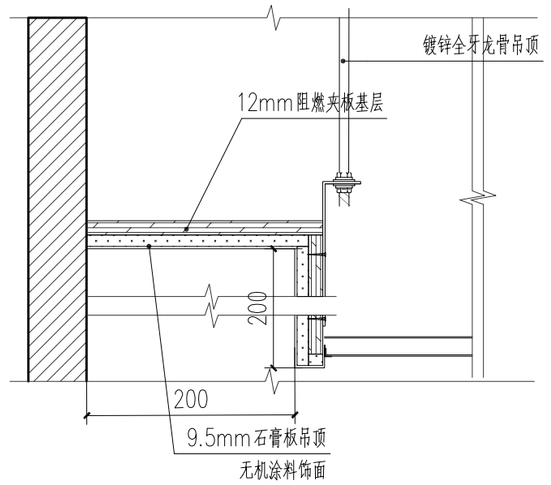

04 DETAIL 大样图 1:10

铝扣板窗帘盒

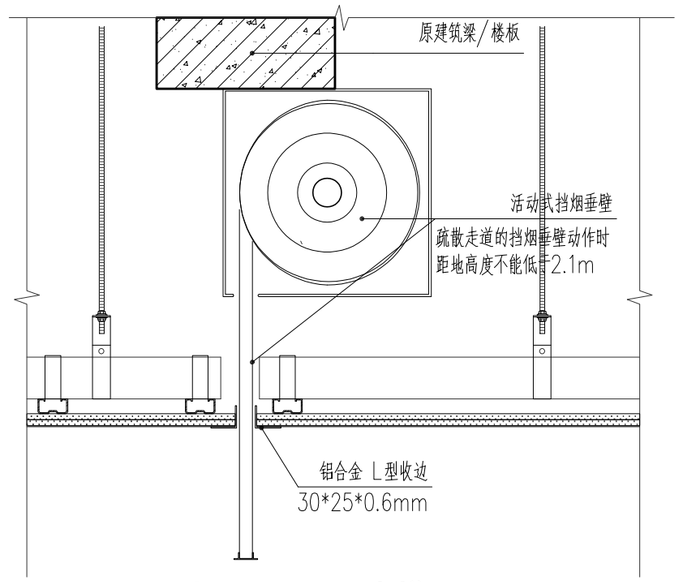

07 DETAIL 大样图 1:10

天花档烟垂壁及收边参照此做法；

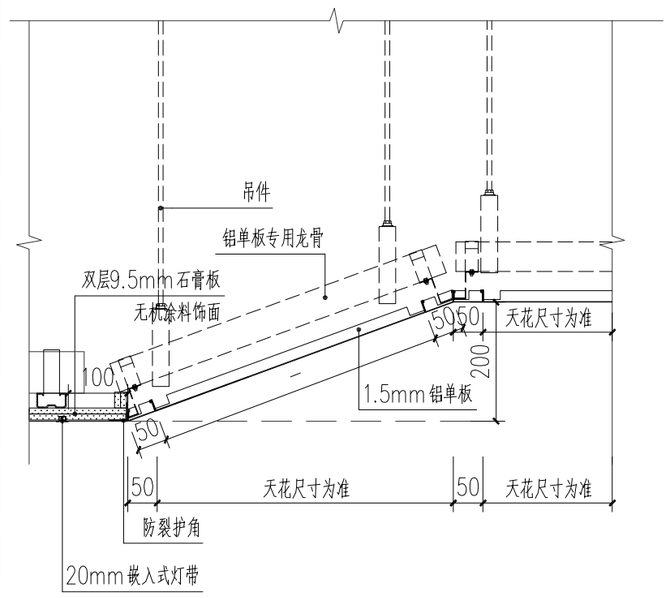

05 DETAIL 大样图 1:10

涂料饰面与铝单板饰面相交处接口见此部图
铝单板建议留缝3~5mm，打中性耐候胶

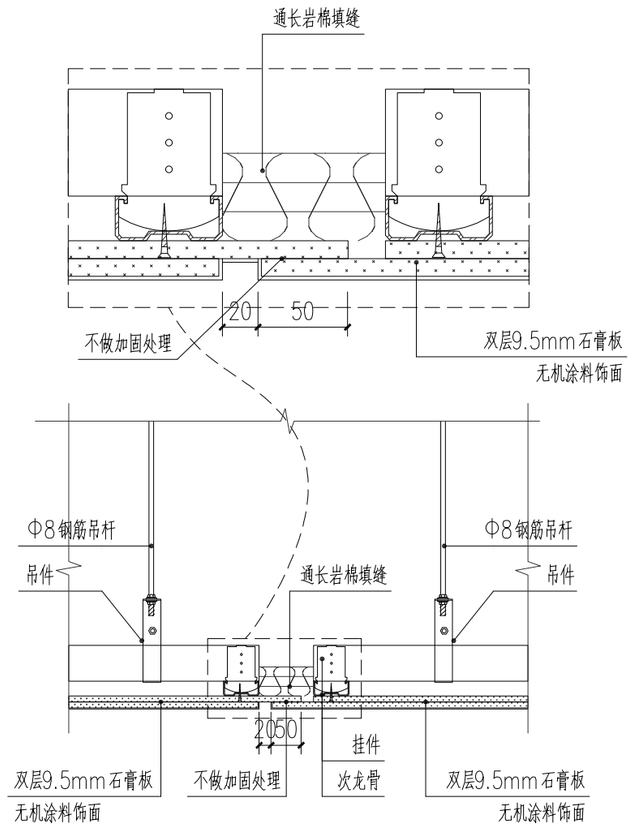

06 DETAIL 大样图 1:10

石膏板伸缩缝

	实名	签名
项目负责人	段敬阳	
专业负责人	段敬阳	
设计人	王乾	

注册（执业）章

预留章

出图章

审图章

竣工章

本图未盖出图专用章无效

铭扬工程设计集团有限公司
MING YANG ENGINEERING DESIGN GROUP CO.,LTD

证书编号：A133A003249
资质类别及等级：建筑行业（建筑工程）甲级；风景园林工程设计专项甲级；金融行业（住宅）专业乙级；水利行业乙级。
证书编号：A233020562
资质类别及等级：环境工程（水污染防治工程、污染修复工程、环境设施运营工程）专项乙级；电力行业（变电工程、送电工程、新能源发电）专业乙级；市政行业乙级。
证书编号：B233020562
工程勘察专业类（岩土工程（勘察））、岩土工程（设计）乙级；
工程勘察专业类（岩土工程（物探测试检测监测））、工程测量乙级；

类别	实名	签名
审定	金明哲	
审核	段敬阳	
校对	裴全凯	
会签		
建筑	电气	
结构	暖通	
给排水	其他	

建设单位	广西壮族自治区江滨医院
工程名称	门诊外科综合楼四楼 中医系列科室改造项目
子项名称	
图纸名称	大样图四

专业	装饰	比例	图见
工程编号		图号	DY-04
阶段	施工图	时间	2026.06

A2

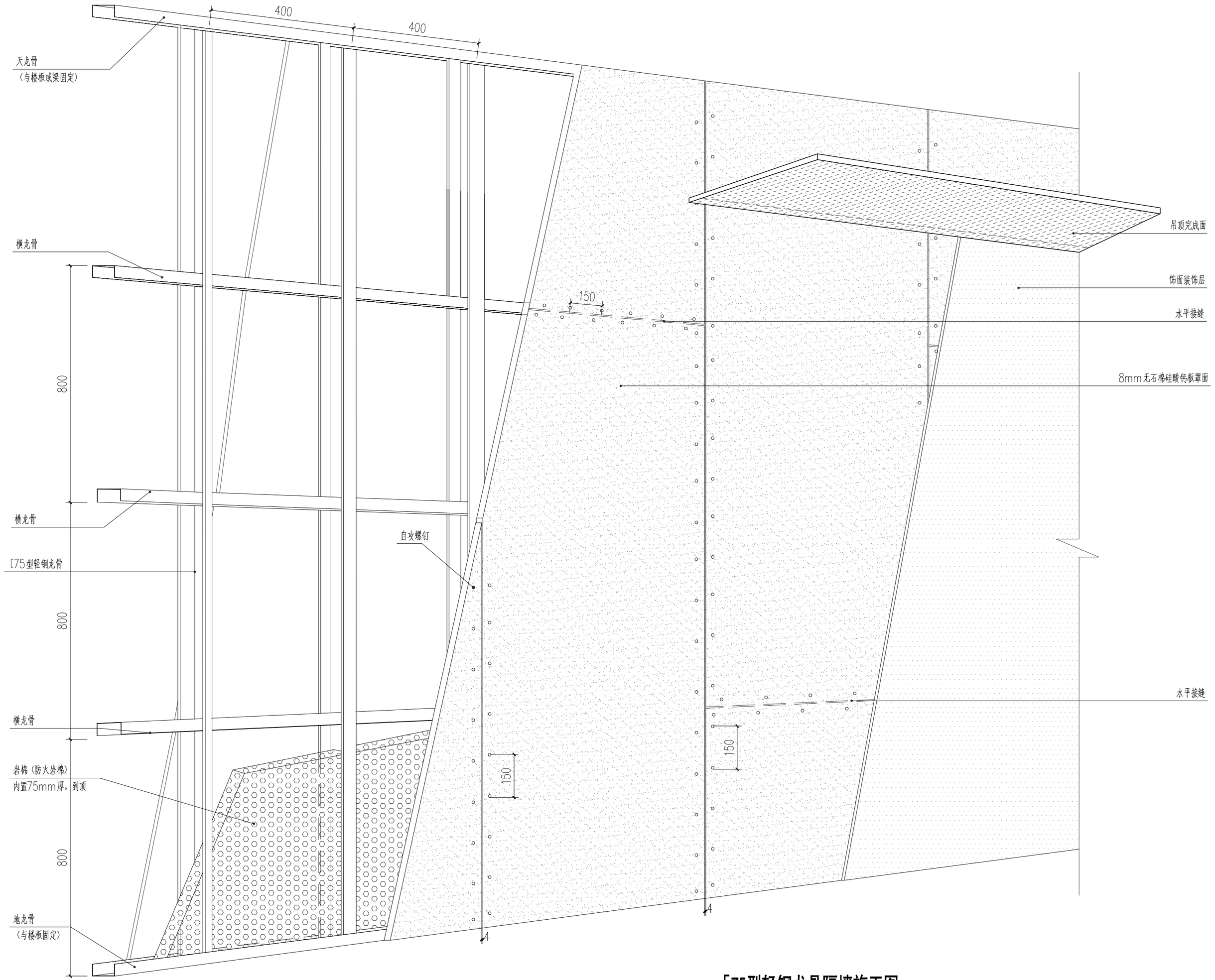

轻钢龙骨规格表

名称	实际尺寸（mm）	厚度（mm）	推荐使用厚度（mm	备注	变形量（L）	压强值(Pa)
天龙骨（U型）	75X40	0.6/0.8/1.0	0.8mm	隔墙与结构主体的连接构件，用做沿顶龙骨起固定作用。		
横龙骨（U型）	75X45	0.6/0.8/1.0	0.8mm	竖龙骨的水平连接构件		
竖龙骨（C型）	75X45	0.6/0.8/1.0	0.8mm	隔墙的主要受力构件，竖龙骨需采用全长龙骨。为钉挂面版的骨架立于天龙骨地龙骨之中。	240	360
通贯龙骨（U型）	38X12	1.0/1.2	1.2mm	竖龙骨的水平连接构件		
地龙骨（U型）	75X40	0.6/0.8/1.0	0.8mm	隔墙与结构主体的连接构件，用做沿地龙骨起固定作用。		
注：1.设计依据《国家建筑标准设计图集》 13J502-1 内装修（墙面装修） 图集号13J502-1 A04页						

注：轻钢龙骨墙体节点施工大样图详见《国家建筑标准设计图集》 13J502-1 内装修（墙面装修） 图集号13J502-1 A18页

[75型轻钢龙骨隔墙施工图 1:10

注：1、天龙骨和地龙骨使用Φ8的膨胀螺栓与楼板固定。
2、无石棉硅酸钙板之间的接缝要用防裂布条连接（左右搭接不小于50mm）。
3、饰面装饰层施工前需要对自攻螺钉钉眼进行防锈处理。
4、墙身厚91mm，耐火等级1h。
5、当轻钢龙骨为装饰基层骨架时，靠于实体墙时不需要内置岩棉。

	实名	签名
项目负责人	段敬阳	
专业负责人	段敬阳	
设计人	王乾	

注册（执业）章

预留章

出图章

审图章

竣工章

本图未盖出图专用章无效

铭扬工程设计集团有限公司
MING YANG ENGINEERING DESIGN GROUP CO.,LTD

证书编号：A133403249
资质类别及等级：建筑行业（建筑工程）甲级，风景园林工程设计专项甲级，公路行业（公路）专业乙级，水利行业乙级。

证书编号：A233020562
资质类别及等级：环境工程（水污染防治工程、污染修复工程、固体废弃物处理处置工程）专项乙级；电力行业（变电工程、送电工程、新能源发电）专业乙级，市政行业乙级。

证书编号：B233020562
资质类别及等级：工程勘察专业类（岩土工程（勘察））、岩土工程（设计）乙级；工程勘察专业类（岩土工程（物探测试检测监测）、工程测量）乙级；

类别	实名	签名
审定	金明哲	
审核	段敬阳	
校对	裴全凯	
会签		
建筑		电气	
结构		暖通	
给排水		其他	

建设单位	广西壮族自治区江滨医院		
工程名称	门诊外科综合楼四楼 中医系列科室改造项目		
子项名称			
图纸名称	大样图五		
专业	装饰	比例	图见
工程编号		图号	DY-05
阶段	施工图	时间	2026.06

A2

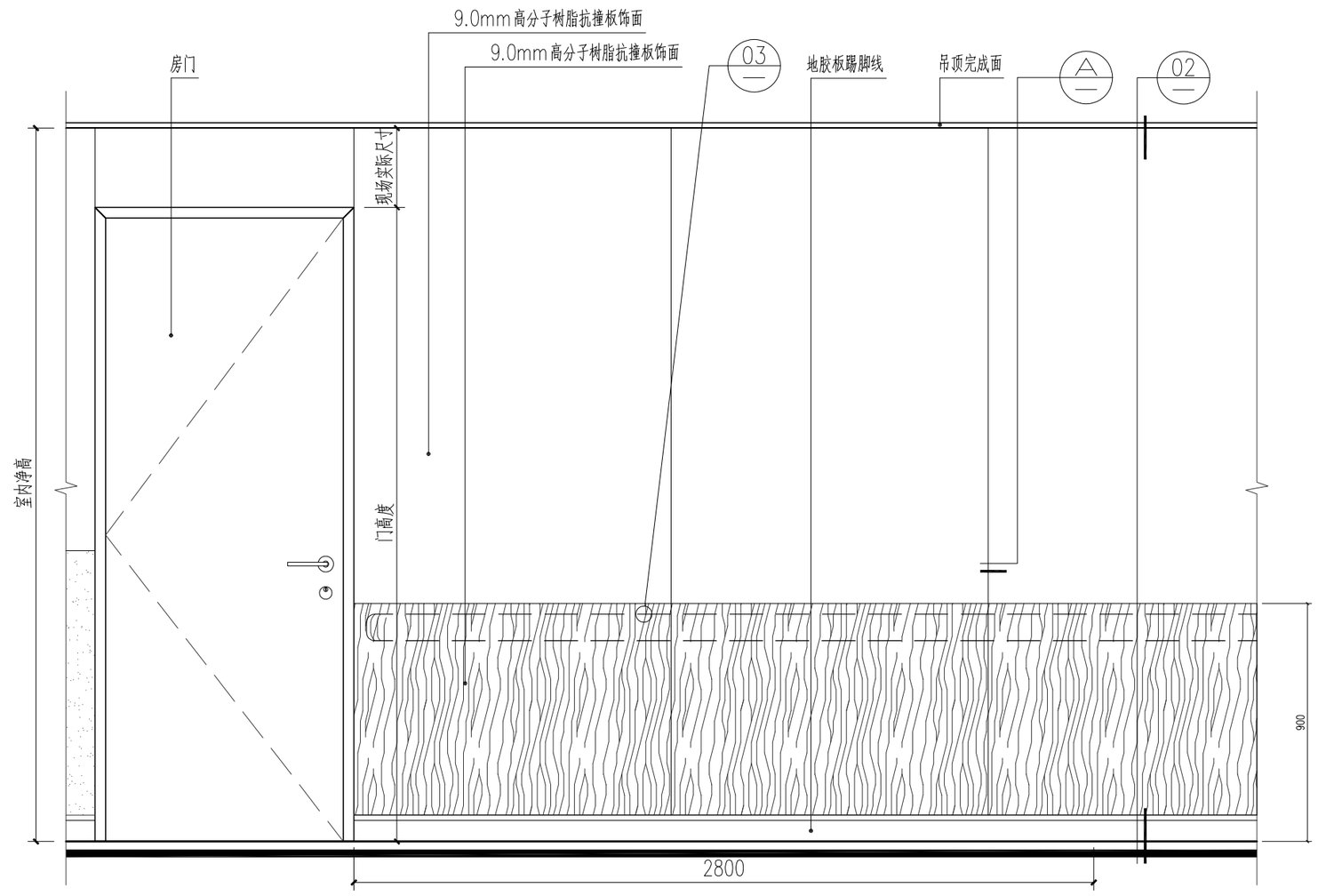

⑴ 高分子树脂抗撞板 分析图 1:20

本套图所有高分子树脂抗撞板的工艺均参看此分析图和大样图。

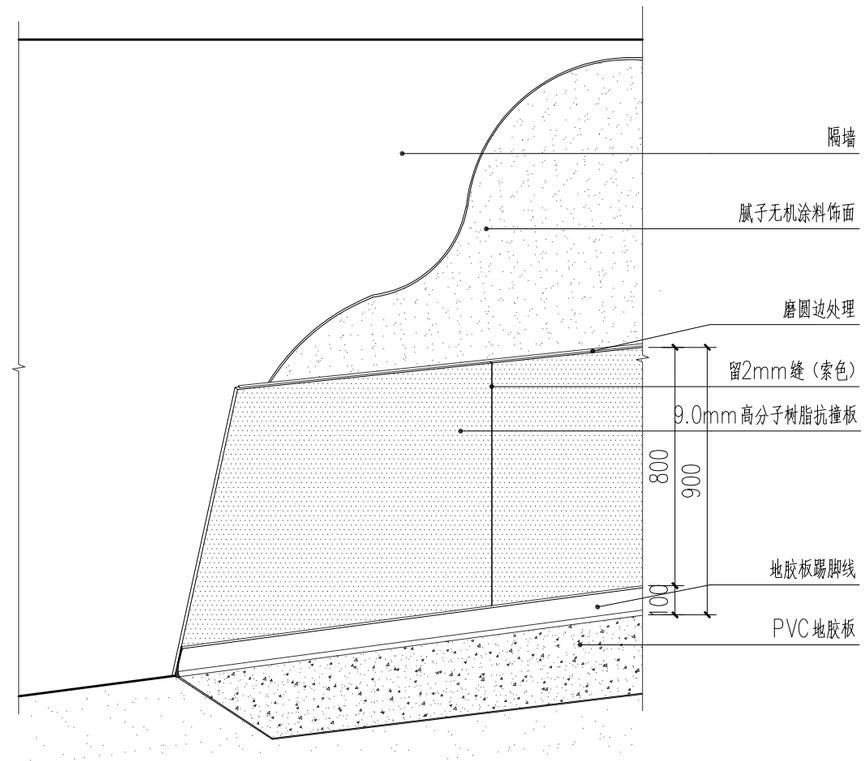

高分子树脂抗撞板施工立体图

注：基层面、高分子树脂抗撞板背面刷汉高K107或K188E胶水，凉胶合适后最后高分子树脂抗撞板与墙面贴紧，用专用滚压器滚压。

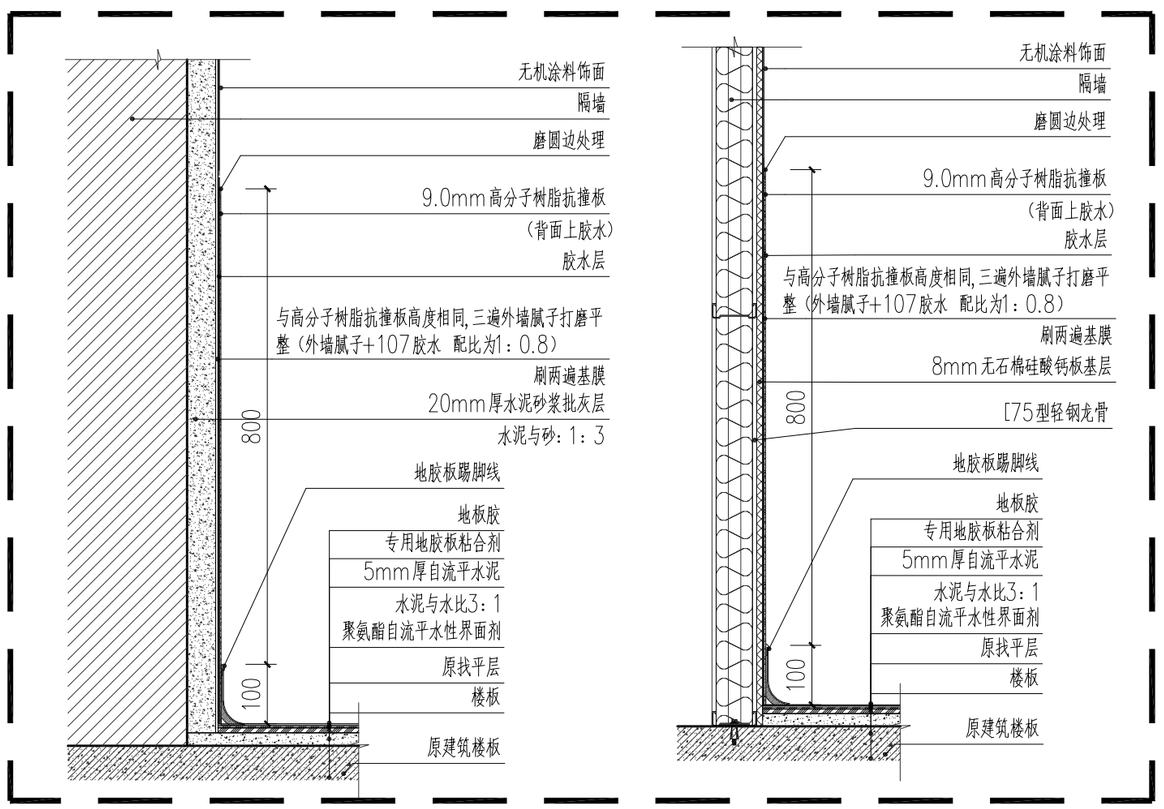

⑵ DETAIL 大样图 1:10

注：高分子树脂抗撞板900㎜高+无机涂料饰面到顶后贴踢脚线，树脂板到顶做法样参此大样。

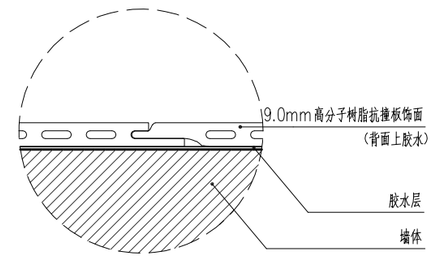

Ⓐ 高分子树脂抗撞板饰面拼接大样图 1:1

注：高分子树脂抗撞板饰面拼接均参此大样图；

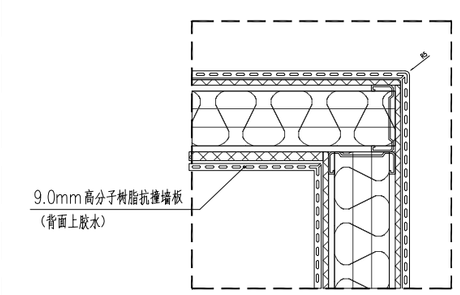

Ⓑ 高分子树脂抗撞墙板墙面阴阳角大样图 1:5

注：高分子树脂抗撞墙板饰面墙面阴阳角均参此大样图；

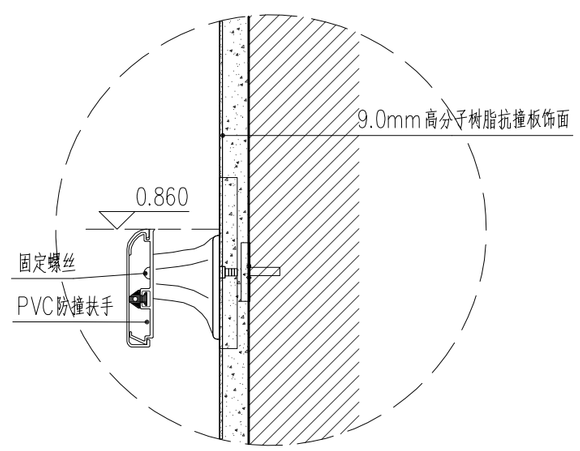

⑶ DETAIL 大样图 1:5

注：此详图做法适用于砖墙隔墙的情况。

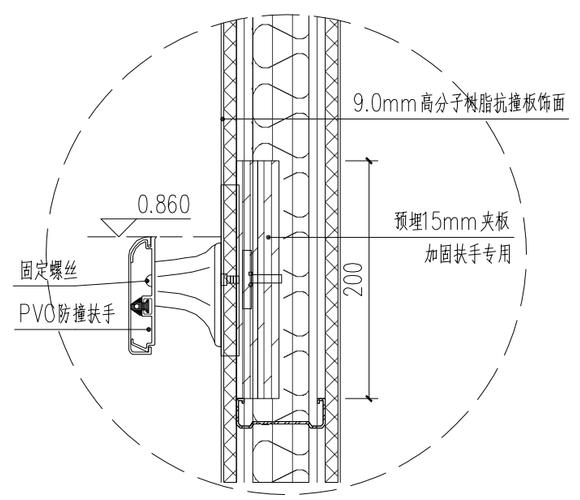

⑷ DETAIL 大样图 1:5

注：此详图做法适用于轻钢龙骨隔墙的情况，施工隔墙时内部采用双层15㎜夹板加固。

	实名	签名
项目负责人	段敬阳	
专业负责人	段敬阳	
设计人	王乾	

注册（执业）章

预留章

出图章

审图章

竣工章

本图未盖出图专用章无效

铭扬工程设计集团有限公司
MING YANG ENGINEERING DESIGN GROUP CO.,LTD

证书编号：A133A00249
资质类别及等级：建筑行业（建筑工程）甲级，风景园林工程设计专项甲级；公路行业（公路）专业乙级，水利行业乙级。
证书编号：A233020562
资质类别及等级：环境工程（水污染防治工程、污染修复工程、固体废弃物处理处置工程）专项乙级；电力行业（变电工程、送电工程、新能源发电）专业乙级，市政行业乙级。
证书编号：B233020562
资质类别及等级：工程勘察专业类（岩土工程（勘察））、岩土工程（设计）乙级；工程勘察专业类（岩土工程（物探测试检测监测）、工程测量）乙级。

类别	实名	签名
审定	金明哲	
审核	段敬阳	
校对	裴全凯	
会签		
建筑		电气
结构		暖通
给排水		其他

建设单位	广西壮族自治区江滨医院
工程名称	门诊外科综合楼四楼中医系列科室改造项目
子项名称	
图纸名称	大样图六

专业	装饰	比例	图见
工程编号		图号	DY-06
阶段	施工图	时间	2026.06

A2

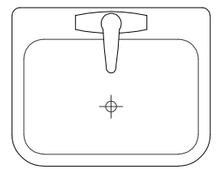

挂式洗手盆平面图 1:15

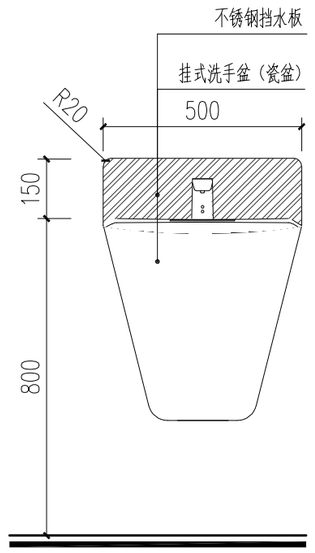

挂式洗手盆立面图 1:15

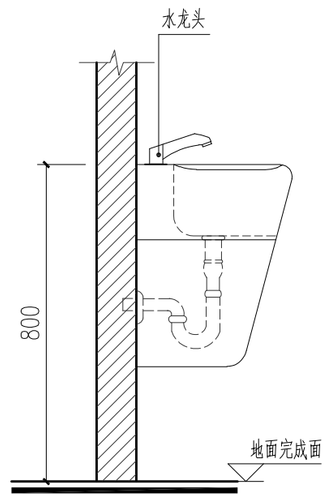

所有挂式洗手盆均按此施工 1:15

注：水龙头款式详见洁具表CL-03；

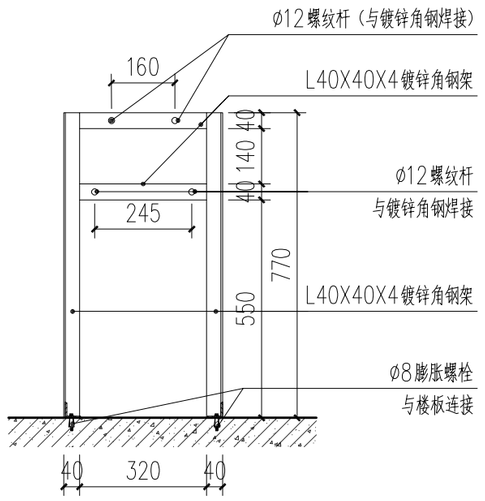

挂式洗手盆镀锌角钢加固示意图 1:15

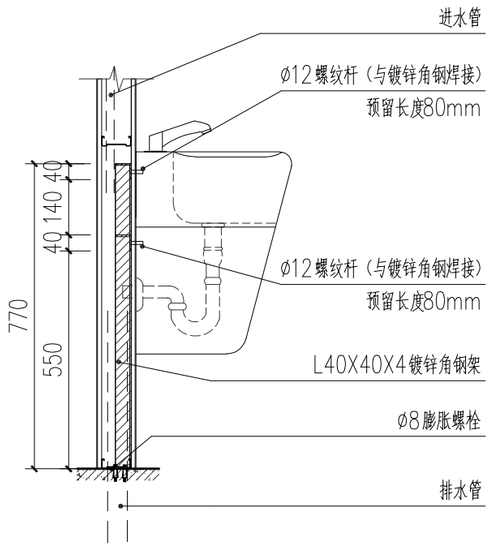

挂式洗手盆镀锌角钢加固侧面图 1:15

注：挂式洗手盆安装在轻钢龙骨墙上时参此大样加固处理。

2. 图中与镀锌角钢焊接的螺纹杆间距尺寸，需根据采购的水盆样式进行调整。

01 挂式洗手盆样式与尺寸 1:15

瓷盆

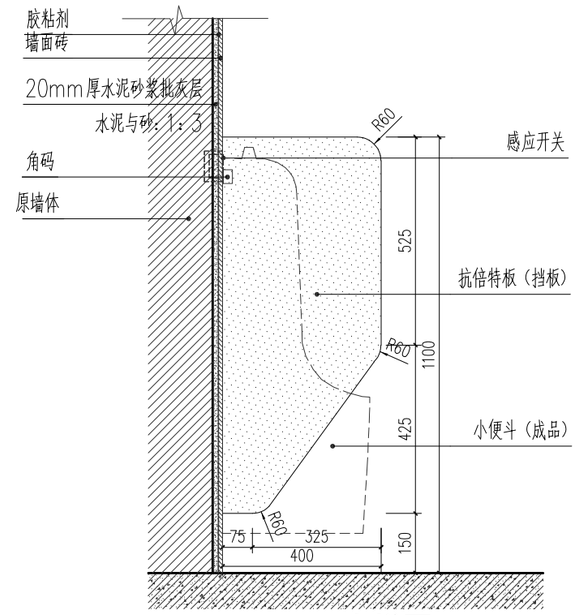

02 DETAIL 大样图 1:15

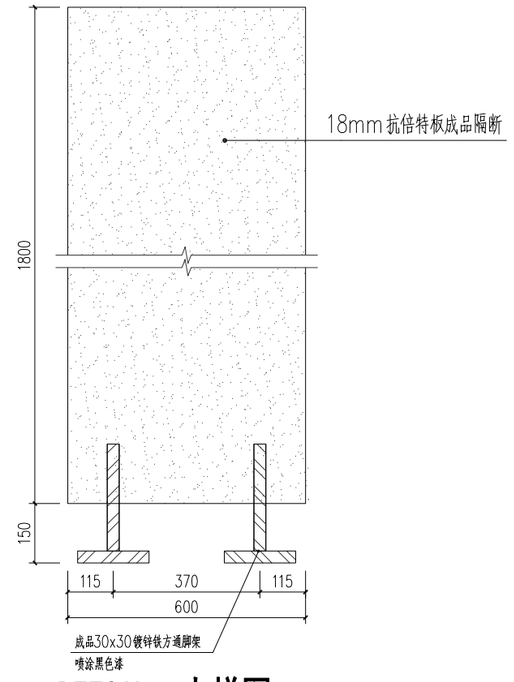

03 DETAIL 大样图 1:15

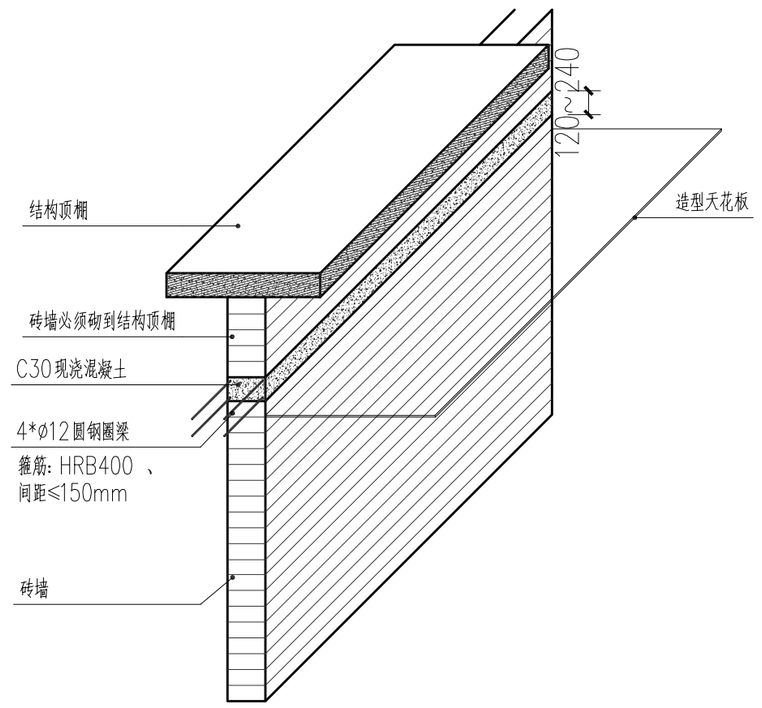

注意：1、使用此封闭法时必须确认现场楼板负载达到要求。
2、墙体高度超过4000mm加120～240mm厚圈梁

04 到结构顶砖墙示意图 1:15

	实名	签名
项目负责人	段敬阳	
专业负责人	段敬阳	
设计人	王乾	

注册（执业）章

预留章

出图章

审图章

竣工章

本图未盖出图专用章无效

铭扬工程设计集团有限公司
MING YANG ENGINEERING DESIGN GROUP CO.,LTD

证书编号：A133A03249
资质类别及等级：建筑行业（建筑工程）甲级，风景园林工程设计专项甲级，合格行业（总图）专业乙级，市政行业乙级。
证书编号：A233020562
资质类别及等级：环境工程（水污染防治工程、污染修复工程、固体废弃物处理处置工程）专项乙级；电力行业（变电工程、送电工程、新能源发电）专业乙级；市政行业乙级。
证书编号：B233020562
资质类别及等级：工程勘察专业类（岩土工程（物探））、岩土工程（设计）乙级；工程勘察专业类（岩土工程（物探检测监测））、工程测量乙级；

类别	实名	签名
审定	金明哲	
审核	段敬阳	
校对	裴全凯	
会签		
建筑		电气
结构		暖通
给排水		其他

建设单位	广西壮族自治区江滨医院
工程名称	门诊外科综合楼四楼 中医系列科室改造项目
子项名称	
图纸名称	大样图七

专业	装饰	比例	图见
工程编号		图号	DY-07
阶段	施工图	时间	2026.06

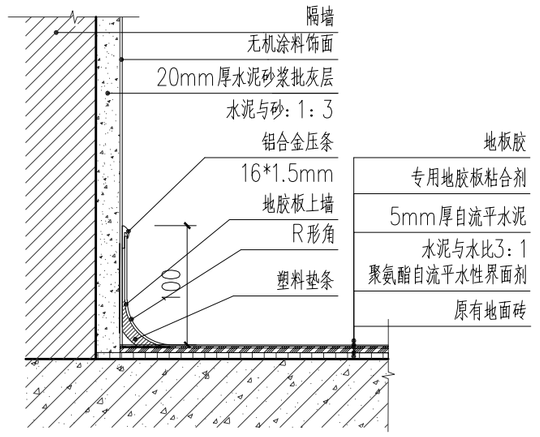

01 DETAIL 大样图 1:10

注：当房间原有地面为地砖时做法参照此图。

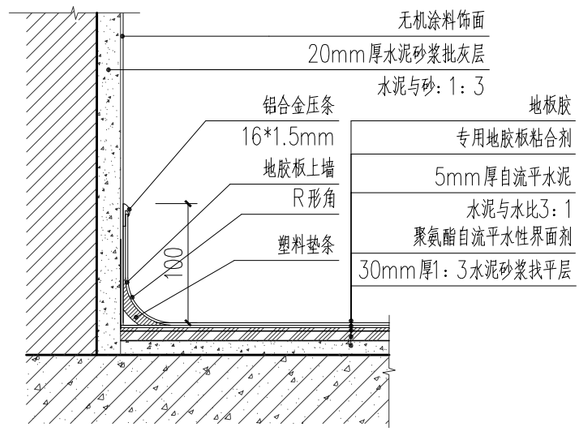

02 DETAIL 大样图 1:10

注：当房间原有地面为地胶板并拆除至找平层时做法参照此图。

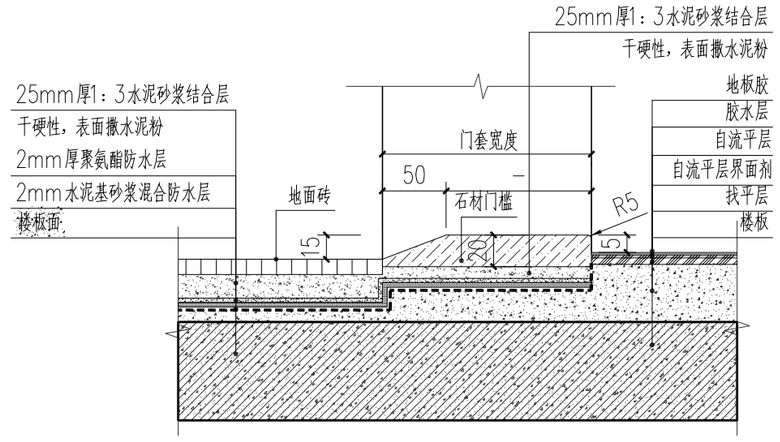

03 DETAIL 大样图 1:10

注：当房间内为潮湿区时需要做防水层。

注：当房间内为潮湿区时地面做法参照此图

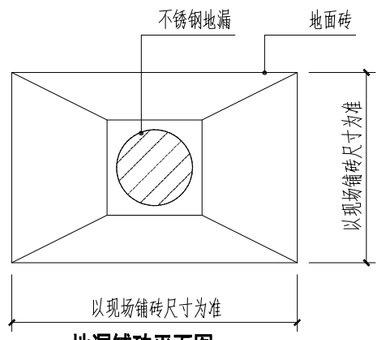

地漏铺砖平面图 1:15

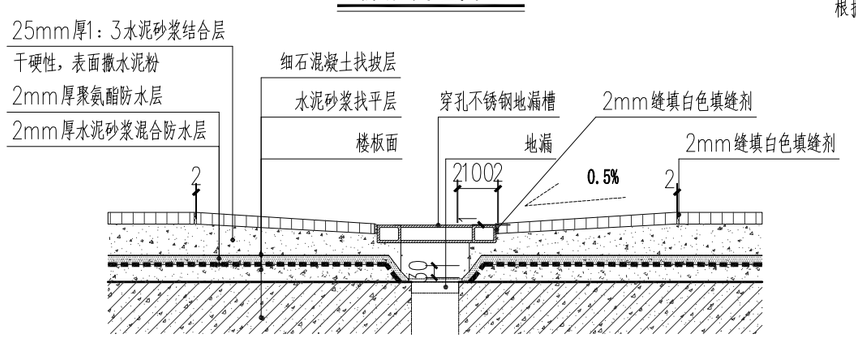

04 DETAIL 大样图 1:10

注：当房间内为潮湿区时地面做法参照此图。

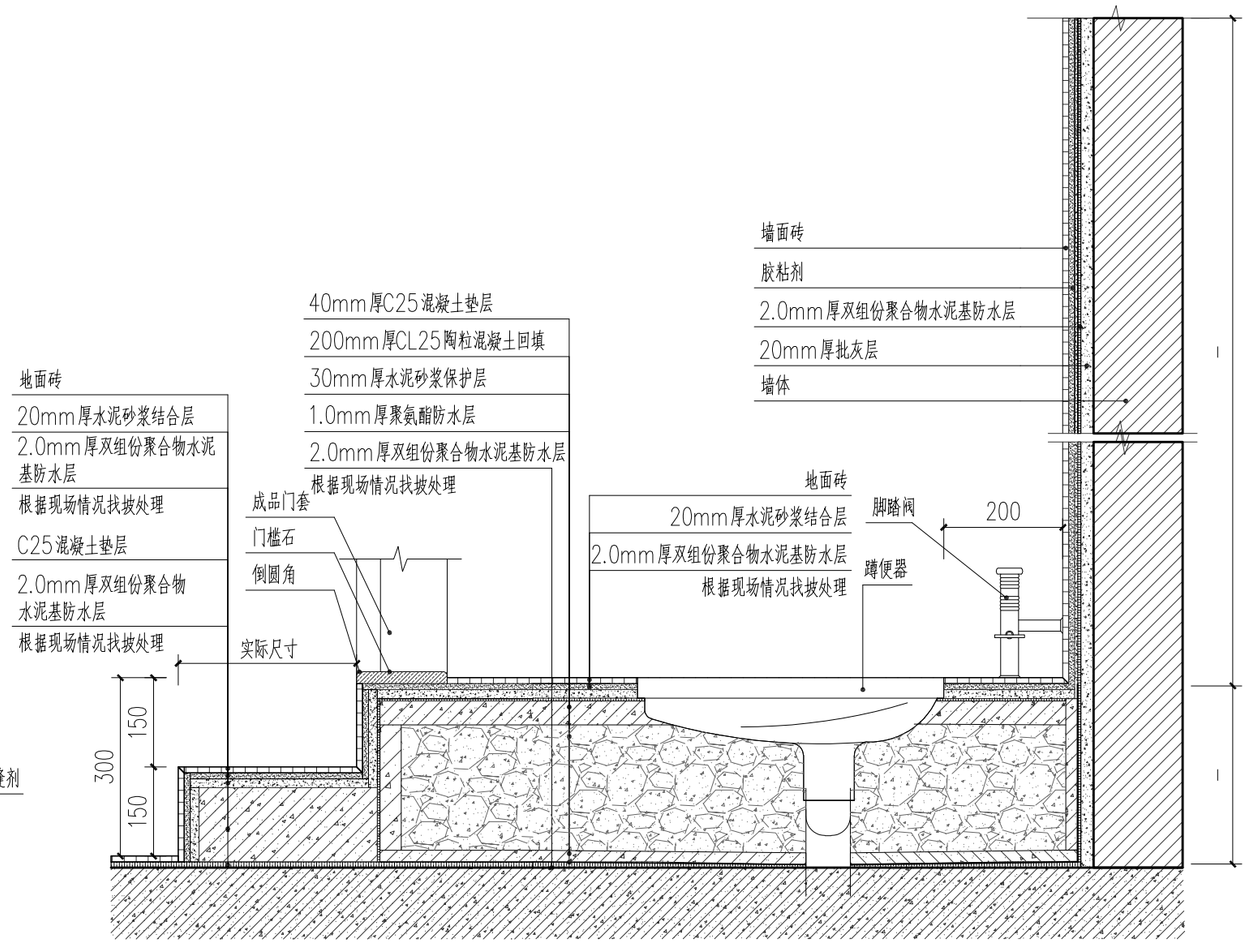

05 DETAIL 大样图 1:10

注：当房间内为潮湿区时墙面做法参照此图。

注：当房间内有地面抬高或回填时地面参照此做法。

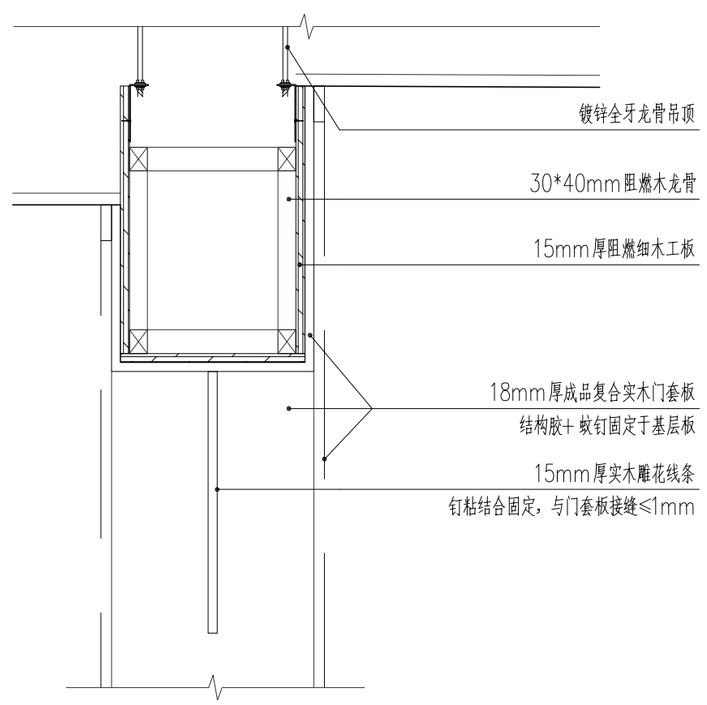

06 DETAIL 大样图 1:10

	实名	签名
项目负责人	段敬阳	
专业负责人	段敬阳	
设计人	王乾	

注册（执业）章

预留章

出图章

审图章

竣工章

本图未盖出图专用章无效

铭扬工程设计集团有限公司
MING YANG ENGINEERING DESIGN GROUP CO.,LTD

证书编号：A133A03249
资质类别及等级：建筑行业（建筑工程）甲级，风景园林工程设计专项甲级，合格行业（金融）专业乙级，水利行业乙级。

证书编号：A233020562
资质类别及等级：环境工程（水污染防治工程、污染修复工程、固体废弃物处理处置工程）专项乙级；电力行业（变电工程、送电工程、新能源发电）专业乙级；市政行业乙级。

证书编号：B233020562
资质类别及等级：工程勘察专业类（岩土工程（物探））、岩土工程（设计）乙级；工程勘察专业类（岩土工程（物探检测监测））、工程测量乙级；

类别	实名	签名
审定	金明哲	
审核	段敬阳	
校对	裴全凯	
会签		
建筑	电气	
结构	暖通	
给排水	其他	

建设单位	广西壮族自治区江滨医院		
工程名称	门诊外科综合楼四楼 中医系列科室改造项目		
子项名称			
图纸名称	大样图八		
专业	装饰	比例	图见
工程编号		图号	DY-08
阶段	施工图	时间	2026.06

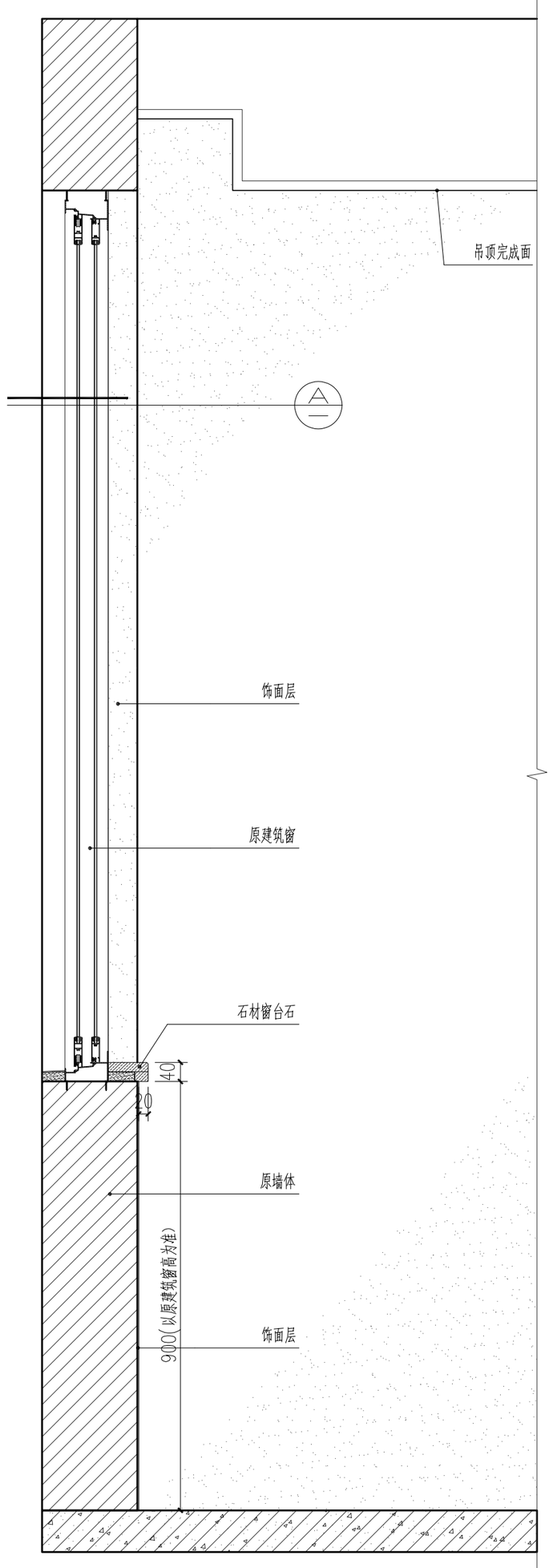

B立面图 1:10

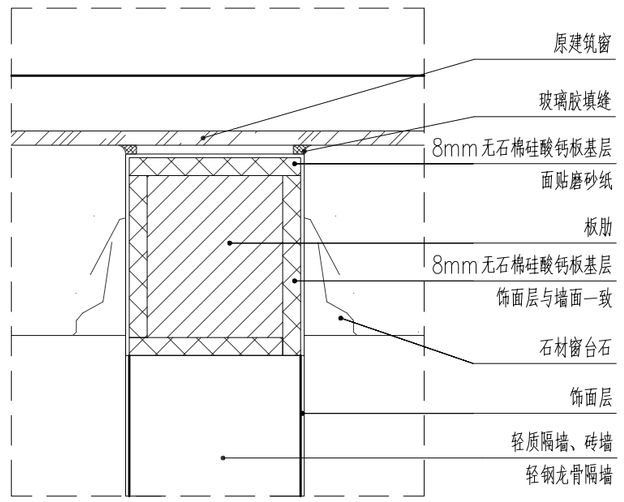

A DETAIL 大样图 1:10

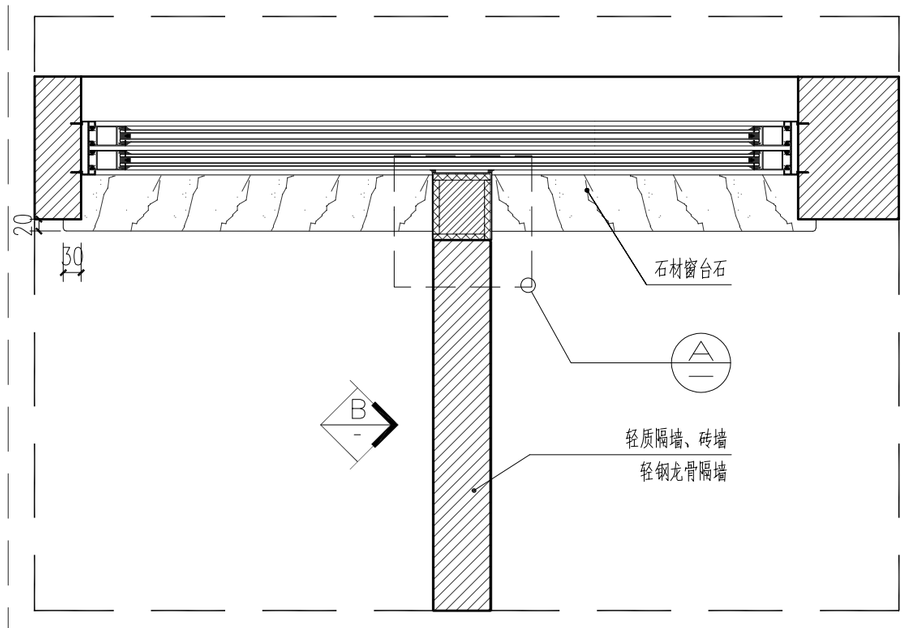

01 外墙窗与隔墙的T型碰接处局部平面图 1:10

注:先做好 A 再施工隔墙。

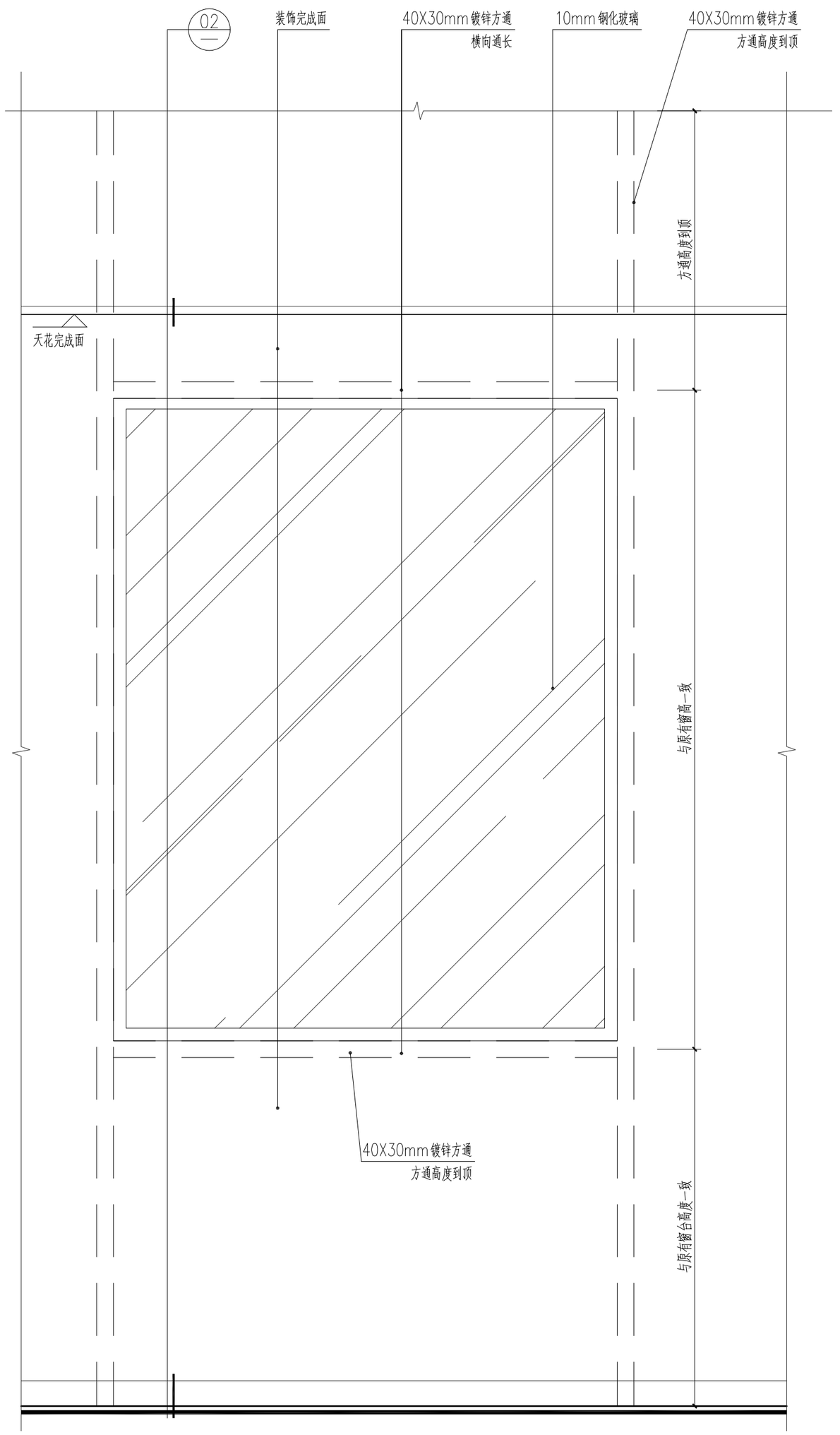

02 轻钢龙隔墙加固定窗镀锌方通立面示意图 1:10

	实名	签名
项目负责人	段敬阳	
专业负责人	段敬阳	
设计人	王乾	

注册（执业）章

预留章

出图章

审图章

竣工章

本图未盖出图专用章无效

铭扬工程设计集团有限公司
MING YANG ENGINEERING DESIGN GROUP CO.,LTD

证书编号：A133A03249
资质类别及等级：建筑行业（建筑工程）甲级；风景园林工程设计专项甲级；公路行业（公路）专业乙级；水利行业乙级。
证书编号：A233020562
资质类别及等级：环境工程（水污染防治工程、污染修复工程、固体废弃物处理处置工程）专项乙级；电力行业（变电工程、输电工程、新能源发电）专业乙级；市政行业乙级。
证书编号：B233020562
资质类别及等级：工程勘察专业类（岩土工程（勘察））、岩土工程（设计）乙级；工程勘察专业类（岩土工程（物探测试检测监测））、工程测量乙级；

类别	实名	签名
审定	金明哲	
审核	段敬阳	
校对	裴全凯	
会签		
建筑		电气
结构		暖通
给排水		其他

建设单位	广西壮族自治区江滨医院
工程名称	门诊外科综合楼四楼 中医系列科室改造项目
子项名称	
图纸名称	大样图九

专业	装饰	比例	图见
工程编号		图号	DY-09
阶段	施工图	时间	2026.06

A2

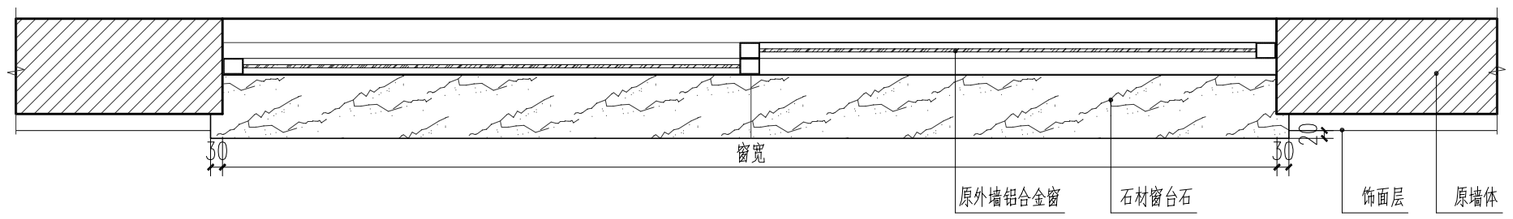

外墙窗平面图 1:15

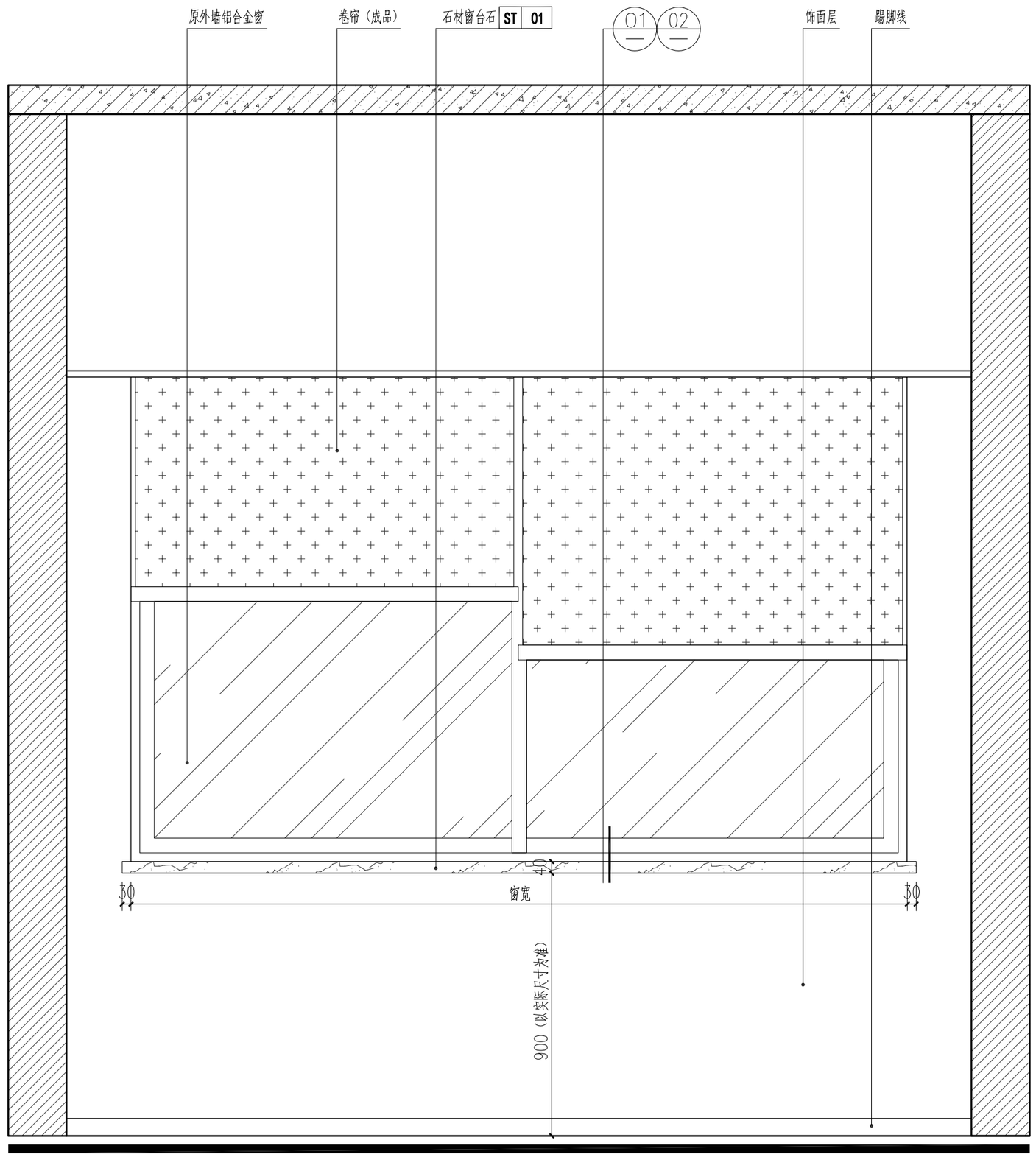

外墙窗立面图 1:15

注:外墙窗安装窗台石做法均参照此图。

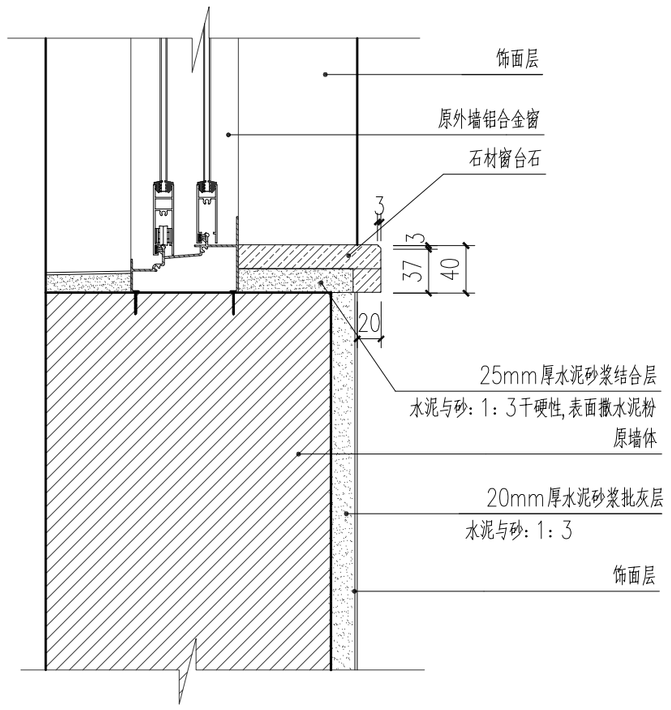

01 DETAIL 大样图 1:15

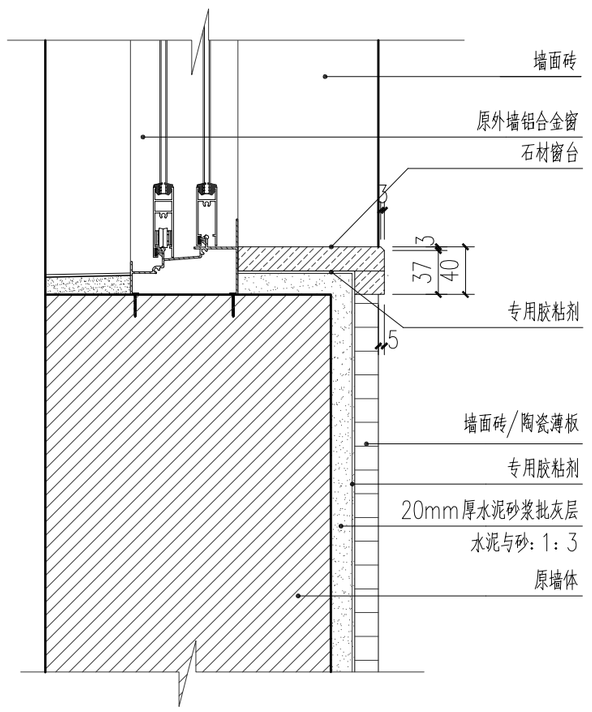

02 DETAIL 大样图 1:15

	实名	签名
项目负责人	段敬阳	
专业负责人	段敬阳	
设计人	王乾	

注册（执业）章

预留章

出图章

审图章

竣工章

本图未盖出图专用章无效

铭扬工程设计集团有限公司
MING YANG ENGINEERING DESIGN GROUP CO.,LTD

证书编号：A133A03249
资质类别及等级：建筑行业（建筑工程）甲级，风景园林工程设计专项甲级，合格行业（总承）专业乙级，市政行业乙级。
证书编号：A233020562
资质类别及等级：环境工程（水污染防治工程、污染修复工程、固体废弃物处理处置工程）专项乙级；电力行业（变电工程、送电工程、智能建筑电）专业乙级；市政行业乙级。
证书编号：B233020562
资质类别及等级：工程勘察甲级专业类（岩土工程（勘察））、岩土工程（设计）乙级；工程勘察甲级专业类（岩土工程（物探测试检测监测））、工程测量乙级；

类别	实名	签名
审定	金明哲	
审核	段敬阳	
校对	裴全凯	
会签		
建筑	电气	
结构	暖通	
给排水	其他	

建设单位	广西壮族自治区江滨医院		
工程名称	门诊外科综合楼四楼 中医系列科室改造项目		
子项名称			
图纸名称	大样图十		
专业	装饰	比例	图见
工程编号		图号	DY-10
阶段	施工图	时间	2026.06

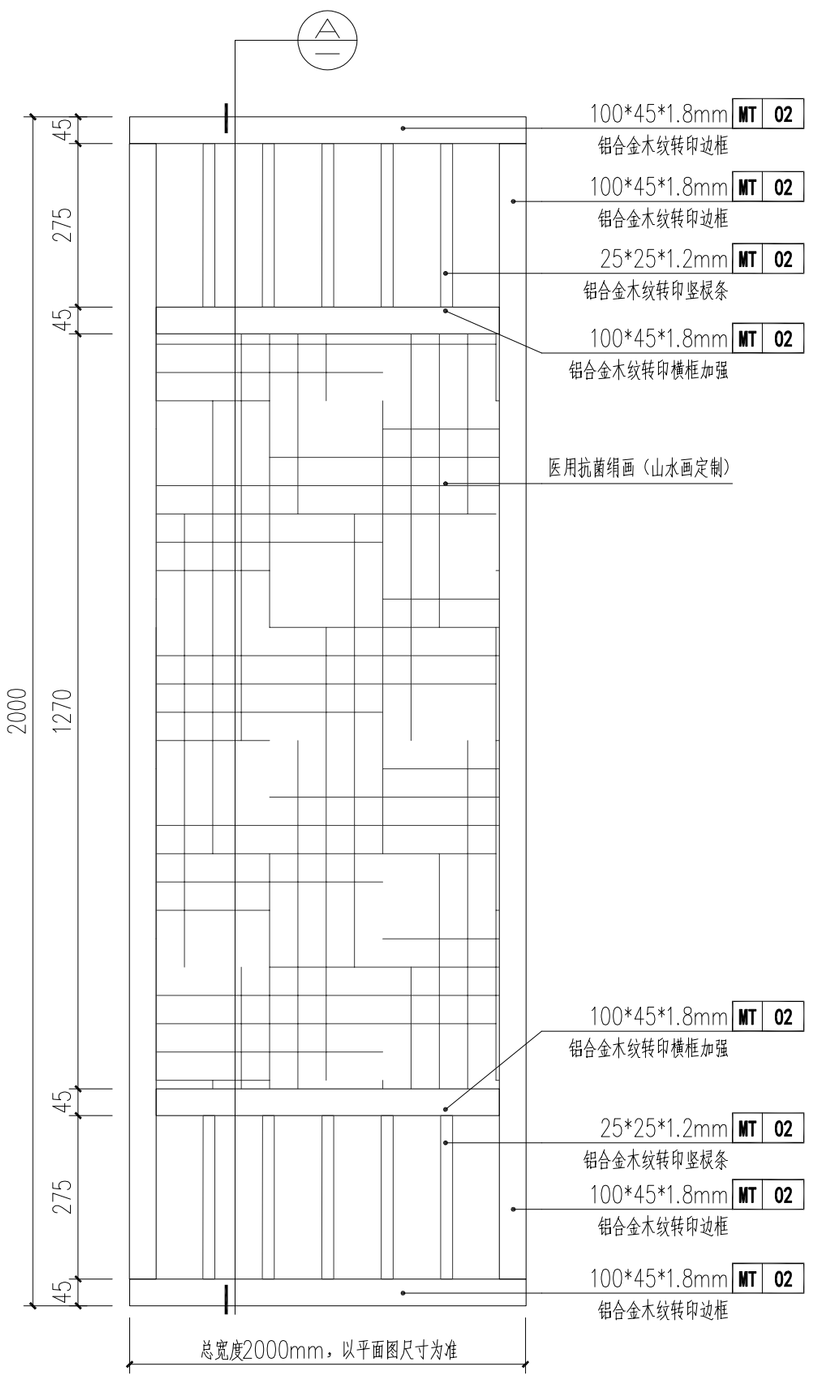

01 DETAIL 大样图 1:10

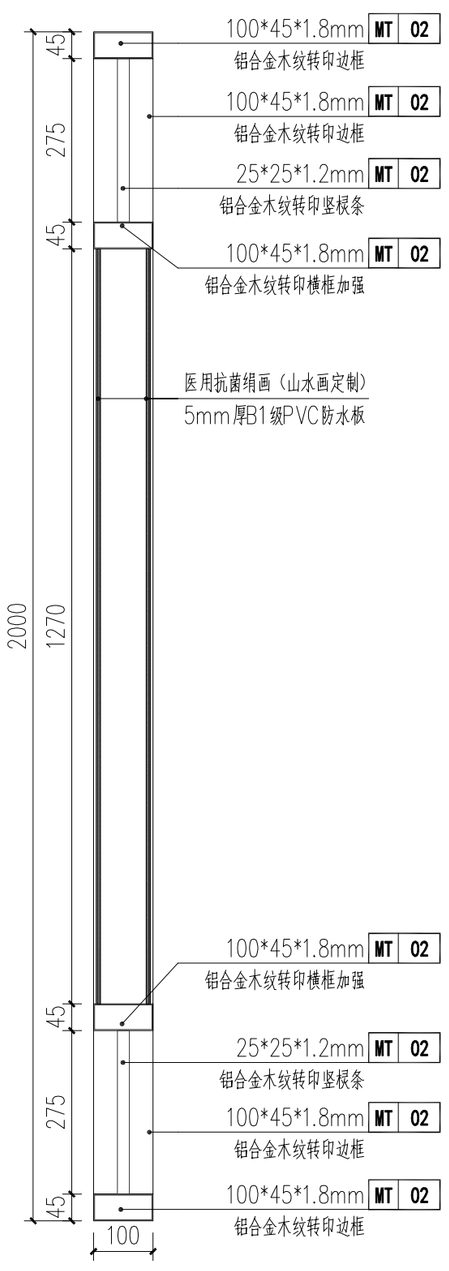

A DETAIL 大样图 1:10

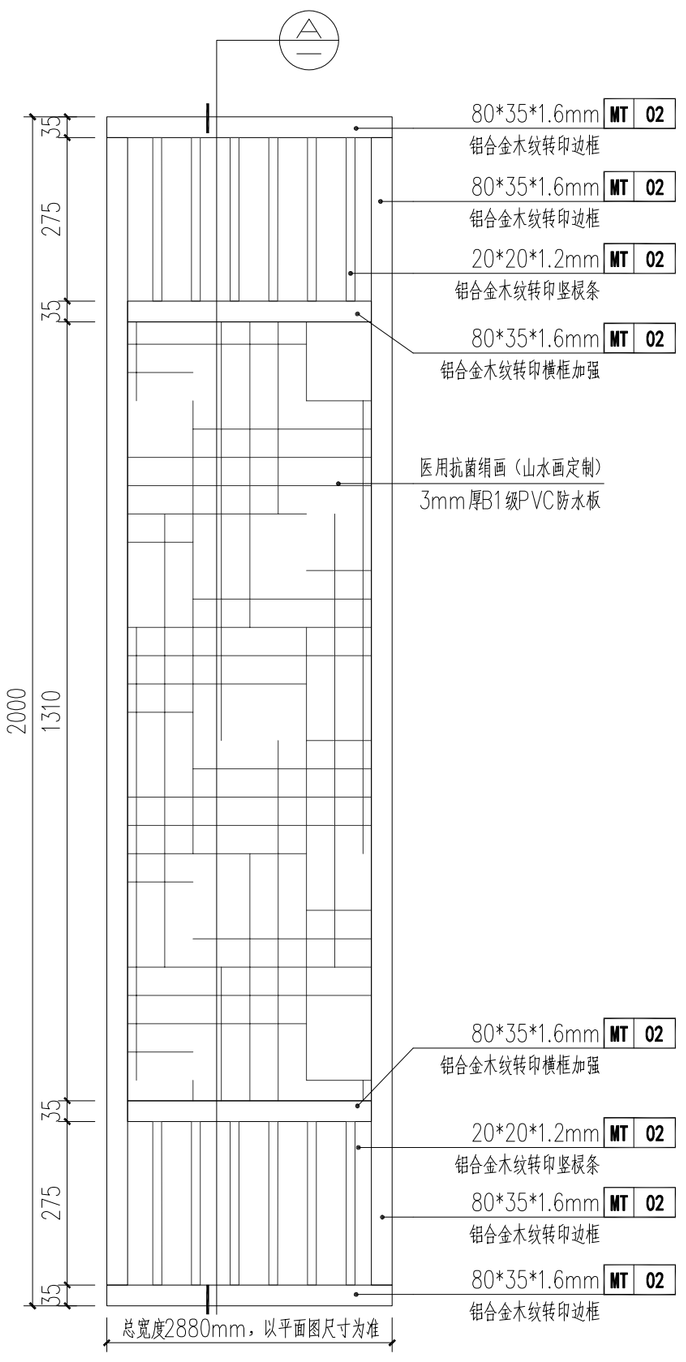

02 DETAIL 大样图 1:10

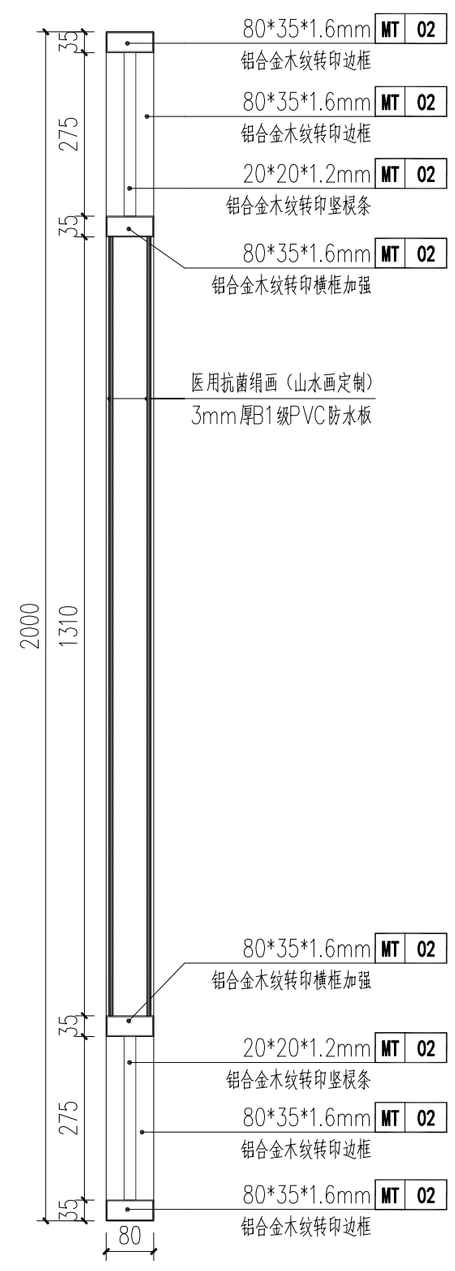

A DETAIL 大样图 1:10

	实名	签名
项目负责人	段敬阳	
专业负责人	段敬阳	
设计人	王乾	

注册（执业）章

预留章

出图章

审图章

竣工章

本图未盖出图专用章无效

铭扬工程设计集团有限公司
MING YANG ENGINEERING DESIGN GROUP CO.,LTD

证书编号：A133A03249
资质类别及等级：建筑行业（建筑工程）甲级；风景园林工程设计专项甲级；公路行业（公路）专业乙级；水利行业乙级。
证书编号：A233020562
资质类别及等级：环境工程（水污染防治工程、污染修复工程、固体废弃物处理处置工程）专项乙级；电力行业（电气工程、送电工程、新能源发电）专业乙级；市政行业乙级。
证书编号：B233020562
资质类别及等级：工程勘察综合资质（岩土工程（勘察））、岩土工程（设计）乙级；工程勘察综合资质（岩土工程（物探测试检测监测））、工程测量乙级。

类别	实名	签名
审定	金明哲	
审核	段敬阳	
校对	裴全凯	
会签		
建筑	电气	
结构	暖通	
给排水	其他	

建设单位	广西壮族自治区江滨医院
工程名称	门诊外科综合楼四楼 中医系列科室改造项目
子项名称	
图纸名称	大样图十一

专业	装饰	比例	图见
工程编号		图号	DY-11
阶段	施工图	时间	2026.06

A2

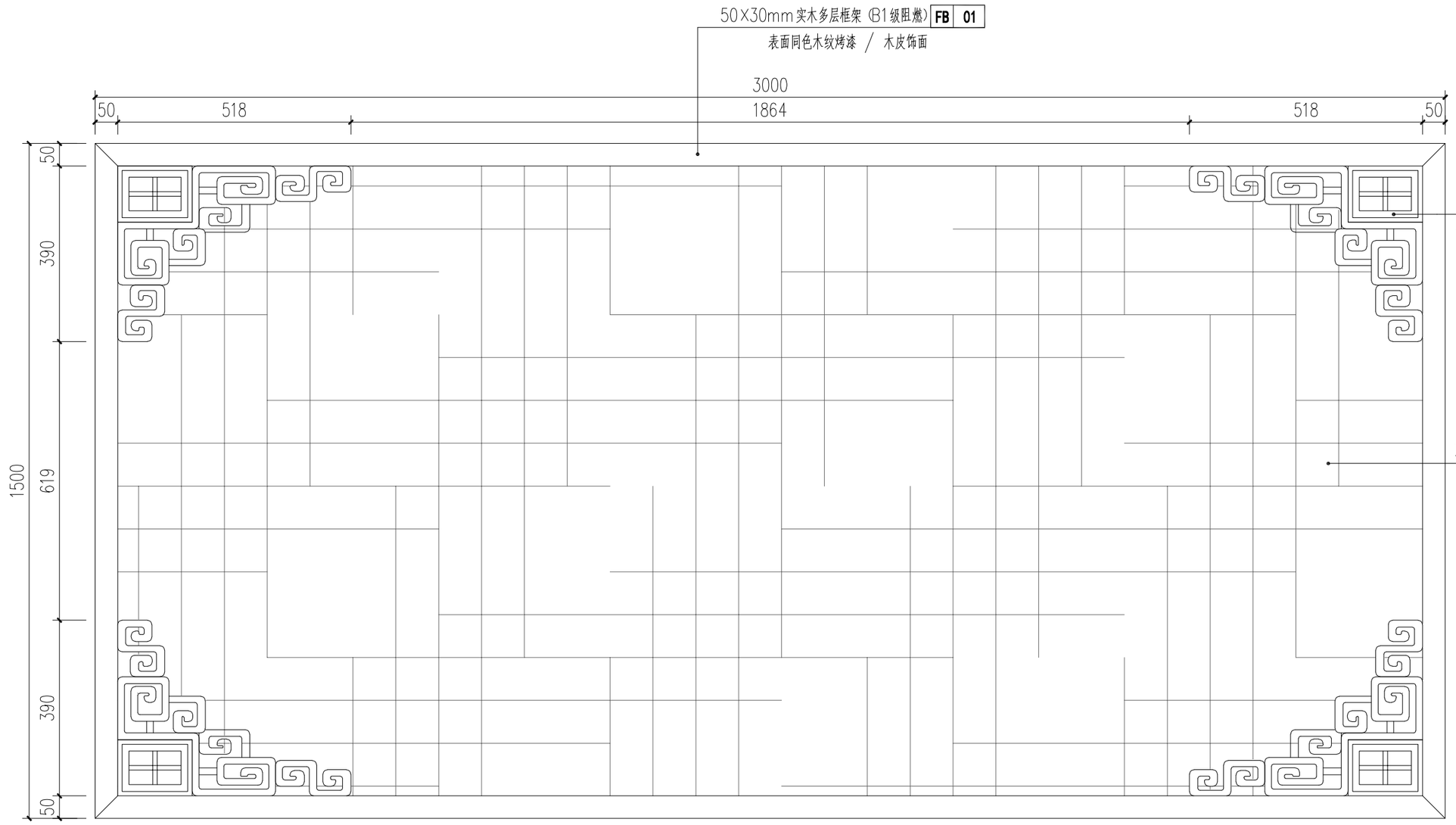

01 DETAIL 大样图 1:10

注:45°斜接拼接，不锈钢角码+M4自攻螺丝隐藏式安装
阳角做R3mm圆角处理
其余中医知识普及墙做法均参照此图

	实名	签名
项目负责人	段敬阳	
专业负责人	段敬阳	
设计人	王乾	

注册（执业）章

预留章

出图章

审图章

竣工章

本图未盖出图专用章无效

铭扬工程设计集团有限公司
MING YANG ENGINEERING DESIGN GROUP CO.,LTD

证书编号：A133A03249
资质类别及等级：建筑行业（建筑工程）甲级，风景园林工程设计专项甲级，公路行业(公路)专业乙级，水利行业乙级。
证书编号：A233020562
资质类别及等级：市政工程（给为净给水工程、污为净排水工程、园林绿化给地处置工程）专项乙级；电力行业（变电工程、送电工程、新能源发电）专项乙级；市政行业乙级。
证书编号：B233020562
资质类别及等级：工程勘察专业类(岩土工程(物探测试检测监测))、工程测量(1)乙级；

类别	实名	签名
审定	金明哲	
审核	段敬阳	
校对	裴全凯	
会签		
建筑		电气
结构		暖通
给排水		其他

建设单位	广西壮族自治区江滨医院
工程名称	门诊外科综合楼四楼 中医系列科室改造项目
子项名称	
图纸名称	大样图十二

专业	装饰	比例	图见
工程编号		图号	DY-12
阶段	施工图	时间	2026.06

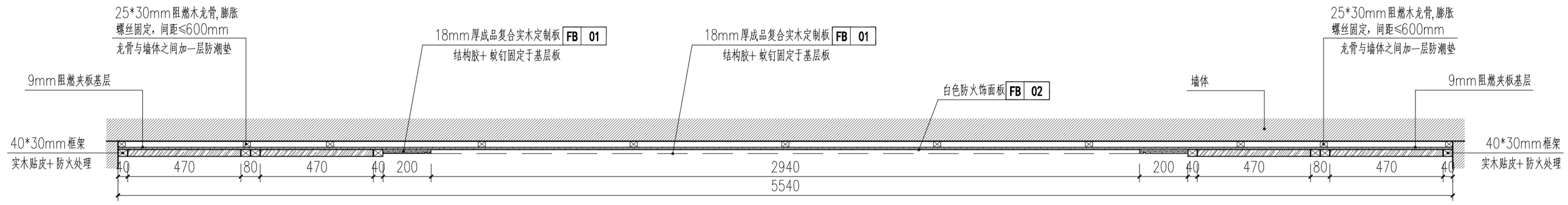

A DETAIL 大样图 1:15

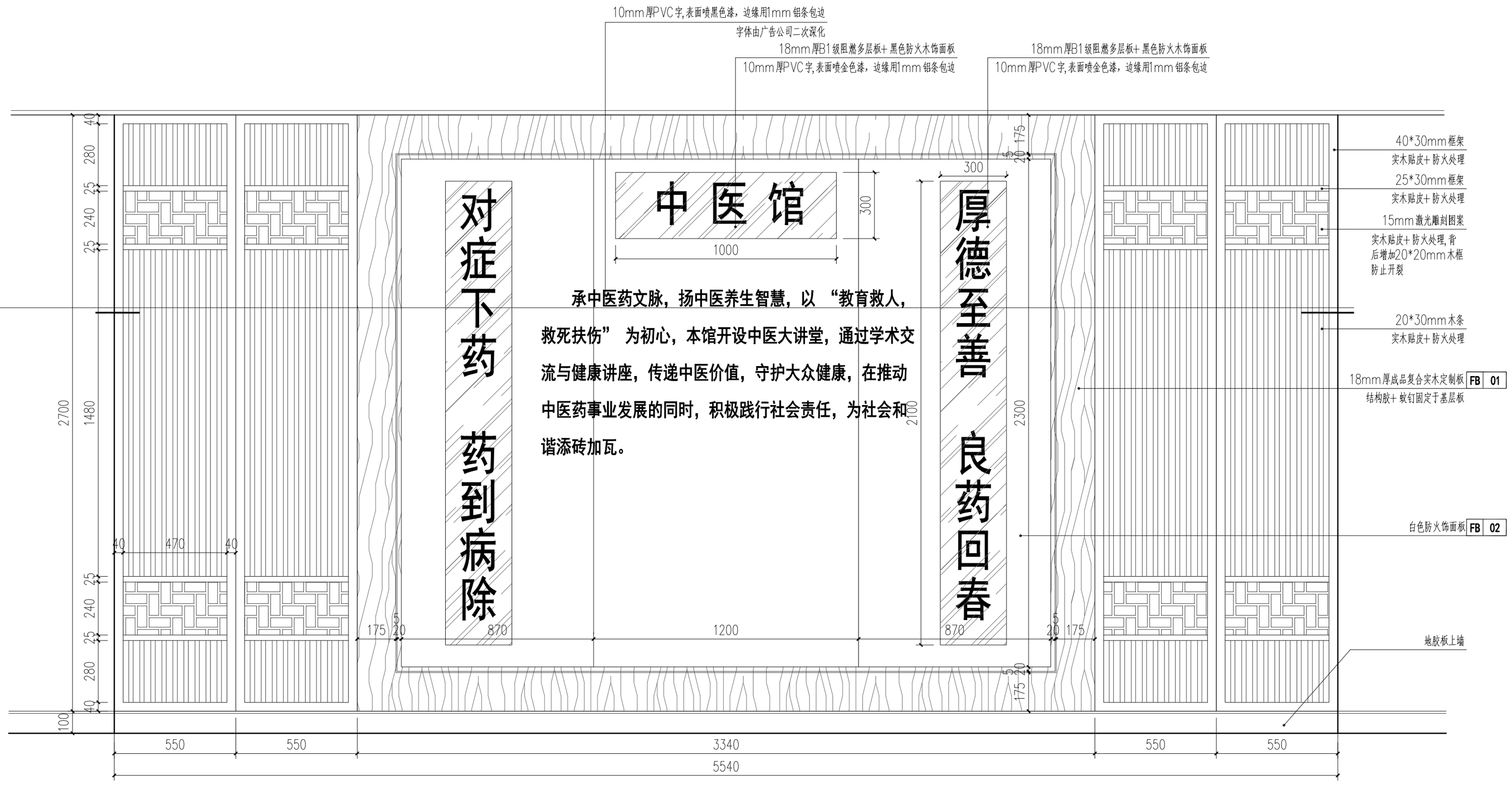

01 DETAIL 大样图 1:15

	实名	签名
项目负责人	段敬阳	
专业负责人	段敬阳	
设计人	王乾	

注册（执业）章

预留章

出图章

审图章

竣工章

本图未盖出图专用章无效

铭扬工程设计集团有限公司
MING YANG ENGINEERING DESIGN GROUP CO.,LTD

证书编号：A133A03249
资质类别及等级：建筑行业（建筑工程）甲级，风景园林工程设计专项甲级，公路行业（公路）专业乙级，水利专业乙级。
证书编号：A233020562
资质类别及等级：环境工程（水污染防治工程、污染修复工程、固体废弃物处理处置工程）专项乙级，电力行业（热电工程、送电工程、新能源发电）专业乙级，市政行业乙级。
证书编号：B233020562
资质类别及等级：工程勘察专业类（岩土工程（设计））乙级，工程勘察专业类（岩土工程（物探测试检测监测））、工程测量乙级。

类别	实名	签名
审定	金明哲	
审核	段敬阳	
校对	裴全凯	
会签		
建筑	电气	
结构	暖通	
给排水	其他	

建设单位	广西壮族自治区江滨医院
工程名称	门诊外科综合楼四楼中医系列科室改造项目
子项名称	
图纸名称	大样图十三

专业	装饰	比例	图见
工程编号		图号	DY-13
阶段	施工图	时间	2026.06

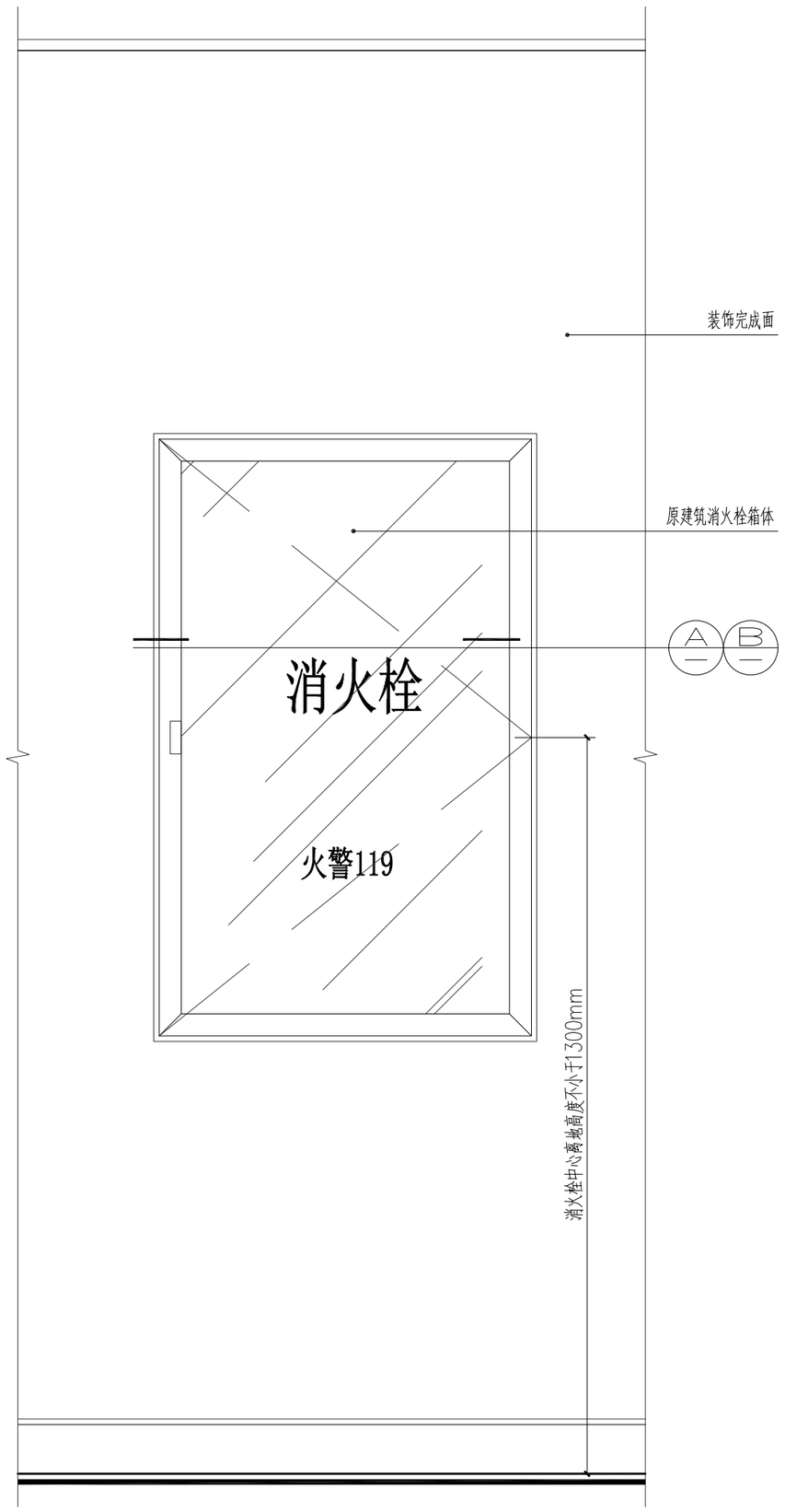

01 DETAIL 大样图 1:10



02 DETAIL 大样图 1:10

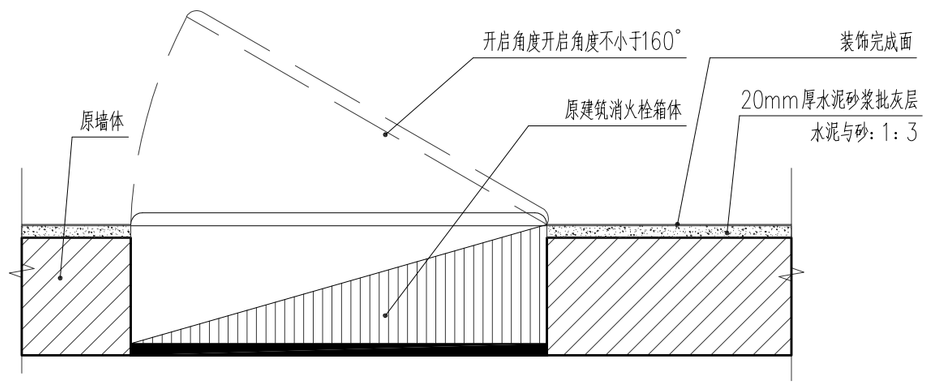

A DETAIL 大样图 1:10

注：实墙上消火栓装饰按此图施工。

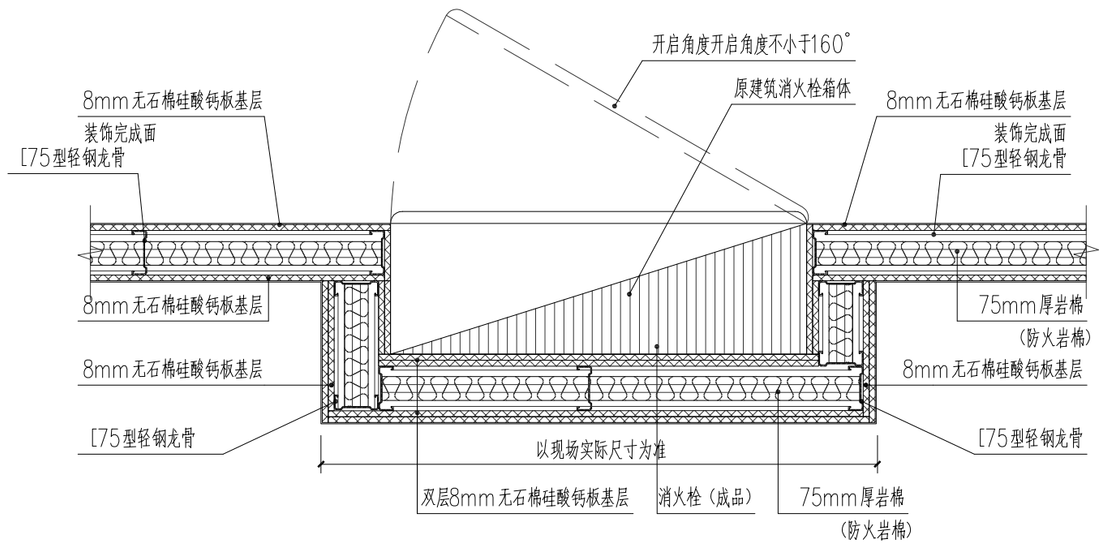

B DETAIL 大样图 1:10

注：轻钢龙骨隔消火栓装饰按此图施工。

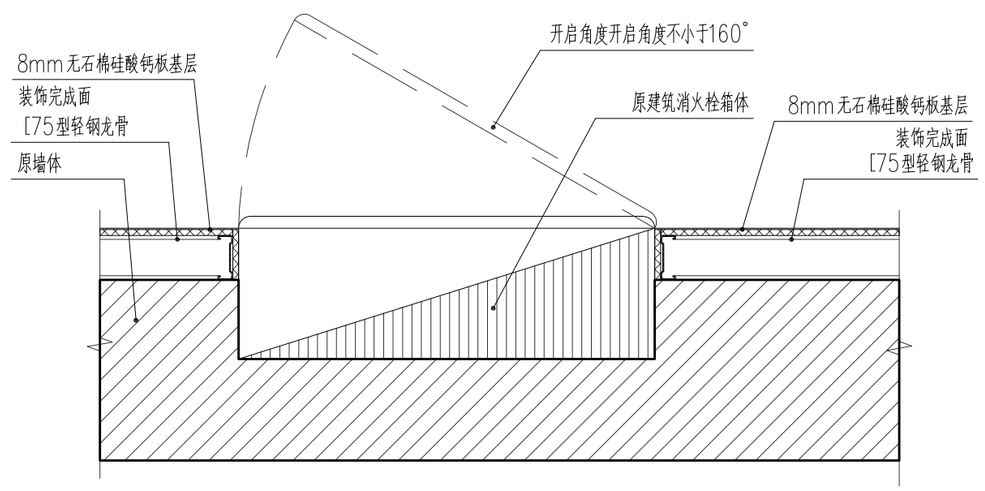

C DETAIL 大样图 1:10

注：实墙上加装饰墙体时消火栓装饰按此图施工。

	实名	签名
项目负责人	段敬阳	
专业负责人	段敬阳	
设计人	王乾	

注册（执业）章

预留章

出图章

审图章

竣工章

本图未盖出图专用章无效

铭扬工程设计集团有限公司
MING YANG ENGINEERING DESIGN GROUP CO.,LTD

证书编号：A133403249
资质类别及等级：建筑行业（建筑工程）甲级，风景园林工程设计专项甲级，公路行业（公路）专业乙级，水利行业乙级。
证书编号：A233005662
资质类别及等级：环境工程（水污染防治工程、污染修复工程、固体废弃物处理处置工程）专项乙级，电力行业（变电工程、送电工程、新能源发电）专业乙级，市政行业乙级。
证书编号：B233005662
资质类别及等级：工程勘察专业类（岩土工程（物探测试检测监测）、工程测量）乙级；
工程勘察专业类（岩土工程（物探测试检测监测）、工程测量）乙级。

类别	实名	签名		
审定	金明哲			
审核	段敬阳			
校对	裴全凯			
会签				
建筑		电气		
结构		暖通		
给排水		其他		

建设单位	广西壮族自治区江滨医院		
工程名称	门诊外科综合楼四楼 中医系列科室改造项目		
子项名称			
图纸名称	大样图十四		
专业	装饰	比例	图见
工程编号		图号	DY-14
阶段	施工图	时间	2026.06

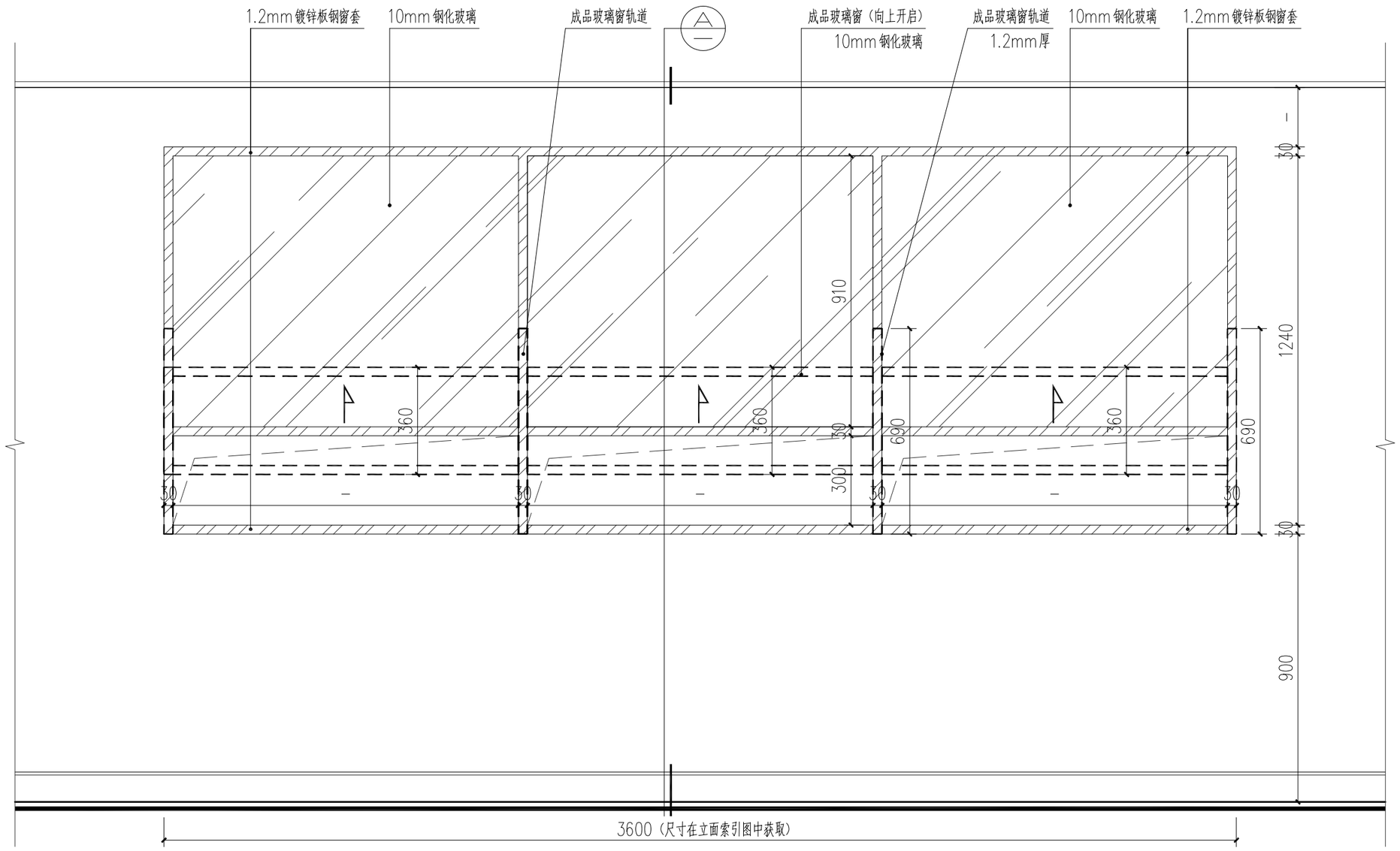

01 **接收窗立面示意图** 1:15

接收窗做法均参照此图

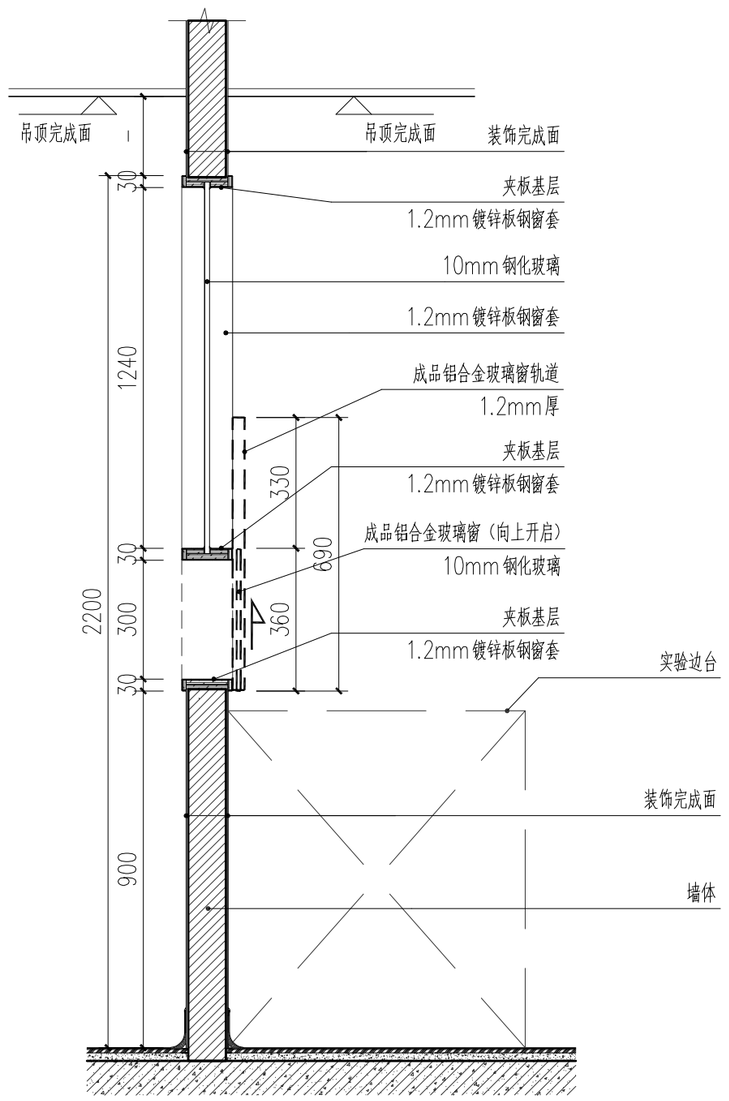

A **DETAIL 大样图** 1:15

接收窗做法均参照此图

	实名	签名
项目负责人	段敬阳	
专业负责人	段敬阳	
设计人	王乾	

注册（执业）章

预留章

出图章

审图章

竣工章

本图未盖出图专用章无效

铭扬工程设计集团有限公司
MING YANG ENGINEERING DESIGN GROUP CO.,LTD

证书编号：A133A03249
资质类别及等级：建筑行业（建筑工程）甲级；风景园林工程设计专项甲级；公路行业（公路）专业乙级；水利行业乙级。
证书编号：A233035662
资质类别及等级：市政工程（水污染防治工程、污染修复工程、固体废弃物处理处置工程）专项乙级；电力行业（变电工程、送电工程、新能源及电）专业乙级；市政行业乙级。
证书编号：D233035662
资质类别及等级：工程勘察专业类（岩土工程（勘察））、岩土工程（设计）乙级；工程勘察专业类（岩土工程（物探测试检测监测））、工程测量乙级；

类别	实名	签名
审定	金明哲	
审核	段敬阳	
校对	裴全凯	
会签		
建筑		电气
结构		暖通
给排水		其他

建设单位	广西壮族自治区江滨医院
工程名称	门诊外科综合楼四楼 中医系列科室改造项目
子项名称	
图纸名称	大样图十五

专业	装饰	比例	图见
工程编号		图号	DY-15
阶段	施工图	时间	2026.06

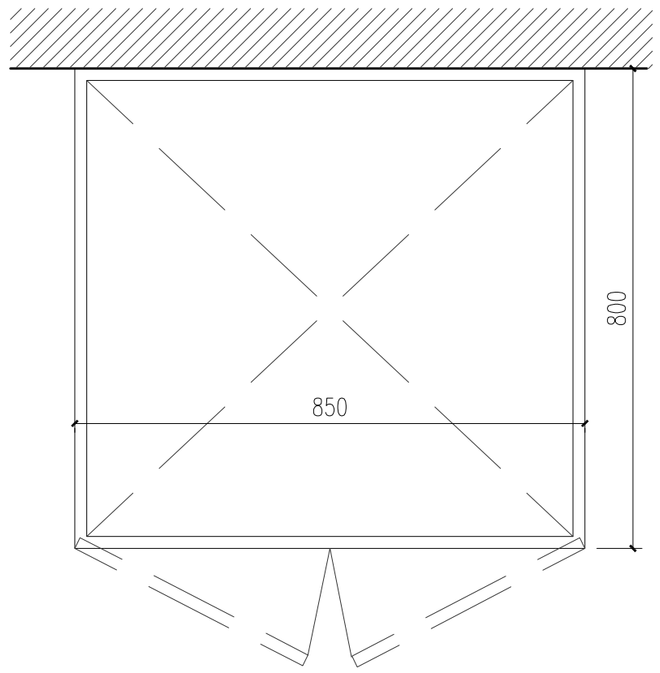

储藏柜平面图（直型）1:10

注：1. 如两边不靠墙边或一边靠墙边时，单扇柜门宽度：450mm；
2. 如两边顶墙时：按柜体总长度做调整计算中间柜门数量，
左右或一侧做非标准柜门或做假墙处理。
3. 储藏柜总宽尺寸：在家具索引图中获取；
4. 上柜、下柜子均为双门扇单柜体；
5. 本项目中的储藏柜设计全部按此图；
6. 本项目所有柜子、服务台、石材饰面由装修施工方现场复核尺寸下料安装。

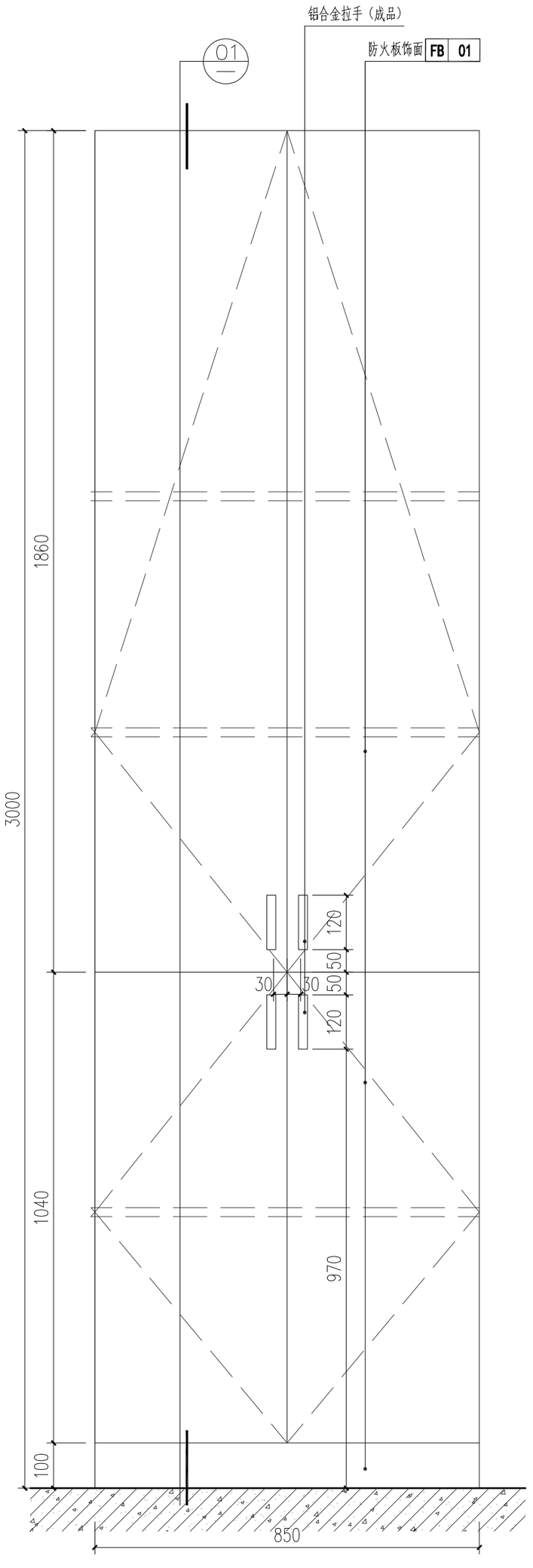

储藏柜A立面图 1:10

木纹防火板板纹采用横纹

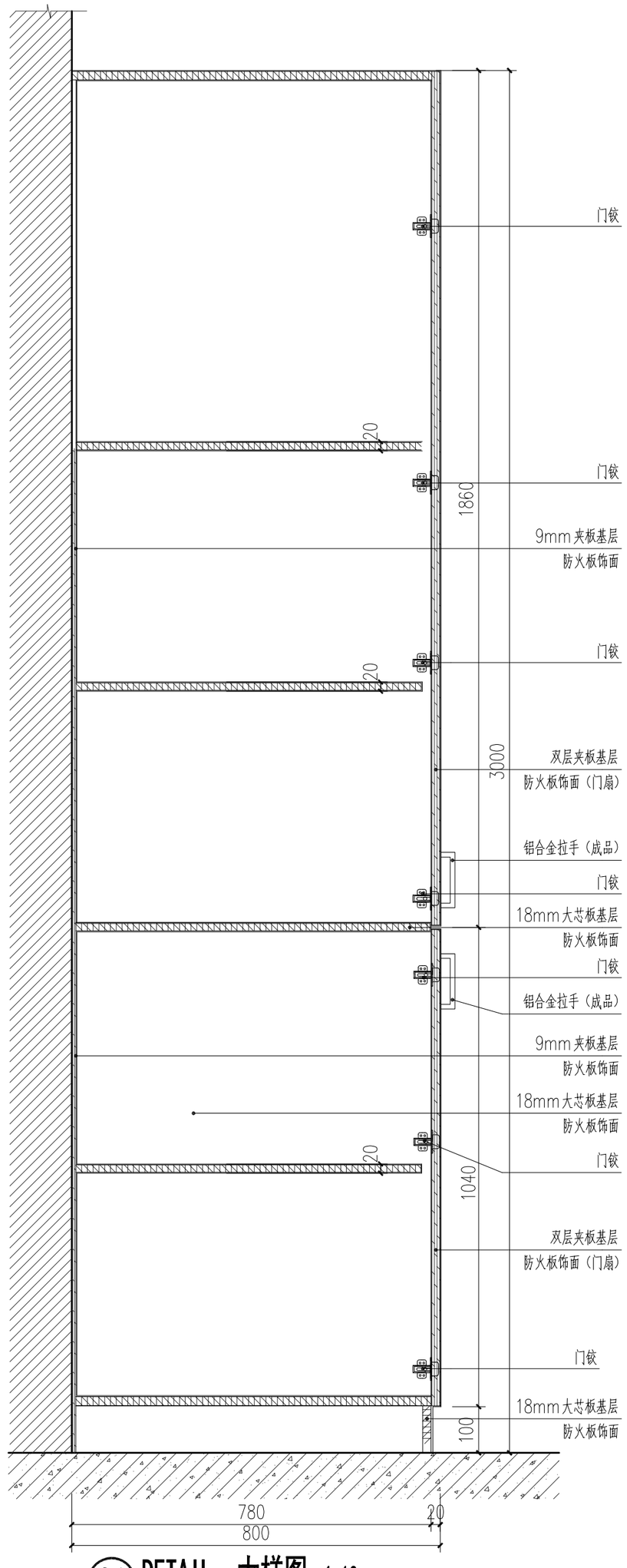

01 DETAIL 大样图 1:10

墙面、地面完成饰面后再安装柜子

	实名	签名
项目负责人	段敬阳	
专业负责人	段敬阳	
设计人	王乾	

注册（执业）章

预留章

出图章

审图章

竣工章

本图未盖出图专用章无效

铭扬工程设计集团有限公司
MING YANG ENGINEERING DESIGN GROUP CO.,LTD

证书编号：A133A002049
资质类别及等级：建筑行业（建筑工程）甲级、风景园林工程设计专项甲级；公路行业（公路）专业乙级、水利行业乙级。
证书编号：A233020562
资质类别及等级：环境工程（生内容部分施工图、污染修复工程、园林绿化给地设置工程）专项乙级。电力行业（变电工程、送电工程、新能源发电）专业乙级；市政行业乙级。
证书编号：B233020562
资质类别及等级：工程勘察专业类（岩土工程（勘察））、岩土工程（设计）乙级；工程勘察专业类（岩土工程（物探测试检测监测））、工程测量乙级。

类别	实名	签名
审定	金明哲	
审核	段敬阳	
校对	裴全凯	
会签		
建筑		电气
结构		暖通
给排水		其他

建设单位	广西壮族自治区江滨医院
工程名称	门诊外科综合楼四楼 中医系列科室改造项目
子项名称	
图纸名称	柜图一

专业	装饰	比例	图见
工程编号		图号	GT-01
阶段	施工图	时间	2026.06

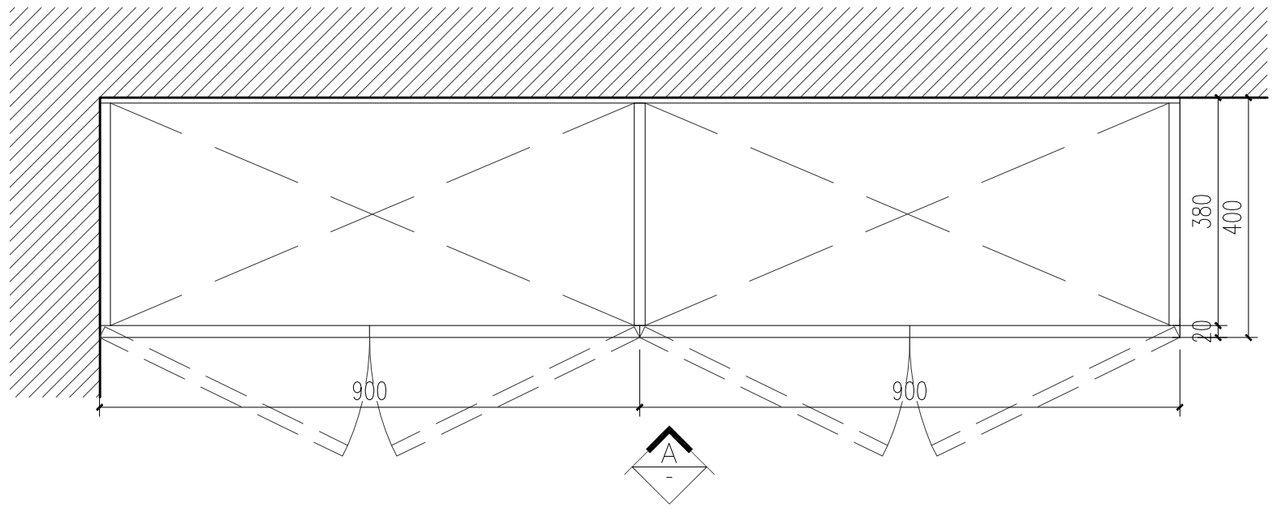

资料柜平面图 1:10

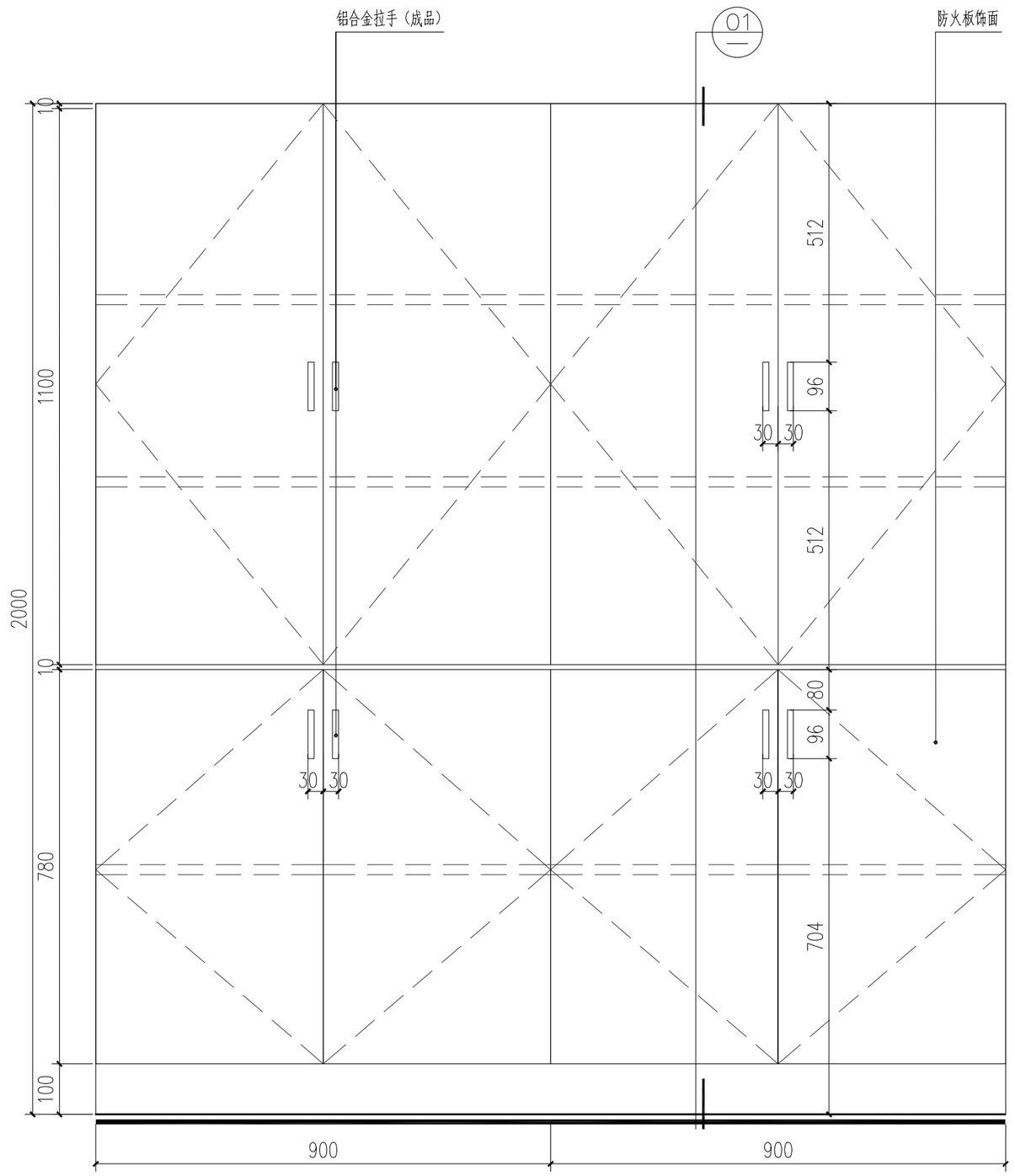

办公室资料柜1 A立面图 1:10

注：1. 单扇柜门宽450mm；
2. 办公室资料柜总宽尺寸：在平面图中的家具索引图获取；
3. 柜子为双门扇单柜体；
4. 本项目中的资料柜1设计全部按此图；

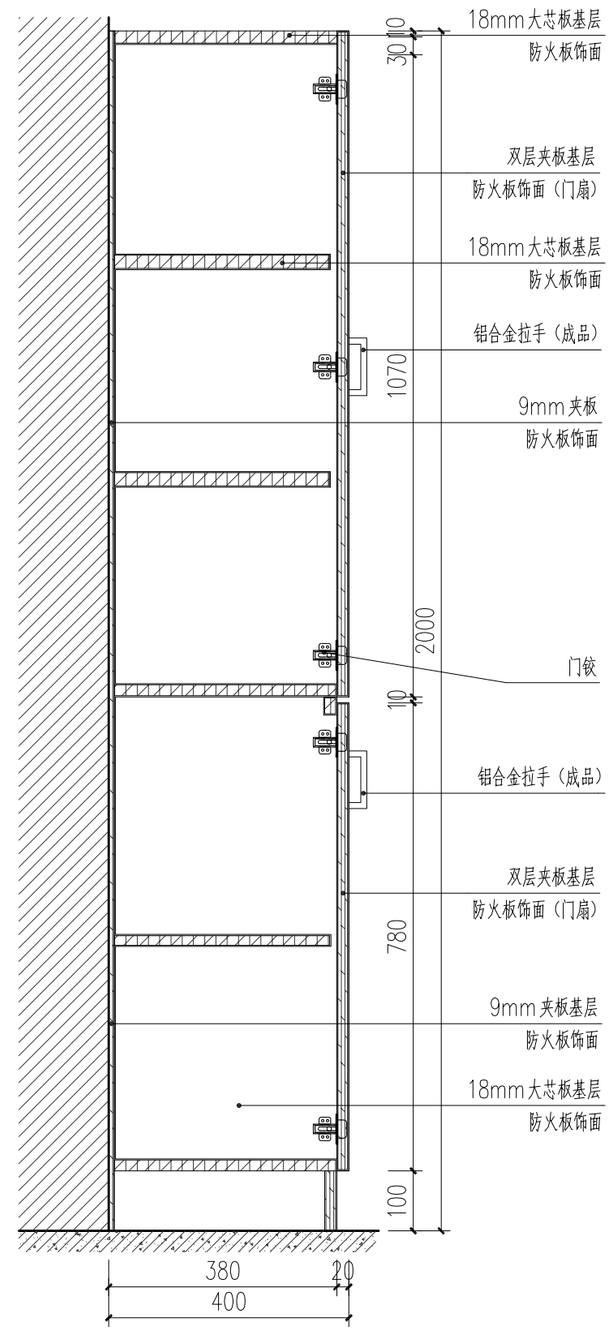

01 DETAIL 大样图 1:10

墙面、地面完成饰面后再安装柜子

	实名	签名
项目负责人	段敬阳	
专业负责人	段敬阳	
设计人	王乾	

注册（执业）章

预留章

出图章

审图章

竣工章

本图未盖出图专用章无效

铭扬工程设计集团有限公司
MING YANG ENGINEERING DESIGN GROUP CO., LTD

证书编号：A133A00249
资质类别及等级：建筑行业（建筑工程）甲级；风景园林工程设计专项甲级；合格行业（住宅）专业乙级；本院行业乙级。
证书编号：A233020062
资质类别及等级：环境工程（水污染防治工程、污染修复工程、固体废弃物处理工程）专项乙级；电力行业（变电工程、送电工程、新能源发电）专业乙级；市政行业乙级。
证书编号：B233020062
资质类别及等级：工程勘察专业类（岩土工程（勘察））乙级；工程勘察专业类（岩土工程（物探测试检测监测）、工程测量）乙级；

类别	实名	签名
审定	金明哲	
审核	段敬阳	
校对	裴全凯	
会签		
建筑		电气
结构	刘涛	暖通
给排水		其他

建设单位	广西壮族自治区江滨医院		
工程名称	门诊外科综合楼四楼 中医系列科室改造项目		
子项名称			
图纸名称	柜图二		
专业	装饰	比例	图见
工程编号		图号	GT-02
阶段	施工图	时间	2026.06

A2

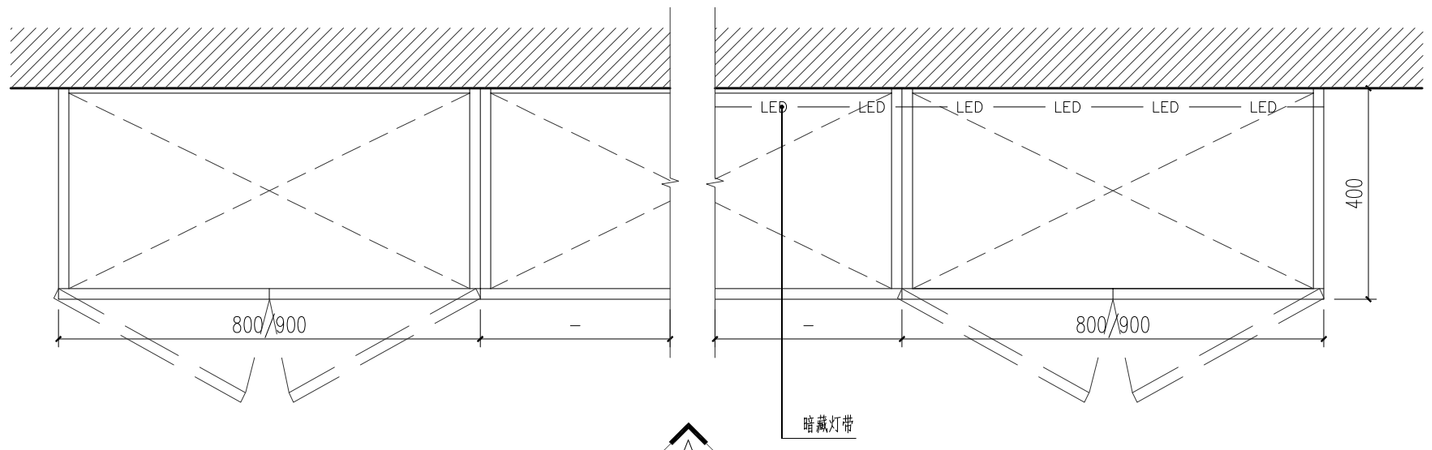

标准吊柜（A款）平面图 1:15

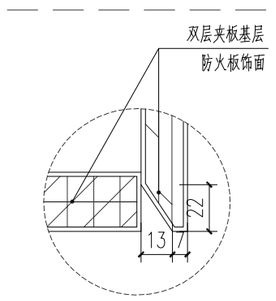

Ⓐ DETAIL 大样图1:10

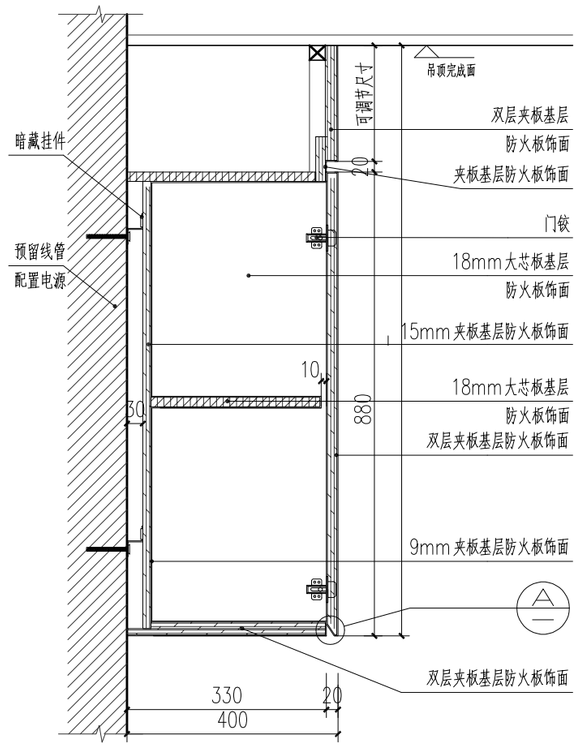

01 DETAIL 大样图 1:10

注：此详图做法适用于砖墙隔墙的情况。

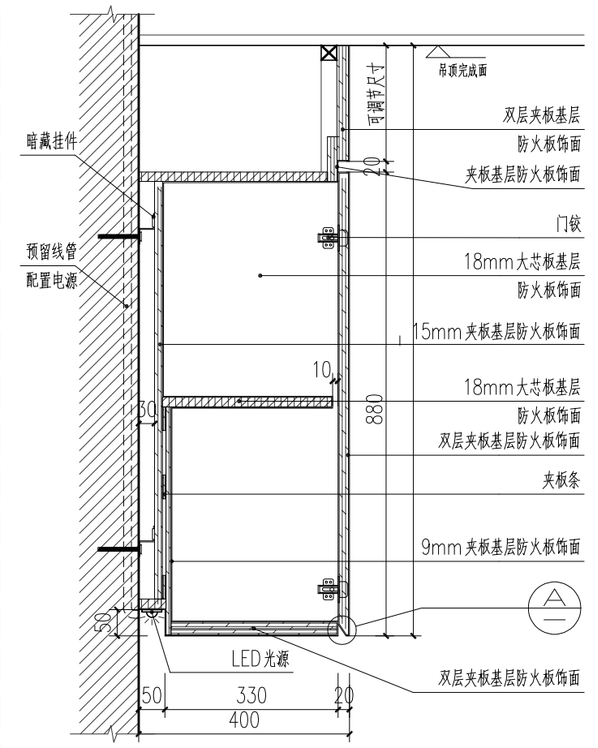

02 DETAIL 大样图 1:10

注：此详图做法适用于砖墙隔墙的情况。

1. 带灯带吊详按此大样

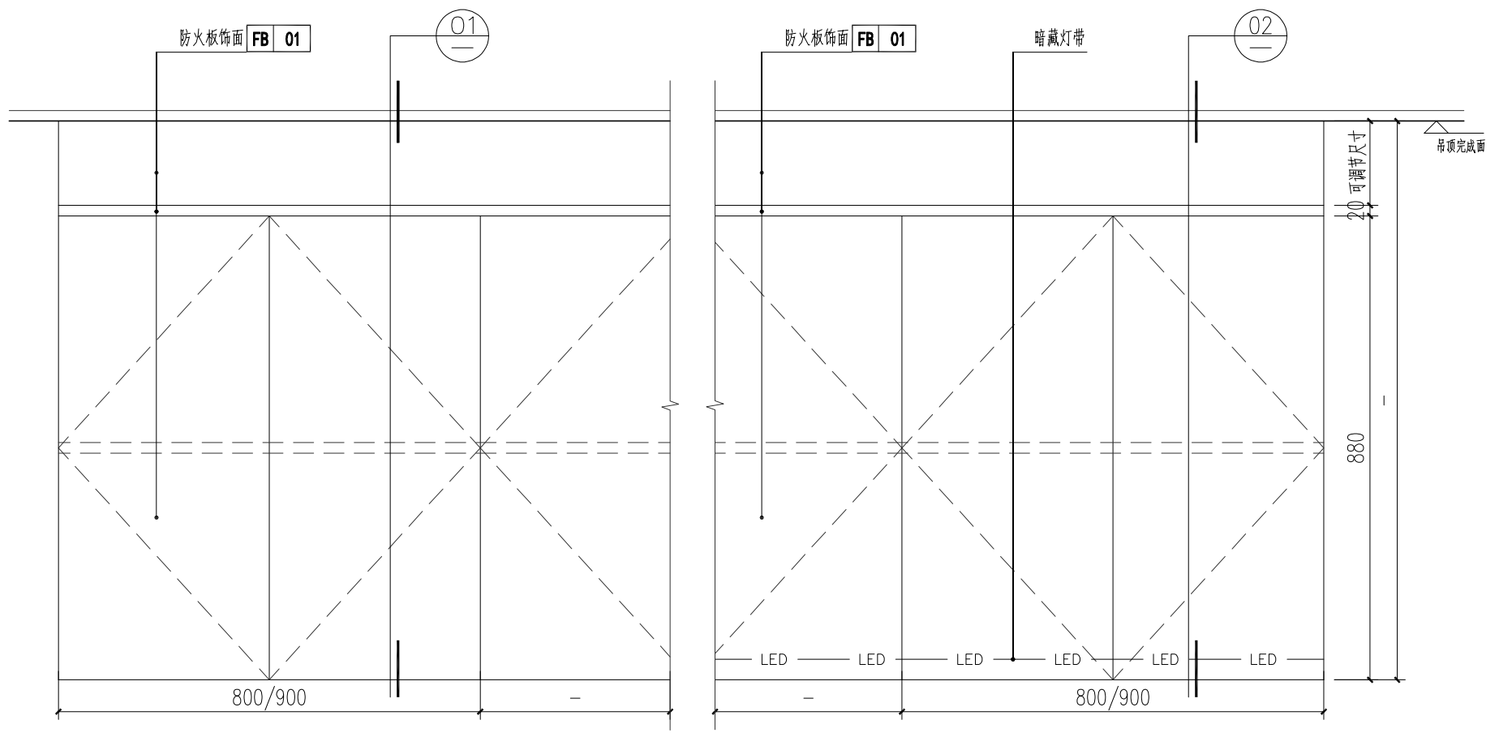

标准吊柜（A款）A立面图 1:15

吊柜底边距地1500mm；墙面完成饰面后再安装柜子

注：1. 柜体高度为860mm。
2. 如两边不靠墙边或一边靠墙边时，单扇柜门宽度：400mm或450mm；
3. 如两边顶墙时：按柜体总长度计算中间柜门数量，左右或一侧做非标准柜门或做假墙处理。
4. 吊柜总宽尺寸：在平面图中的家具索引图获取；
5. 柜为双门扇单柜体；
6. 本项目所有柜子、服务台、石材饰面由装修施工方现场复核尺寸下料安装。

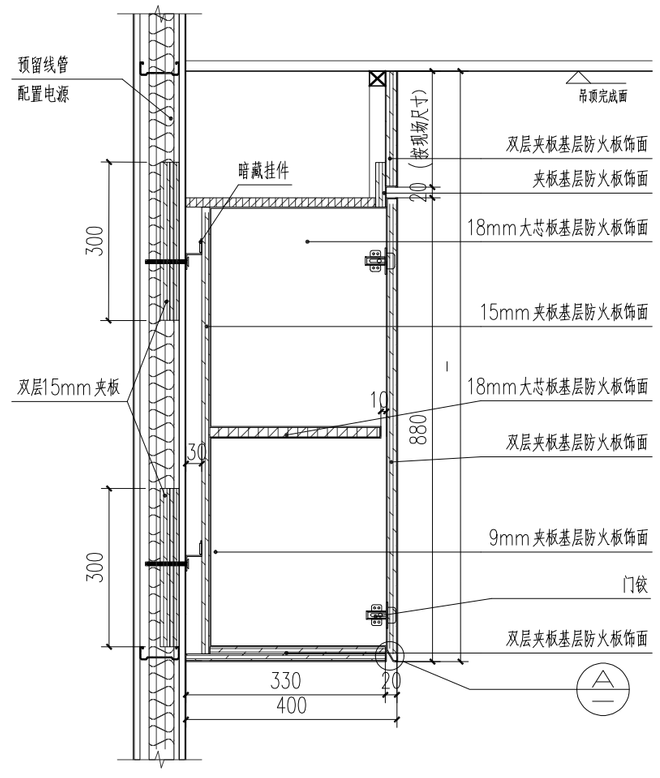

03 DETAIL 大样图 1:10

注：1. 此详图做法适用于轻钢龙骨隔墙的情况，
施工隔墙时内部采用双层15mm夹板加固。
2. 墙面、地面完成饰面后再安装柜子。

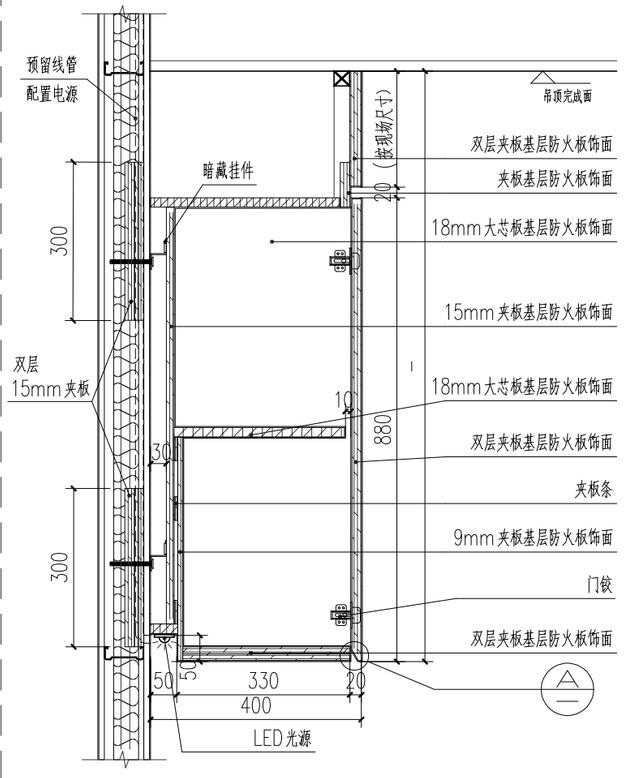

04 DETAIL 大样图 1:10

注：1. 此详图做法适用于轻钢龙骨隔墙的情况，
施工隔墙时内部采用双层15mm夹板加固。
2. 墙面、地面完成饰面后再安装柜子。
3. 带灯带吊详按此大样

	实名	签名
项目负责人	段敬阳	
专业负责人	段敬阳	
设计人	王乾	

注册（执业）章

预留章

出图章

审图章

竣工章

本图未盖出图专用章无效

铭扬工程设计集团有限公司
MING YANG ENGINEERING DESIGN GROUP CO.,LTD

证书编号：A133A03249
资质类别及等级：建筑行业（建筑工程）甲级；风景园林工程设计专项甲级；合规行业（公用）专业乙级；水利行业乙级。
证书编号：A233020562
资质类别及等级：环境工程（水污染防治工程、污染修复工程、固体废弃处理处置工程）专项乙级；电力行业（变电工程、送电工程、新能源发电）专业乙级（甲项行业乙级）。
证书编号：B233020562
资质类别及等级：工程造价专业类（甲级）；设计工程（设计）乙级；工程造价专业类（甲级）；设计工程（咨询）乙级。

类别	实名	签名
审定	金明哲	
审核	段敬阳	
校对	裴全凯	
会签		
建筑		电气
结构		暖通
给排水		其他

建设单位	广西壮族自治区江滨医院
工程名称	门诊外科综合楼四楼 中医系列科室改造项目
子项名称	
图纸名称	柜图三

专业	装饰	比例	图见
工程编号		图号	GT-03
阶段	施工图	时间	2026.06

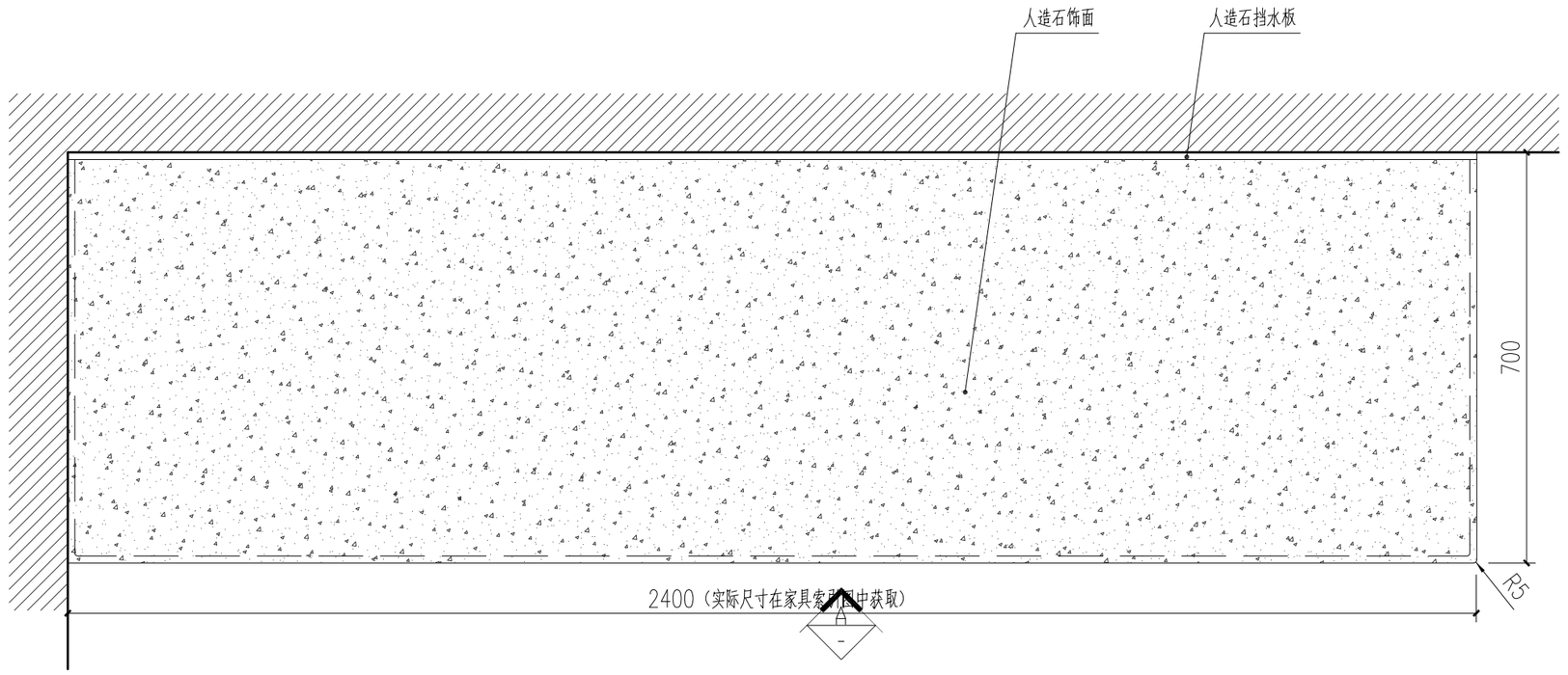

标准矮柜平面图 1:10

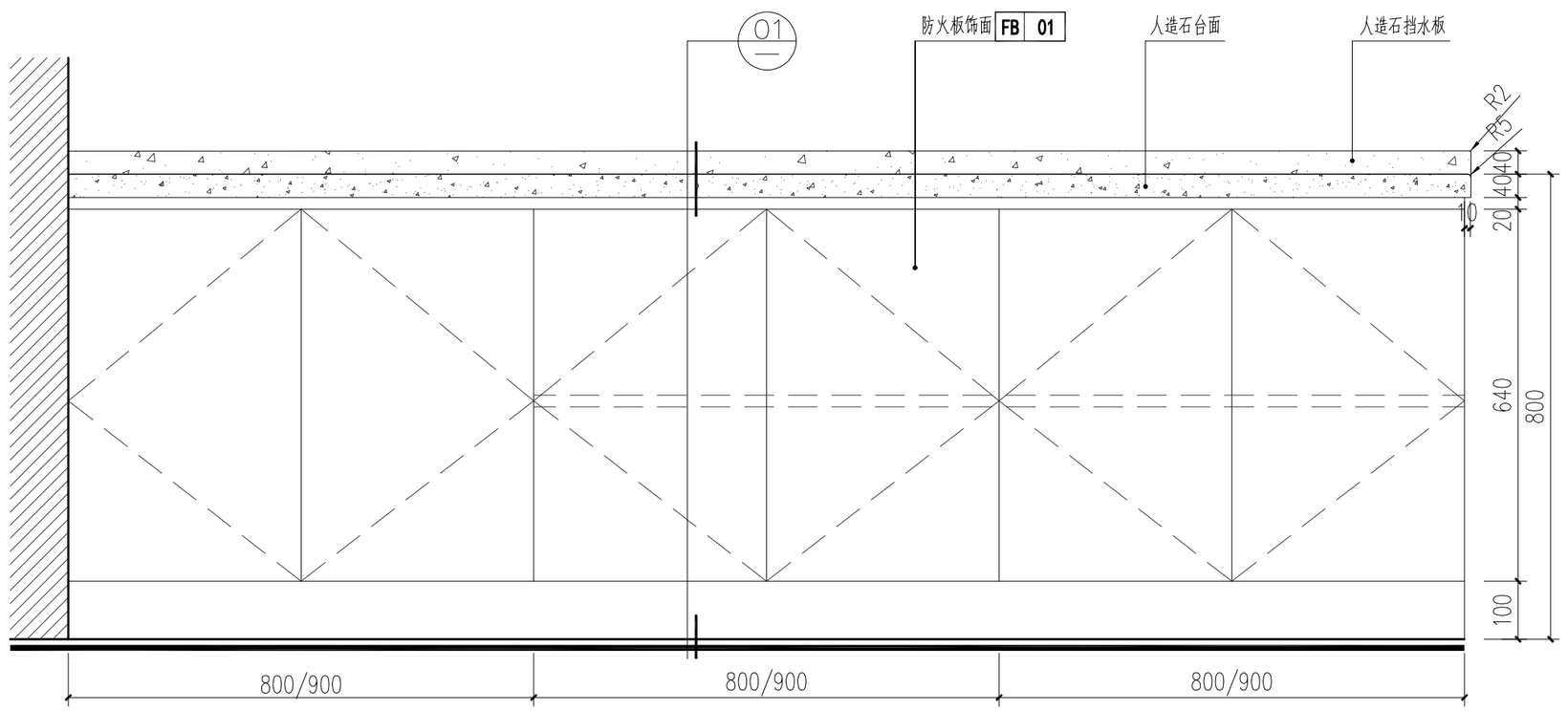

标准矮柜A立面图 1:10

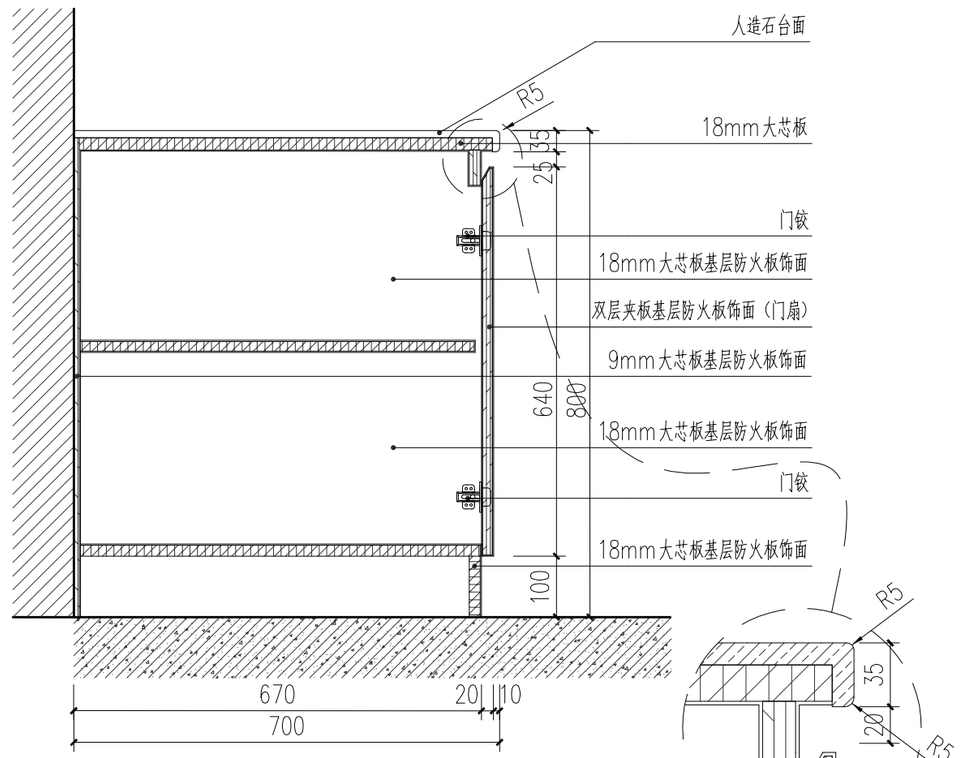

01 DETAIL 大样图 1:10

墙面、地面完成饰面后再安装柜子。

A DETAIL 大样图

注：1. 如两边不靠墙边或一边靠墙边时，单扇柜门宽度：400mm或450mm；
2. 如两边顶墙时：按柜体总长度做调整计算中间柜门数量，左右或一侧做非标准柜门或做假墙处理。
3. 总宽尺寸：在平面图中的家具索引图获取；
4. 柜为双门扇单柜体；
5. 本项目中的矮柜设计全部按此图；
6. 本项目所有柜子、服务台、石材饰面由装修施工方现场复核尺寸下料安装。

	实名	签名
项目负责人	段敬阳	
专业负责人	段敬阳	
设计人	王乾	

注册（执业）章

预留章

出图章

审图章

竣工章

本图未盖出图专用章无效

铭扬工程设计集团有限公司
MING YANG ENGINEERING DESIGN GROUP CO.,LTD

证书编号：A133403249
资质类别及等级：建筑行业（建筑工程）甲级；风景园林工程设计专项甲级；合格行业（冶炼）专业乙级；水利行业乙级。
证书编号：A233020562
资质类别及等级：市政工程（含环境综合工程、污染修复工程、园林景观绿地设置工程）专项乙级；电力行业（变电工程、送电工程、新能源发电）专业乙级；市政行业乙级。
证书编号：B233020562
资质类别及等级：工程勘察专业类（岩土工程（勘察））、岩土工程（设计）乙级；工程勘察专业类（岩土工程（物探测试检测监测）、工程测量）乙级；

类别	实名	签名
审定	金明哲	
审核	段敬阳	
校对	裴全凯	
会签		
建筑		电气
结构		暖通
给排水		其他

建设单位	广西壮族自治区江滨医院
工程名称	门诊外科综合楼四楼 中医系列科室改造项目
子项名称	
图纸名称	柜图四

专业	装饰	比例	图见
工程编号		图号	GT-04
阶段	施工图	时间	2026.06

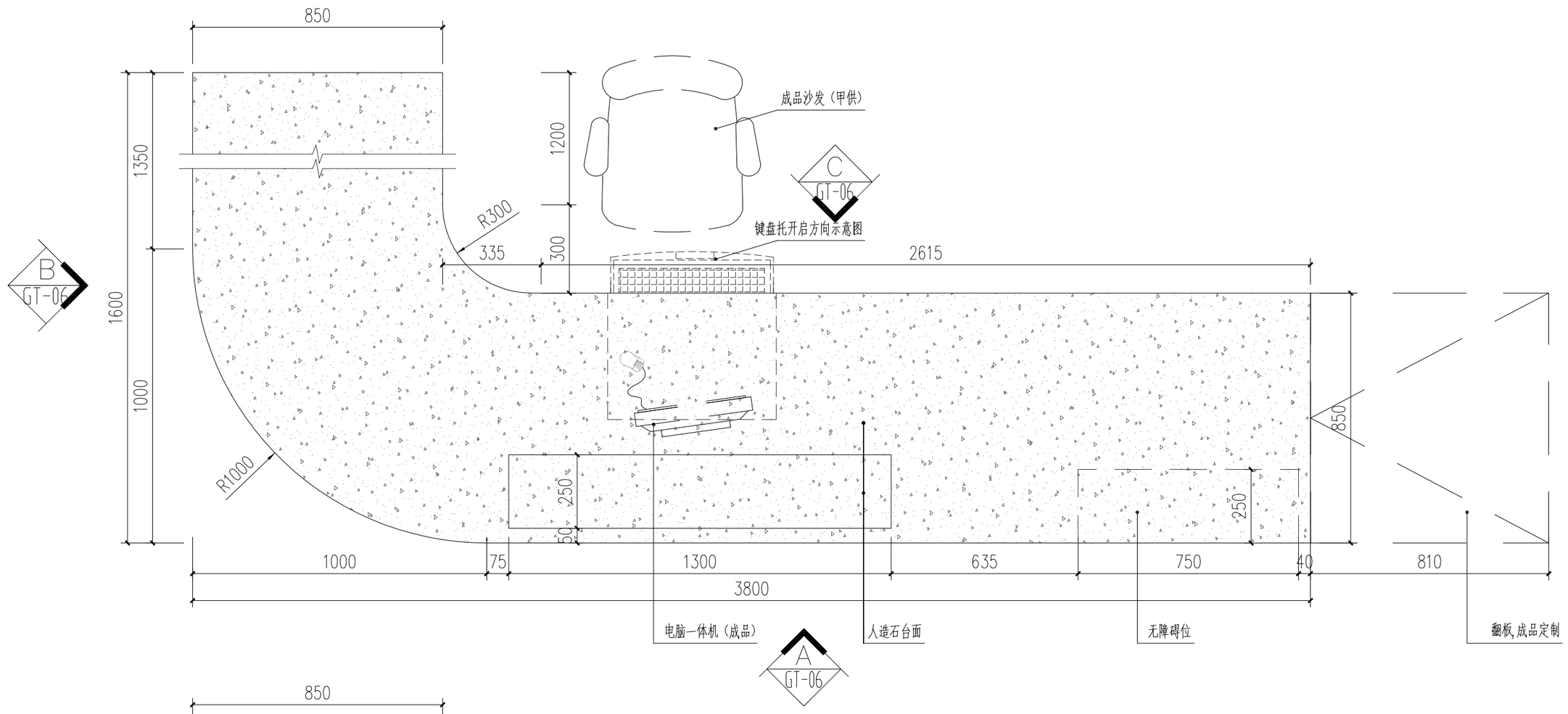

导诊台尺寸定位图 1:15

注：1. 导诊台做法参此图

2. 本项目所有柜子、服务台、石材饰面由装修施工方现场复核尺寸下料安装。

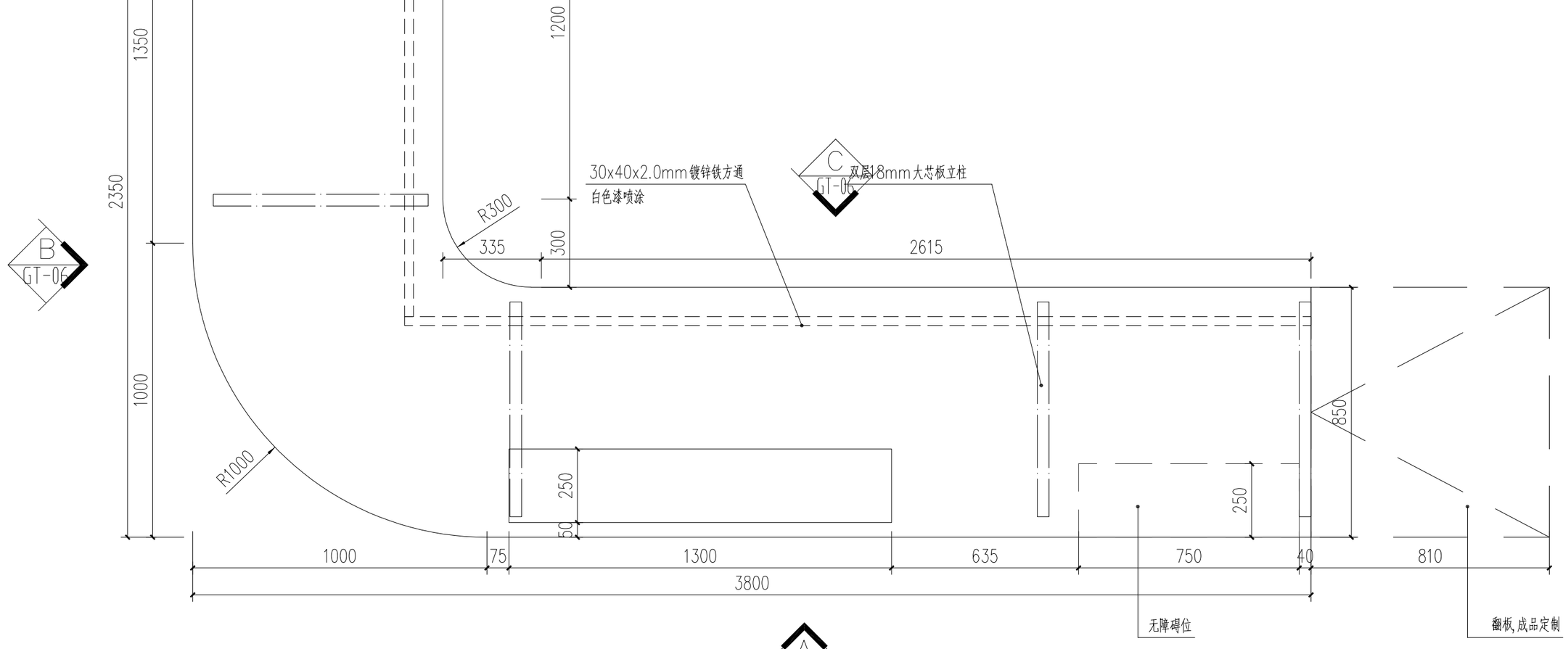

导诊台尺寸定位图 1:15

注：1. 导诊台做法参此图

2. 本项目所有柜子、服务台、石材饰面由装修施工方现场复核尺寸下料安装。

	实名	签名
项目负责人	段敬阳	
专业负责人	段敬阳	
设计人	王乾	

02 GT-14

注册（执业）章

预留章

出图章

审图章

竣工章

本图未盖出图专用章无效

铭扬工程设计集团有限公司
MING YANG ENGINEERING DESIGN GROUP CO.,LTD

证书编号：A133403249
资质类别及等级：建筑行业（建筑工程）甲级；风景园林工程设计专项甲级；公路行业（公用）专业乙级；水利行业乙级。

证书编号：A233020562
资质类别及等级：环境工程（水污染防治工程、污染修复工程、固体废弃物处理处置工程）专项乙级；电力行业（变电工程、送电工程、新能源发电）专业乙级；市政行业乙级。

证书编号：B233020562
资质类别及等级：工程勘察专业类（岩土工程（勘察））、岩土工程（设计）乙级；工程勘察专业类（岩土工程（物探测试检测监测））、工程测量乙级；

类别	实名	签名		
审定	金明哲			
审核	段敬阳			
校对	裴全凯			
会签				
建筑			电气	
结构			暖通	
给排水			其他	

建设单位	广西壮族自治区江滨医院		
工程名称	门诊外科综合楼四楼 中医系列科室改造项目		
子项名称			
图纸名称	柜图五		
专业	装饰	比例	图见
工程编号		图号	GT-05
阶段	施工图	时间	2026.06

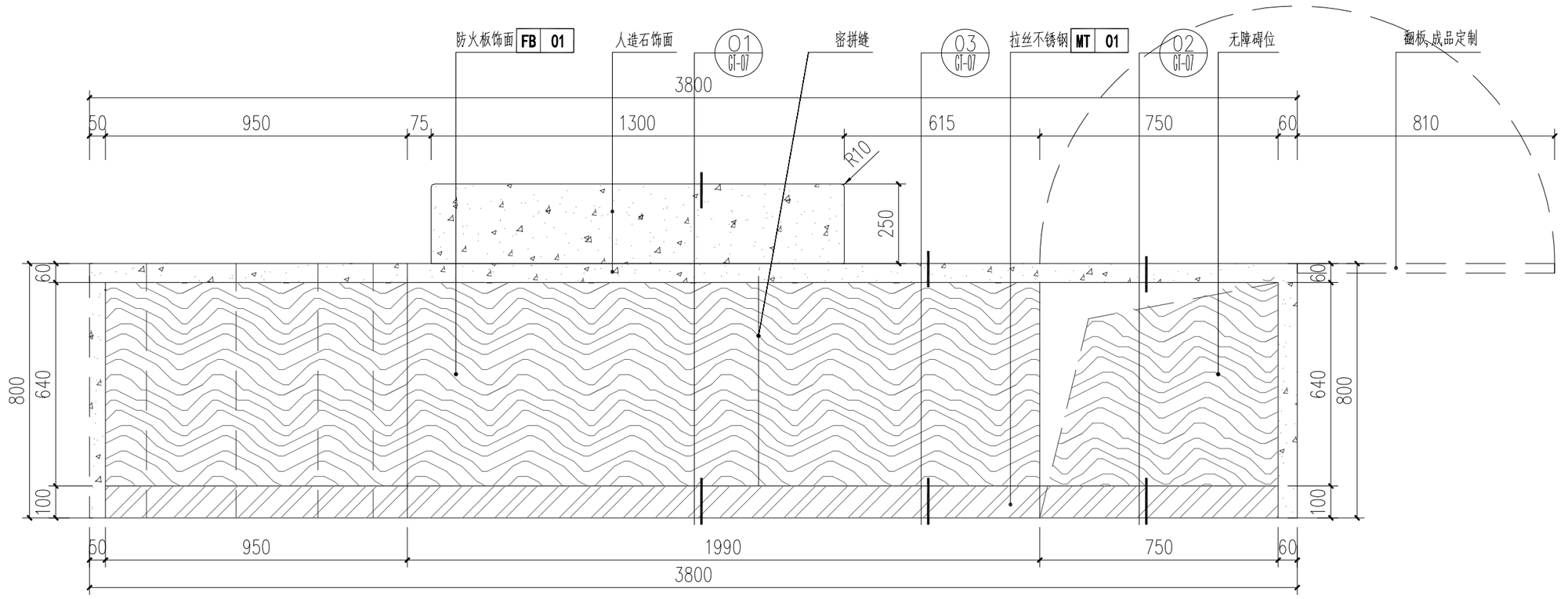

导诊台 A立面图 1:15

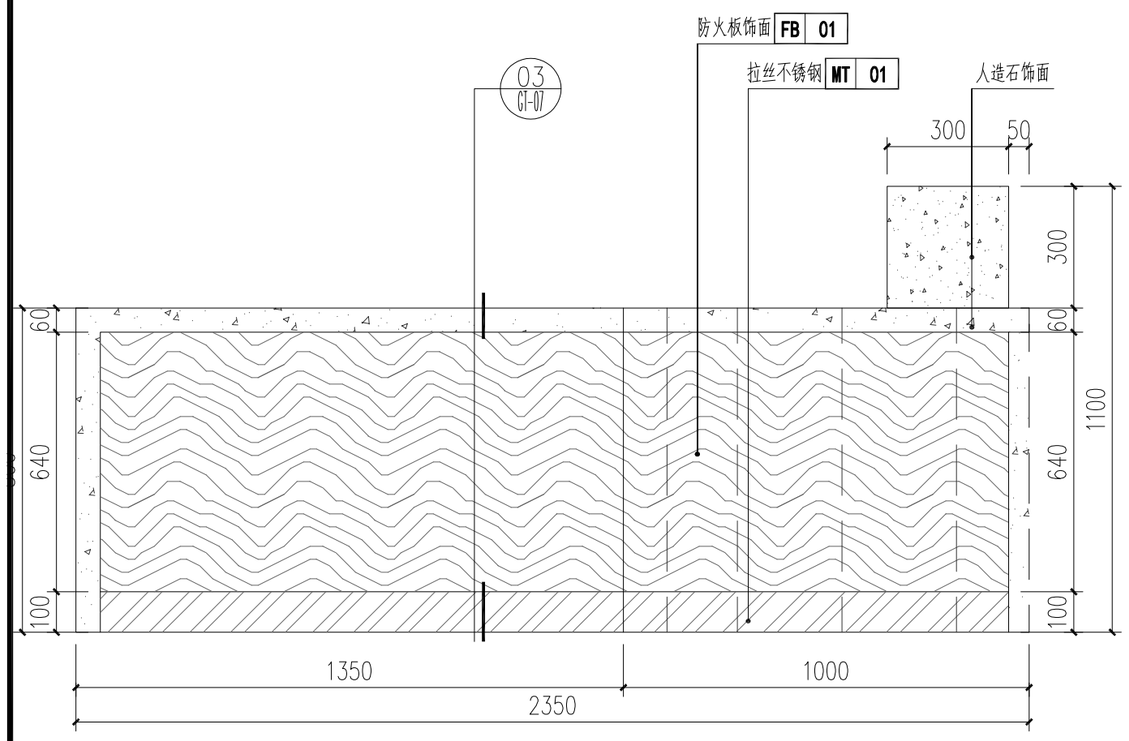

导诊台 B立面图 1:15

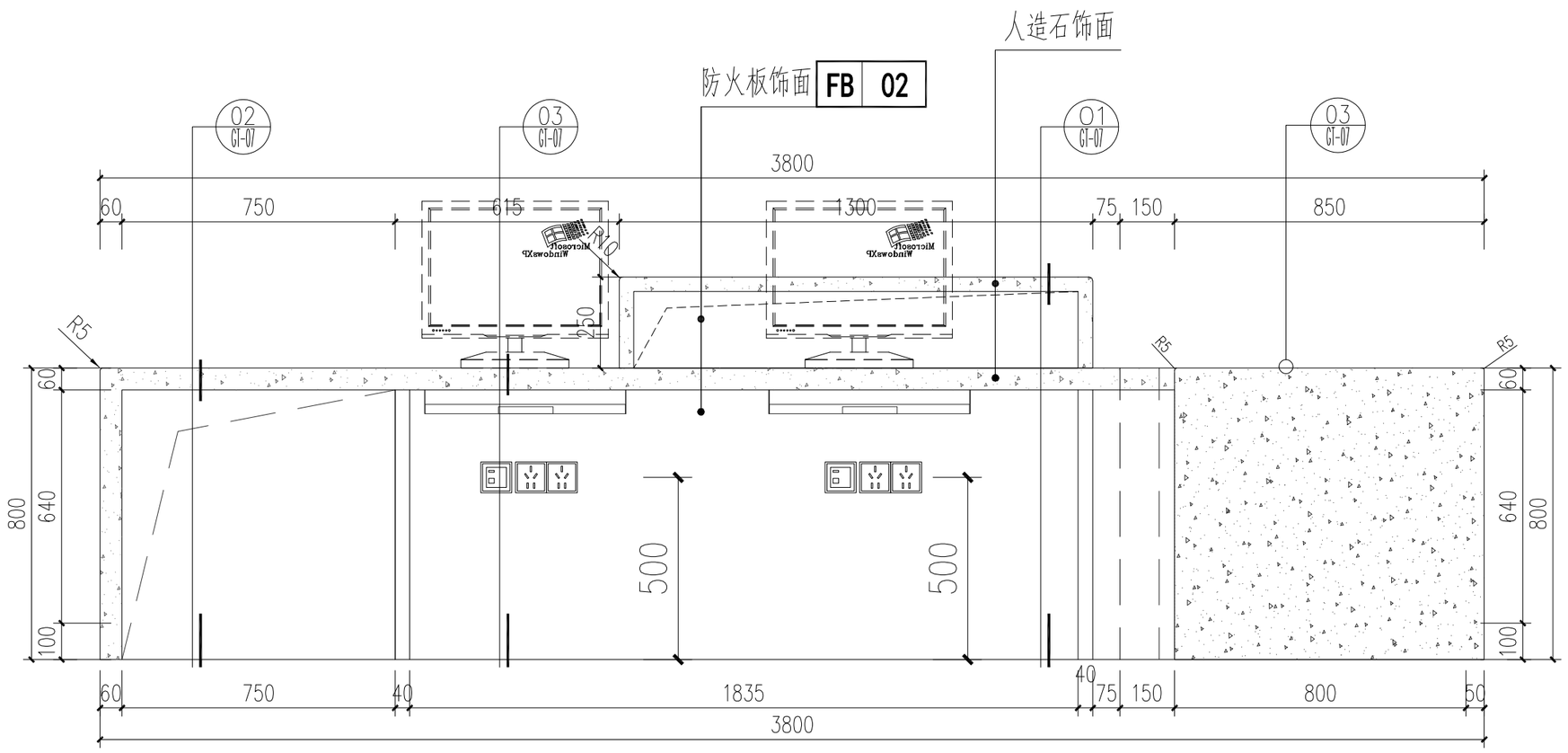

导诊台 C立面图 1:15

	实名	签名
项目负责人	段敬阳	
专业负责人	段敬阳	
设计人	王乾	

注册（执业）章

预留章

出图章

审图章

竣工章

本图未盖出图专用章无效

铭扬工程设计集团有限公司
MING YANG ENGINEERING DESIGN GROUP CO.,LTD

证书编号：A133403249
资质类别及等级：建筑行业（建筑工程）甲级；风景园林工程设计专项甲级；公用行业（公用）专业乙级；水利行业乙级。
证书编号：A233020562
资质类别及等级：市政工程（含污染防治工程、污染修复工程、固体废弃物处理处置工程）专项乙级；电力行业（变电工程、送电工程、新能源发电）专业乙级；市政行业乙级。
证书编号：B233020562
资质类别及等级：工程勘察专业类（岩土工程（勘察））、岩土工程（设计）乙级；工程勘察专业类（岩土工程（物探测试检测监测）、工程测量）乙级；

类别	实名	签名
审定	金明哲	
审核	段敬阳	
校对	裴全凯	
会签		

建筑		电气	
结构		暖通	
给排水		其他	

建设单位	广西壮族自治区江滨医院
工程名称	门诊外科综合楼四楼 中医系列科室改造项目
子项名称	
图纸名称	柜图六

专业	装饰	比例	图见
工程编号		图号	GT-06
阶段	施工图	时间	2026.06

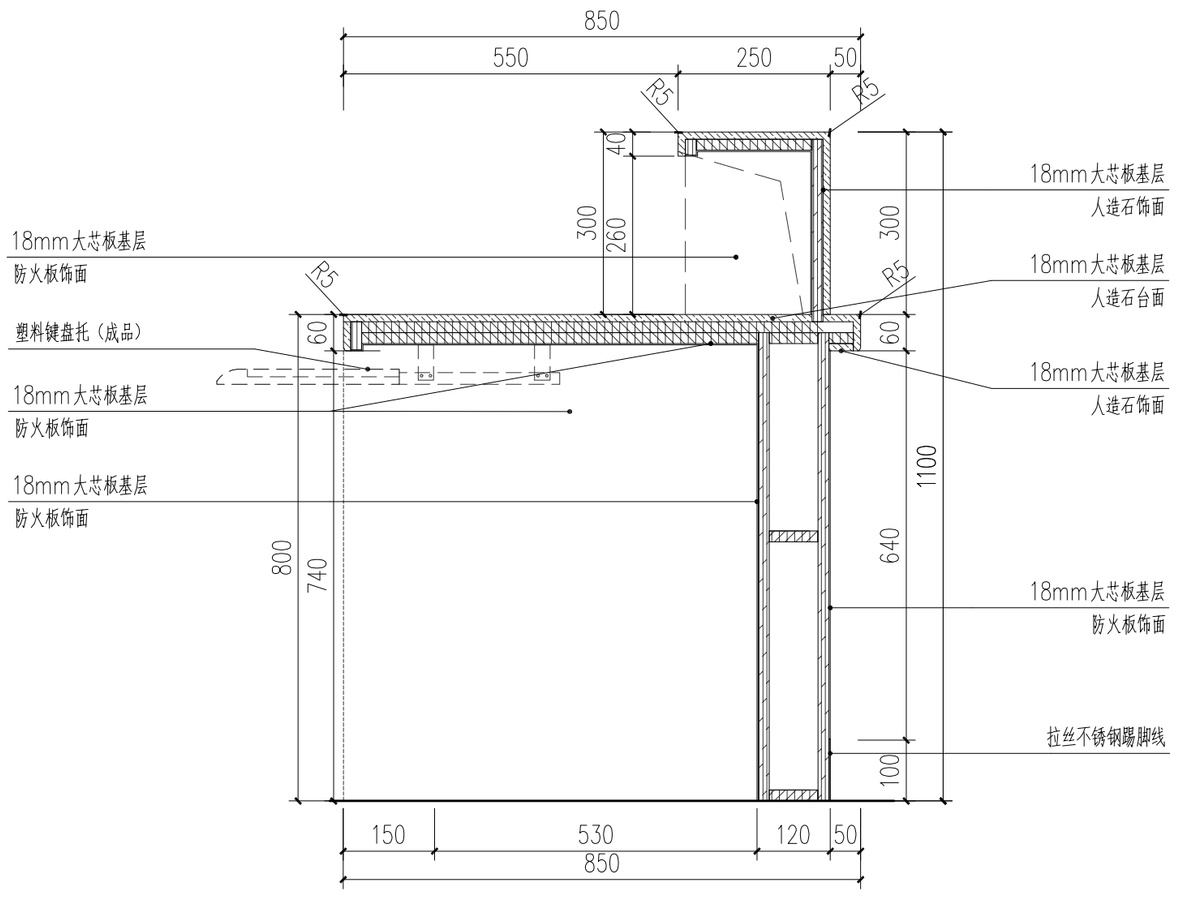

01 DETAIL 大样图 1:10

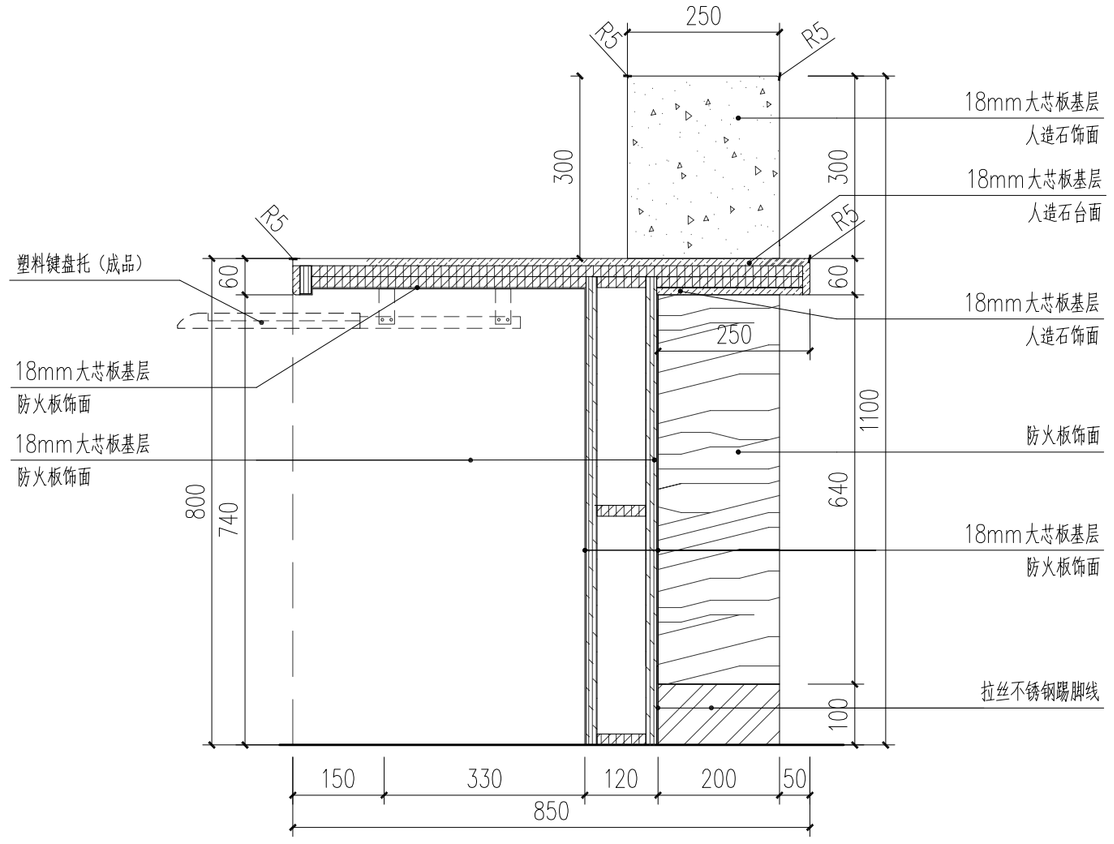

02 DETAIL 大样图 1:10

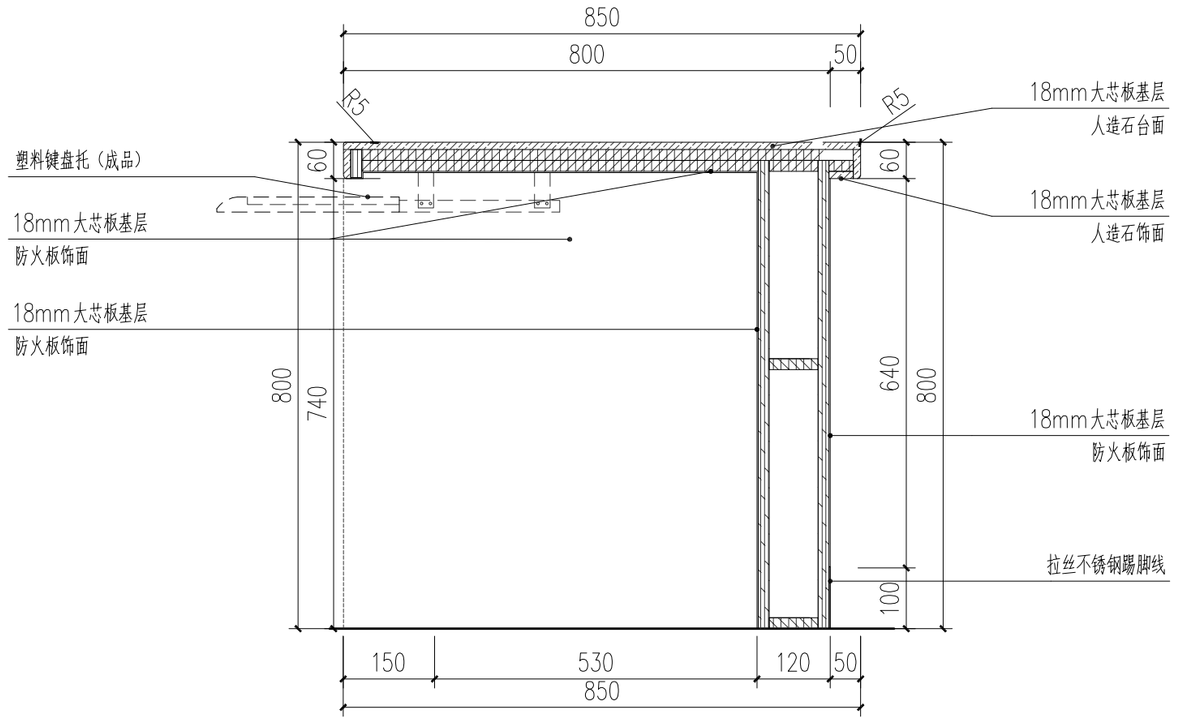

03 DETAIL 大样图 1:10

	实名	签名
项目负责人	段敬阳	
专业负责人	段敬阳	
设计人	王乾	

注册（执业）章

预留章

出图章

审图章

竣工章

本图未盖出图专用章无效

铭扬工程设计集团有限公司
MING YANG ENGINEERING DESIGN GROUP CO.,LTD

证书编号：A133A03249
资质类别及等级：建筑行业（建筑工程）甲级；风景园林工程设计专项甲级；公路行业（公路）专业乙级；水利行业乙级。
证书编号：A233020562
资质类别及等级：市政工程（含污染防治工程、污染修复工程、固体废弃物处理处置工程）专项乙级；电力行业（变电工程、送电工程、新能源发电）专业乙级；非煤行业乙级。
证书编号：B233020562
资质类别及等级：工程监理专业类（综合工程（除核、军、文物工程））乙级；工程勘察专业类（岩土工程（物探测试检测监测））、工程测量）乙级；

类别	实名	签名
审定	金明哲	
审核	段敬阳	
校对	裴全凯	
会签		
建筑		电气	
结构		暖通	
给排水		其他	

建设单位	广西壮族自治区江滨医院
工程名称	门诊外科综合楼四楼 中医系列科室改造项目
子项名称	
图纸名称	柜图七

专业	装饰	比例	图见
工程编号		图号	GT-07
阶段	施工图	时间	2026.06

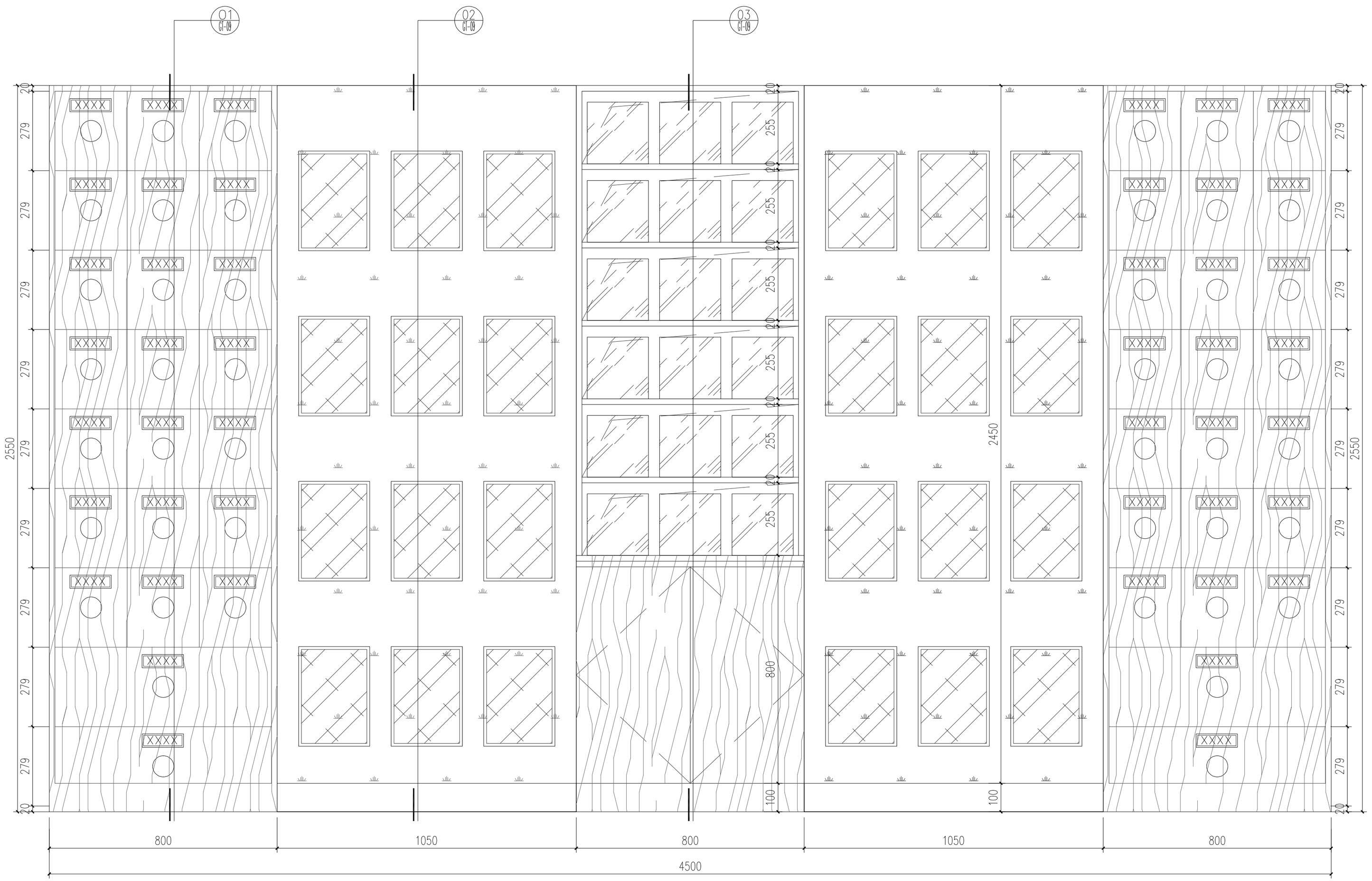

01 展示架立面图图 1:10

	实名	签名
项目负责人	段敬阳	
专业负责人	段敬阳	
设计人	王乾	

注册（执业）章

预留章

出图章

审图章

竣工章

本图未盖出图专用章无效

铭扬工程设计集团有限公司
MING YANG ENGINEERING DESIGN GROUP CO.,LTD

证书编号：A133A03249
资质类别及等级：建筑行业（建筑工程）甲级、风景园林工程设计专有甲级；合格行业（住宅）专业乙级，及附行业乙级。
证书编号：A233020562
资质类别及等级：环境工程（水污染防治工程、污染修复工程、固体废弃处理处置工程）专项乙级；电力行业（机电工程、送电工程、新能源发电）专业乙级；市政行业乙级。
证书编号：B233020562
资质类别及等级：工程勘察专业类（岩土工程（勘察））乙级；工程勘察专业类（岩土工程（设计））乙级；工程勘察专业类（岩土工程（物理探测检测监测））、工程测量乙级。

类别	实名	签名
审定	金明哲	
审核	段敬阳	
校对	裴全凯	
会签		
建筑		电气
结构		暖通
给排水		其他

建设单位	广西壮族自治区江滨医院		
工程名称	门诊外科综合楼四楼 中医系列科室改造项目		
子项名称			
图纸名称	柜图八		
专业	装饰	比例	图见
工程编号		图号	GT-08
阶段	施工图	时间	2026.06

A2

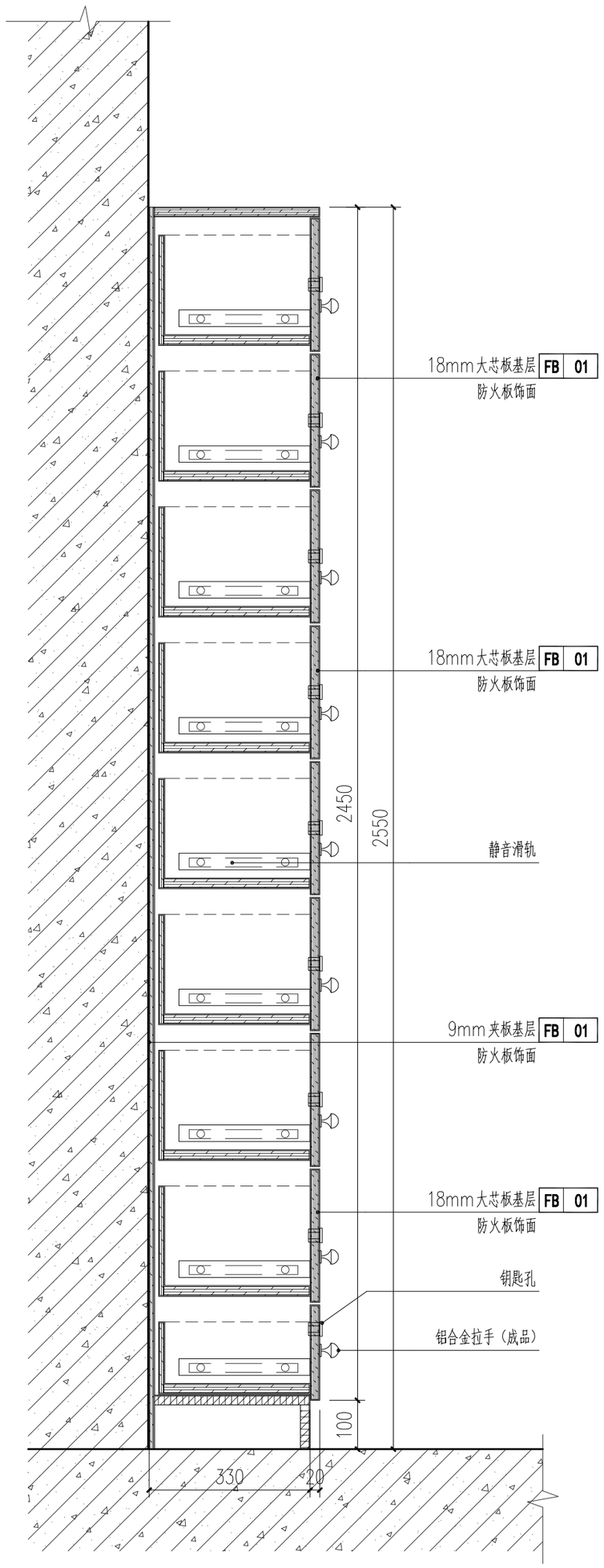

01 DETAIL 大样图 1:10

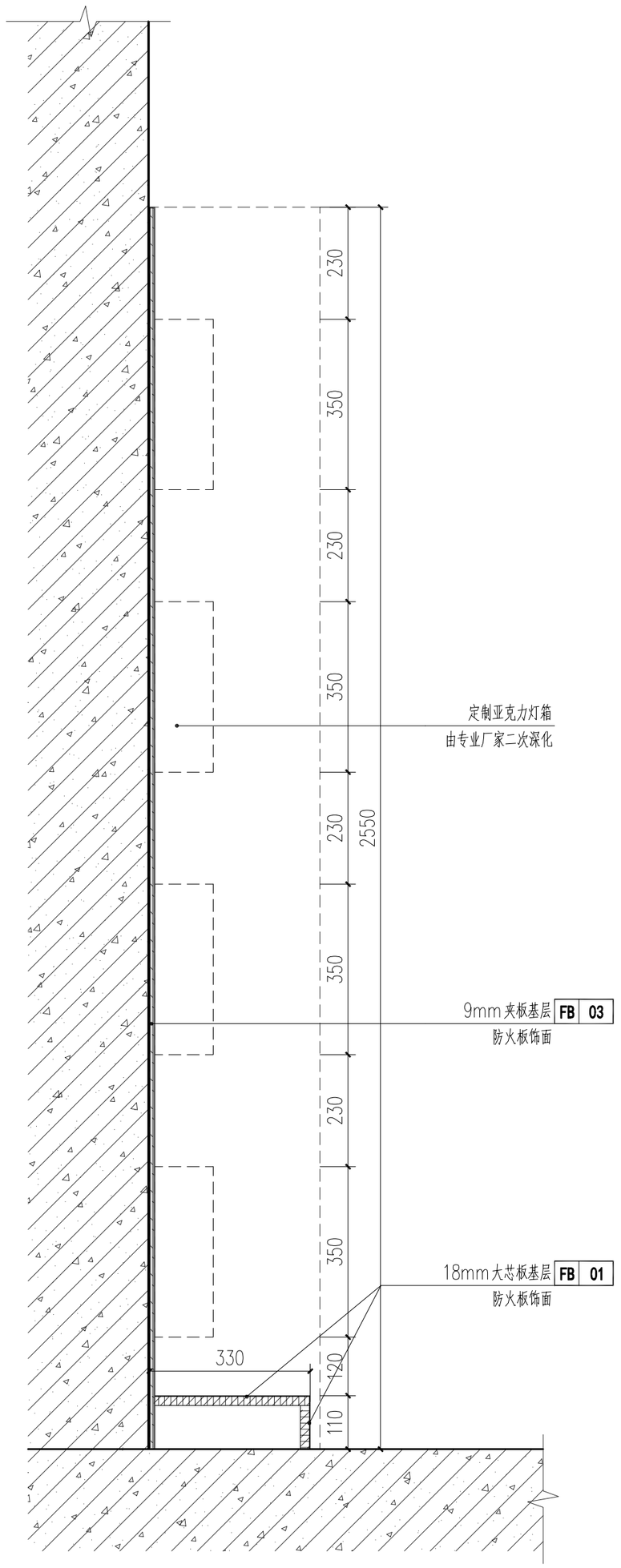

02 DETAIL 大样图 1:10

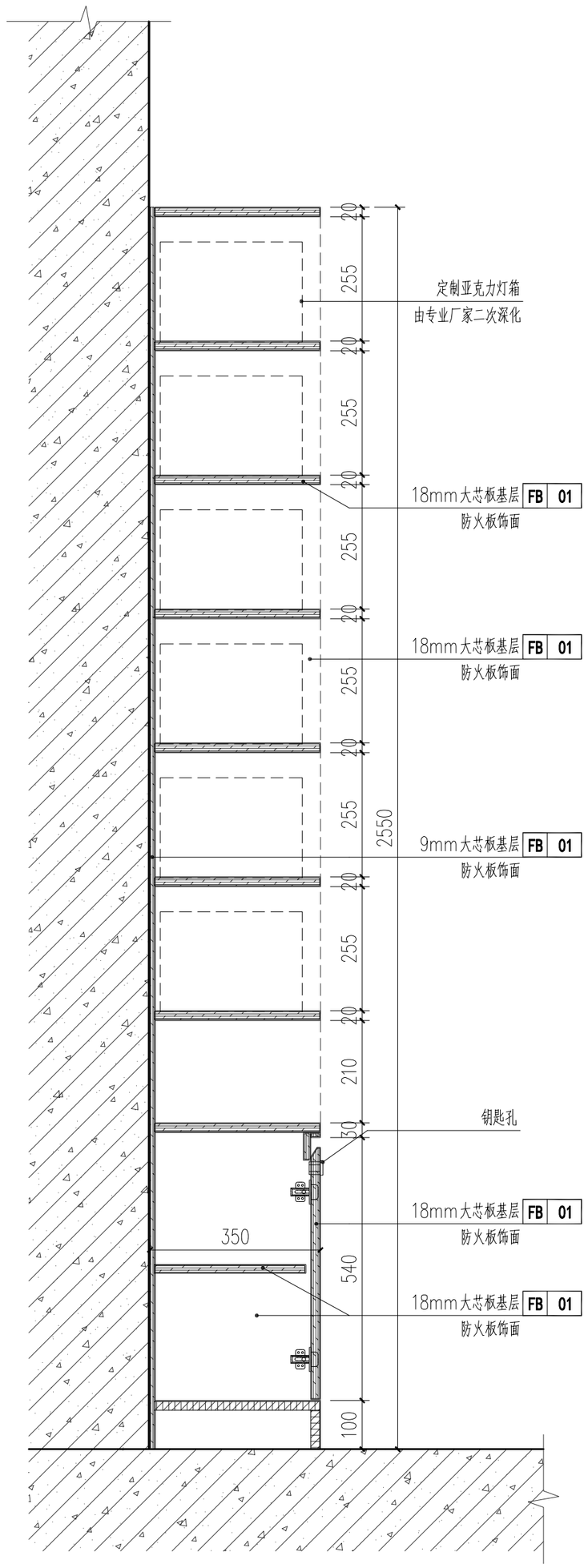

03 DETAIL 大样图 1:10

	实名	签名
项目负责人	段敬阳	
专业负责人	段敬阳	
设计人	王乾	

注册（执业）章

预留章

出图章

审图章

竣工章

本图未盖出图专用章无效

铭扬工程设计集团有限公司
MING YANG ENGINEERING DESIGN GROUP CO.,LTD

证书编号：A133A03249
资质类别及等级：建筑行业（建筑工程）甲级；风景园林工程设计专项甲级；公路行业（公路）专业乙级；水利行业乙级。
证书编号：A233020562
资质类别及等级：市政工程（含污染防治工程、污染修复工程、固体废料处理处置工程）专项乙级；电力行业（变电工程、送电工程、新能源发电）专业乙级；非煤行业乙级。
证书编号：B233020562
资质类别及等级：工程监理综合资质；水利水电工程施工监理专业乙级；电力工程监理乙级；石油化工工程监理乙级；市政公用工程监理乙级；机电安装工程监理乙级；建筑智能化工程监理乙级；通信工程监理乙级；人防工程监理乙级；工程造价咨询企业甲级；招标代理机构甲级；政府采购代理机构甲级；工程勘察综合资质；

类别	实名	签名
审定	金明哲	
审核	段敬阳	
校对	裴全凯	
会签		
建筑		电气
结构		暖通
给排水		其他

建设单位	广西壮族自治区江滨医院
工程名称	门诊外科综合楼四楼 中医系列科室改造项目
子项名称	
图纸名称	柜图九

专业	装饰	比例	图见
工程编号		图号	GT-09
阶段	施工图	时间	2026.06

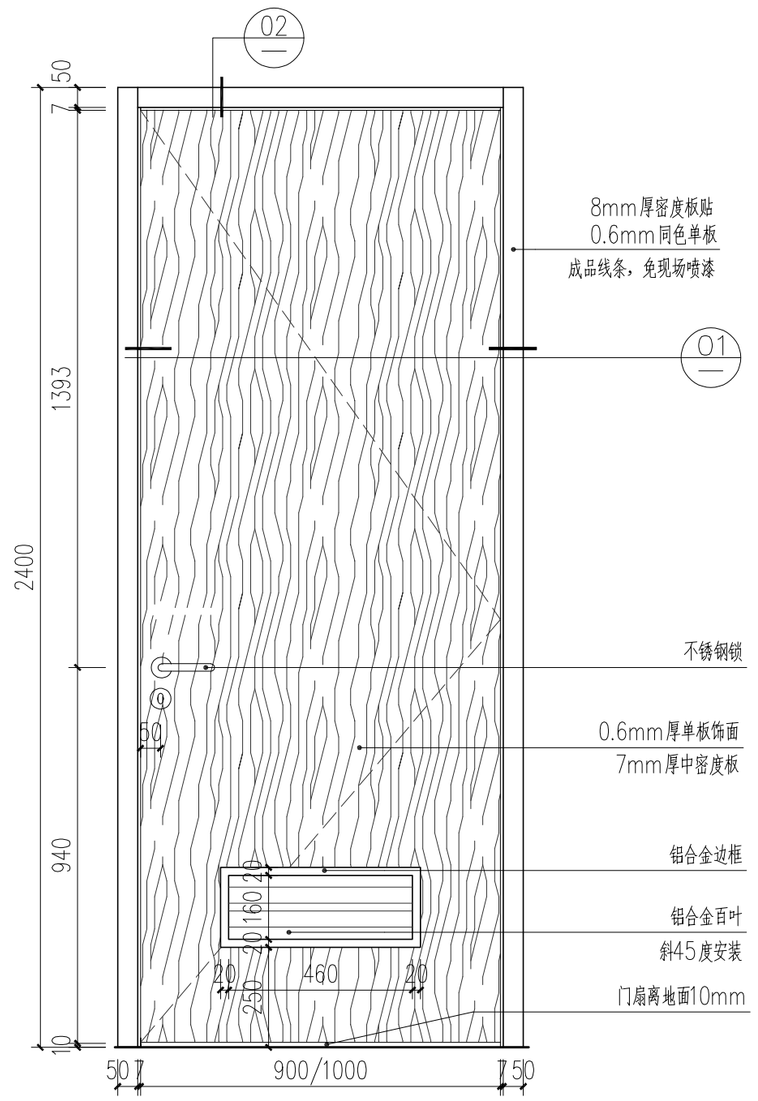

M0924房外立面图 1:15

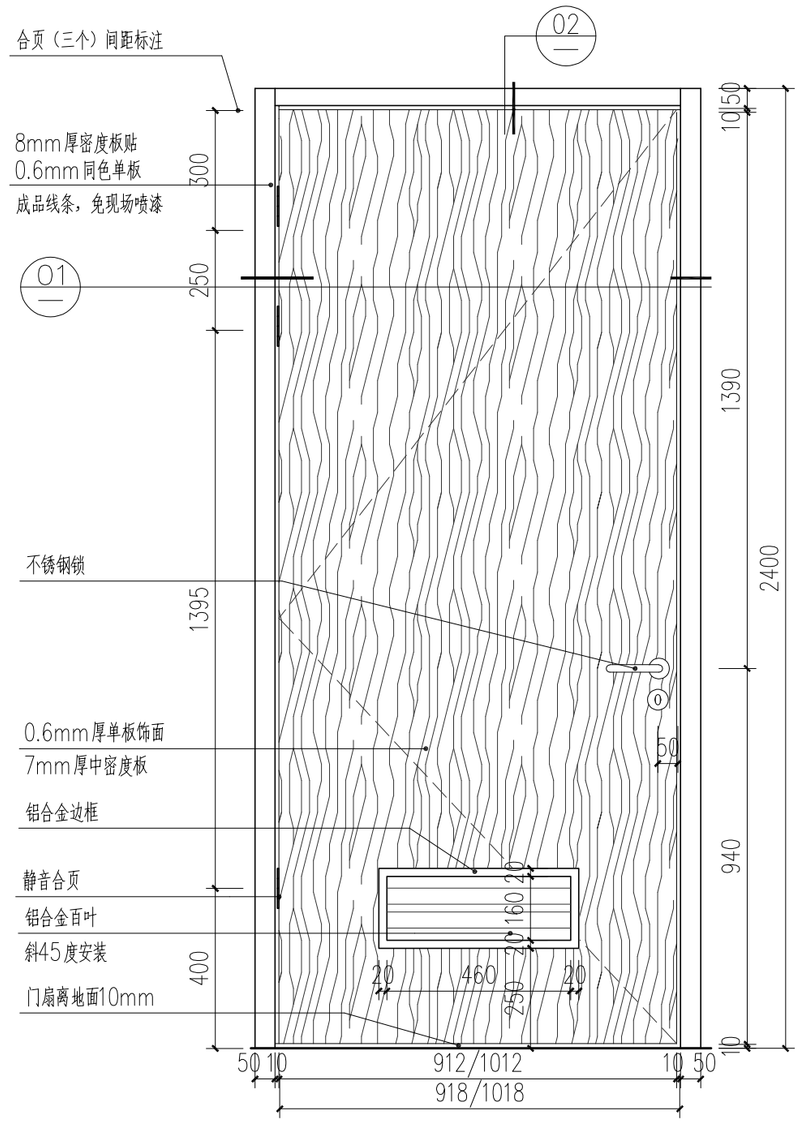

M0924房内立面图 1:15

使用位置：	污洗间、卫生间等	品名：	不锈钢拉手	不锈钢单开门	不锈钢合页	不锈钢门吸	防撞条	备注：	轻钢龙骨隔墙镀锌铁方通加固，具体详见MDT-01/01。	门编号：	M0924
说　明：	开启方向参照平面图	数量	1付	1付	3个	1对	橡胶				

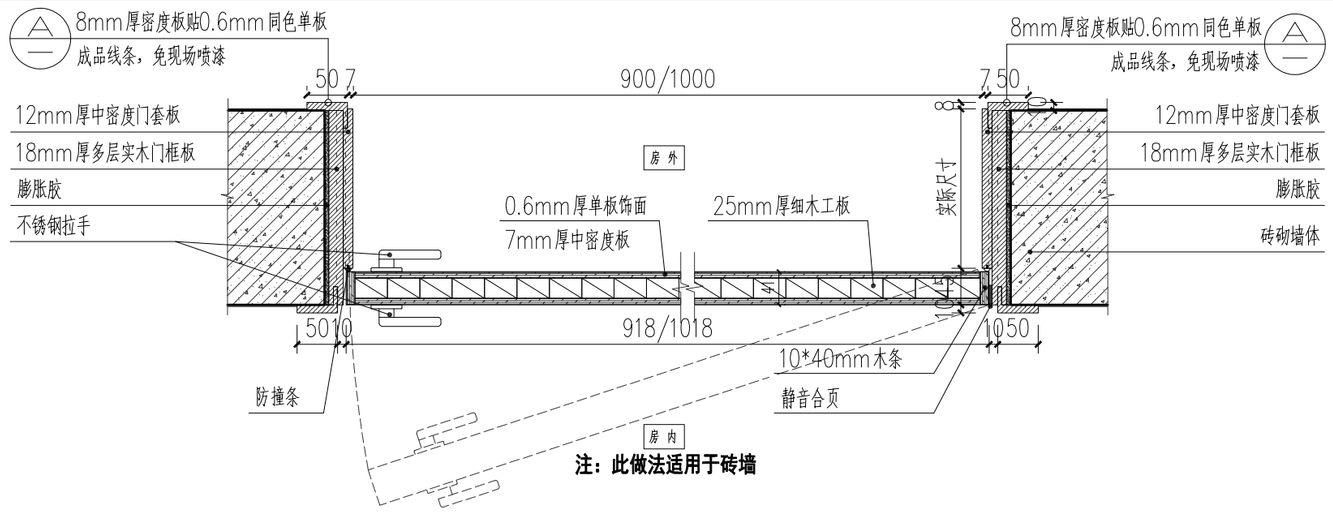

注：此做法适用于砖墙

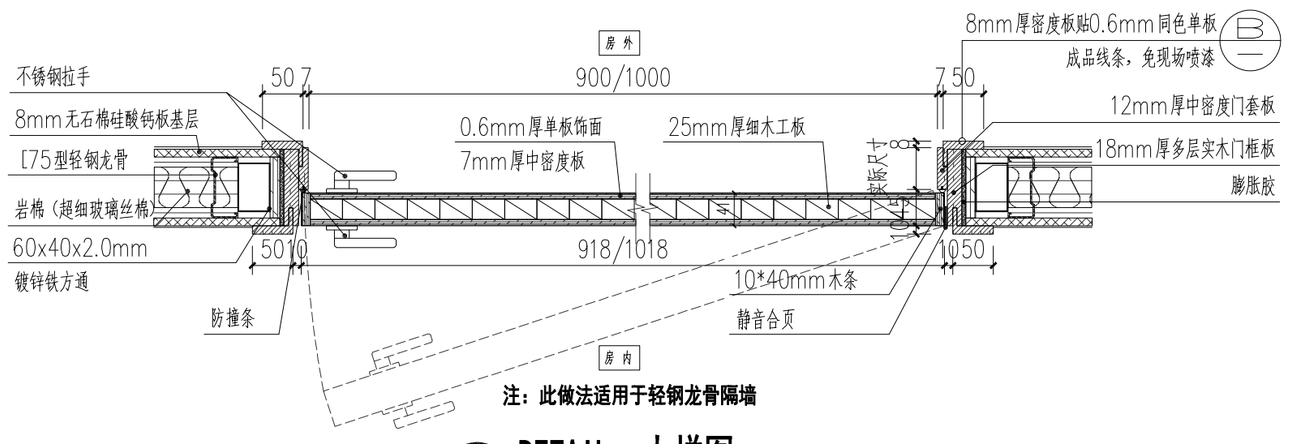

注：此做法适用于轻钢龙骨隔墙

02 DETAIL 大样图 1:7.5

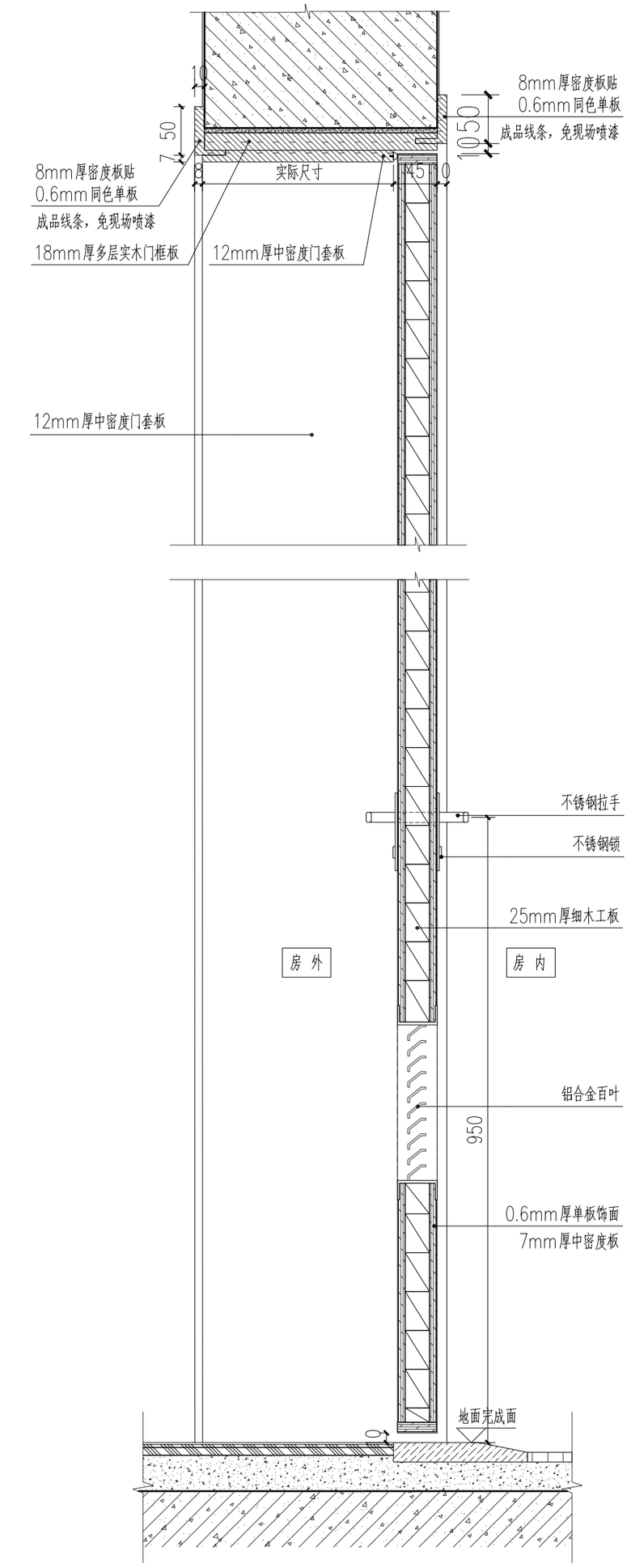

02 DETAIL 大样图 1:5

	实　名	签　名
项目负责人	段敬阳	
专业负责人	段敬阳	
设　计　人	王乾	

注册（执业）章

预留章

出图章

审图章

竣工章

本图未盖出图专用章无效

铭扬工程设计集团有限公司
MING YANG ENGINEERING DESIGN GROUP CO.,LTD

证书编号：A133A002249
资质类别及等级：建筑行业（建筑工程）甲级、风景园林工程设计专项甲级；石油行业（石油）专业乙级；水利行业乙级

证书编号：A232020562
资质类别及等级：环境工程（水污染防治工程、污染修复工程、固体废弃处理处置工程）专项乙级；电力行业（电气工程、送电工程、新能源发电）专业乙级；市政行业乙级

证书编号：B232020562
资质类别及等级：工程勘察专业类（岩土工程（勘查））、岩土工程（设计）乙级；工程勘察专业类（岩土工程（地质灾害防治勘察））、工程勘察丙乙级。

类　别	实　名	签　名
审　定	金明哲	
审　核	段敬阳	
校　对	裴全凯	
会　签		
建　筑		电　气
结　构	刘涛	暖　通
给排水		其　他

建设单位	广西壮族自治区江滨医院
工程名称	门诊外科综合楼四楼 中医系列科室改造项目
子项名称	
图纸名称	门表图一

专　业	装饰	比　例	图见
工程编号		图　号	MB-01
阶　段	施工图	时　间	2026.06

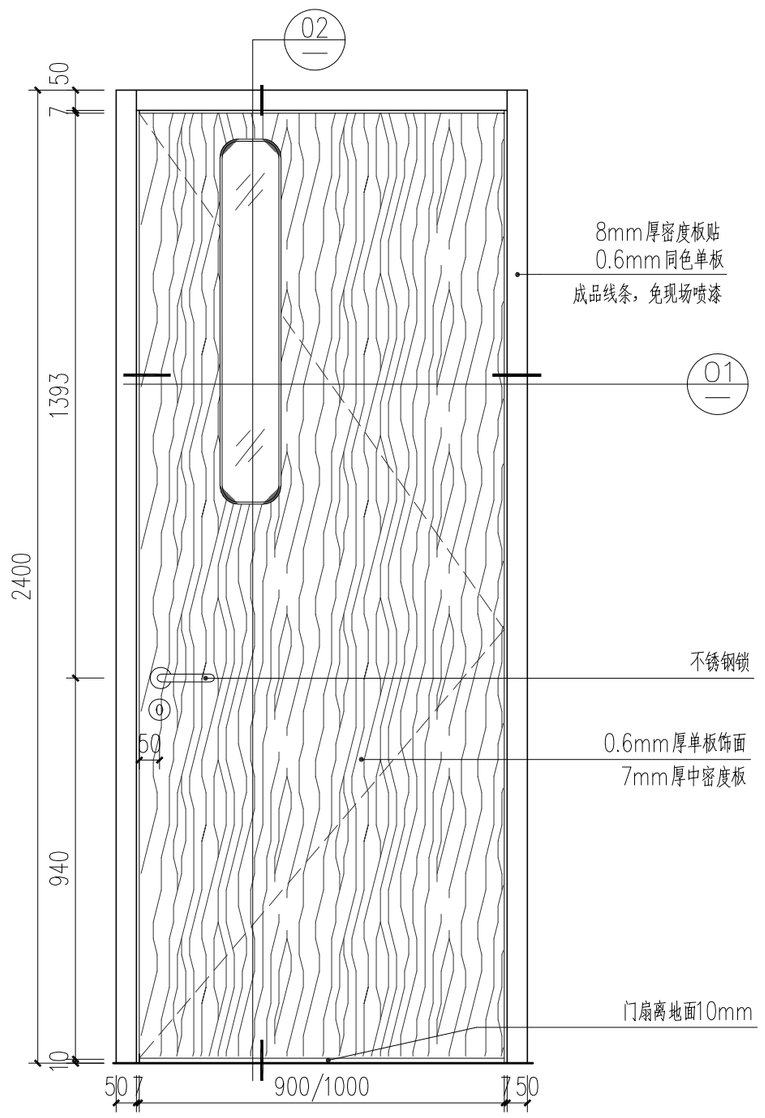

M1024房外立面图 1:15

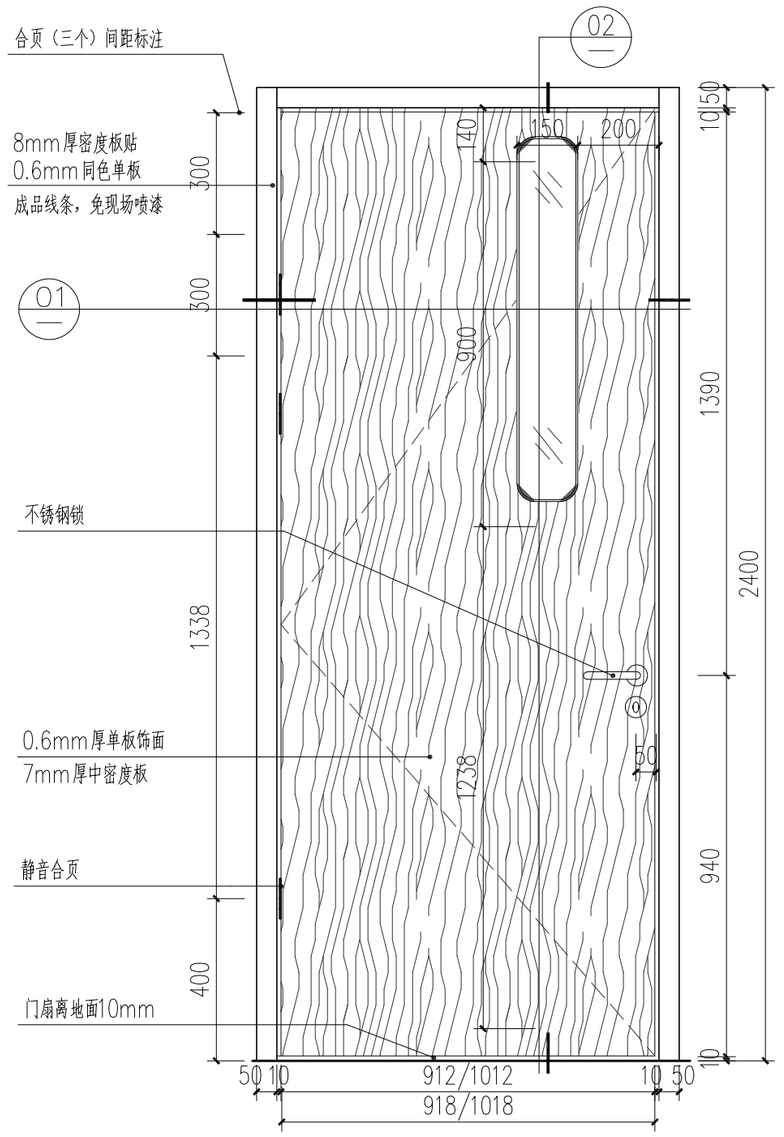

M1024房内立面图 1:15

使用位置:	部分房间	品名:	不锈钢拉手	不锈钢单开门锁	不锈钢合页	不锈钢门吸	防撞条	备注:	轻钢龙骨隔墙镀锌铁方通加固，具体详见MDT-01/01。	门编号:	M1024
说　明:	开启方向参照平面图	数量	1付	1个	3个	1对	橡胶				

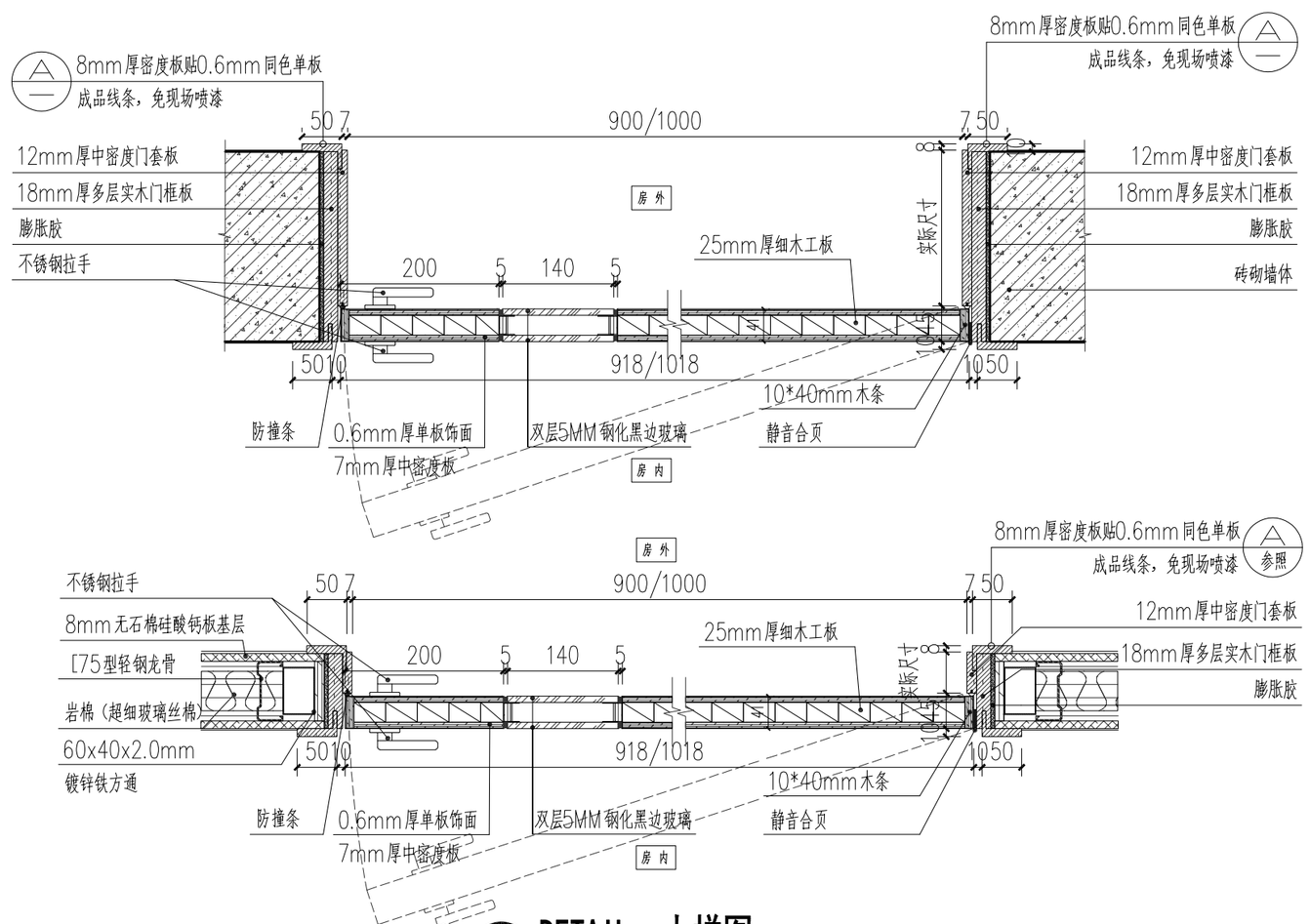

01 DETAIL 大样图 1:5

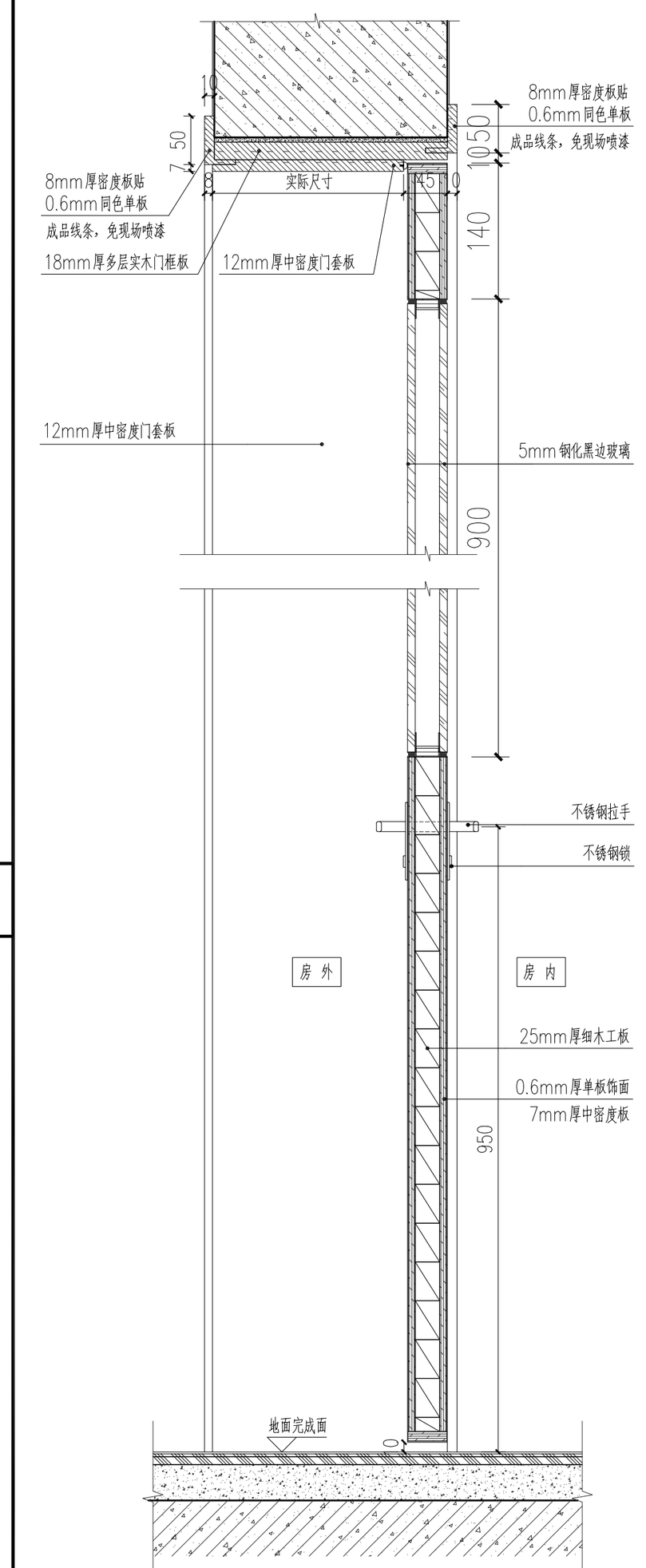

A DETAIL 大样图 1:5

	实名	签名
项目负责人	段敬阳	
专业负责人	段敬阳	
设计人	王乾	

注册（执业）章

预留章

出图章

审图章

竣工章

本图未盖出图专用章无效

铭扬工程设计集团有限公司
MING YANG ENGINEERING DESIGN GROUP CO.,LTD

证书编号: A133403249
资质类别及等级: 建筑行业（建筑工程）甲级；风景园林工程设计专项甲级；公路行业（公路）专业乙级；水利行业乙级。
证书编号: A253020562
资质类别及等级: 市政工程（水污染综合工程、污染修复工程、园林绿化给水排水工程）专项乙级；电力行业（变电工程、送电工程、新能源发电）专业乙级；市政行业乙级。
证书编号: B253020562
资质类别及等级: 工程勘察专业类（岩土工程（勘察））、岩土工程（设计）乙级；工程勘察专业类（岩土工程（物探测试检测监测））、工程测量乙级。

类别	实名	签名
审定	金明哲	
审核	段敬阳	
校对	裴全凯	
会签		
建筑		电气	
结构		暖通	
给排水		其他	

建设单位	广西壮族自治区江滨医院
工程名称	门诊外科综合楼四楼 中医系列科室改造项目
子项名称	
图纸名称	门表图二

专业	装饰	比例	图见
工程编号		图号	MB-02
阶段	施工图	时间	2026.06

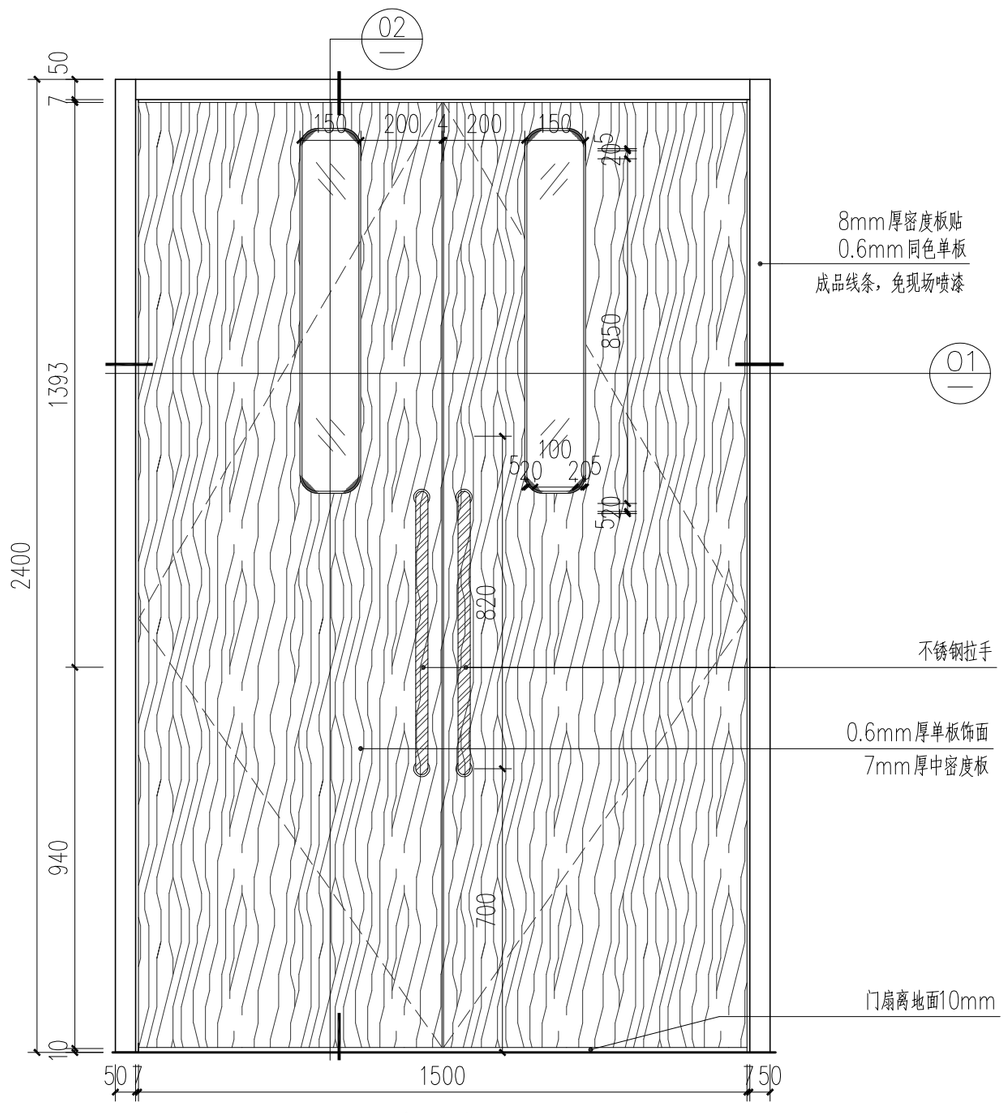

M1524房外立面图 1:15

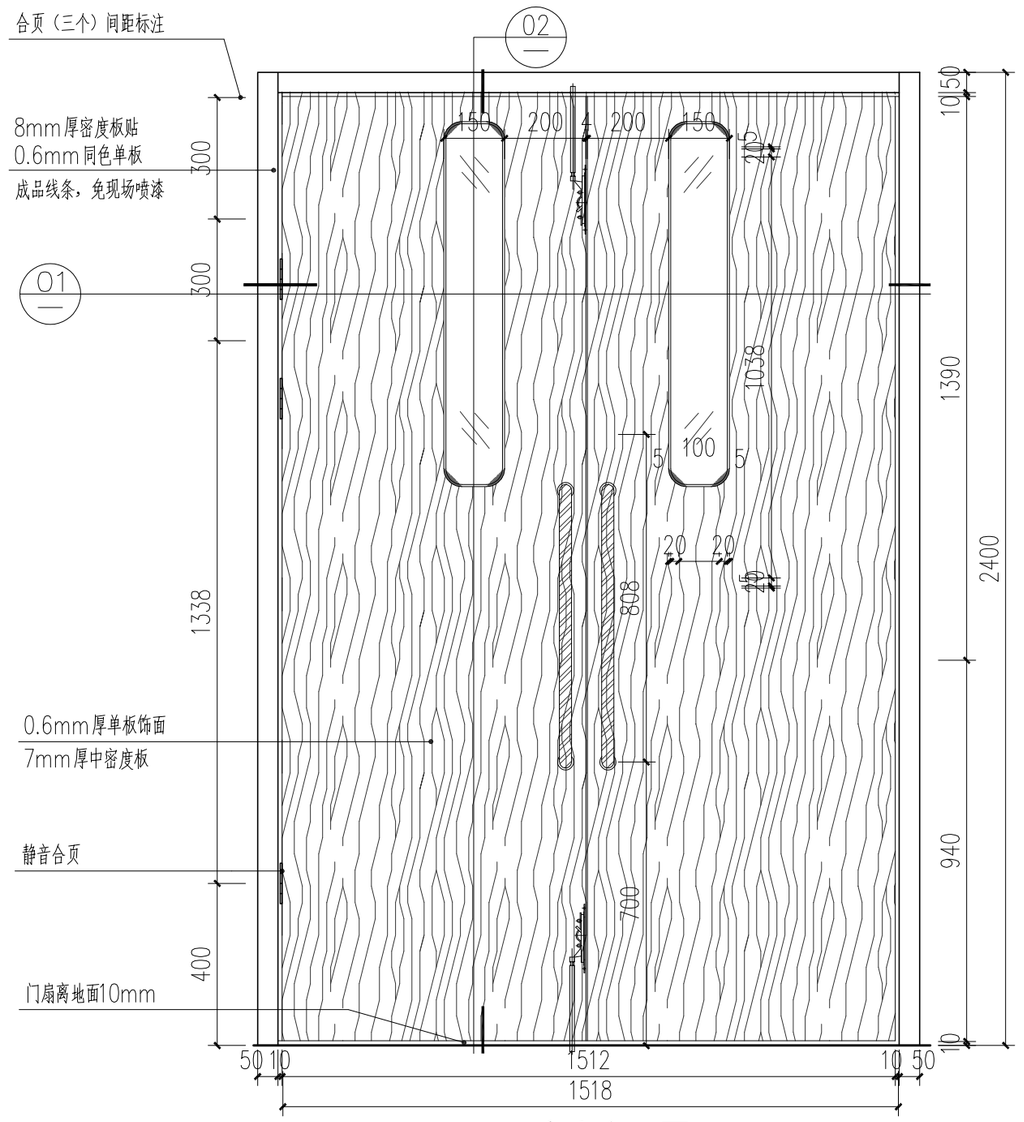

M1524房内立面图 1:15

使用位置：	通道等	品名：	不锈钢拉手	专用门锁	不锈钢合页	不锈钢门吸	防撞条	备注：	轻钢龙骨隔墙镀锌铁方通加固，具体详见MDT-01/01。	门编号：	M1524
说　明：	开启方向参照平面图	数量	2付	2个	6个	2对	橡胶				

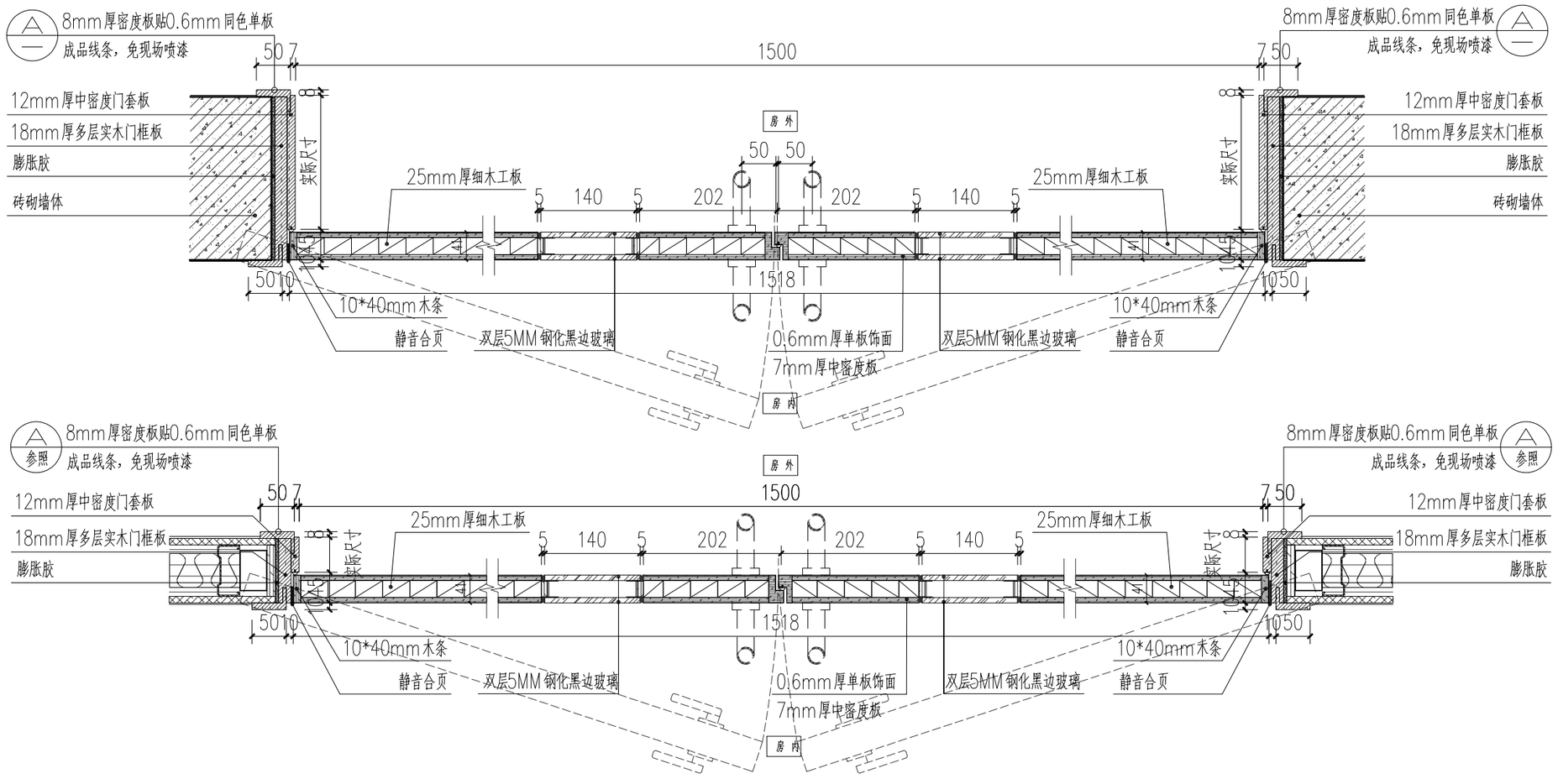

01 **DETAIL 大样图** 1:10

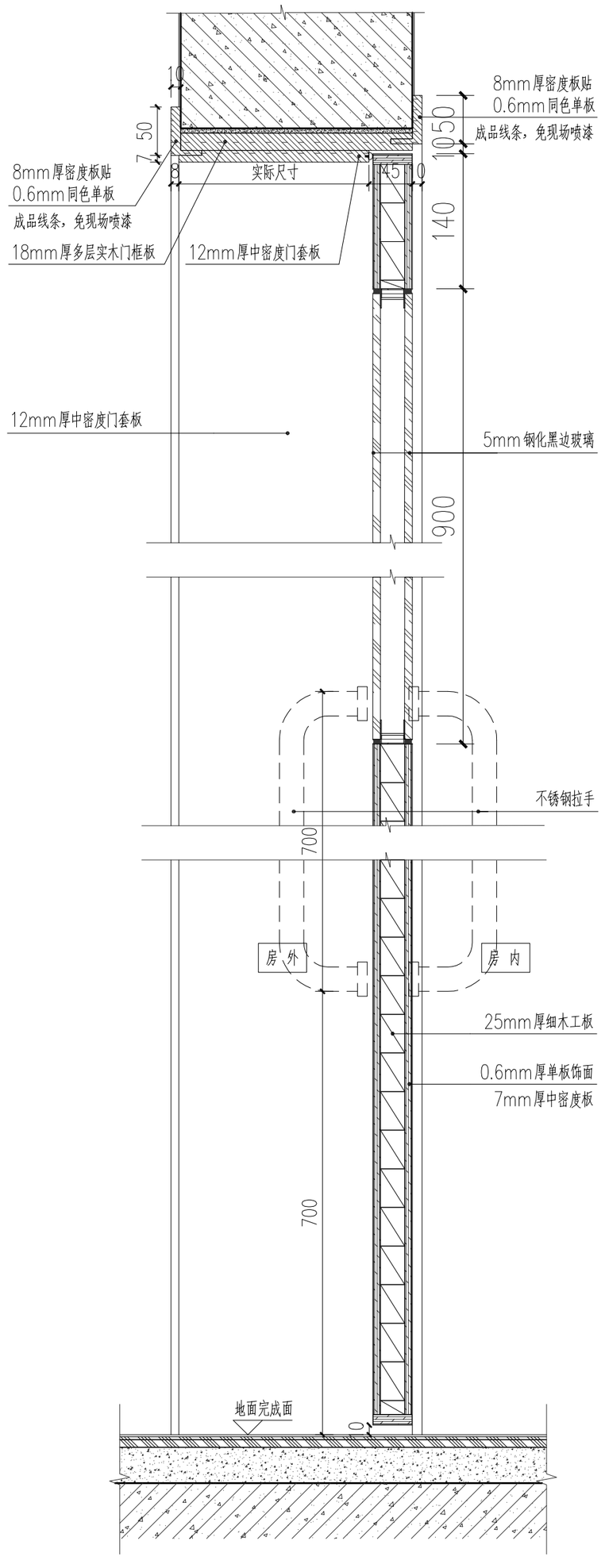

A **DETAIL 大样图** 1:5

	实　名	签　名
项目负责人	段敬阳	
专业负责人	段敬阳	
设　计　人	王乾	

注册（执业）章

预留章

出图章

审图章

竣工章

本图未盖出图专用章无效

铭扬工程设计集团有限公司
MING YANG ENGINEERING DESIGN GROUP CO.,LTD

证书编号：A133A03249
资质类别及等级：建筑行业（建筑工程）甲级；风景园林工程设计专项甲级；公用行业（公园）专业乙级；农林行业乙级。
证书编号：A233020562
资质类别及等级：可靠工程（光伏发电电站工程、升压电站工程、园林景观绿地设置工程）专项乙级；电力行业（变电工程、送电工程、新能源发电）专业乙级；市政行业乙级。
证书编号：B233020562
资质类别及等级：工程勘察专业类（岩土工程（勘察））、岩土工程（设计）乙级。
工程勘察专业类（岩土工程（物探检测监测））、工程测量乙级。

类　别	实　名	签　名
审　定	金明哲	
审　核	段敬阳	
校　对	裴全凯	
会　签		
建　筑	电　气	
结　构	暖　通	
给排水	其　他	

建设单位	广西壮族自治区江滨医院
工程名称	门诊外科综合楼四楼 中医系列科室改造项目
子项名称	
图纸名称	门表图三

专　业	装饰	比　例	图见
工程编号		图　号	MB-03
阶　段	施工图	时　间	2026.06

预留门洞尺寸			
	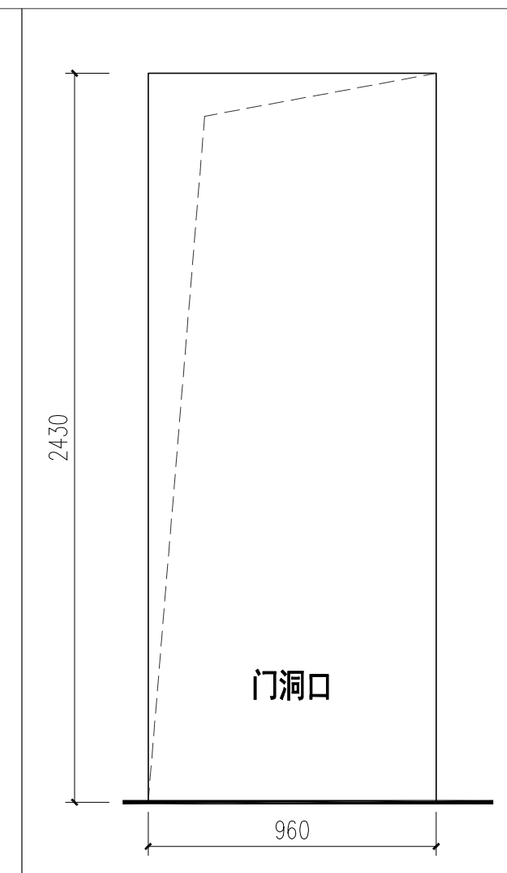	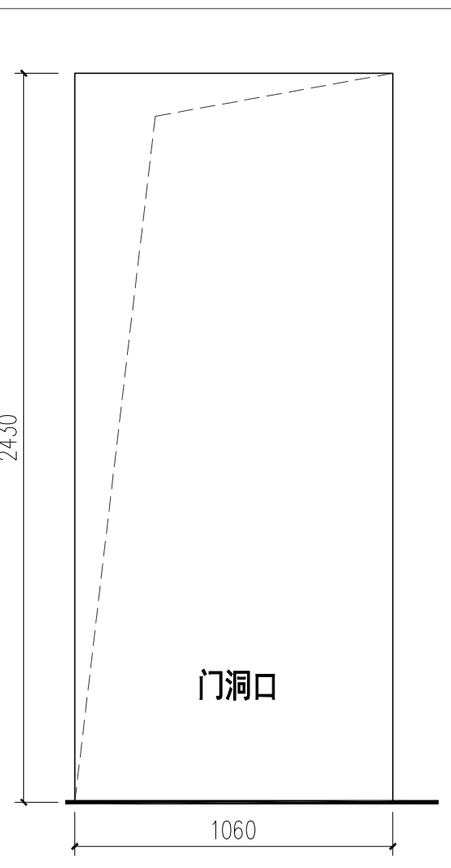	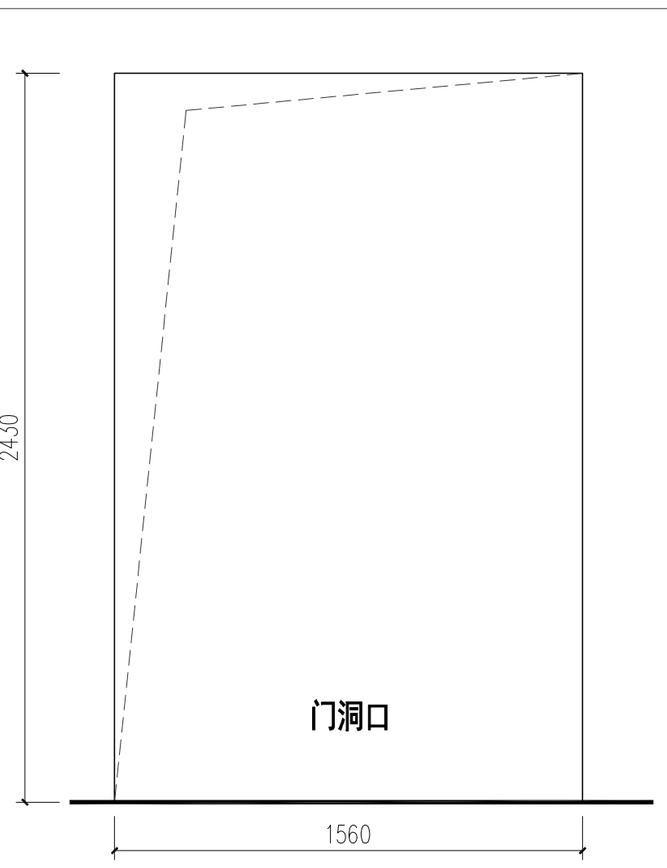
门款式	防火板饰面单开门、平移门（平板）； 适用范围：900mm宽的门； 装饰门扇完成尺寸：900×2400mm。	防火板饰面单开门、平移门（平板）； 适用范围：1000mm宽的门； 装饰门扇完成尺寸：900×2400mm。	防火板饰面双开门（平板）； 门编号：1500mm宽的门； 装饰门扇完成尺寸：1500×2400mm。

注：1、所有门表详图，见二次装修设计图纸;预留门洞尺寸包含地面找平(以60mm计算,具体地面找平以现场为准)尺寸。
2、本图中门洞预留尺寸均为砌墙批灰完成后的尺寸。

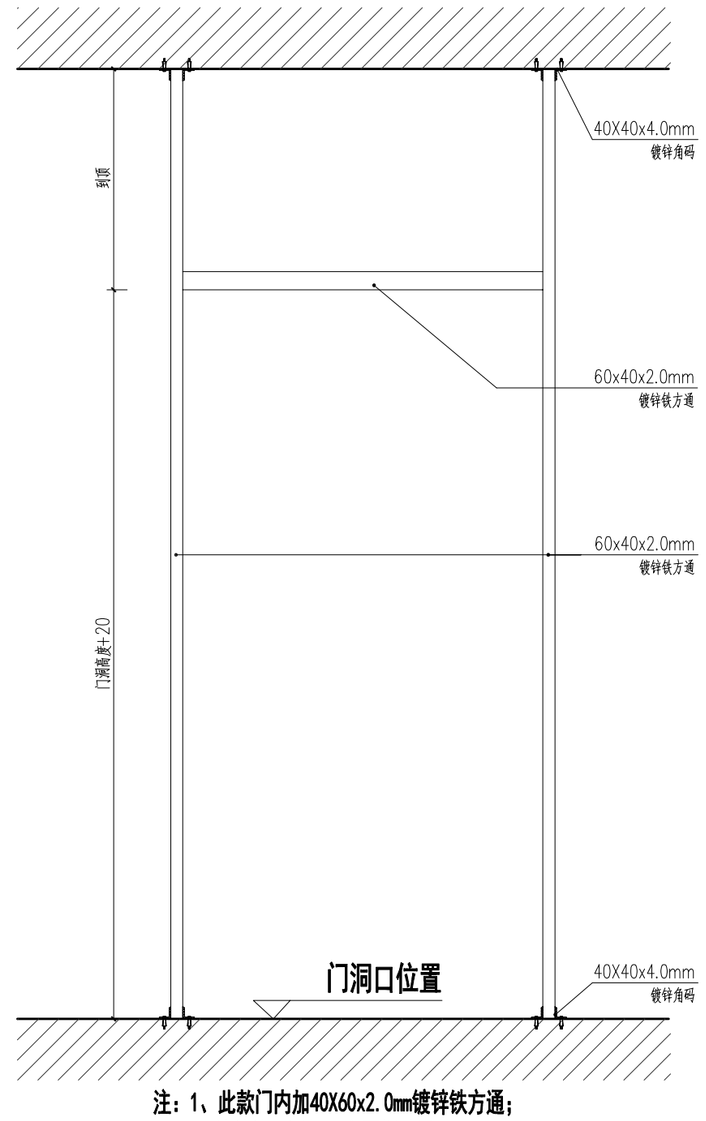

注：1、此款门内加40X60x2.0mm镀锌铁方通；
2、镀锌铁方通架正立面焊接平整。
3、轻钢龙骨门洞加固方式均参见此图。

01 DETAIL 大样图 1:20

	实名	签名
项目负责人	段敬阳	
专业负责人	段敬阳	
设计人	王乾	

注册（执业）章

预留章

出图章

审图章

竣工章

本图未盖出图专用章无效

铭扬工程设计集团有限公司
MING YANG ENGINEERING DESIGN GROUP CO.,LTD

证书编号：A133A03249
资质类别及等级：建筑行业（建筑工程）甲级，风景园林工程设计专项甲级；公路行业（公路）专业乙级；水利行业乙级。
证书编号：A233020562
资质类别及等级：环境工程（水污染防治工程、污染修复工程、固体废弃物处理工程）专项乙级；电力行业（热电工程、送电工程、新能源发电）专业乙级；市政行业乙级。
证书编号：B233020562
资质类别及等级：工程勘察专业类（岩土工程（物探测试检测监测））、岩土工程（设计）乙级；工程勘察专业类（岩土工程（物探测试检测监测））、工程测量乙级；

类别	实名	签名
审定	金明哲	
审核	段敬阳	
校对	裴全凯	
会签		
建筑	电气	
结构	暖通	
给排水	其他	

建设单位	广西壮族自治区江滨医院
工程名称	门诊外科综合楼四楼 中医系列科室改造项目
子项名称	
图纸名称	门洞图一

专业	装饰	比例	图见
工程编号		图号	MDT-01
阶段	施工图	时间	2026.06

A2