铭扬工程设计集团有限公司

MING YANG ENGINEERING DESIGN GROUP CO.,LTD

门诊外科综合楼四楼中医系列科室改造项目

给排水专业施工图

建设单位：广西壮族自治区江滨医院

设计单位：铭扬工程设计集团有限公司

2026年06月

铭扬工程设计集团有限公司

图 纸 目 录

专业 给排水 第 1 页 共 1 页

建设单位	广西壮族自治区江滨医院	子项名称	
工程名称	门诊外科综合楼四楼中医系列科室改造项目	工程编号	

序号	图号	图名	规格	备注
1	FM	封面	A2	
2	JS-00	图纸目录	A4	
3	JS-01	给排水设计与施工说明	A2	
4	YS-01	原始给水图	A2	
5	YS-02	原始排水图	A2	
6	YS-03	原始消防栓图	A2	
7	YS-04	原始喷淋图	A2	
8	JS-02	给水平面布置图	A2	
9	JS-03	排水平面布置图	A2	
10	JS-04	消防栓平面布置图	A2	
11	JS-05	喷淋平面布置图	A2	
12	JS-06	给排水系统图	A2	
13	JS-07	给排水安装示意图	A2	

项目负责 段敬阳 专业负责 季孟臣

校 对 秦顺 制 表 人 刘亚辉 完成日期: 2026 年 06 月

给排水设计与施工说明

一、设计依据

1、甲方提供建筑平面；

2、建筑和有关工种提供的条件图等资料；

3、相关设计图集详见表四；

4、设计采用的主要规范标准：

《建筑给水排水设计标准》GB 50015-2019

《综合医院建筑设计规范》GB 51039-2014

《医院洁净手术部建筑技术规范》GB50333-2013

《建筑给水排水与节水通用规范》GB 55020-2021

《建筑节能与可再生能源利用通用规范》GB 55015-2021

《民用建筑节水设计标准》GB 50555-2010

《给水排水管道工程施工及验收规范》GB 50268-2008

《建筑给水排水及采暖工程施工质量验收规范》GB 50242-2002

二、设计范围：广西壮族自治区人民医院星湖门诊三层中西医结合疼痛康复中心给水以及排水。

三、给排水管路安装

1、给水水质必须符合饮用水水质标准外，宜进行除菌处理。

2、给排水干、立管均暗装，并采取防结露措施。

3、本工程室内生活给水及热水均管道采用PPR管材，DN50及以以下采用承插热熔连接。管道公称压力1.6MPa。阀门：生活给水管上采用不锈钢阀门，≤DN50口径的采用不锈钢阀门，>DN50口径的采用不锈钢铁壳阀门，阀门及其附件的工作压力为1.6MPa。

4、给水干管在吊顶内沿墙边敷设，接水点支管穿装饰板材夹芯或夹道引出。

5、给水塑料管道敷设严禁有轴向扭曲，穿墙及楼板时不得强制校正；穿墙及穿楼板的管道必须做套管，套管内的管段不得有接头，管道和管道之间缝隙用不燃密封材料填实。

6、给水阀门须加设活接或缩缩节，以便日后维修；暗装阀门和排水检查口处，必须设检修门，检修门必须严密。

7、给水管与卫生器具及设备的连接必须有空气隔断，严禁直接相连。

8、排水立管转弯与横干管连接处要采用两个与横干管同直径的45°弯头，不得直接用一个90°弯头，所有排水地漏及排水栓均须设存水弯，水封深度>50mm，以防止水道臭气逸出。

6、医疗区洗手池采用脚踏式龙头，其余采用普通龙头；刷手池下地漏必须设置高位U型水封；

8、排水设备，必须在排水口的下部设置高位水封装置，并应有防止水封被破坏的措施。

9、应采用不易积存污物、易于清扫的卫生器具、管材、管架及附件。

10、与设备连接的排水管，当采用螺纹连接时，应用聚四氯乙烯胶带填料，不得使用铅、麻丝等填料。

11、给排水管道的强度试验、气密性试验、排水管道的灌水试验及系统的通水试验应按国家有关规定进行。封闭在夹层内的给水管道试验压力不低于0.8Mpa。

12、管道的清洗消毒试压及管卡设置按有关验收规范执行。

13、本项目不包含消防部分。

14、所有热水管道保温：均采用橡塑保温，管道保温层厚度如下：管径<=40mm时，厚度30mm，管径50~100mm时，厚度35mm，管径为>=100mm时，厚度40mm。室内吊顶内的不锈钢纯水管应做好防结露措施，采用橡塑保温，厚度为10mm.

四、施工说明：

（一）、给水管路施工

1、施工工艺流程：安装准备——支吊架制作安装——管道预制加工——主管及配件安装——支管及配件安装——管道试压——管道消毒冲洗。

2、根据设计图纸核对现场情况，准备安装施工的工具。

3、制作支架，刷两道防腐漆，支架距离视使用管径大小而定。

4、管道试压后，打开阀门用水清洗管道。

（二）、排水管路施工

1、施工工艺流程：安装准备——支吊架制作安装——排水立管——排水支管安装——灌水试验。

2、根据设计图纸及技术交底，检查预留孔洞尺寸是否正确。

3、排水管主管用De110，坡度为0.2%，支管用De50，坡度为0.2%。

4、排水点离墙200mm，下水口直径为50mm。每个排水点均要装存水弯。

5、管道粘接，接口胶水要均匀，安装牢固。

6、管路安装后均进行灌水试验，同一排水系统，各排水点同时进行灌水，保证均排水顺畅。

五、给排水场地施工

该工程的给水和热水来自本建筑的给水和热水管道，排水排入本建筑的污水立管，卫生间及其他有防水要求的房间按规范做防水处理。有浴厕防水地表面标高比相邻房间低30mm，并坡向地漏，满铺防水层，沿踢肢外向墙面延伸150-1000mm。地漏应低于找平层最低处到少10mm，四周砖墙应抹找平层，阴角为圆角，门口处应抬高。浴室墙面防水高度不低于1.8m。有防水要求的建筑地面工程，铺设前必须对立管、套管和地漏与楼板节点之间进行密封处理，排水坡度应符合设计要求。地漏采用封闭式地漏。

六、其它

1、本工程所用给排水管材、管件、卫生洁具均经检查合格后方可进场安装。

2、塑料给水管道的安装应符合国家颁发的相应的规范，并参考11S405-1~4执行。

3、给排水管道应用支架、吊架固定好，不得有晃动，做法参考25S402，管道支架吊架管卡与管道接触处应用橡胶垫隔开。

4、凡与施工有关而又未说明之处，请按《建筑给水排水及采暖工程施工质量验收规范》GB 50242-2002进行。

管中心至墙面距离表　表一

管径 dn (mm)	15	20	25	32	40	50	65	80	110	125	160
管中心至墙面距离(mm)	30	40	40	50	60	60	80	80	100	110	120

塑料排水横支管坡度表　表二

管径 dn (mm)	50	75	110	160	200	315	400
污水、废水管标准坡度	0.026	0.026	0.02	0.01	0.005	0.004	0.004
雨水管标准坡度	——	——	0.02	0.01	0.005	0.004	0.003

管道外径与公称直径对照关系　表三

管道外径(De)mm	20	25	32	40	50	63	75	90	110
公称直径(DN)mm	15	20	25	32	40	50	65	80	100

表四

图集名称	图集编号	图集名称	图集编号
医院卫生设备安装	09S303	建筑排水塑料管道安装	10S406
建筑给水塑料管道安装	11S405-1~4	室外给水管道附属构筑物	05S502
埋地塑料排水管道施工	04S520	室内管道支架及吊架	03S402
建筑排水设备附件选用安装	04S301	建筑小区塑料排水检查井	08SS523
注：标准图集由甲方自行购买			

图 例

序号	名称	图例 平面	图例 立面	序号	名称	图例 平面	图例 立面
1	生活给水管	—J—	JL-1	13	刚性防水套管		同左
2	污水管	--W--	WL-1	14	挂式洗手盆		
3	热水管道	—RJ—	RJL-1	15	刷手池		
4	纯化水管道	—ZYJ—	ZYJ-2	16	不锈钢洗手池		
5	闸阀		同左	17	蹲式大便器		
6	用水点位			18	坐式大便器		
7	普通水龙头			19	圆形地漏		
8	液压式脚踏阀 延时自闭式阀			20	清扫口		
9	感应式小便器 冲洗阀			21	检查口		
10	淋浴器			22	通气帽		
11	角阀			23	管道倒流防止器		
12	存水弯(位于楼板上)			24	存水弯(位于楼板下)		

	实名	签名
项目负责人	段敬阳	
专业负责人	季孟臣	
设计人	刘亚辉	

注册（执业）章

预留章

出图章

审图章

竣工章

本图未盖出图专用章无效

铭扬工程设计集团有限公司
MING YANG ENGINEERING DESIGN GROUP CO.,LTD

证书编号：A133A03249
资质类别及等级：建筑行业（建筑工程）甲级；风景园林工程设计专项甲级；仓储行业（仓储）专业乙级；水利行业乙级；
证书编号：A233020562
资质类别及等级：环境工程（水污染防治工程、污染修复工程、固体废弃物处理处置工程）专项乙级；电力行业（变电工程、线电工程、新能源发电）专业乙级；市政行业乙级；
证书编号：B233020562
资质类别及等级：工程咨询专业类（建土工程（咨询）、建土工程（设计））乙级；工程咨询专业类（建土工程（物资测试验报告）、工程咨询）乙级；

类别	实名	签名
审定	金明哲	
审核	季孟臣	
校对	秦顺	
会签		
建筑		电气
结构		暖通
给排水		其他

建设单位	广西壮族自治区江滨医院
工程名称	门诊外科综合楼四楼 中医系列科室改造项目
子项名称	
图纸名称	给排水设计与施工说明

专业	给排水	比例	图见
工程编号		图号	JS-01
阶段	施工图	时间	2026.06

A2

A2

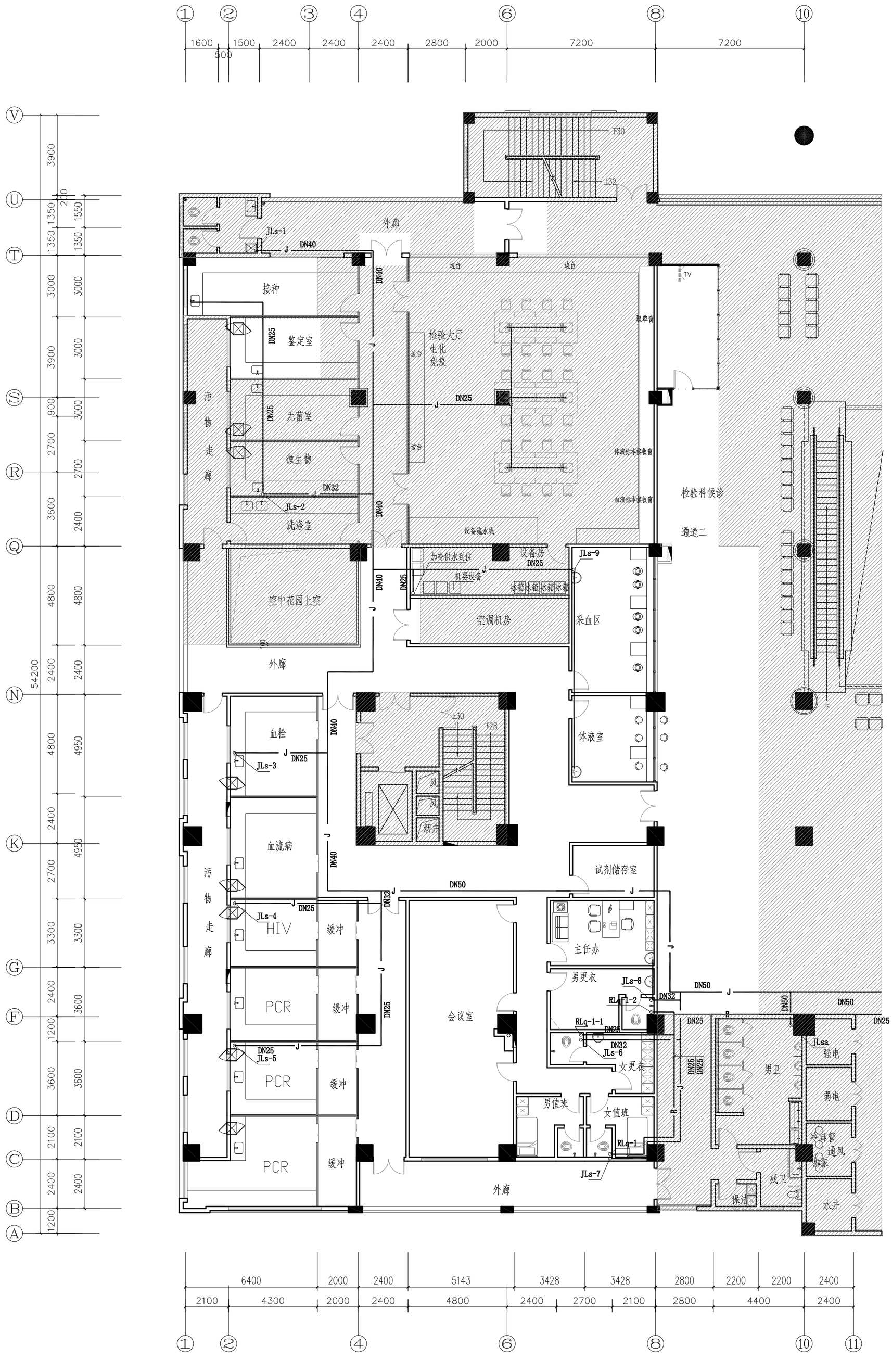

原始给水图 1:150

	实名	签名
项目负责人	段敏阳	
专业负责人	季孟臣	
设计人	刘亚辉	

注册（执业）章

预留章

出图章

审图章

竣工章

本图未盖出图专用章无效

铭扬工程设计集团有限公司
MING YANG ENGINEERING DESIGN GROUP CO.,LTD

证书编号：A133A00249
资质类别及等级：建筑行业（建筑工程）甲级，风景园林工程设计专项甲级，市政行业（给水）专业乙级，环保行业乙级。
证书编号：A232026562
资质类别及等级：电力行业（变电工程、输电工程）专业乙级，机电安装工程施工总承包叁级，建筑装修装饰工程专业承包贰级，建筑机电安装工程专业承包贰级，消防设施工程专业承包贰级，建筑幕墙工程专业承包贰级，电子与智能化工程专业承包贰级，建筑智能化工程设计乙级，建筑装饰工程设计乙级。
证书编号：B232026562
资质类别及等级：工程勘察专业类（岩土工程（物探））乙级

类别	实名	签名
审定	金明哲	
审核	季孟臣	
校对	秦顺	

会签

建筑		电气	
结构		暖通	
给排水		其他	

建设单位	广西壮族自治区江滨医院
工程名称	门诊外科综合楼四楼 中医系列科室改造项目
子项名称	
图纸名称	原始给水图
专业	给排水
工程编号	
阶段	施工图

比例	图见
图号	YS-01
时间	2026.06

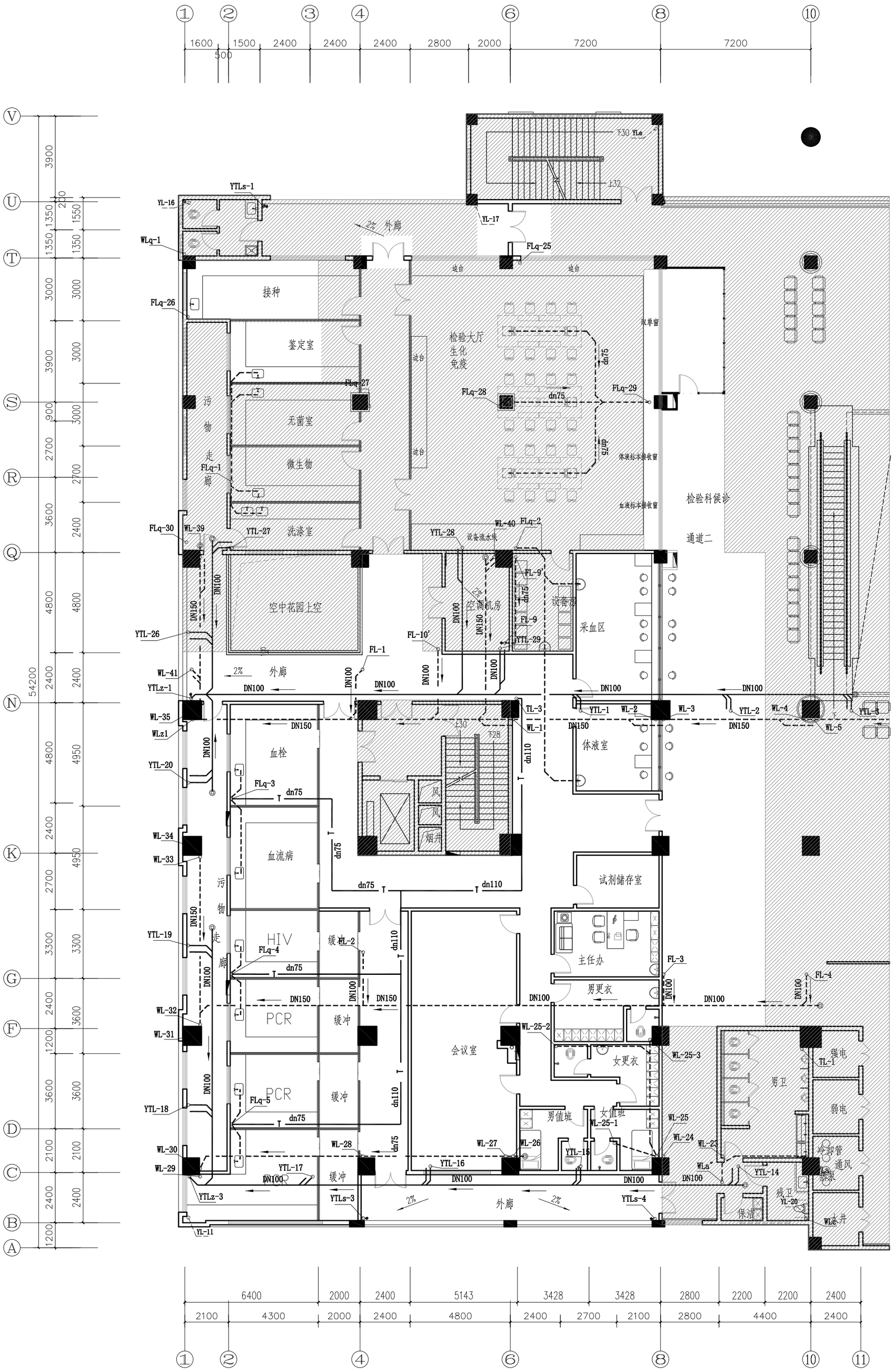

原始排水图 1:150

项目负责人	段敬阳	签名	
专业负责人	季孟臣		
设计人	刘亚辉		

注册（执业）章

预留章

出图章

审图章

竣工章

本图未盖出图专用章无效

铭扬工程设计集团有限公司
MING YANG ENGINEERING DESIGN GROUP CO.,LTD

类别	实名	签名	
审定	金明哲		
审核	季孟臣		
校对	秦顺		
会签			
建筑		电气	
结构		暖通	
给排水		其他	
建设单位	广西壮族自治区江滨医院		
工程名称	门诊外科综合楼四楼中医系列科室改造项目		
子项名称			
图纸名称	原始排水图		
专业	给排水	比例	图见
工程编号		图号	YS-02
阶段	施工图	时间	2026.06

A2

A2

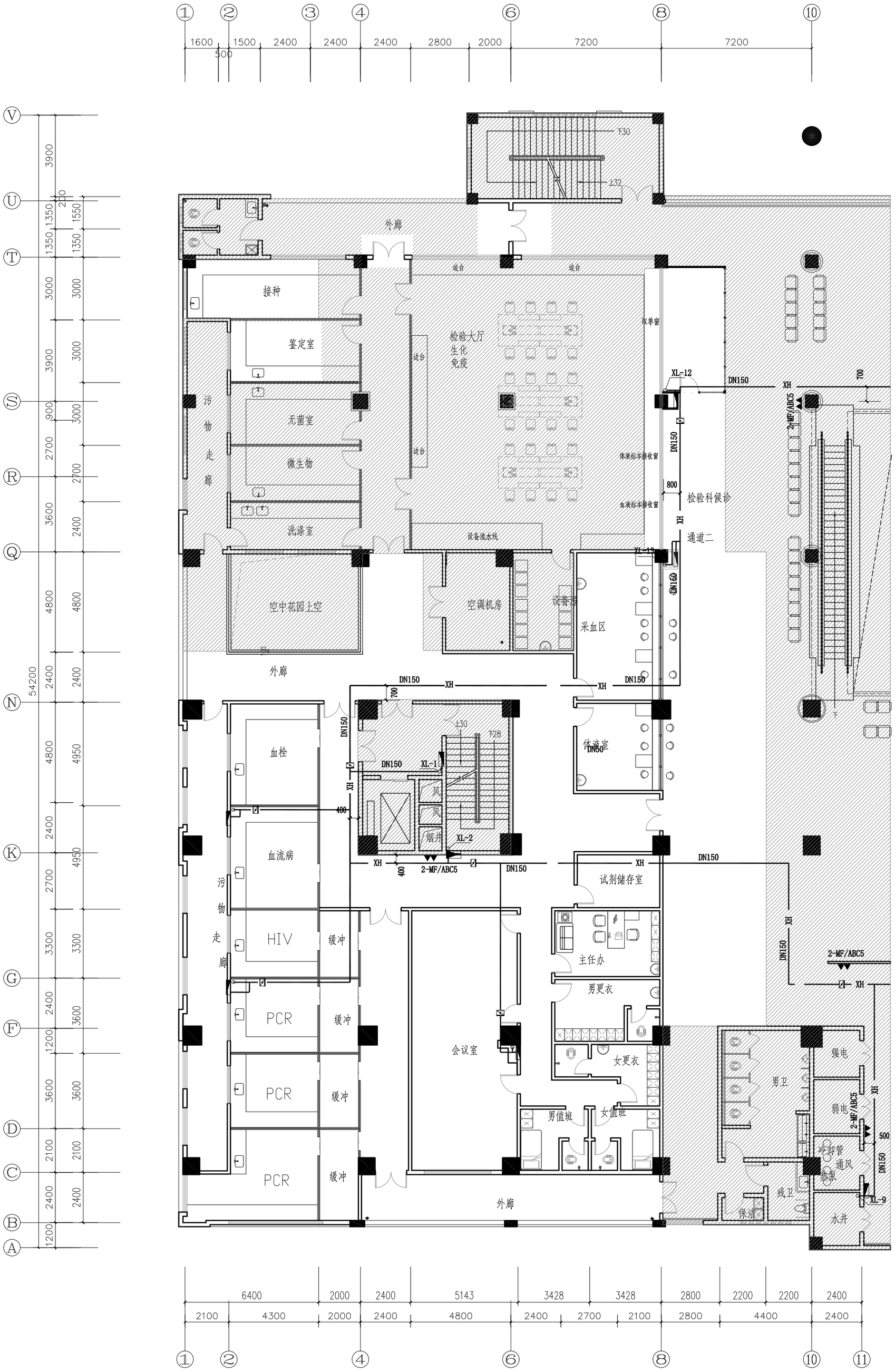

原始消防栓图 1:150

	实 名	签 名
项目负责人	段敬阳	
专业负责人	季孟臣	
设 计 人	刘亚辉	

注册（执业）章

预留章

出图章

审图章

竣工章

本 图 未 盖 出 图 专 用 章 无 效

铭扬工程设计集团有限公司
MING YANG ENGINEERING DESIGN GROUP CO., LTD

证 书 编 号：A133A03249
资质类别及等级：建筑行业（建筑工程）甲级；人防工程设计专项甲级；公路行业（公路）专业乙级；水利行业乙级
证 书 编 号：A232030562
资质类别及等级：电力行业（送变电工程、输电工程、新能源发电）专业乙级；市政行业乙级
证 书 编 号：B232030562
资质类别及等级：建筑装饰装修工程设计与施工一体化（装饰装修）乙级；工程勘察专业类（岩土工程（勘察））乙级；工程勘察专业类（岩土工程（物探检测监测））乙级

类 别	实 名	签 名
审 定	金明哲	
审 核	季孟臣	
校 对	素顺	

会签

建 筑	电 气	
结 构	暖 通	
给 排 水	其 他	

建设单位	广西壮族自治区江滨医院		
工程名称	门诊外科综合楼四楼 中医系列科室改造项目		
子项名称			
图纸名称	原始消防栓图		
专 业	给排水	比 例	图见
工程编号		图 号	YS-03
阶 段	施工图	时 间	2026.06


检验大厅
生化
检验室
空调机房
空中花园上空
外廊
体液室
试剂储存室
主任办
男更衣
女更衣
女值班
男值班
会议室
检全科候诊
通道
血检
血液病
HIV
PCR
PCR
PCR
污
物
走
廊
接待
库房
办公室
主检室
质检室
男厕
女厕
开水间
清洁间
电梯
电梯
前室
楼梯
候诊
候诊
候诊

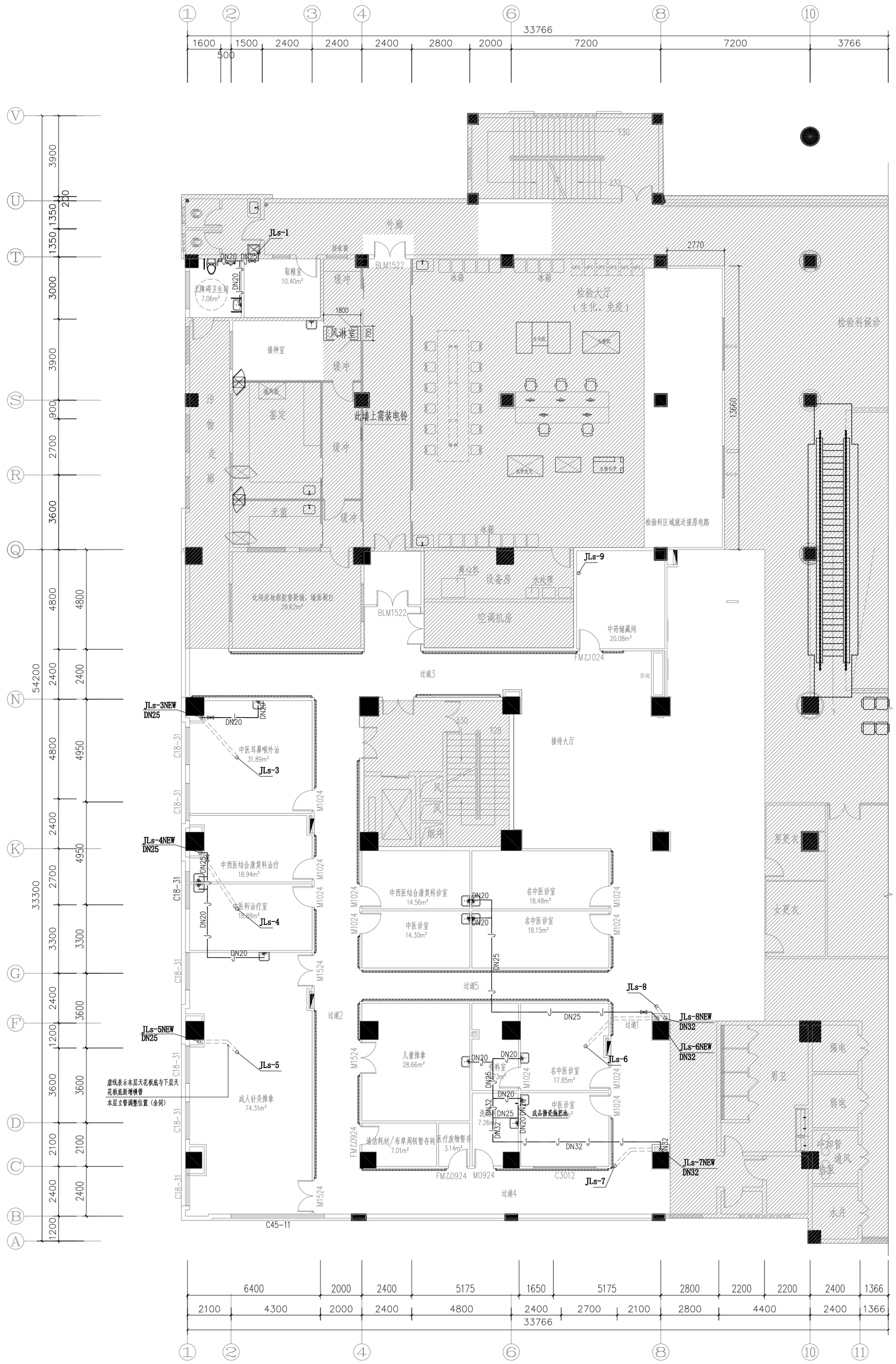

给水平面布置图 1:150

项目负责人	段敬阳	实名	签名
专业负责人	季孟臣		
设计人	刘亚辉		

注册（执业）章

预留章

出图章

审图章

竣工章

本图未盖出图专用章无效

铭扬工程设计集团有限公司
MING YANG ENGINEERING DESIGN GROUP CO.,LTD

类别	实名	签名	
审定	金明哲		
审核	季孟臣		
校对	秦顺		
会签			
建筑	电气		
结构	暖通		
给排水	其他		
建设单位	广西壮族自治区江滨医院		
工程名称	门诊外科综合楼四楼中医系列科室改造项目		
子项名称			
图纸名称	给水平面布置图		
专业	给排水	比例	图见
工程编号		图号	JS-02
阶段	施工图	时间	2026.06

A2

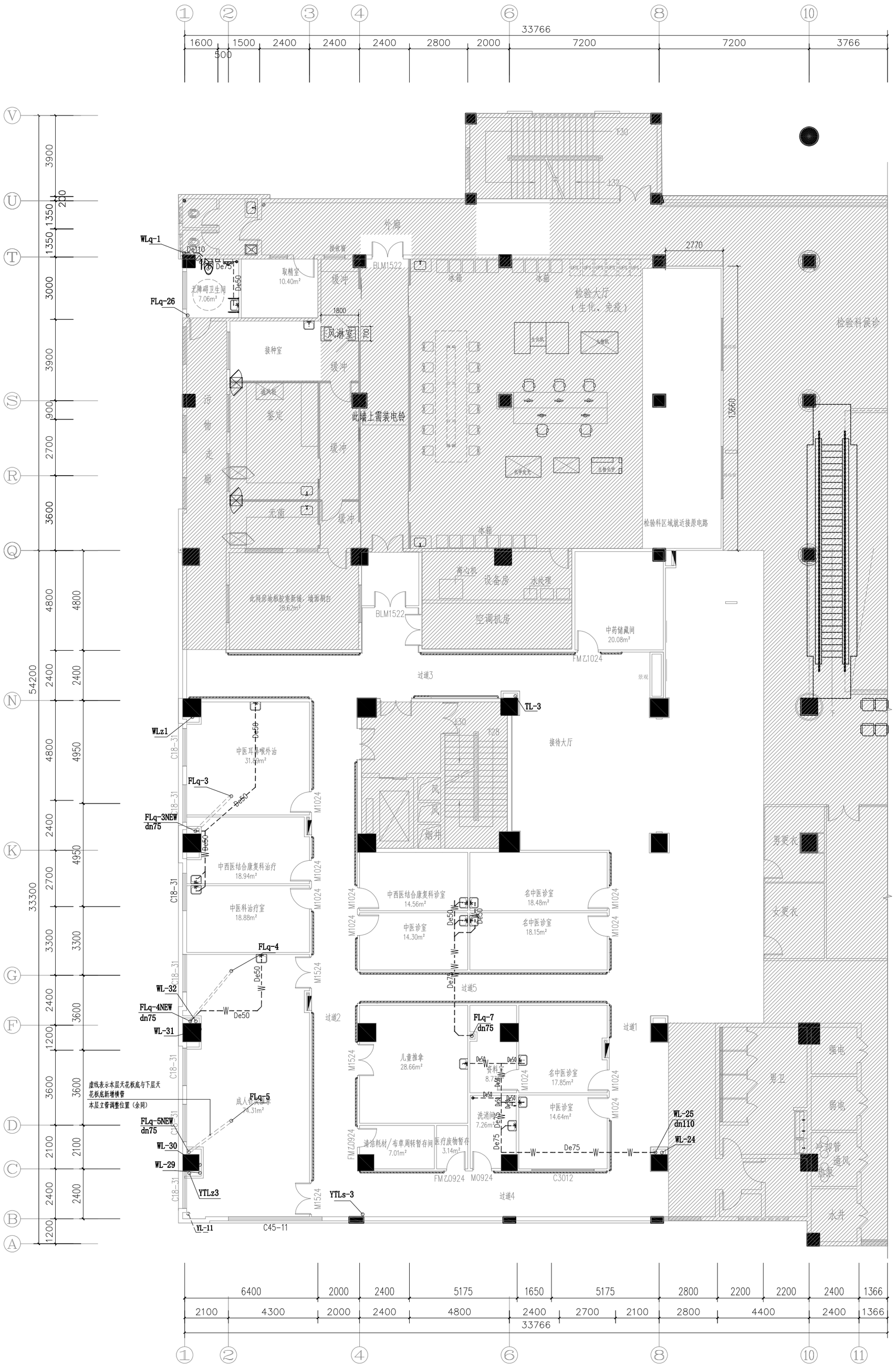

排水平面布置图 1:150

项目负责人	段敬阳	实名	签名
专业负责人	季孟臣		
设计人	刘亚辉		

注册（执业）章

预留章

出图章

审图章

竣工章

本图未盖出图专用章无效

铭扬工程设计集团有限公司
MING YANG ENGINEERING DESIGN GROUP CO.,LTD

证书编号：A133A00249
资质类别及等级：建筑行业（建筑工程）甲级，人民建筑工程设计专项甲级，公路行业（公路）专业乙级，水利行业乙级。
证书编号：A233020562
资质类别及等级：环境工程（水污染防治工程、污染修复工程、固体废物处理处置工程）专项乙级，电力行业（变电工程、送电工程、新能源发电）专业乙级，市政行业乙级。
证书编号：B233020562
资质类别及等级：工程编制专业类（给土工程（编制）、给土工程（设计））乙级；工程编制专业类（给土工程（编制）、工程编制）乙级。

类别	实名	签名
审定	金明哲	
审核	季孟臣	
校对	秦顺	

会签

建筑		电气	
结构		暖通	
给排水		其他	

建设单位：广西壮族自治区江滨医院

工程名称：门诊外科综合楼四楼中医系列科室改造项目

子项名称

图纸名称：排水平面布置图

专业	给排水	比例	图见
工程编号		图号	JS-03
阶段	施工图	时间	2026.06

A2

A2

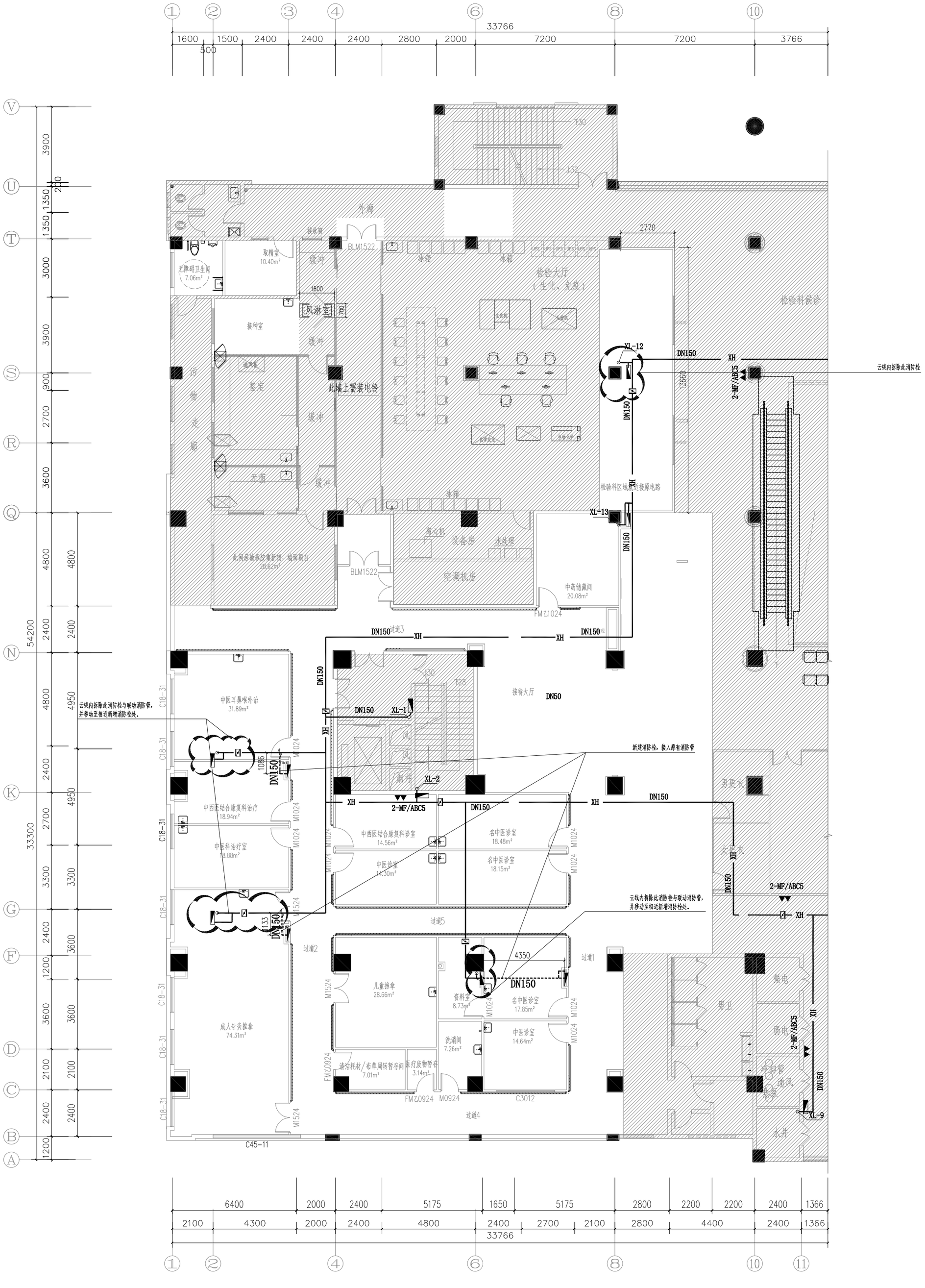

消防栓平面布置图 1:150

原有消防管

新增消防管

	实名	签名
项目负责人	段敬阳	
专业负责人	季孟臣	
设计人	刘亚辉	
注册（执业）章		
预留章		
出图章		
审图章		
竣工章		
本图未盖出图专用章无效		

铭扬工程设计集团有限公司
MING YANG ENGINEERING DESIGN GROUP CO.,LTD

证书编号：A133402249 资质类别及等级：建筑行业（建筑工程）甲级；人防建筑工程设计专项甲级；石油天然气（长输）专业乙级；建筑行业乙级
证书编号：A233020662 资质类别及等级：电力行业（变电工程、送电工程、新能源发电）专业乙级；环境工程（污染修复）专业乙级
证书编号：B233020662 资质类别及等级：工程咨询单位甲级（电力工程、新能源发电）；工程咨询单位乙级；

类别	实名	签名	
审定	金明哲		
审核	季孟臣		
校对	秦顺		
会签			
建筑		电气	
结构		暖通	
给排水		其他	

建设单位	广西壮族自治区江滨医院
工程名称	门诊外科综合楼四楼中医系列科室改造项目
子项名称	
图纸名称	消防栓平面布置图
专业	给排水
工程编号	
阶段	施工图
比例	图见
图号	JS-04
时间	2026.06

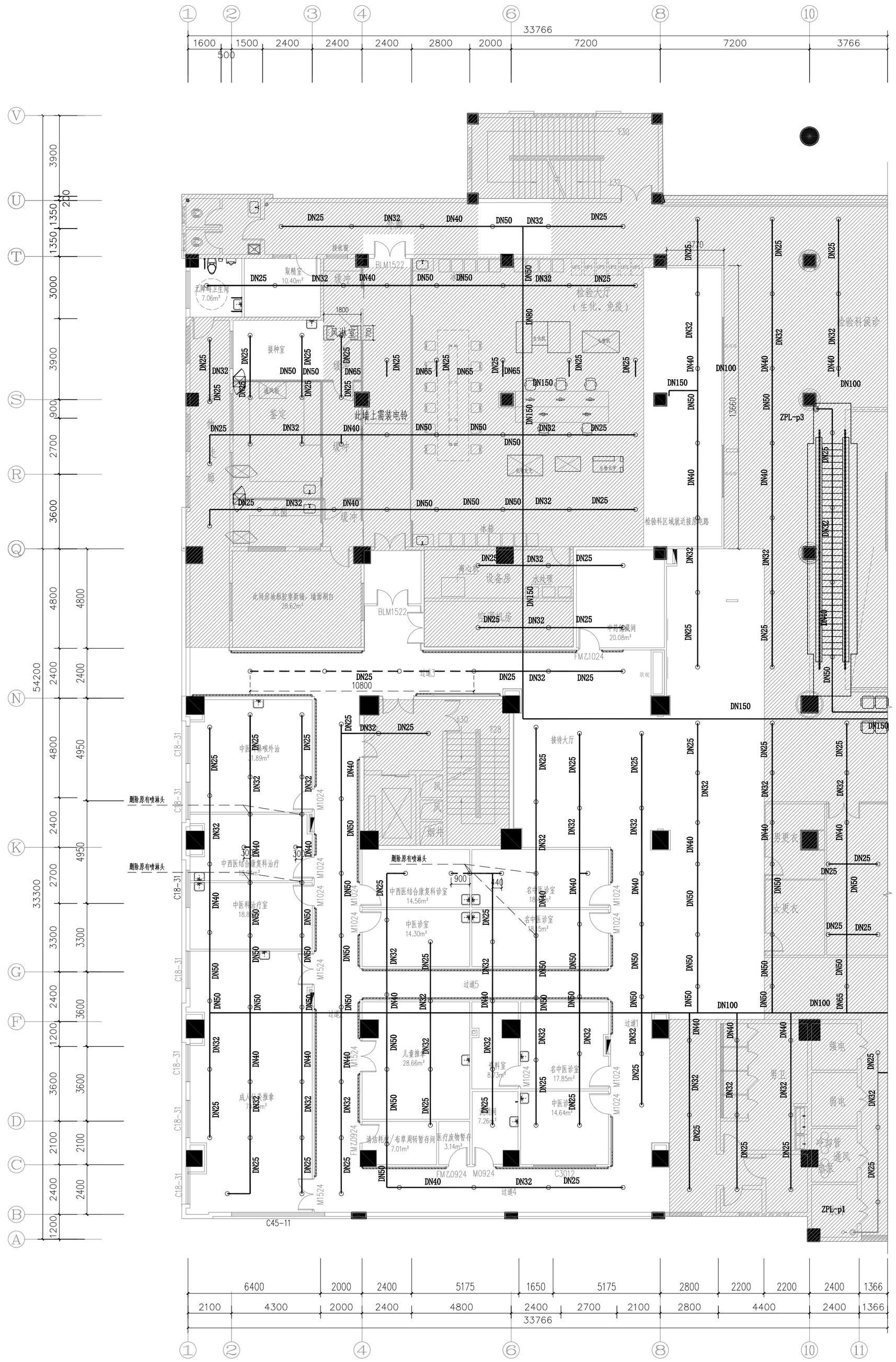

原有喷淋管

新增喷淋管

喷淋平面布置图 1:150

项目负责人	段敬阳	签名	
专业负责人	季孟臣	签名	
设计人	刘亚辉	签名	

注册（执业）章

预留章

出图章

审图章

竣工章

本图未盖出图专用章无效

铭扬工程设计集团有限公司
MING YANG ENGINEERING DESIGN GROUP CO.,LTD

证书编号：A133A00249 资质类别及等级：建筑行业（建筑工程）甲级，凡是建筑工程设计专项甲级、公路行业（公路）专业乙级；
证书编号：A233020562 资质类别及等级：环境工程（水污染防治工程、污染修复工程、固体废物处理处置工程）专项乙级；
证书编号：B233020562 资质类别及等级：工程编制专业类（给土工程（编制）、给土工程（设计））乙级；
工程编制专业类（给土工程（编制）、工程编制）乙级；

类别	实名	签名
审定	金明哲	金明哲
审核	季孟臣	季孟臣
校对	秦顺	秦顺

会签

建筑	电气		
结构	暖通		
给排水	其他		

建设单位：广西壮族自治区江滨医院

工程名称：门诊外科综合楼四楼中医系列科室改造项目

子项名称

图纸名称：喷淋平面布置图

专业	给排水	比例	图见
工程编号		图号	JS-05
阶段	施工图	时间	2026.06

A2

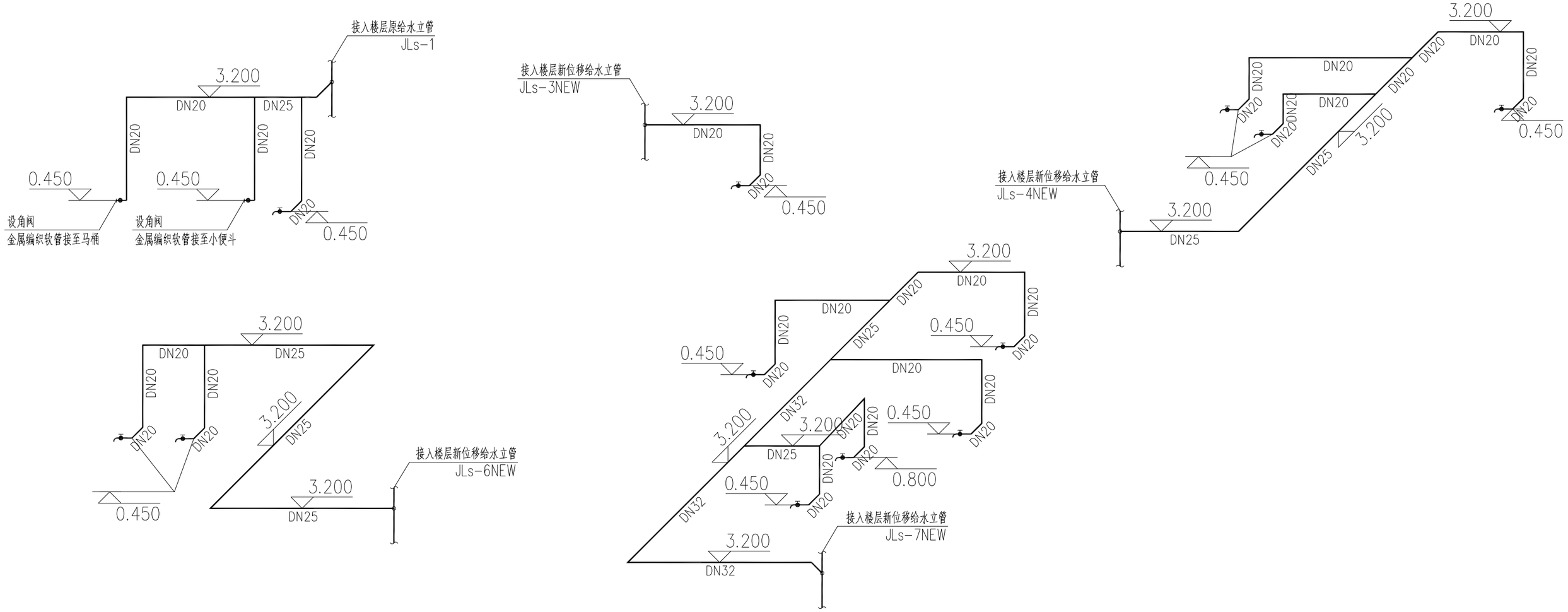

给水系统图 1:100

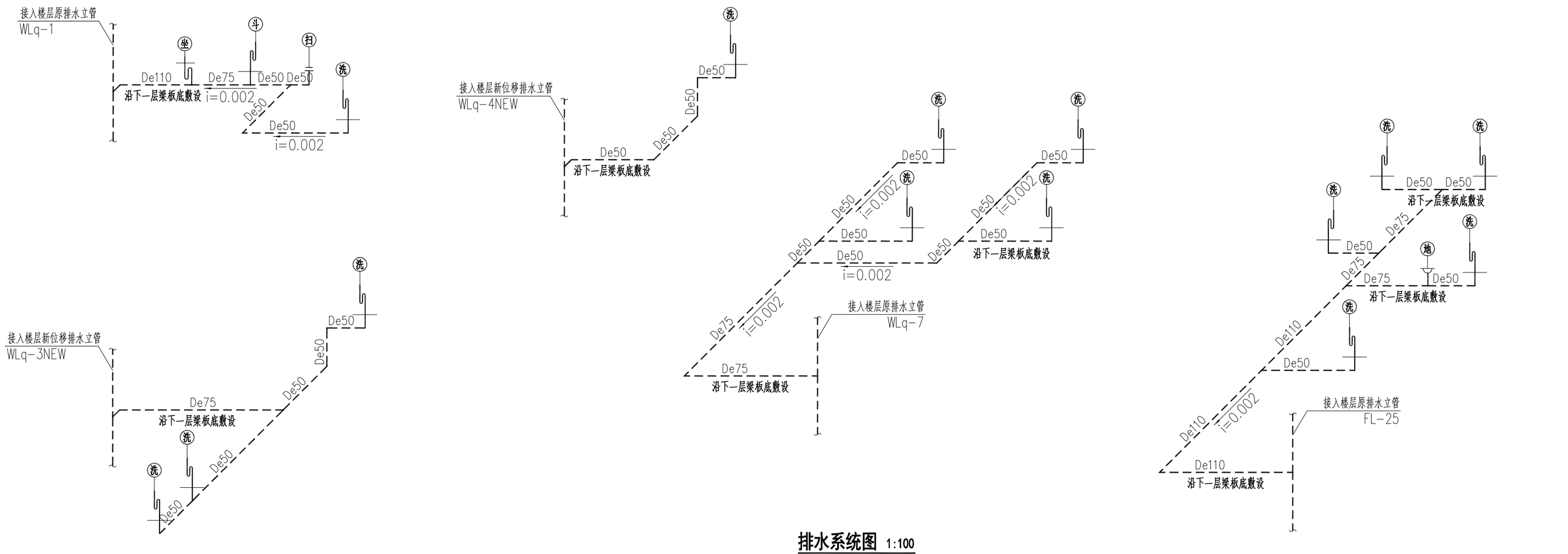
接入楼层原排水立管
WLq-1
坐
斗
扫
洗
De110
De75
De50
De50
De50
沿下一层梁板底敷设
i=0.002
De50
De50
i=0.002
接入楼层新位移排水立管
WLq-4NEW
洗
De50
De50
De50
沿下一层梁板底敷设
洗
洗
洗
洗
洗
洗
洗
洗
洗
洗
洗
洗
洗
De50
De50
De50

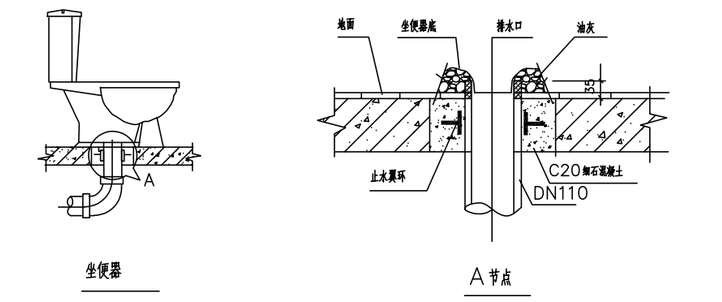

坐式大便器的接管工序:
将PVC-U短管顶部安装至突出钢筋混凝土楼板面35mm的位置，待土建人员补好洞并检查确定不漏水后，做好瓷砖地面，在短管顶部外壁周围抹一圈油灰，并将坐便器排水口环形沟槽对准短管轻轻向下挤压并使坐便器准确定位。

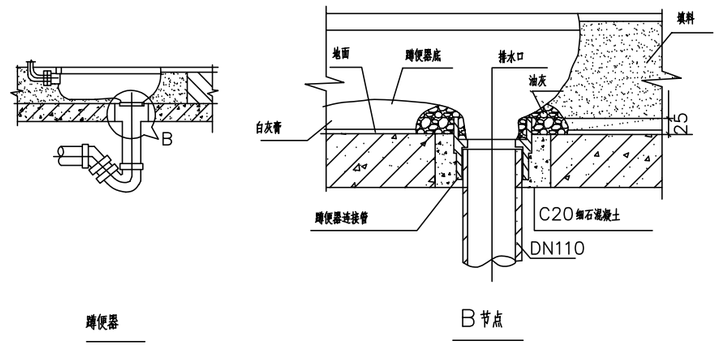

坐便器及蹲便器与排水管连接

蹲式大便器的接管工序:
将PVC-U蹲便器连接管承口顶部安装至突出钢筋混凝土楼板面25mm的位置，待土建人员补好洞并检查确定不漏水后，在连接管承口内外壁涂油灰，并将蹲便器排水口插入承口，把蹲便器与承口缝隙添满油灰，在蹲便器底添白灰膏，把承口周围填密实并使蹲便器准确定位。

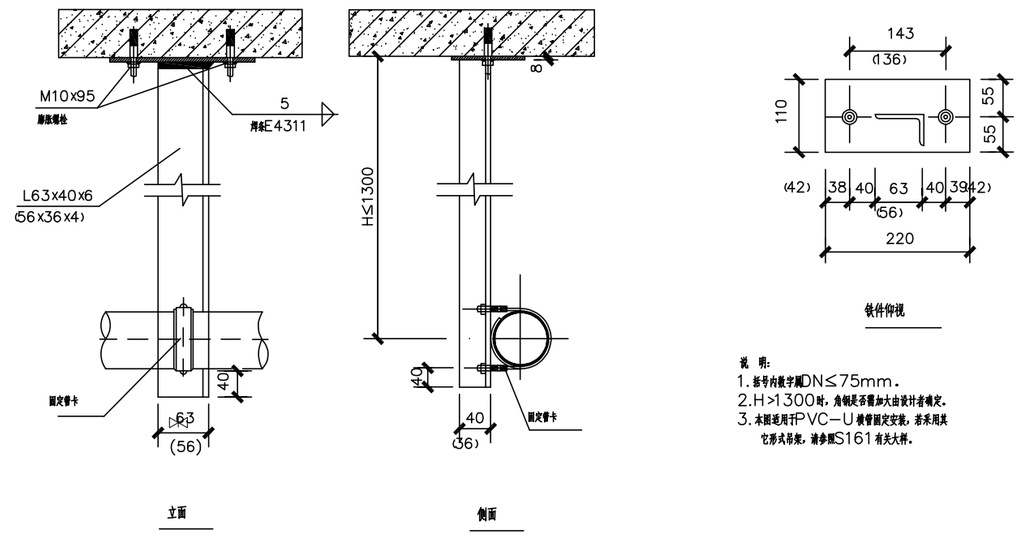

说 明:
1. 括号内数字为DN≤75mm。
2. H>1300时，角钢尺寸需加大由设计者确定。
3. 本图适用于PVC-U横管固定安装，若采用其它形式吊架，请参照S161有关大样。

固定吊架详图

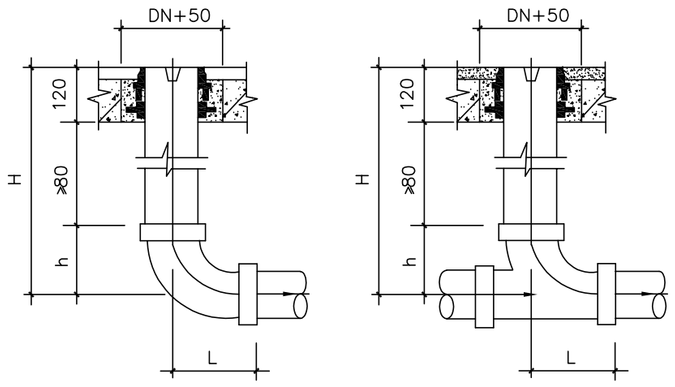

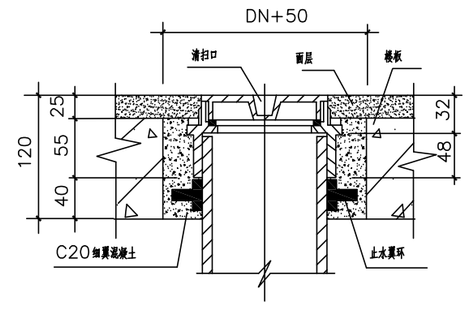

清扫口大样

沿下一层楼板底整设

清扫口安装尺寸

DN	A 型			B 型		
	H≥	h	L	H≥	h	L
50	258	58	58	258	58	58
75	284	84	84	284	84	84
110	319	119	119	319	119	119
160	368	168	168	368	168	168

说 明:
1. 清扫口安装在楼板上，应留洞（DN+50），如安装在地面上，先安装清扫口后做地面。
2. 清扫口面与地面相平。

清扫口安装

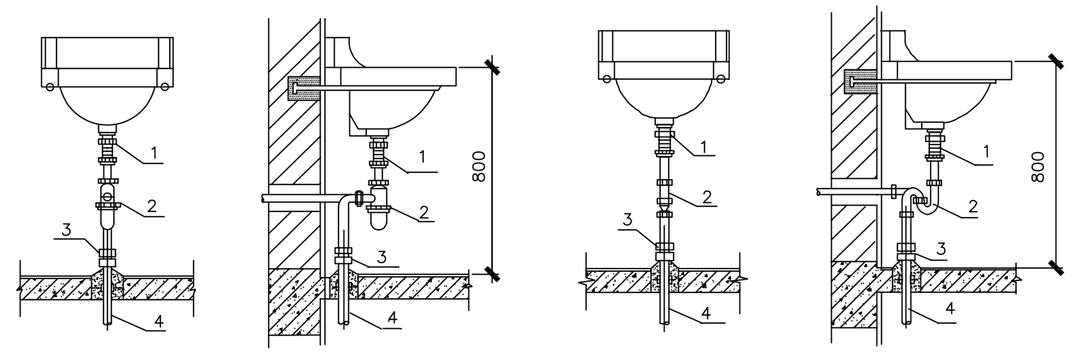

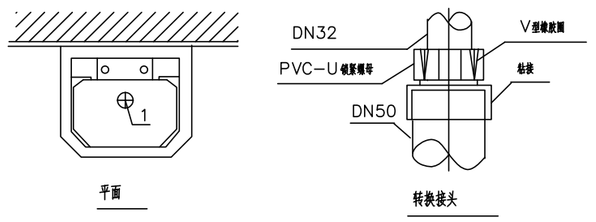

说 明:
1. 排水栓采用塑料或金属制品。
2. 存水弯选用P型或S型由设计确定。
3. 转换接头可用塑料管道快速连接件代替。

主要材料表

编号	名称	规格	单位	数量	备注
1	排水栓	DN32	个	1	
2	存水弯	DN32	个	1	
3	转换接头	DN32x50	个	1	洗脸盆专用
4	短管	DN50	m		按实际用量计

洗脸盆排水管安装

	实 名	签 名
项目负责人	段敬阳	
专业负责人	季孟臣	
设 计 人	刘亚辉	

注册（执业）章

预留章

出图章

审图章

竣工章

本图未盖出图专用章无效

铭扬工程设计集团有限公司
MING YANG ENGINEERING DESIGN GROUP CO.,LTD

证书编号：A133A03249
资质类别及等级：建筑行业（建筑工程）甲级，风景园林工程设计专项甲级，全部行业（公用）专业乙级，未取行业乙级；
证书编号：A233020562
资质类别及等级：环境工程（水污染防治工程、污染修复工程、固体废物处理处置工程）专项乙级；电力行业（变电工程、送电工程、新能源发电）专业乙级；常规行业乙级；
证书编号：B233020562
资质类别及等级：工程咨询专业类（建土工程（咨询）、建土工程（设计））乙级；工程咨询专业类（建土工程（物资咨询或监理咨询）、工程咨询）乙级；

类 别	实 名	签 名
审 定	金明哲	
审 核	季孟臣	
校 对	秦顺	
会 签		
建 筑		电 气
结 构		暖 通
给 排 水		其 他

建设单位	广西壮族自治区江滨医院
工程名称	门诊外科综合楼四楼 中医系列科室改造项目
子项名称	
图纸名称	给排水安装示意图

专 业	给排水	比 例	图见
工程编号		图 号	JS-07
阶 段	施工图	时 间	2026.06

A2