# 2026年阳朔县兴坪镇兴坪村委产业道路建设工程

# 施工图设计

中晟汇创建设发展有限公司

2026年7月

# 图　纸　目　录



中晟汇创建设发展有限公司
Zhongsheng huichuang construction and development co. Ltd
建筑行业(建筑)甲级,公路行业(公路)乙级,
市政行业(道路)甲级，风景园林甲级A145009152;
市政行业（给水，排水，桥梁)乙级，A245009159,
城乡规划乙级[桂]142104

| 建设单位 CONSTRUCTION UNIT | 阳朔县兴坪镇人民政府 | 阶段 STAGES | 图别 TYPE | 工程编号 PROJECT No. |
|---|---|---|---|---|
| | | 施工图 | 公路 | |
| 项目名称 PROJECT NAME | 2026年阳朔县兴坪镇兴坪村委产业道路建设工程 | 日期 DATE | 图号 DRAWING NUMBER | 二维码 |
| | | 2026.07 | ML-01 | |

| 序号 | 图号 | 图名 | 更改记录 | 图幅 | 日期 |
|---|---|---|---|---|---|
| 01 | GL-01 | 1#路设计总说明 | | | |
| 02 | GL-02 | 1#路地理位置图 | | | |
| 03 | GL-03 | 1#路道路平面示意图 | | | |
| 04 | GL-04 | 1#路纵断面图1/2 | | | |
| 05 | GL-05 | 1#路纵断面图2/2 | | | |
| 06 | GL-06 | 1#路横断面图1/2 | | | |
| 07 | GL-07 | 1#路横断面图2/2 | | | |
| 08 | GL-08 | 1#路附属设施设计图 | | | |
| 09 | GL-09 | 1#路小码头设计图 | | | |
| 10 | GL-10 | 1#路主要工程数量表 | | | |
| 11 | GL-11 | 2#路 设计总说明 | | | |
| 12 | GL-12 | 2#路 地理位置图 | | | |
| 13 | GL-13 | 2#路 道路平面示意图 | | | |
| 14 | GL-14 | 2#路 纵断面图1/2 | | | |
| 15 | GL-15 | 2#路 纵断面图2/2 | | | |
| 16 | GL-16 | 2#路 横断面图1/2 | | | |
| 17 | GL-17 | 2#路 横断面图2/2 | | | |
| 18 | GL-18 | 2#路 附属设施设计图 | | | |
| 19 | GL-19 | 2#路 主要工程数量表 | | | |
| 20 | GL-20 | 标志牌详图 | | | |
| 21 | | | | | |
| 22 | | | | | |

采用标准图集号及备注:

设计注册章　　设计出图专用章

制表人:　　专业负责人:　　项目负责人:

# 图　纸　目　录



中晟汇创建设发展有限公司
Zhongsheng huichuang construction and development co. Ltd
建筑行业(建筑)甲级,公路行业(公路)乙级,
市政行业(道路)甲级，风景园林甲级A145009152;
市政行业（给水，排水，桥梁)乙级，A245009159,
城乡规划乙级[桂]142104

| 建设单位 CONSTRUCTION UNIT | 阳朔县兴坪镇人民政府 | 阶段 STAGES | 图别 TYPE | 工程编号 PROJECT No. |
|---|---|---|---|---|
| | | 施工图 | 公路 | |
| 项目名称 PROJECT NAME | 2026年阳朔县兴坪镇兴坪村委产业道路建设工程 | 日期 DATE | 图号 DRAWING NUMBER | 二维码 |
| | | 2024.12 | ML-02 | |

| 序号 | 图号 | 图名 | 更改记录 | 图幅 | 日期 |
|---|---|---|---|---|---|
| 01 | | | | | |
| 02 | | | | | |
| 03 | | | | | |
| 04 | | | | | |
| 05 | | | | | |
| 06 | | | | | |
| 07 | | | | | |
| 08 | | | | | |
| 09 | | | | | |
| 10 | | | | | |
| 11 | | | | | |
| 12 | | | | | |
| 13 | | | | | |
| 14 | | | | | |
| 15 | | | | | |
| 16 | | | | | |
| 17 | | | | | |
| 18 | | | | | |
| 19 | | | | | |
| 20 | | | | | |
| 21 | | | | | |
| 22 | | | | | |

采用标准图集号及备注:

设计注册章　　设计出图专用章

制表人:　　专业负责人:　　项目负责人:

# 1#路设计总说明

第一部分 设计依据

1.建设单位设计委托书；

2.实测道路资料。

第二部分 设计采用的规范

1.《小交通量农村公路工程技术标准》（JTG 2111-2019）；

2.《公路工程技术标准》（JTG B01-2014）；

3.《公路水泥混凝土路面设计规范》(JTG F40-2011)；

4.《公路水泥混凝土路面施工技术细则》（JTGF30-2014）；

5.《公路交通安全设施设计规范》（JTG D81-2017）；

6.《乡村道路工程技术规范》（GBT 51224-2017）；

7.相关国家及地方建设标准及规范。

第三部分 主要技术标准

1.道路等级：农村公路，参考四级公路；

2.设计车速：15km/h；

3.道路设计荷载：标准轴载BZZ-20KN；

4.路面结构：刚性路面结构，采用水泥混凝土面层；

5.道路纵横坡：采用根据原有路基放坡，最大纵坡控制在14%以下；

6.道路设计年限：10年。

第四部分 工程概况

本项目道路总长度为314m，现状道路路基宽约4-4.5m，路面硬化宽度为4m，路基两侧根据现场实际地形需设置土路肩，路面结构自下而上分别为100mm级配碎石垫层、180mm厚水泥混凝土面层（fcm≥4.0MPa）。

第五部分 详细设计

一、平面设计

道路沿着现有路线，道路总长度为314m，路面宽度按4m设计。道路在地形允许路段设错车道，本道路与其他道路相交时需要设置岔路口,道路终点设置回车坪和一个小码头，详见对应平面图。

二、纵横断面设计

纵横断面设计原则：（1）结合地形及原有路基放坡，尽量减少填挖方数量，节省工程造价；（2）满足道路排水及防、排洪要求；（3）满足道路本身相应的技术标准；（4）最大纵坡14%以下。

三、土方设计

道路需要清表，道路路面铺筑前需修整和碾压夯实,部分较窄路段需进行路基土方开挖。

四、路基、路面结构设计

道路结构层：道路面层采用水泥混凝土路面，其结构组合详见图纸。

路基：路床顶面回弹模量值不低于30MPa，路面需铺筑级配碎石和碾压夯实，保证路基的整体稳定性,保证路基压实度≥0.94。（具体详看设计图纸）

第六部分 施工要求

一、路基施工

1.路基施工前应清除地表腐植土、植被、垃圾等，会同相关单位查明现有地下管线、暗涵等。

路基开挖不得乱挖、超挖，开挖中发现有未曾查明的地下管涵时，应通知设计单位处理。临近现有建筑物及桥涵的开挖应注意观测和防护，确保建(构)筑物及施工安全;

2.路基土方施工前必须做好排水工作，排除路基范围内的地表积水;

3.填方路基施工时根据路基情况，在道路基层施工时补平路面;

4.路基挖填土方应尽量避免雨季施工，施工过程中如遇雨天，应停止进行;

5.水文地质不良路段，应先排除或降低地下水位后方可进行路基施工。

二、路面施工

1.材料规格:

(1)水泥:采用道路专用水泥，水泥标号42.5级，混凝土混凝土抗折强度不小于4.0MPa;

(2)砂:混凝土面板用的砂，应洁净、坚硬、符合级配规定、细度模数在2.5以上的粗、中砂，其技术要求应满足《公路水泥混凝土路面施工技术细则》(JTGF30-2014);

(3)碎石:混凝土面板用的碎石，应质地坚硬，并应符合规定级配，最大粒径不应超过30mm;

2.路面结构层施工前必须对土基的压实度、土基回弹模量、土基顶标高等进行检测。其技术要求应满足《公路水泥混凝土路面施工技术细则》(JTGF30-2014);

3.路面采用拉纹处理以增加路面摩擦力，坡度大于10%的路段采用螺纹杆压痕增加摩擦系数。

三、其他注意事项

1.施工时应严格按照图纸施工，如发现问题应及时与设计单位联系。所有施工过程必须严格按照有关公路施工及验收规范、规程执行;

2.已做竖向设计的交叉口，标高按交叉口竖向设计施工，未做竖向设计的交叉口，在考虑汽车行驶及路面排水要求基础上，与现有路面顺接;

3.道路弯道度根据原道路路基施工，过弯应平顺;

4.岔路口处设置圆角，平面转弯半径不小于15m;

5.改建公路新增砼路面与原砼路面交界处，应根据实际情况放坡找平原砼路面;

6.每道工序完成后，必须经检验合格后方可进行下道工序施工;

7.本道路临水、临沟侧根据现场实际情况，设置一定数量的安全防护设施。

8.由于施工场地为村屯道路、施工场地情况比较特殊，施工道路路面宽度不一定满足设计宽度，施工时应根据道路实际情况，宽度和长度适当增减，但施工总工程量不应少于设计值。

9.本项目受资金控制，根据合同约定，不对交通安全设施工程进行设计，建议业主后期在资金充足情况下根据现场地形环境设置相应的标志牌及护栏等安全交通安全设施。

10.本说明未尽事宜，按照国家有关施工验收及设计规范执行，不确定处，请与设计单位商定。

| 期日 | 名姓 | 业专 | 期日 | 名姓 | 业专 | 会签 |
|---|---|---|---|---|---|---|
| | | | | | | |

盖章栏

单位出图专用章

注册执业章

中晟汇创建设发展有限公司
Zhongsheng huichuang construction and development co. Ltd

工程设计证书：
建筑行业（建筑）甲级、公路行业（公路）乙级
市政行业（道路）甲级、风景园林甲级A145009152
市政行业（给水、排水、桥梁）乙级A245009159
城乡规划乙级[桂]142104

| | |
|---|---|
| 项目负责人 PROJECT PRINCIPAL | |
| 专业负责人 PROJECT CAPTAIN | |
| 审 定 AUTHORIZED BY | |
| 审 核 EXAMINED BY | |
| 校 对 CHECKED BY | |
| 设 计 DESIGNED BY | |
| 建设单位 CONSTRUCTION UNIT | 阳朔县兴坪镇人民政府 |
| 工程名称 PROJECT NAME | 2026年阳朔县兴坪镇兴坪村委产业道路建设工程 |
| 图 名 DRAWING TITLE | 1#路设计总说明 |

| 日 期 DATE | 阶 段 STAGES | 工程编号 PROJECT No. |
|---|---|---|
| 2026.7 | 施工图设计 | |
| 图 别 TYPE | 图 号 DRAWING NUMBER | 二维码 |
| 公路 | GL-01 | |

| 会签栏 | | | | | | |
|---|---|---|---|---|---|---|
| 专业 | 姓名 | 日期 | 专业 | 姓名 | 日期 | |
| | | | | | | |

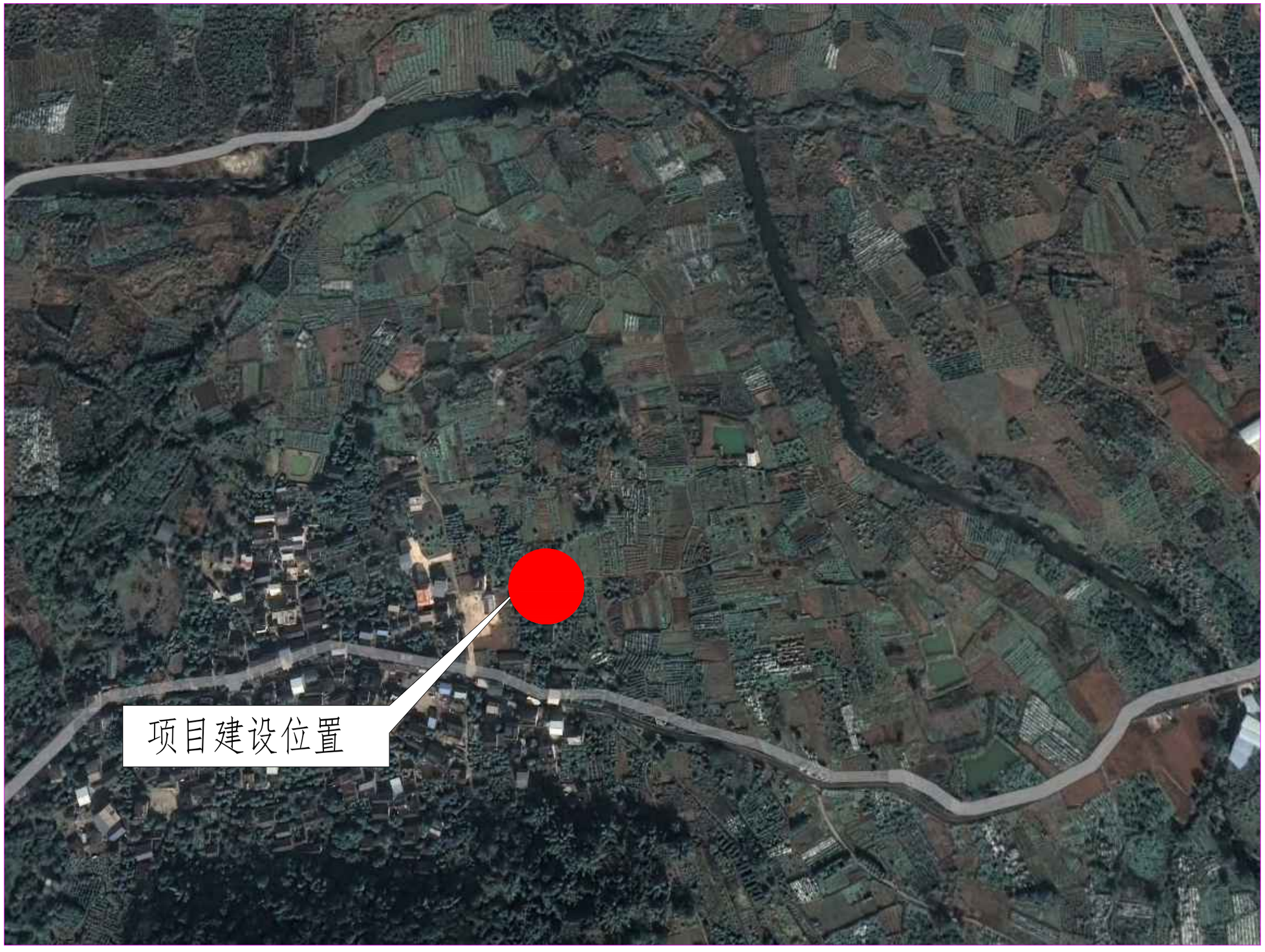


盖章栏

单位出图专用章

注册执业章

中晟汇创建设发展有限公司
Zhongsheng huichuang construction and development co. Ltd

工程设计证书：
建筑行业（建筑）甲级、公路行业（公路）乙级
市政行业（道路）甲级、风景园林甲级A145009152
市政行业（给水、排水、桥梁）乙级A245009159
城乡规划乙级[桂]142104

| | |
|---|---|
| 项目负责人 PROJECT PRINCIPAL | |
| 专业负责人 PROJECT CAPTAIN | |
| 审　定 AUTHORIZED BY | |
| 审　核 EXAMINED BY | |
| 校　对 CHECKED BY | |
| 设　计 DESIGNED BY | |
| 建设单位 CONSTRUCTION UNIT | 阳朔县兴坪镇人民政府 |
| 工程名称 PROJECT NAME | 2026年阳朔县兴坪镇兴坪村委产业道路建设工程 |
| 图　名 DRAWING TITLE | 1#路地理位置图 |

| 日　期 DATE | 阶　段 STAGES | 工程编号 PROJECT No. |
|---|---|---|
| 2026.7 | 施工图设计 | |
| 图　别 TYPE | 图　号 DRAWING NUMBER | 二维码 |
| 公路 | GL-02 | |




图例：

起点

终点

道路路线示意

说明：

1、本图单位均以m计；

2、道路沿着现状路线设计，局部需要拉直处理，道路路面硬化宽度按4m设计，施工时，可根据现场实际情况，部分路段略作调整，起终点须连接现状道路，但施工总工程量不应少于设计值；

3、其它未提及之处按相关规范、标准实施；不确定之处，请与设计单位商定。

| 会签 | 专业 | 姓名 | 日期 | 专业 | 姓名 | 日期 |
|---|---|---|---|---|---|---|
| | | | | | | |

盖章栏

单位出图专用章

注册执业章

工程设计证书：
建筑行业（建筑）甲级、公路行业（公路）乙级
市政行业（道路）甲级、风景园林甲级A145009152
市政行业（给水、排水、桥梁）乙级A245009159
城乡规划乙级[桂]142104

| | |
|---|---|
| 项目负责人 PROJECT PRINCIPAL | [signature] |
| 专业负责人 PROJECT CAPTAIN | 周红 赵成仲 |
| 审定 AUTHORIZED BY | 罗茜 肖鸣 |
| 审核 EXAMINED BY | 赵成仲 [signature] |
| 校对 CHECKED BY | [signature] |
| 设计 DESIGNED BY | 罗茜 肖鸣 |
| 建设单位 CONSTRUCTION UNIT | 阳朔县兴坪镇人民政府 |
| 工程名称 PROJECT NAME | 2026年阳朔县兴坪镇兴坪村委产业道路建设工程 |
| 图名 DRAWING TITLE | 1#路 道路平面示意图2/2 |

| 日期 DATE | 阶段 STAGES | 工程编号 PROJECT No. |
|---|---|---|
| 2026.7 | 施工图设计 | |
| 图别 TYPE | 图号 DRAWING NUMBER | 二维码 |
| 公路 | GL-03 | |

| 会签 | 专业 | 姓名 | 日期 |
|---|---|---|---|
| | | | |
| | | | |
| | | | |
| | | | |
| | | | |

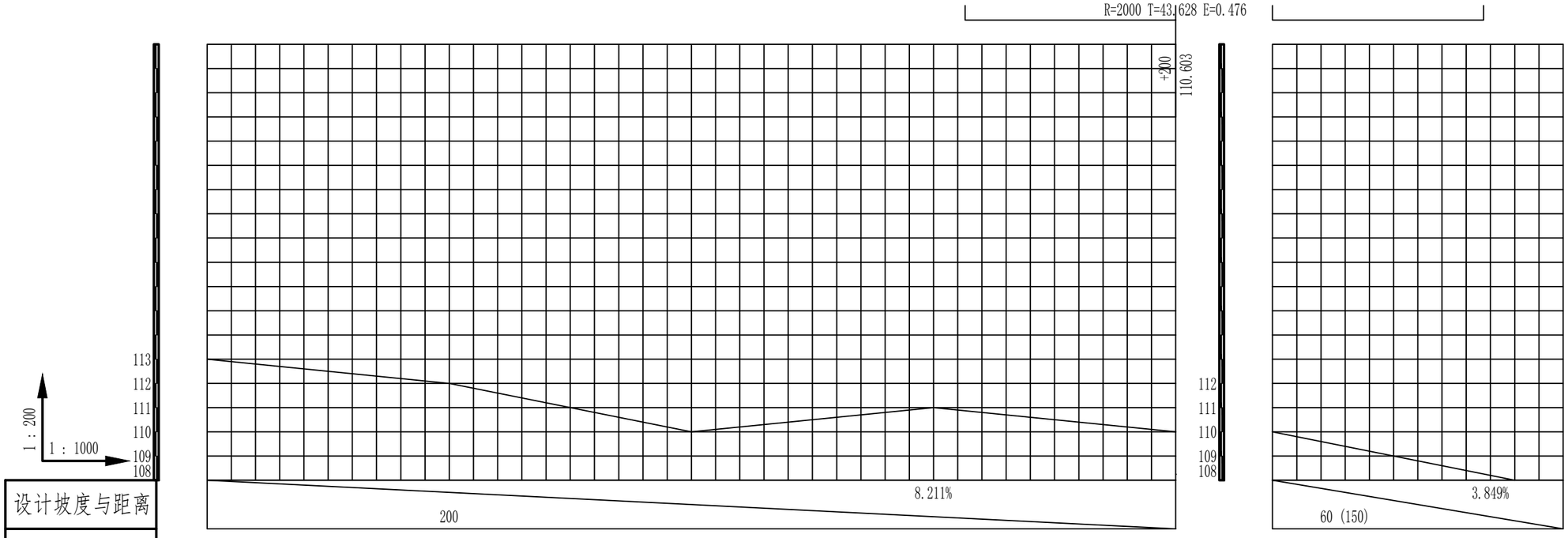


| 设计坡度与距离 | | | | | | | | | |
|---|---|---|---|---|---|---|---|---|---|
| 原路面标高 | 113.713 | 112.209 | 110.507 | 111.409 | 110.603 (110.603) | 110.603 (110.603) | 108.391 | | |
| 设计路面标高 | 113.713 | 112.489 | 110.787 | 111.689 | 110.883 | 110.883 | 108.671 | | |
| 挖（-）填（+） | 0.00 | -0.28 | -0.28 | -0.28 | -0.28 | -0.28 | -0.28 | | |
| 桩号 | K0+000 | +050 | +100 | +150 | +200 | +200 | +250 | | |

盖章栏

单位出图专用章

注册执业章

工程设计证书：
建筑行业（建筑）甲级、公路行业（公路）乙级
市政行业（道路）甲级、风景园林甲级A145009152
市政行业（给水、排水、桥梁）乙级A245009159
城乡规划乙级[桂]142104

| | |
|---|---|
| 项目负责人 PROJECT PRINCIPAL | |
| 专业负责人 PROJECT CAPTAIN | |
| 审　定 AUTHORIZED BY | |
| 审　核 EXAMINED BY | |
| 校　对 CHECKED BY | |
| 设　计 DESIGNED BY | |
| 建设单位 CONSTRUCTION UNIT | 阳朔县兴坪镇人民政府 |
| 工程名称 PROJECT NAME | 2026年阳朔县兴坪镇兴坪村委产业道路建设工程 |
| 图　名 DRAWING TITLE | 1#路纵断面图1/2 |

| 日　期 DATE | 阶　段 STAGES | 工程编号 PROJECT No. |
|---|---|---|
| 2026.7 | 施工图设计 | |
| 图　别 TYPE | 图　号 DRAWING NUMBER | 二维码 |
| 公路 | GL-04 | |

| 期日 | | | |
|---|---|---|---|
| 姓名 | | | |
| 专业 | | | |
| 期日 | | | |
| 姓名 | | | |
| 专业 | | | |

会签

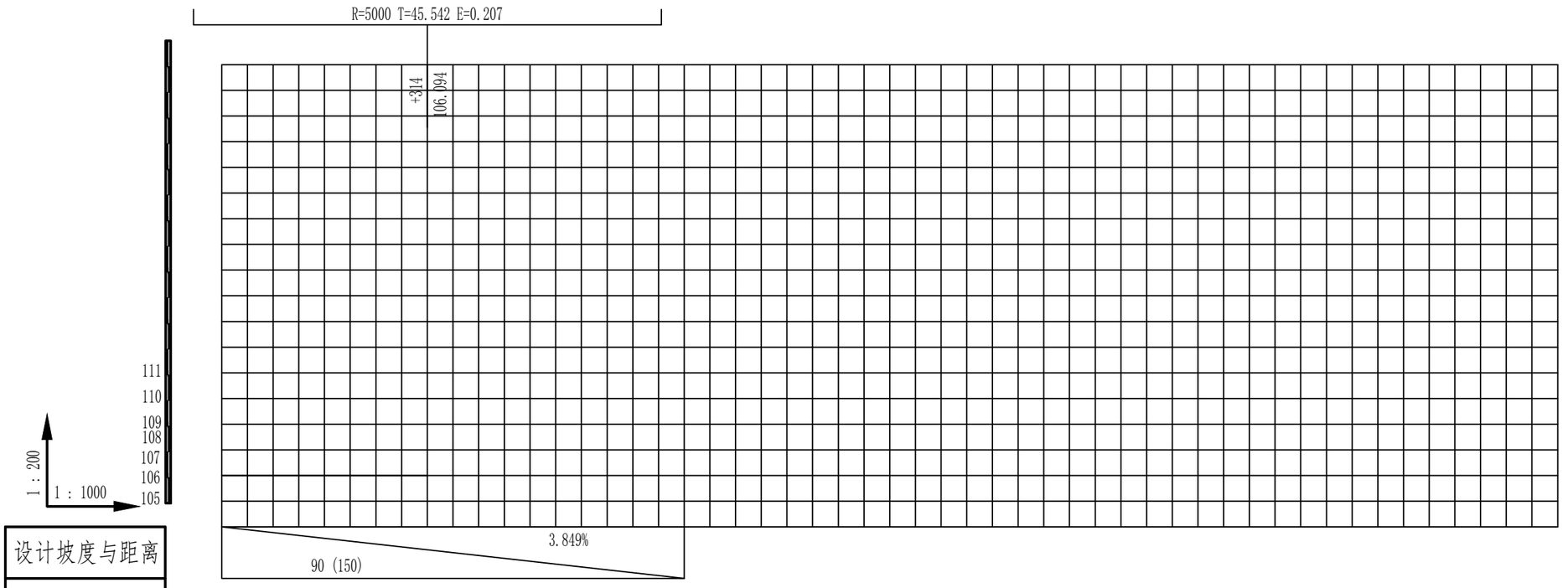


| 设计坡度与距离 | | |
|---|---|---|
| 原路面标高 | 106.757 | 106.094 |
| 设计路面标高 | 107.037 | 106.374 |
| 挖（-）填（+） | -0.28 | -0.28 |
| 桩号 | +300 | +314 |

盖章栏

单位出图专用章

注册执业章

工程设计证书：
建筑行业（建筑）甲级、公路行业（公路）乙级
市政行业（道路）甲级、风景园林甲级A145009152
市政行业（给水、排水、桥梁）乙级A245009159
城乡规划乙级[桂]142104

| | |
|---|---|
| 项目负责人 PROJECT PRINCIPAL | |
| 专业负责人 PROJECT CAPTAIN | |
| 审　定 AUTHORIZED BY | |
| 审　核 EXAMINED BY | |
| 校　对 CHECKED BY | |
| 设　计 DESIGNED BY | |
| 建设单位 CONSTRUCTION UNIT | 阳朔县兴坪镇人民政府 |
| 工程名称 PROJECT NAME | 2026年阳朔县兴坪镇兴坪村委产业道路建设工程 |
| 图　名 DRAWING TITLE | 1#路纵断面图2/2 |

| 日　期 DATE | 阶　段 STAGES | 工程编号 PROJECT No. |
|---|---|---|
| 2026.7 | 施工图设计 | |
| 图　别 TYPE | 图　号 DRAWING NUMBER | 二维码 |
| 公路 | GL-05 | |

| 期日 | | | |
|---|---|---|---|
| 名姓 | | | |
| 业专 | | | |
| 期日 | | | |
| 名姓 | | | |
| 业专 | | | |

会签

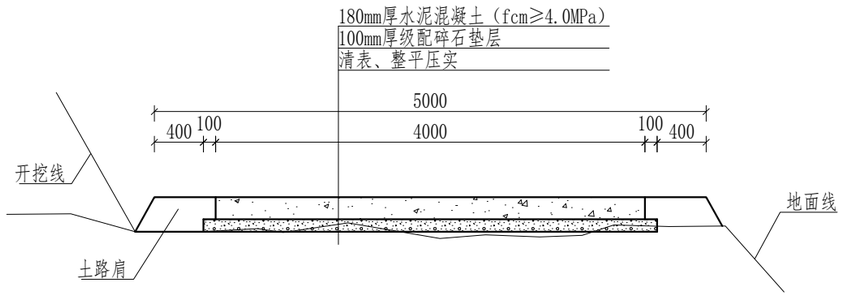


k0+000-k0+050

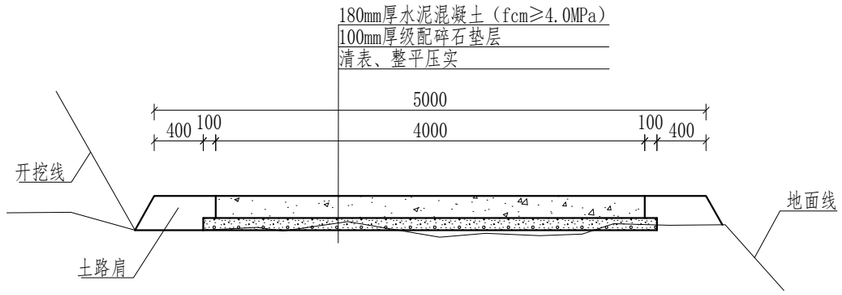


k0+100-k0+150

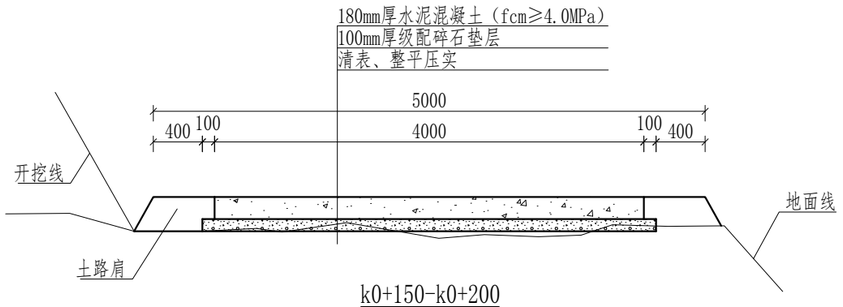


k0+150-k0+200

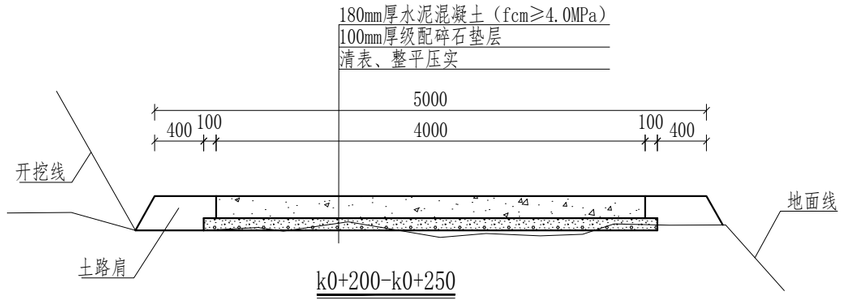


k0+200-k0+250

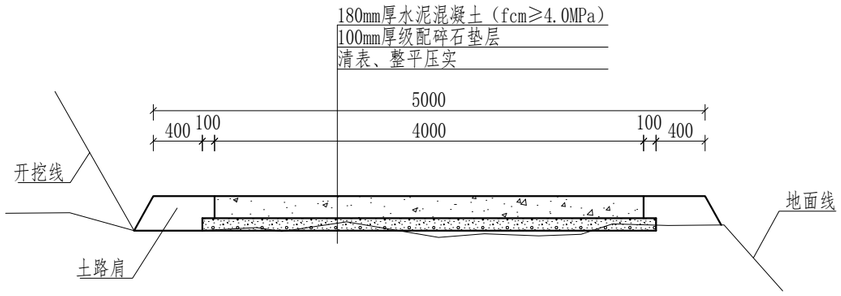


k0+250-k0+300

说明：

1、本图桩号以m为单位，其余标注尺寸均为mm。

2、路面采用水泥混凝土浇筑，每隔5m设置1道缩缝，缝宽3～8mm，切缝深度不小于1/3路面厚度，采用沥青填缝；每隔100m设胀缝1道，为贯穿缝，采用沥青玛蹄脂和沥青木板填缝。路面进行刻纹，混凝土采用人工摊铺。

3、除了硬路肩外的路段两侧分别设置0.5m宽土路肩，用土应符合《公路路基施工技术规范》中路堤填料的相关技术要求，压实度不应小于90%；

4、路面平面线路布置基本沿原有道路路面布置，对于原有已经做好挡墙或排水沟等，施工过程要注意保护，不得破坏原有设施。

5、本次道路需要清表10cm，然后对路基整平压实,再铺设级配碎石垫层夯实路基(压实度≥0.94）。

6、路面设置单向横坡，坡度为2%。

7、未提及之处按有关规范执行。

盖章栏

单位出图专用章

注册执业章


工程设计证书：
建筑行业（建筑）甲级、公路行业（公路）乙级
市政行业（道路）甲级、风景园林甲级A145009152
市政行业（给水、排水、桥梁）乙级A245009159
城乡规划乙级[桂]142104


| | |
|---|---|
| 项目负责人 PROJECT PRINCIPAL | |
| 专业负责人 PROJECT CAPTAIN | |
| 审　定 AUTHORIZED BY | |
| 审　核 EXAMINED BY | |
| 校　对 CHECKED BY | |
| 设　计 DESIGNED BY | |
| 建设单位 CONSTRUCTION UNIT | 阳朔县兴坪镇人民政府 |
| 工程名称 PROJECT NAME | 2026年阳朔县兴坪镇兴坪村委产业道路建设工程 |
| 图　名 DRAWING TITLE | 1#路横断面图1/2 |

| 日　期 DATE | 阶　段 STAGES | 工程编号 PROJECT No. |
|---|---|---|
| 2026.7 | 施工图设计 | |
| 图　别 TYPE | 图　号 DRAWING NUMBER | 二维码 |
| 公路 | GL-06 | |

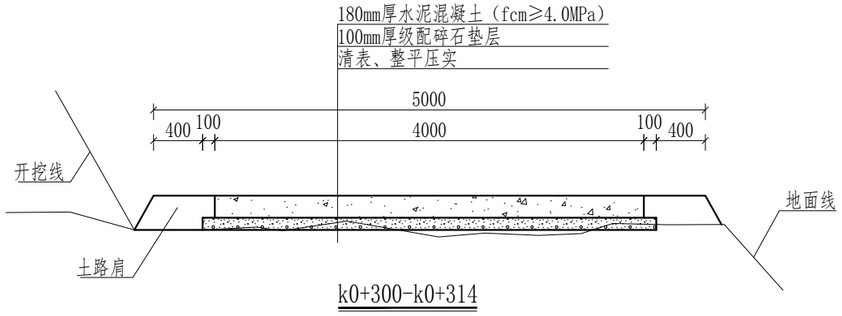


k0+300-k0+314

## 浆砌片石墙工程量汇总表

| 部位 | 墙长(m) | 墙宽(m) | 墙高(m) | 工程量(m3) |
|---|---|---|---|---|
| K0+034~K0+314右侧 | 300 | 0.5 | 0.8 | 120 |
| K0+038~K0+107左侧 | 69 | 0.5 | 0.8 | 27.6 |
| K0+113~K0+193左侧 | 80 | 0.5 | 0.8 | 32 |
| | | | 合计： | 179.6 |

说明：

1、本图桩号以m为单位，其余标注尺寸均为mm。

2、路面采用水泥混凝土浇筑，每隔5m设置1道缩缝，缝宽3～8mm，切缝深度不小于1/3路面厚度，采用沥青填缝；每隔100m设胀缝1道，为贯穿缝，采用沥青玛蹄脂和沥青木板填缝。路面进行刻纹，混凝土采用人工摊铺。

3、除了硬路肩外的路段两侧分别设置0.5m宽土路肩，用土应符合《公路路基施工技术规范》中路堤填料的相关技术要求，压实度不应小于90%；

4、路面平面线路布置基本沿原有道路路面布置，对于原有已经做好挡墙或排水沟等，施工过程要注意保护，不得破坏原有设施。

5、本次道路需要清表10cm，然后对路基整平压实,再铺设级配碎石垫层夯实路基(压实度≥0.94）。

6、路面设置单向横坡，坡度为2%。

7、未提及之处按有关规范执行。

盖章栏

单位出图专用章

注册执业章

工程设计证书：
建筑行业（建筑）甲级、公路行业（公路）乙级
市政行业（道路）甲级、风景园林甲级A145009152
市政行业（给水、排水、桥梁）乙级A245009159
城乡规划乙级[桂]142104

| | |
|---|---|
| 项目负责人 PROJECT PRINCIPAL | |
| 专业负责人 PROJECT CAPTAIN | 周红 赵成仲 |
| 审定 AUTHORIZED BY | 罗茜 肖鸿 |
| 审核 EXAMINED BY | 赵成仲 |
| 校对 CHECKED BY | |
| 设计 DESIGNED BY | 罗茜 肖鸿 |
| 建设单位 CONSTRUCTION UNIT | 阳朔县兴坪镇人民政府 |
| 工程名称 PROJECT NAME | 2026年阳朔县兴坪镇兴坪村委产业道路建设工程 |
| 图名 DRAWING TITLE | 1#路横断面图2/2 |

| 日期 DATE | 阶段 STAGES | 工程编号 PROJECT No. |
|---|---|---|
| 2026.7 | 施工图设计 | |
| 图别 TYPE | 图号 DRAWING NUMBER | 二维码 |
| 公路 | GL-07 | |

会签

| 专业 | 姓名 | 日期 | 专业 | 姓名 | 日期 |
|---|---|---|---|---|---|
| | | | | | |

| 会签 | 日期 | | |
|---|---|---|---|
| | 姓名 | | |
| | 专业 | | |
| | 日期 | | |
| | 姓名 | | |
| | 专业 | | |

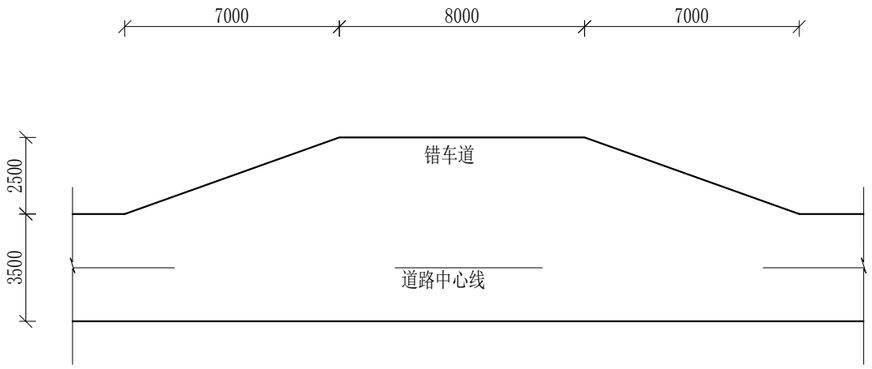


错车道标准平面图 1:200

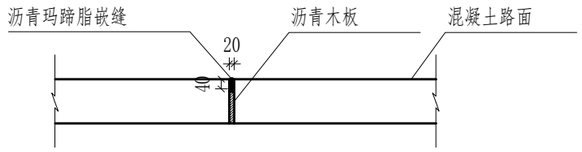


路面胀缝（施工缝）构造图 1:25

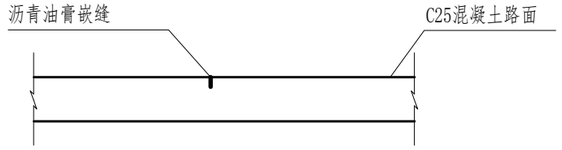


伸缩缝构造图 1:25

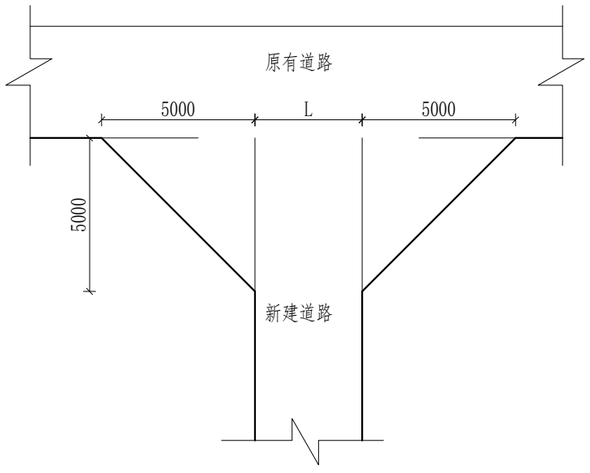


喇叭口标准平面图
1:200

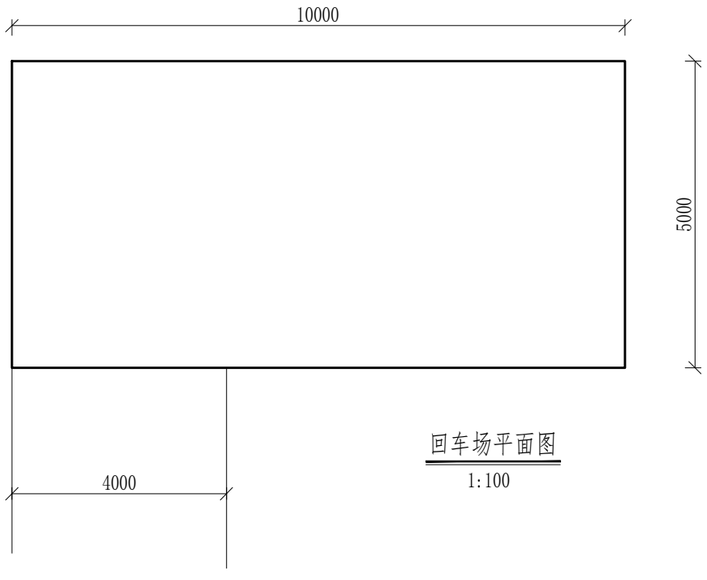


回车场平面图
1:100

说明：

1、本图标注尺寸除特殊标注外均以mm为单位。

2、道路距离250m设置一道错车道，本次共设置6道错车道，施工时根据现场实际情况调整；道路交叉处设置2处喇叭口加宽,在道路终点设置1处回车场。错车道、喇叭口、回车场结构层与道路结构层一致。

3、路面采用水泥混凝土浇筑，每隔5m设置1道缩缝，缝宽3～8mm，切缝深度不小于1/3路面厚度，采用沥青填缝；每隔100m设胀缝1道，为贯穿缝，采用沥青玛蹄脂和沥青木板填缝。

4、未提及之处按有关规范执行。

盖章栏

单位出图专用章

注册执业章

工程设计证书：
建筑行业（建筑）甲级、公路行业（公路）乙级
市政行业（道路）甲级、风景园林甲级A145009152
市政行业（给水、排水、桥梁）乙级A245009159
城乡规划乙级[桂]142104

| | |
|---|---|
| 项目负责人 PROJECT PRINCIPAL | |
| 专业负责人 PROJECT CAPTAIN | |
| 审　定 AUTHORIZED BY | |
| 审　核 EXAMINED BY | |
| 校　对 CHECKED BY | |
| 设　计 DESIGNED BY | |
| 建设单位 CONSTRUCTION UNIT | 阳朔县兴坪镇人民政府 |
| 工程名称 PROJECT NAME | 2026年阳朔县兴坪镇兴坪村委产业道路建设工程 |
| 图　名 DRAWING TITLE | 1#路附属设施设计图 |

| 日　期 DATE | 阶　段 STAGES | 工程编号 PROJECT No. |
|---|---|---|
| 2026.7 | 施工图设计 | |
| 图　别 TYPE | 图　号 DRAWING NUMBER | 二维码 |
| 公路 | GL-08 | |

| 会签 | 日期 | 姓名 | 专业 |
|---|---|---|---|
| | | | |
| | | | |
| | | | |
| | | | |
| | | | |
| | | | |

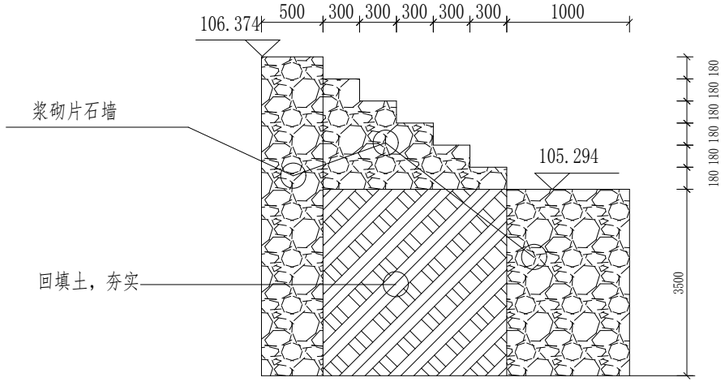


1-1剖面图

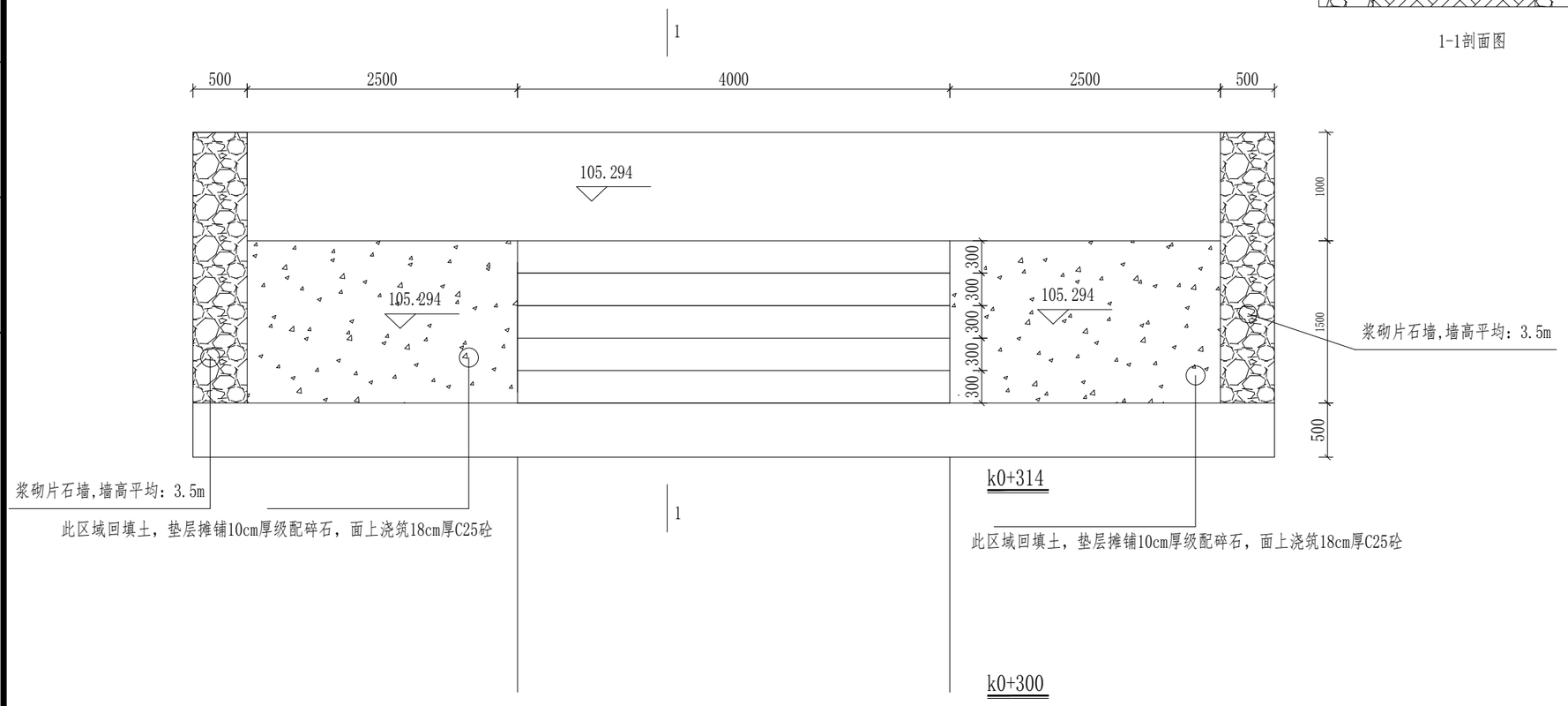


说明：建造小码头土石围堰25m*2.5m*3.5m=218.75m3
抽水台班（污水泵 水口直径200mm）：6个
小码头片石量合计：63.13m3

盖章栏

单位出图专用章

注册执业章

工程设计证书：
建筑行业（建筑）甲级、公路行业（公路）乙级
市政行业（道路）甲级、风景园林甲级A145009152
市政行业（给水、排水、桥梁）乙级A245009159
城乡规划乙级[桂]142104

| | |
|---|---|
| 项目负责人 PROJECT PRINCIPAL | |
| 专业负责人 PROJECT CAPTAIN | |
| 审　定 AUTHORIZED BY | |
| 审　核 EXAMINED BY | |
| 校　对 CHECKED BY | |
| 设　计 DESIGNED BY | |
| 建设单位 CONSTRUCTION UNIT | 阳朔县兴坪镇人民政府 |
| 工程名称 PROJECT NAME | 2026年阳朔县兴坪镇兴坪村委产业道路建设工程 |
| 图　名 DRAWING TITLE | 1#路小码头 |

| 日　期 DATE | 阶　段 STAGES | 工程编号 PROJECT No. |
|---|---|---|
| 2026.7 | 施工图设计 | |
| 图　别 TYPE | 图　号 DRAWING NUMBER | 二维码 |
| 公路 | GL-09 | |

| 会签 | 专业 | 姓名 | 日期 |
|---|---|---|---|
| | | | |
| | | | |
| | | | |

# 主要工程量表

| 长度(m) | 设计硬化面积(m2) | 10cm级配碎石垫层面积（m2） | 土路肩(m3) | 清表（m2） | 整平压实(m2) | 浆砌片石(m3) | 土石围堰(m3) |
|---|---|---|---|---|---|---|---|
| 314 | 1296 | 1358.8 | 251.91 | 1570 | 1570 | 242.73 | 218.75 |

盖章栏

单位出图专用章

注册执业章

工程设计证书：
建筑行业（建筑）甲级、公路行业（公路）乙级
市政行业（道路）甲级、风景园林甲级A145009152
市政行业（给水、排水、桥梁）乙级A245009159
城乡规划乙级[桂]142104

| | |
|---|---|
| 项目负责人 PROJECT PRINCIPAL | |
| 专业负责人 PROJECT CAPTAIN | |
| 审　定 AUTHORIZED BY | |
| 审　核 EXAMINED BY | |
| 校　对 CHECKED BY | |
| 设　计 DESIGNED BY | |
| 建设单位 CONSTRUCTION UNIT | 阳朔县兴坪镇人民政府 |
| 工程名称 PROJECT NAME | 2026年阳朔县兴坪镇兴坪村委产业道路建设工程 |
| 图　名 DRAWING TITLE | 1#路主要工程数量表 |

| 日　期 DATE | 阶　段 STAGES | 工程编号 PROJECT No. |
|---|---|---|
| 2026.7 | 施工图设计 | |
| 图　别 TYPE | 图　号 DRAWING NUMBER | 二维码 |
| 公路 | GL-10 | |

# 设计总说明

第一部分 设计依据

1.建设单位设计委托书；

2.实测道路资料。

第二部分 设计采用的规范

1.《小交通量农村公路工程技术标准》（JTG 2111-2019）；

2.《公路工程技术标准》（JTG B01-2014）；

3.《公路水泥混凝土路面设计规范》(JTG F40-2011)；

4.《公路水泥混凝土路面施工技术细则》（JTGF30-2014）；

5.《公路交通安全设施设计规范》（JTG D81-2017）；

6.《乡村道路工程技术规范》（GBT 51224-2017）；

7.相关国家及地方建设标准及规范。

第三部分 主要技术标准

1.道路等级：农村公路，参考四级公路；

2.设计车速：15km/h；

3.道路设计荷载：标准轴载BZZ-20KN；

4.路面结构：刚性路面结构，采用水泥混凝土面层；

5.道路纵横坡：采用根据原有路基放坡，最大纵坡控制在14%以下；

6.道路设计年限：10年。

第四部分 工程概况

本项目道路总长度为270m，现状道路路基宽约4m，路面硬化宽度为4m，路面结构自下而上分别为100mm级配碎石垫层、180mm厚水泥混凝土面层（fcm≥4.0MPa）。

第五部分 详细设计

一、平面设计

道路沿着现有路线，道路总长度为270m，路面宽度按4m设计。道路在地形允许路段设错车道，本道路与其他道路相交时需要设置岔路口。

二、纵横断面设计

纵横断面设计原则：（1）结合地形及原有路基放坡，尽量减少填挖方数量，节省工程造价；（2）满足道路排水及防、排洪要求；（3）满足道路本身相应的技术标准；（4）最大纵坡14%以下。

三、土方设计

道路需要清表，道路路面铺筑前需修整和碾压夯实,部分较窄路段需进行路基土方开挖。

四、路基、路面结构设计

道路结构层：道路面层采用水泥混凝土路面，其结构组合详见图纸。

路基：路床顶面回弹模量值不低于30MPa，路面需铺筑级配碎石和碾压夯实，保证路基的整体稳定性,保证路基压实度≥0.94。（具体详看设计图纸）

第六部分 施工要求

一、路基施工

1.路基施工前应清除地表腐植土、植被、垃圾等，会同相关单位查明现有地下管线、暗涵等。

路基开挖不得乱挖、超挖，开挖中发现有未曾查明的地下管涵时，应通知设计单位处理。临近现有建筑物及桥涵的开挖应注意观测和防护，确保建(构)筑物及施工安全;

2.路基土方施工前必须做好排水工作，排除路基范围内的地表积水;

3.填方路基施工时根据路基情况，在道路基层施工时补平路面;

4.路基挖填土方应尽量避免雨季施工，施工过程中如遇雨天，应停止进行;

5.水文地质不良路段，应先排除或降低地下水位后方可进行路基施工。

二、路面施工

1.材料规格:

(1)水泥:采用道路专用水泥，水泥标号42.5级，混凝土混凝土抗折强度不小于4.0MPa;

(2)砂:混凝土面板用的砂，应洁净、坚硬、符合级配规定、细度模数在2.5以上的粗、中砂，其技术要求应满足《公路水泥混凝土路面施工技术细则》(JTGF30-2014);

(3)碎石:混凝土面板用的碎石，应质地坚硬，并应符合规定级配，最大粒径不应超过30mm;

2.路面结构层施工前必须对土基的压实度、土基回弹模量、土基顶标高等进行检测。其技术要求应满足《公路水泥混凝土路面施工技术细则》(JTGF30-2014);

3.路面采用拉纹处理以增加路面摩擦力，坡度大于10%的路段采用螺纹杆压痕增加摩擦系数。

三、其他注意事项

1.施工时应严格按照图纸施工，如发现问题应及时与设计单位联系。所有施工过程必须严格按照有关公路施工及验收规范、规程执行;

2.已做竖向设计的交叉口，标高按交叉口竖向设计施工，未做竖向设计的交叉口，在考虑汽车行驶及路面排水要求基础上，与现有路面顺接;

3.道路弯道度根据原道路路基施工，过弯应平顺;

4.岔路口处设置圆角，平面转弯半径不小于15m;

5.改建公路新增砼路面与原砼路面交界处，应根据实际情况放坡找平原砼路面;

6.每道工序完成后，必须经检验合格后方可进行下道工序施工;

7.本道路临水、临沟侧根据现场实际情况，设置一定数量的安全防护设施。

8.由于施工场地为村屯道路、施工场地情况比较特殊，施工道路路面宽度不一定满足设计宽度，施工时应根据道路实际情况，宽度和长度适当增减，但施工总工程量不应少于设计值。

9.本项目受资金控制，根据合同约定，不对交通安全设施工程进行设计，建议业主后期在资金充足情况下根据现场地形环境设置相应的标志牌及护栏等安全交通安全设施。

10.本说明未尽事宜，按照国家有关施工验收及设计规范执行，不确定处，请与设计单位商定。

| 期日 | 名姓 | 业专 | 期日 | 名姓 | 业专 | 会签 |
|---|---|---|---|---|---|---|
| | | | | | | |

盖章栏

单位出图专用章

注册执业章

中晟汇创建设发展有限公司
Zhongsheng huichuang construction and development co. Ltd

工程设计证书：
建筑行业（建筑）甲级、公路行业（公路）乙级
市政行业（道路）甲级、风景园林甲级A145009152
市政行业（给水、排水、桥梁）乙级A245009159
城乡规划乙级[桂]142104

| | |
|---|---|
| 项目负责人 PROJECT PRINCIPAL | |
| 专业负责人 PROJECT CAPTAIN | |
| 审　定 AUTHORIZED BY | |
| 审　核 EXAMINED BY | |
| 校　对 CHECKED BY | |
| 设　计 DESIGNED BY | |
| 建设单位 CONSTRUCTION UNIT | 阳朔县兴坪镇人民政府 |
| 工程名称 PROJECT NAME | 2026年阳朔县兴坪镇兴坪村委产业道路建设工程 |
| 图　名 DRAWING TITLE | 2#路 设计总说明 |

| 日　期 DATE | 阶　段 STAGES | 工程编号 PROJECT No. |
|---|---|---|
| 2026.7 | 施工图设计 | |
| 图　别 TYPE | 图　号 DRAWING NUMBER | 二维码 |
| 公路 | GL-11 | |




盖章栏

单位出图专用章

注册执业章

中晟汇创建设发展有限公司
Zhongsheng huichuang construction and development co. Ltd

工程设计证书：
建筑行业（建筑）甲级、公路行业（公路）乙级
市政行业（道路）甲级、风景园林甲级A145009152
市政行业（给水、排水、桥梁）乙级A245009159
城乡规划乙级[桂]142104

| | |
|---|---|
| 项目负责人 PROJECT PRINCIPAL | |
| 专业负责人 PROJECT CAPTAIN | |
| 审　定 AUTHORIZED BY | |
| 审　核 EXAMINED BY | |
| 校　对 CHECKED BY | |
| 设　计 DESIGNED BY | |
| 建设单位 CONSTRUCTION UNIT | 阳朔县兴坪镇人民政府 |
| 工程名称 PROJECT NAME | 2026年阳朔县兴坪镇兴坪村委产业道路建设工程 |
| 图　名 DRAWING TITLE | 2#路地理位置图 |

| 日　期 DATE | 阶　段 STAGES | 工程编号 PROJECT No. |
|---|---|---|
| 2026.7 | 施工图设计 | |
| 图　别 TYPE | 图　号 DRAWING NUMBER | 二维码 |
| 公路 | GL-12 | |

| 期日 | | | |
|---|---|---|---|
| 名姓 | | | |
| 业专 | | | |
| 期日 | | | |
| 名姓 | | | |
| 业专 | | | |

会签

| 会签 | 日期 | 姓名 | 专业 | 日期 | 姓名 | 专业 |
|---|---|---|---|---|---|---|
| | | | | | | |

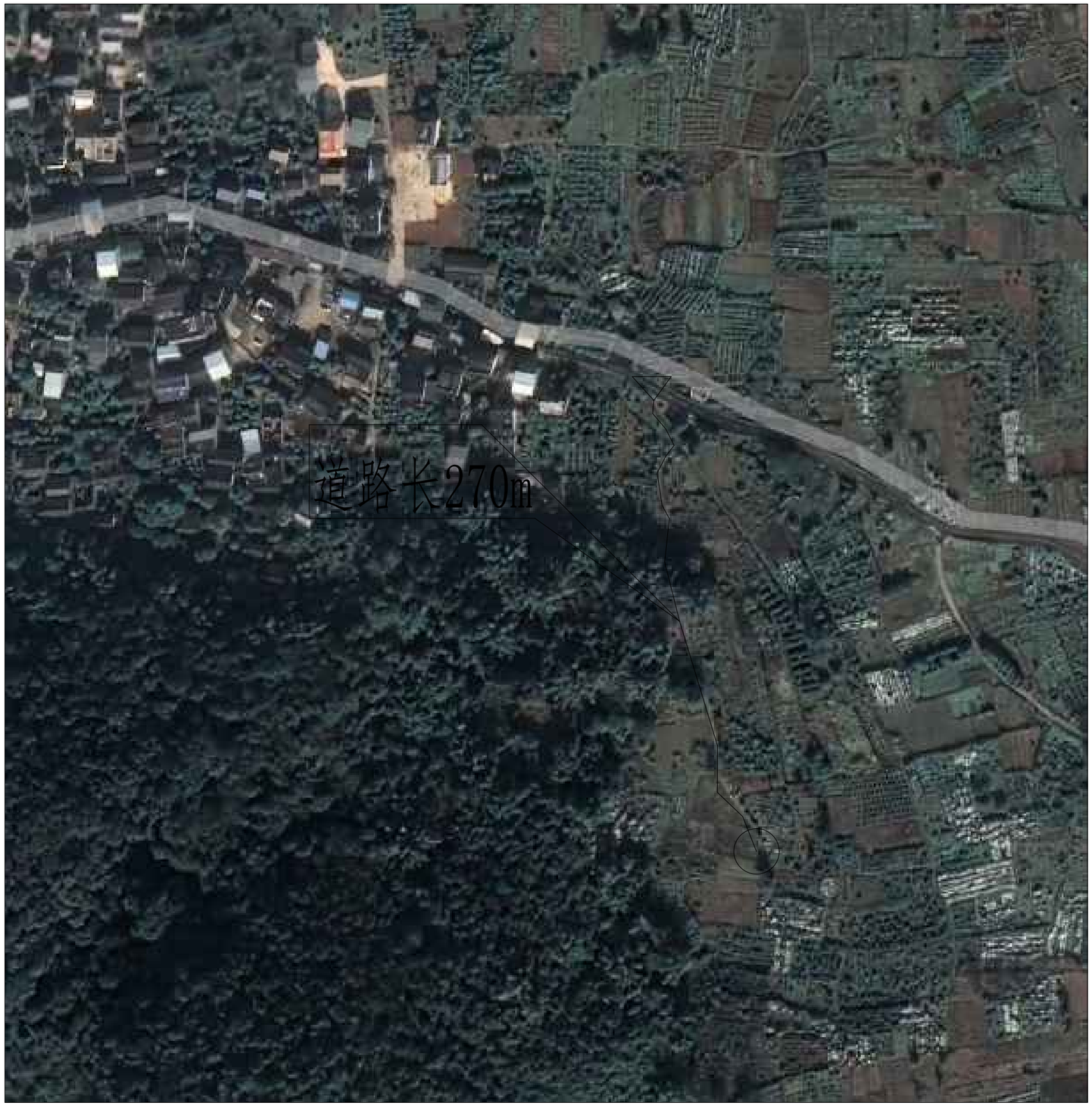


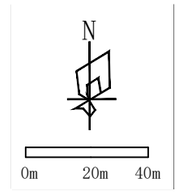


图例:

起点

终点

道路路线示意

说明:

1、本图单位均以m计;

2、道路沿着现状路线设计，局部需要拉直处理，道路路面硬化宽度按4m设计，施工时，可根据现场实际情况，部分路段略作调整，起终点须连接现状道路，但施工总工程量不应少于设计值;

3、其它未提及之处按相关规范、标准实施：不确定之处，请与设计单位商定。

盖章栏

单位出图专用章

注册执业章

工程设计证书:
建筑行业（建筑）甲级、公路行业（公路）乙级
市政行业（道路）甲级、风景园林甲级A145009152
市政行业（给水、排水、桥梁）乙级A245009159
城乡规划乙级[桂]142104

| | |
|---|---|
| 项目负责人 PROJECT PRINCIPAL | |
| 专业负责人 PROJECT CAPTAIN | |
| 审　定 AUTHORIZED BY | |
| 审　核 EXAMINED BY | |
| 校　对 CHECKED BY | |
| 设　计 DESIGNED BY | |
| 建设单位 CONSTRUCTION UNIT | 阳朔县兴坪镇人民政府 |
| 工程名称 PROJECT NAME | 2026年阳朔县兴坪镇兴坪村委产业道路建设工程 |
| 图　名 DRAWING TITLE | 2#路<br>道路平面示意图2/2 |

| 日　期 DATE | 阶　段 STAGES | 工程编号 PROJECT No. |
|---|---|---|
| 2026.7 | 施工图设计 | |
| 图　别 TYPE | 图　号 DRAWING NUMBER | 二维码 |
| 公路 | GL-13 | |

| 会签 | 日期 | | |
|---|---|---|---|
| | 姓名 | | |
| | 专业 | | |
| | 日期 | | |
| | 姓名 | | |
| | 专业 | | |

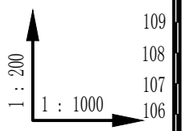


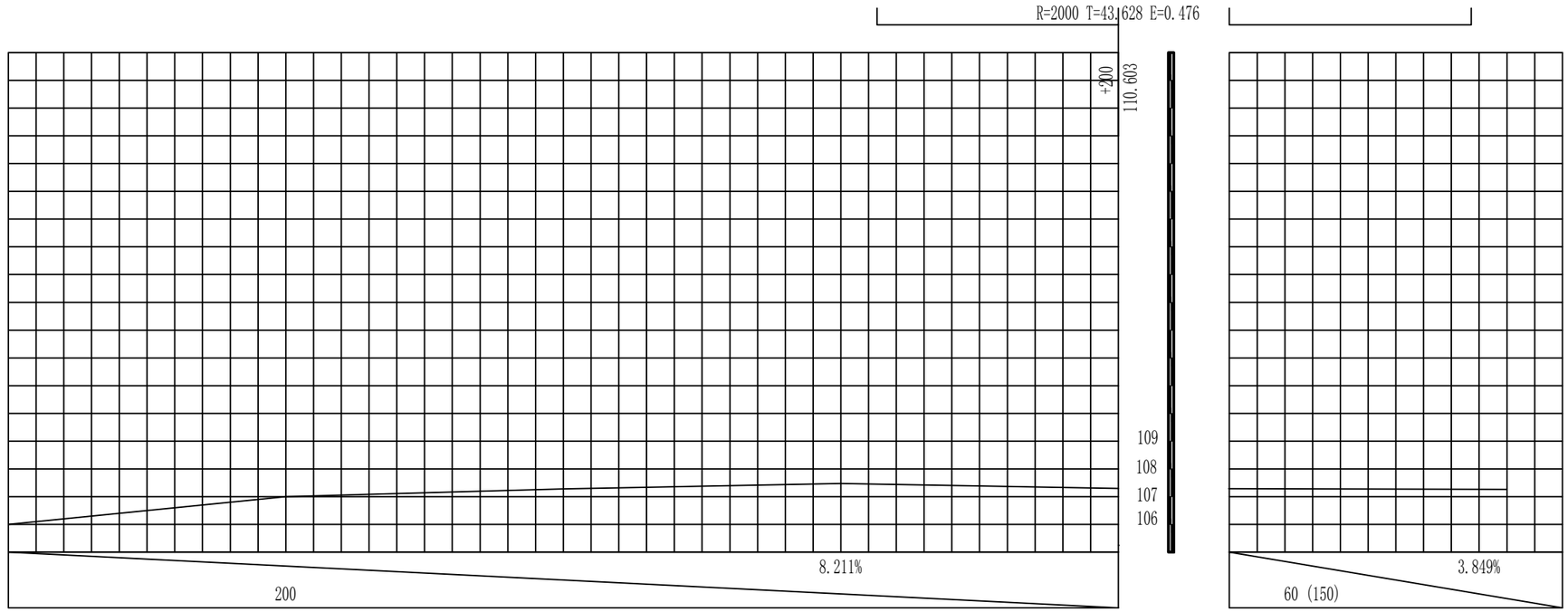


| 设计坡度与距离 | | | | | | |
|---|---|---|---|---|---|---|
| 原路面标高 | 106.027 | 106.626 | 107.257 | 107.398 | 107.381 (107.381) | 107.381 (107.381) 107.324 |
| 设计路面标高 | 106.055 | 106.654 | 107.285 | 107.426 | 110.409 | 107.409 107.352 |
| 挖（-）填（+） | 0.00 | -0.28 | -0.28 | -0.28 | -0.28 | -0.28 -0.28 |
| 桩号 | K0+000 | +050 | +100 | +150 | +200 | +200 +250 |

盖章栏

单位出图专用章

注册执业章

工程设计证书：
建筑行业（建筑）甲级、公路行业（公路）乙级
市政行业（道路）甲级、风景园林甲级A145009152
市政行业（给水、排水、桥梁）乙级A245009159
城乡规划乙级[桂]142104

| | |
|---|---|
| 项目负责人 PROJECT PRINCIPAL | |
| 专业负责人 PROJECT CAPTAIN | |
| 审　定 AUTHORIZED BY | |
| 审　核 EXAMINED BY | |
| 校　对 CHECKED BY | |
| 设　计 DESIGNED BY | |
| 建设单位 CONSTRUCTION UNIT | 阳朔县兴坪镇人民政府 |
| 工程名称 PROJECT NAME | 2026年阳朔县兴坪镇兴坪村委产业道路建设工程 |
| 图　名 DRAWING TITLE | 2#路 纵断面图1/2 |

| 日　期 DATE | 阶　段 STAGES | 工程编号 PROJECT No. |
|---|---|---|
| 2026.7 | 施工图设计 | |
| 图　别 TYPE | 图　号 DRAWING NUMBER | 二维码 |
| 公路 | GL-14 | |

| 期日 | 姓名 | 专业 | 期日 | 姓名 | 专业 |
|---|---|---|---|---|---|
| | | | | | |

会签

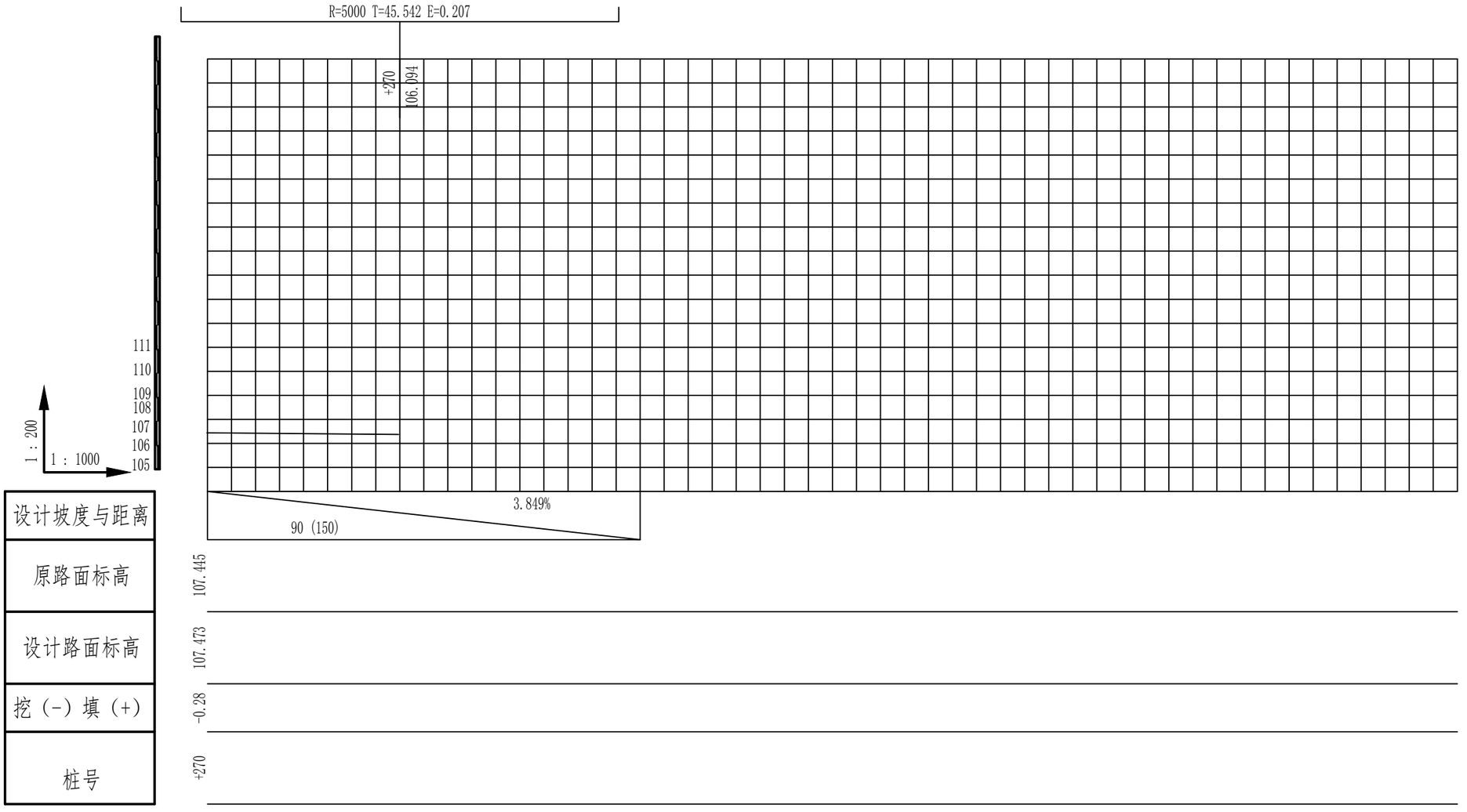


| 设计坡度与距离 |
|---|
| 原路面标高 |
| 设计路面标高 |
| 挖（-）填（+） |
| 桩号 |

盖章栏

单位出图专用章

注册执业章

工程设计证书：
建筑行业（建筑）甲级、公路行业（公路）乙级
市政行业（道路）甲级、风景园林甲级A145009152
市政行业（给水、排水、桥梁）乙级A245009159
城乡规划乙级[桂]142104

| | |
|---|---|
| 项目负责人 PROJECT PRINCIPAL | |
| 专业负责人 PROJECT CAPTAIN | |
| 审　定 AUTHORIZED BY | |
| 审　核 EXAMINED BY | |
| 校　对 CHECKED BY | |
| 设　计 DESIGNED BY | |
| 建设单位 CONSTRUCTION UNIT | 阳朔县兴坪镇人民政府 |
| 工程名称 PROJECT NAME | 2026年阳朔县兴坪镇兴坪村委产业道路建设工程 |
| 图　名 DRAWING TITLE | 2#路纵断面图2/2 |

| 日　期 DATE | 阶　段 STAGES | 工程编号 PROJECT No. |
|---|---|---|
| 2026.7 | 施工图设计 | |
| 图　别 TYPE | 图　号 DRAWING NUMBER | 二维码 |
| 公路 | GL-15 | |

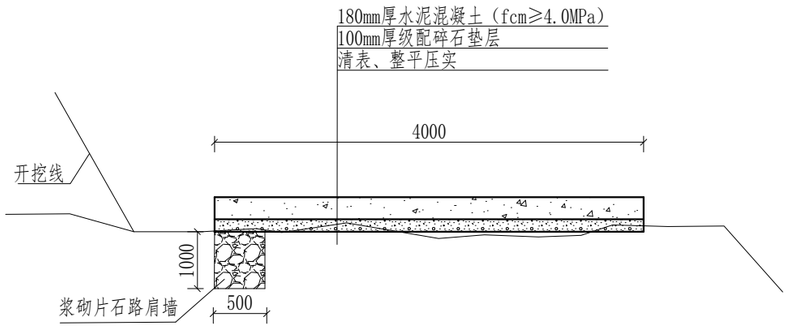


k0+000-k0+050

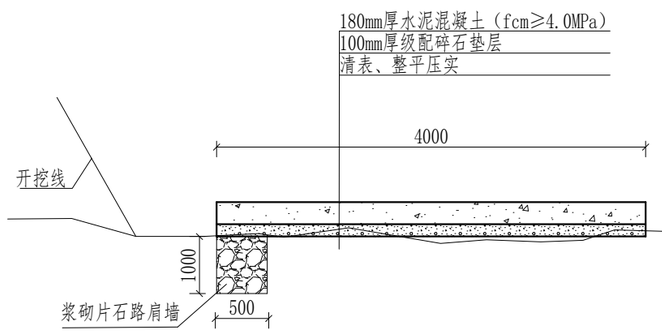


k0+050-k0+100

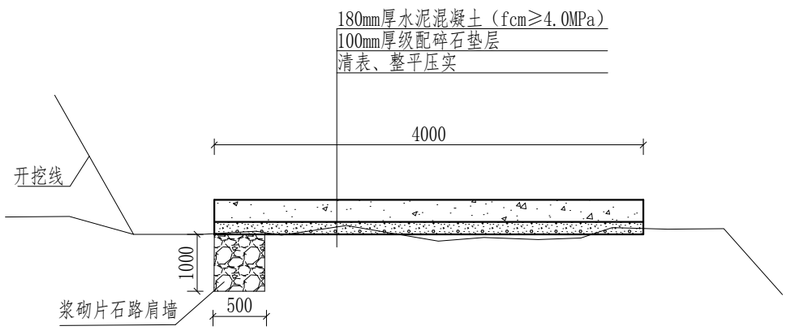


k0+100-k0+150

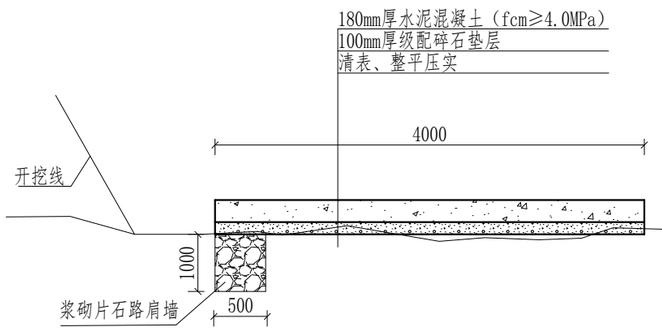


k0+150-k0+200

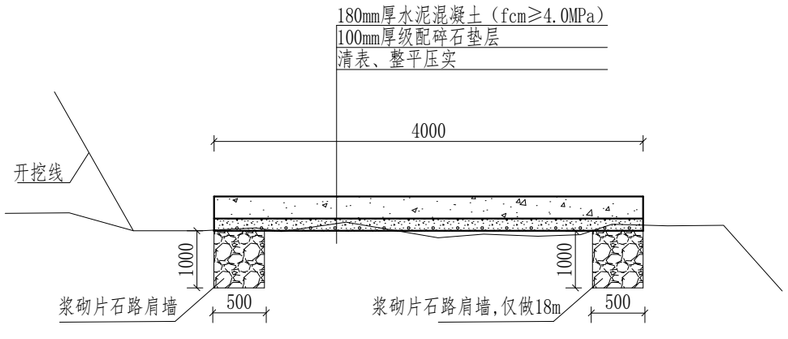


k0+200-k0+270

说明：

1、本图桩号以m为单位，其余标注尺寸均为mm。

2、路面采用水泥混凝土浇筑，每隔5m设置1道缩缝，缝宽3～8mm，切缝深度不小于1/3路面厚度，采用沥青填缝；每隔100m设胀缝1道，为贯穿缝，采用沥青玛蹄脂和沥青木板填缝。路面进行刻纹,混凝土采用人工摊铺。

3、除了硬路肩外的路段左侧分别设置0.5m宽土路肩，用土应符合《公路路基施工技术规范》中路堤填料的相关技术要求，压实度不应小于90%;

4、路面平面线路布置基本沿原有道路路面布置，对于原有已经做好挡墙或排水沟等，施工过程要注意保护，不得破坏原有设施，土方开挖前人工清除整条路灌木丛。

5、本次道路需要清表10cm，然后对路基整平压实,再铺设级配碎石垫层夯实路基(压实度≥0.94）。

6、路面设置单向横坡，坡度为2%。

7、未提及之处按有关规范执行。

盖章栏

单位出图专用章

注册执业章

工程设计证书：
建筑行业（建筑）甲级、公路行业（公路）乙级
市政行业（道路）甲级、风景园林甲级A145009152
市政行业（给水、排水、桥梁）乙级A245009159
城乡规划乙级[桂]142104

| | |
|---|---|
| 项目负责人 PROJECT PRINCIPAL | |
| 专业负责人 PROJECT CAPTAIN | |
| 审　定 AUTHORIZED BY | |
| 审　核 EXAMINED BY | |
| 校　对 CHECKED BY | |
| 设　计 DESIGNED BY | |
| 建设单位 CONSTRUCTION UNIT | 阳朔县兴坪镇人民政府 |
| 工程名称 PROJECT NAME | 2026年阳朔县兴坪镇兴坪村委产业道路建设工程 |
| 图　名 DRAWING TITLE | 2#路横断面图1/2 |

| 日　期 DATE | 阶　段 STAGES | 工程编号 PROJECT No. |
|---|---|---|
| 2026.7 | 施工图设计 | |
| 图　别 TYPE | 图　号 DRAWING NUMBER | 二维码 |
| 公路 | GL-16 | |

| 会签栏 | 日期 | 姓名 | 专业 | 日期 | 姓名 | 专业 |
|---|---|---|---|---|---|---|
| | | | | | | |

| 专业 | 姓名 | 日期 |
|---|---|---|
| | | |
| | | |
| | | |

| 专业 | 姓名 | 日期 |
|---|---|---|
| | | |
| | | |
| | | |

会签

## 浆砌片石墙工程量汇总表

| 部位 | 墙长(m) | 墙宽(m) | 墙高(m) | 工程量(m3) |
|---|---|---|---|---|
| K0+000~K0+013右侧 | 288 | 0.5 | 1 | 144 |
| | | | | |
| | | | | |
| | | | 合计： | 15.6 |

说明：

1、本图桩号以m为单位，其余标注尺寸均为mm。

2、路面采用水泥混凝土浇筑，每隔5m设置1道缩缝，缝宽3～8mm，切缝深度不小于1/3路面厚度，采用沥青填缝；每隔100m设胀缝1道，为贯穿缝，采用沥青玛蹄脂和沥青木板填缝。路面进行刻纹,混凝土采用人工摊铺。

3、除了硬路肩外的路段左侧分别设置0.5m宽土路肩，用土应符合《公路路基施工技术规范》中路堤填料的相关技术要求，压实度不应小于90%;

4、路面平面线路布置基本沿原有道路路面布置，对于原有已经做好挡墙或排水沟等，施工过程要注意保护，不得破坏原有设施，土方开挖前人工清除整条路灌木丛。

5、本次道路需要清表10cm，然后对路基整平压实,再铺设级配碎石垫层夯实路基(压实度≥0.94）。

6、路面设置单向横坡，坡度为2%。

7、未提及之处按有关规范执行。

盖章栏

单位出图专用章

注册执业章

工程设计证书：
建筑行业（建筑）甲级、公路行业（公路）乙级
市政行业（道路）甲级、风景园林甲级A145009152
市政行业（给水、排水、桥梁）乙级A245009159
城乡规划乙级[桂]142104

| | |
|---|---|
| 项目负责人 PROJECT PRINCIPAL | |
| 专业负责人 PROJECT CAPTAIN | |
| 审　定 AUTHORIZED BY | |
| 审　核 EXAMINED BY | |
| 校　对 CHECKED BY | |
| 设　计 DESIGNED BY | |
| 建设单位 CONSTRUCTION UNIT | 阳朔县兴坪镇人民政府 |
| 工程名称 PROJECT NAME | 2026年阳朔县兴坪镇兴坪村委产业道路建设工程 |
| 图　名 DRAWING TITLE | 2#路横断面图2/2 |

| 日　期 DATE | 阶　段 STAGES | 工程编号 PROJECT No. |
|---|---|---|
| 2026.7 | 施工图设计 | |
| 图　别 TYPE | 图　号 DRAWING NUMBER | 二维码 |
| 公路 | GL-17 | |

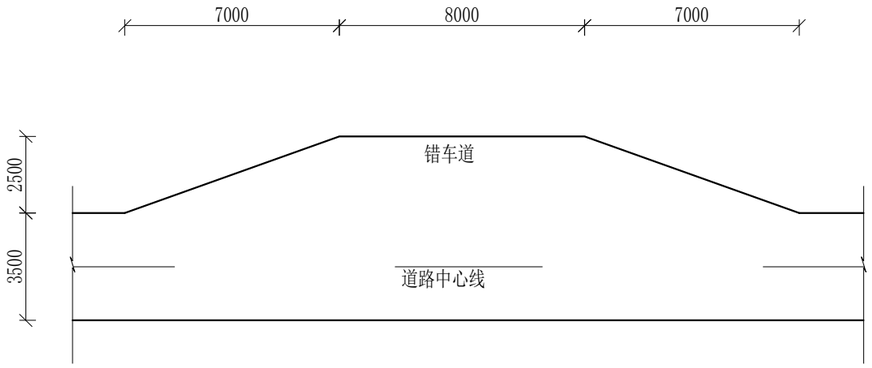


错车道标准平面图 1:200

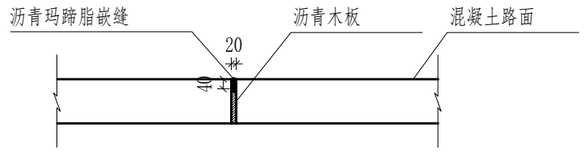


路面胀缝（施工缝）构造图 1:25

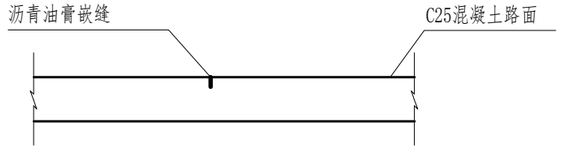


伸缩缝构造图 1:25

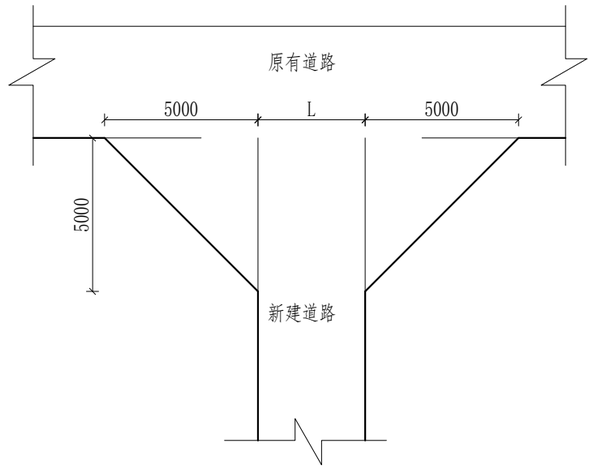


喇叭口标准平面图
1:200

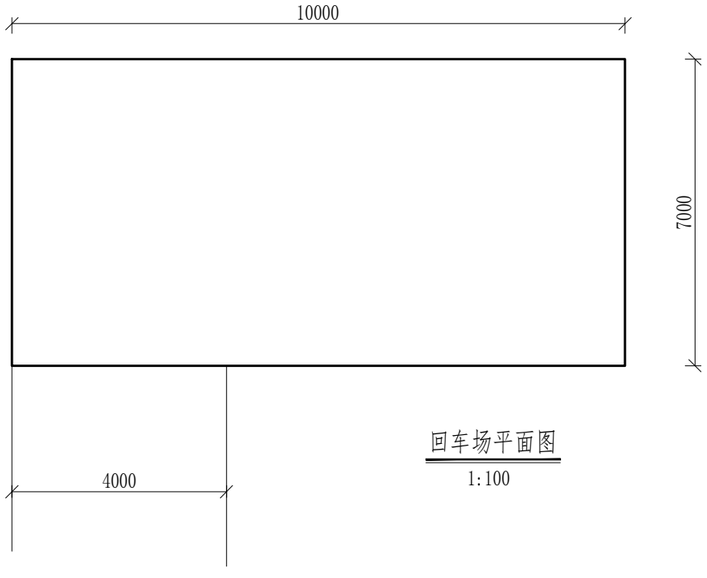


回车场平面图
1:100

说明：

1、本图标注尺寸除特殊标注外均以mm为单位。

2、道路距离250m设置一道错车道，本次共设置6道错车道，施工时根据现场实际情况调整；道路交叉处设置2处喇叭口加宽,在道路终点设置1处回车场。错车道、喇叭口、回车场结构层与道路结构层一致。

3、路面采用水泥混凝土浇筑，每隔5m设置1道缩缝，缝宽3～8mm，切缝深度不小于1/3路面厚度，采用沥青填缝；每隔100m设胀缝1道，为贯穿缝，采用沥青玛蹄脂和沥青木板填缝。

4、未提及之处按有关规范执行。

盖章栏

单位出图专用章

注册执业章

工程设计证书：
建筑行业（建筑）甲级、公路行业（公路）乙级
市政行业（道路）甲级、风景园林甲级A145009152
市政行业（给水、排水、桥梁）乙级A245009159
城乡规划乙级[桂]142104

| | |
|---|---|
| 项目负责人 PROJECT PRINCIPAL | |
| 专业负责人 PROJECT CAPTAIN | |
| 审　定 AUTHORIZED BY | |
| 审　核 EXAMINED BY | |
| 校　对 CHECKED BY | |
| 设　计 DESIGNED BY | |
| 建设单位 CONSTRUCTION UNIT | 阳朔县兴坪镇人民政府 |
| 工程名称 PROJECT NAME | 2026年阳朔县兴坪镇兴坪村委产业道路建设工程 |
| 图　名 DRAWING TITLE | 2#路附属设施设计图 |

| 日　期 DATE | 阶　段 STAGES | 工程编号 PROJECT No. |
|---|---|---|
| 2026.7 | 施工图设计 | |
| 图　别 TYPE | 图　号 DRAWING NUMBER | 二维码 |
| 公路 | GL-18 | |

| 期日 | 名姓 | 业专 | 期日 | 名姓 | 业专 |
|---|---|---|---|---|---|
| | | | | | |

会签

| 会签 | 专业 | 姓名 | 日期 |
|---|---|---|---|
| | | | |
| | | | |
| | | | |

| 专业 | 姓名 | 日期 |
|---|---|---|
| | | |
| | | |
| | | |

# 主要工程量表

| 长度(m) | 设计硬化面积(m2) | 10cm级配碎石垫层面积（m2） | 浆砌片石路肩墙(m3) | 清表（m2） | 整平压实(m2) | 人工清理灌木(m2) |
|---|---|---|---|---|---|---|
| 270 | 1280 | 1280 | 144 | 1280 | 1280 | 1280 |

盖章栏

单位出图专用章

注册执业章

工程设计证书：
建筑行业（建筑）甲级、公路行业（公路）乙级
市政行业（道路）甲级、风景园林甲级A145009152
市政行业（给水、排水、桥梁）乙级A245009159
城乡规划乙级[桂]142104

| | |
|---|---|
| 项目负责人 PROJECT PRINCIPAL | |
| 专业负责人 PROJECT CAPTAIN | |
| 审　定 AUTHORIZED BY | |
| 审　核 EXAMINED BY | |
| 校　对 CHECKED BY | |
| 设　计 DESIGNED BY | |
| 建设单位 CONSTRUCTION UNIT | 阳朔县兴坪镇人民政府 |
| 工程名称 PROJECT NAME | 2026年阳朔县兴坪镇兴坪村委产业道路建设工程 |
| 图　名 DRAWING TITLE | 2#路主要工程数量表 |

| 日　期 DATE | 阶　段 STAGES | 工程编号 PROJECT No. |
|---|---|---|
| 2026.7 | 施工图设计 | |
| 图　别 TYPE | 图　号 DRAWING NUMBER | 二维码 |
| 公路 | GL-19 | |

| 会签 | 专业 | 姓名 | 日期 |
|---|---|---|---|
| | | | |
| | | | |
| | | | |
| | | | |
| | | | |

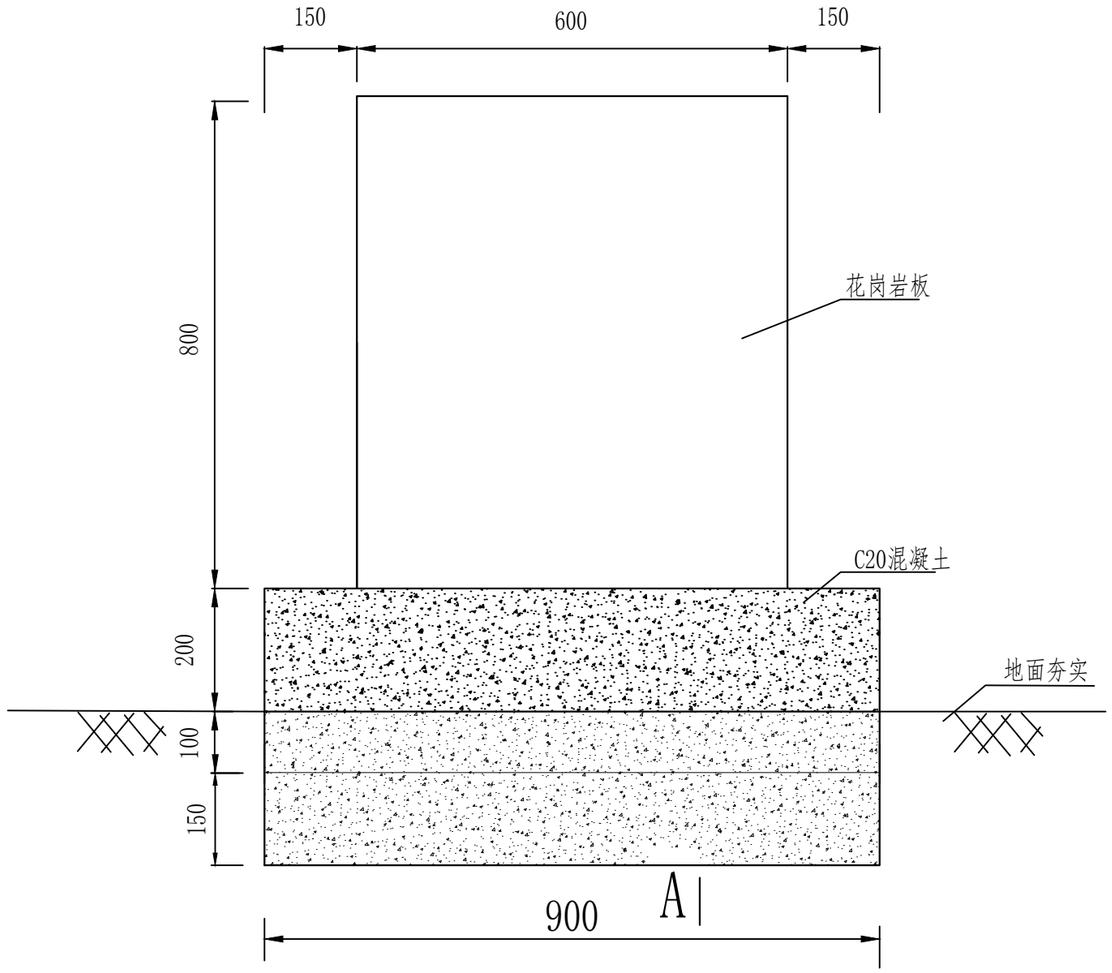


项目牌详图

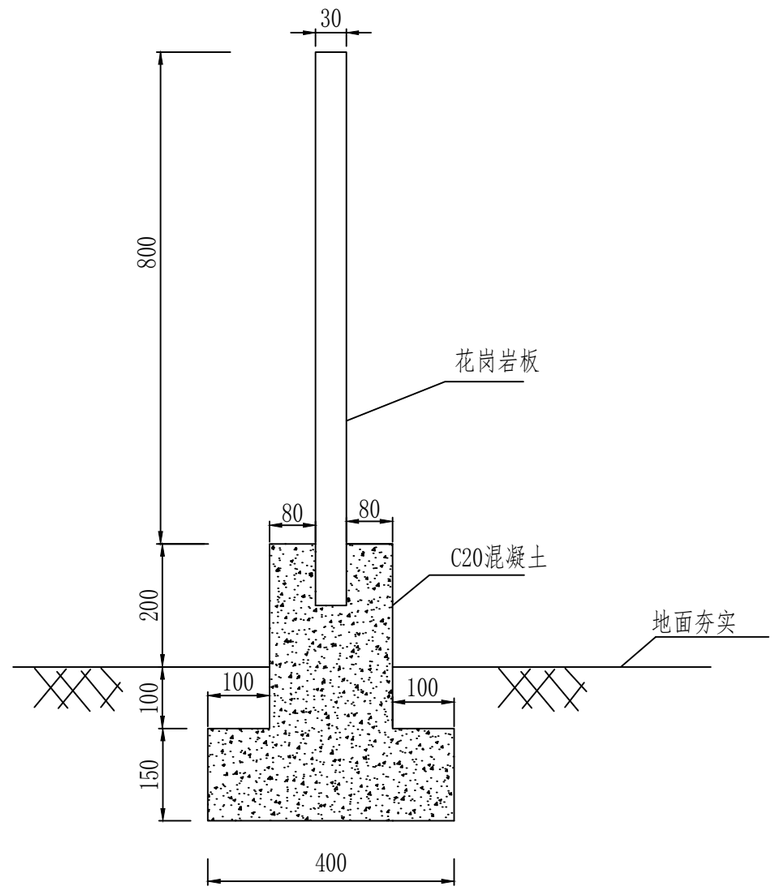


A-A

说明：1、本图标注单位为mm。

盖章栏

单位出图专用章

注册执业章

工程设计证书：
建筑行业（建筑）甲级、公路行业（公路）乙级
市政行业（道路）甲级、风景园林甲级A145009152
市政行业（给水、排水、桥梁）乙级A245009159
城乡规划乙级[桂]142104

| | |
|---|---|
| 项目负责人 PROJECT PRINCIPAL | |
| 专业负责人 PROJECT CAPTAIN | |
| 审　定 AUTHORIZED BY | |
| 审　核 EXAMINED BY | |
| 校　对 CHECKED BY | |
| 设　计 DESIGNED BY | |
| 建设单位 CONSTRUCTION UNIT | 阳朔县兴坪镇人民政府 |
| 工程名称 PROJECT NAME | 2026年阳朔县兴坪镇兴坪村委产业道路建设工程 |
| 图　名 DRAWING TITLE | 标志牌详图 |

| 日　期 DATE | 阶　段 STAGES | 工程编号 PROJECT No. |
|---|---|---|
| 2026.7 | 施工图设计 | |
| 图　别 TYPE | 图　号 DRAWING NUMBER | 二维码 |
| 公路 | GL-20 | |

# 图　纸　目　录



中晟汇创建设发展有限公司
Zhongsheng huichuang construction and development co. Ltd
建筑行业(建筑)甲级,公路行业(公路)乙级,
市政行业(道路)甲级，风景园林甲级A145009152;
市政行业（给水，排水，桥梁)乙级，A245009159,
城乡规划乙级[桂]142104

| 建设单位 CONSTRUCTION UNIT | 阳朔县兴坪镇人民政府 | 阶段 STAGES | 图别 TYPE | 工程编号 PROJECT No. |
|---|---|---|---|---|
| | | 施工图 | 公路 | |
| 项目名称 PROJECT NAME | 2026年阳朔县兴坪镇兴坪村委产业道路建设工程 | 日期 DATE | 图号 DRAWING NUMBER | 二维码 |
| | | 2026.07 | ML-01 | |

| 序号 | 图号 | 图名 | 更改记录 | 图幅 | 日期 |
|---|---|---|---|---|---|
| 01 | GL-01 | 3#路设计总说明 | | | |
| 02 | GL-02 | 3#路地理位置图 | | | |
| 03 | GL-03 | 3#路道路平面示意图 | | | |
| 04 | GL-04 | 3#路道路结构断面图1/1 | | | |
| 05 | | | | | |
| 06 | | | | | |
| 07 | | | | | |
| 08 | | | | | |
| 09 | | | | | |
| 10 | | | | | |
| 11 | | | | | |
| 12 | | | | | |
| 13 | | | | | |
| 14 | | | | | |
| 15 | | | | | |
| 16 | | | | | |
| 17 | | | | | |
| 18 | | | | | |
| 19 | | | | | |
| 20 | | | | | |
| 21 | | | | | |
| 22 | | | | | |

采用标准图集号及备注:

设计注册章　　设计出图专用章

制表人:　　专业负责人:　　项目负责人:

# 图　纸　目　录



中晟汇创建设发展有限公司
Zhongsheng huichuang construction and development co. Ltd
建筑行业(建筑)甲级,公路行业(公路)乙级,
市政行业(道路)甲级，风景园林甲级A145009152;
市政行业（给水，排水，桥梁)乙级，A245009159,
城乡规划乙级[桂]142104

| 建设单位 CONSTRUCTION UNIT | 阳朔县兴坪镇人民政府 | 阶段 STAGES | 图别 TYPE | 工程编号 PROJECT No. |
|---|---|---|---|---|
| | | 施工图 | 公路 | |
| 项目名称 PROJECT NAME | 2026年阳朔县兴坪镇兴坪村委产业道路建设工程 | 日期 DATE | 图号 DRAWING NUMBER | 二维码 |
| | | 2024.12 | ML-02 | |

| 序号 | 图号 | 图名 | 更改记录 | 图幅 | 日期 |
|---|---|---|---|---|---|
| 01 | | | | | |
| 02 | | | | | |
| 03 | | | | | |
| 04 | | | | | |
| 05 | | | | | |
| 06 | | | | | |
| 07 | | | | | |
| 08 | | | | | |
| 09 | | | | | |
| 10 | | | | | |
| 11 | | | | | |
| 12 | | | | | |
| 13 | | | | | |
| 14 | | | | | |
| 15 | | | | | |
| 16 | | | | | |
| 17 | | | | | |
| 18 | | | | | |
| 19 | | | | | |
| 20 | | | | | |
| 21 | | | | | |
| 22 | | | | | |

采用标准图集号及备注:

设计注册章　　设计出图专用章

制表人:　　专业负责人:　　项目负责人:

| 期日 | | | |
|---|---|---|---|
| 名姓 | | | |
| 业专 | | | |
| 期日 | | | |
| 名姓 | | | |
| 业专 | | | |

会签栏

# 设计总说明

第一部分 设计依据

1.建设单位设计委托书；

2.实测道路资料。

第二部分 设计采用的规范

1.《小交通量农村公路工程技术标准》（JTG 2111-2019）；

2.《公路工程技术标准》（JTG B01-2014）；

3.《公路水泥混凝土路面设计规范》(JTG F40-2011)；

4.《公路水泥混凝土路面施工技术细则》（JTGF30-2014）；

5.《公路交通安全设施设计规范》（JTG D81-2017）；

6.《乡村道路工程技术规范》（GBT 51224-2017）；

7.相关国家及地方建设标准及规范。

第三部分 主要技术标准

1.道路等级：农村公路，参考四级公路；

2.设计车速：15km/h；

3.道路设计荷载：标准轴载BZZ-20KN；

4.路面结构：片石路面结构；

5.道路纵横坡：采用根据原有路基放坡，最大纵坡控制在14%以下；

6.道路设计年限：10年。

第四部分 工程概况

本项目道路总长度为1235m，现状道路路基宽约4m-5m，路面换填宽度为4m-5m，路面结构为35cm片石（20%碎石嵌缝）。

第五部分 详细设计

一、平面设计

道路沿着现有路线，道路总长度为1235m，路面宽度按4m-5m设计。道路在地形允许路段设错车道，本道路与其他道路相交时需要设置岔路口。

二、纵横断面设计

纵横断面设计原则：（1）结合地形及原有路基放坡，尽量减少填挖方数量，节省工程造价；（2）满足道路排水及防、排洪要求；（3）满足道路本身相应的技术标准；（4）最大纵坡14%以下。

三、土方设计

道路需要清表，道路路面铺筑前需修整和碾压夯实,部分较窄路段需进行路基土方开挖。

四、路基、路面结构设计

道路结构层：道路面层采用片石路面，其结构组合详见图纸。

路基：路床顶面回弹模量值不低于30MPa

盖章栏

单位出图专用章

注册执业章


中晟汇创建设发展有限公司
Zhongsheng huichuang construction and development co. Ltd

工程设计证书：
建筑行业（建筑）甲级、公路行业（公路）乙级
市政行业（道路）甲级、风景园林甲级A145009152
市政行业（给水、排水、桥梁）乙级A245009159
城乡规划乙级[桂]142104


| | |
|---|---|
| 项目负责人 PROJECT PRINCIPAL | |
| 专业负责人 PROJECT CAPTAIN | |
| 审　定 AUTHORIZED BY | |
| 审　核 EXAMINED BY | |
| 校　对 CHECKED BY | |
| 设　计 DESIGNED BY | |
| 建设单位 CONSTRUCTION UNIT | 阳朔县兴坪镇人民政府 |
| 工程名称 PROJECT NAME | 2026年阳朔县兴坪镇兴坪村委产业道路建设工程 |
| 图　名 DRAWING TITLE | 3#路 设计总说明 |

| 日　期 DATE | 阶　段 STAGES | 工程编号 PROJECT No. |
|---|---|---|
| 2026.7 | 施工图设计 | |
| 图　别 TYPE | 图　号 DRAWING NUMBER | 二维码 |
| 公路 | GL-01 | |




| 会签 | 专业 | 姓名 | 日期 | 专业 | 姓名 | 日期 |
|---|---|---|---|---|---|---|
| | | | | | | |

盖章栏

单位出图专用章

注册执业章

中晟汇创建设发展有限公司
Zhongsheng huichuang construction and development co. Ltd

工程设计证书：
建筑行业（建筑）甲级、公路行业（公路）乙级
市政行业（道路）甲级、风景园林甲级A145009152
市政行业（给水、排水、桥梁）乙级A245009159
城乡规划乙级[桂]142104

| | |
|---|---|
| 项目负责人 PROJECT PRINCIPAL | [signature] |
| 专业负责人 PROJECT CAPTAIN | 周红 赵成仲 |
| 审定 AUTHORIZED BY | 罗茜 肖鸣 |
| 审核 EXAMINED BY | 赵成仲 [signature] |
| 校对 CHECKED BY | [signature] |
| 设计 DESIGNED BY | 罗茜 肖鸣 |
| 建设单位 CONSTRUCTION UNIT | 阳朔县兴坪镇人民政府 |
| 工程名称 PROJECT NAME | 2026年阳朔县兴坪镇兴坪村委产业道路建设工程 |
| 图名 DRAWING TITLE | 3#路地理位置图 |

| 日期 DATE | 阶段 STAGES | 工程编号 PROJECT No. |
|---|---|---|
| 2026.7 | 施工图设计 | |
| 图别 TYPE | 图号 DRAWING NUMBER | 二维码 |
| 公路 | GL-02 | |

| 期 | | | |
|---|---|---|---|
| 日 | | | |
| 名 | | | |
| 姓 | | | |
| 业 | | | |
| 专 | | | |
| 期 | | | |
| 日 | | | |
| 名 | | | |
| 姓 | | | |
| 业 | | | |
| 专 | | | |

签名




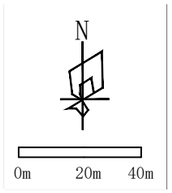


图例：

起点

终点

道路路线示意

说明：

1、本图单位均以m计；

2、道路沿着现状路线设计，局部需要拉直处理，道路路面硬化宽度按4m设计，施工时，可根据现场实际情况，部分路段略作调整，起终点须连接现状道路，但施工总工程量不应少于设计值；

3、其它未提及之处按相关规范、标准实施；不确定之处，请与设计单位商定。

盖章栏

单位出图专用章

注册执业章

工程设计证书：
建筑行业（建筑）甲级、公路行业（公路）乙级
市政行业（道路）甲级、风景园林甲级A145009152
市政行业（给水、排水、桥梁）乙级A245009159
城乡规划乙级[桂]142104

| | |
|---|---|
| 项目负责人 PROJECT PRINCIPAL | |
| 专业负责人 PROJECT CAPTAIN | |
| 审　定 AUTHORIZED BY | |
| 审　核 EXAMINED BY | |
| 校　对 CHECKED BY | |
| 设　计 DESIGNED BY | |
| 建设单位 CONSTRUCTION UNIT | 阳朔县兴坪镇人民政府 |
| 工程名称 PROJECT NAME | 2026年阳朔县兴坪镇兴坪村委产业道路建设工程 |
| 图　名 DRAWING TITLE | 3#路<br>道路平面示意图2/2 |

| 日　期 DATE | 阶　段 STAGES | 工程编号 PROJECT No. |
|---|---|---|
| 2026.7 | 施工图设计 | |
| 图　别 TYPE | 图　号 DRAWING NUMBER | 二维码 |
| 公路 | GL-03 | |

| 期日 | | | |
|---|---|---|---|
| 姓名 | | | |
| 专业 | | | |
| 期日 | | | |
| 姓名 | | | |
| 专业 | | | |

会签

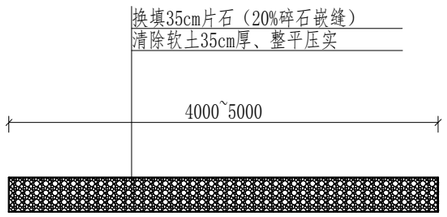


k0+000-k1+235

## 主要工程量表

| 清除软土（m3） | 整形压实地面（m2） | 换填片石（20%碎石嵌缝）（m3） |
|---|---|---|
| 2615.49 | 5978.53 | 2615.49 |

说明：

1、先清除软土，压路机压实原地面，换填35cm厚片石（20%碎石嵌缝）。

盖章栏

单位出图专用章

注册执业章

工程设计证书：
建筑行业（建筑）甲级、公路行业（公路）乙级
市政行业（道路）甲级、风景园林甲级A145009152
市政行业（给水、排水、桥梁）乙级A245009159
城乡规划乙级[桂]142104

| | |
|---|---|
| 项目负责人 PROJECT PRINCIPAL | |
| 专业负责人 PROJECT CAPTAIN | |
| 审　定 AUTHORIZED BY | |
| 审　核 EXAMINED BY | |
| 校　对 CHECKED BY | |
| 设　计 DESIGNED BY | |
| 建设单位 CONSTRUCTION UNIT | 阳朔县兴坪镇人民政府 |
| 工程名称 PROJECT NAME | 2026年阳朔县兴坪镇兴坪村委产业道路建设工程 |
| 图　名 DRAWING TITLE | 3#路<br>道路结构断面图1/1 |

| 日　期 DATE | 阶　段 STAGES | 工程编号 PROJECT No. |
|---|---|---|
| 2026.7 | 施工图设计 | |
| 图　别 TYPE | 图　号 DRAWING NUMBER | 二维码 |
| 公路 | GL-06 | |

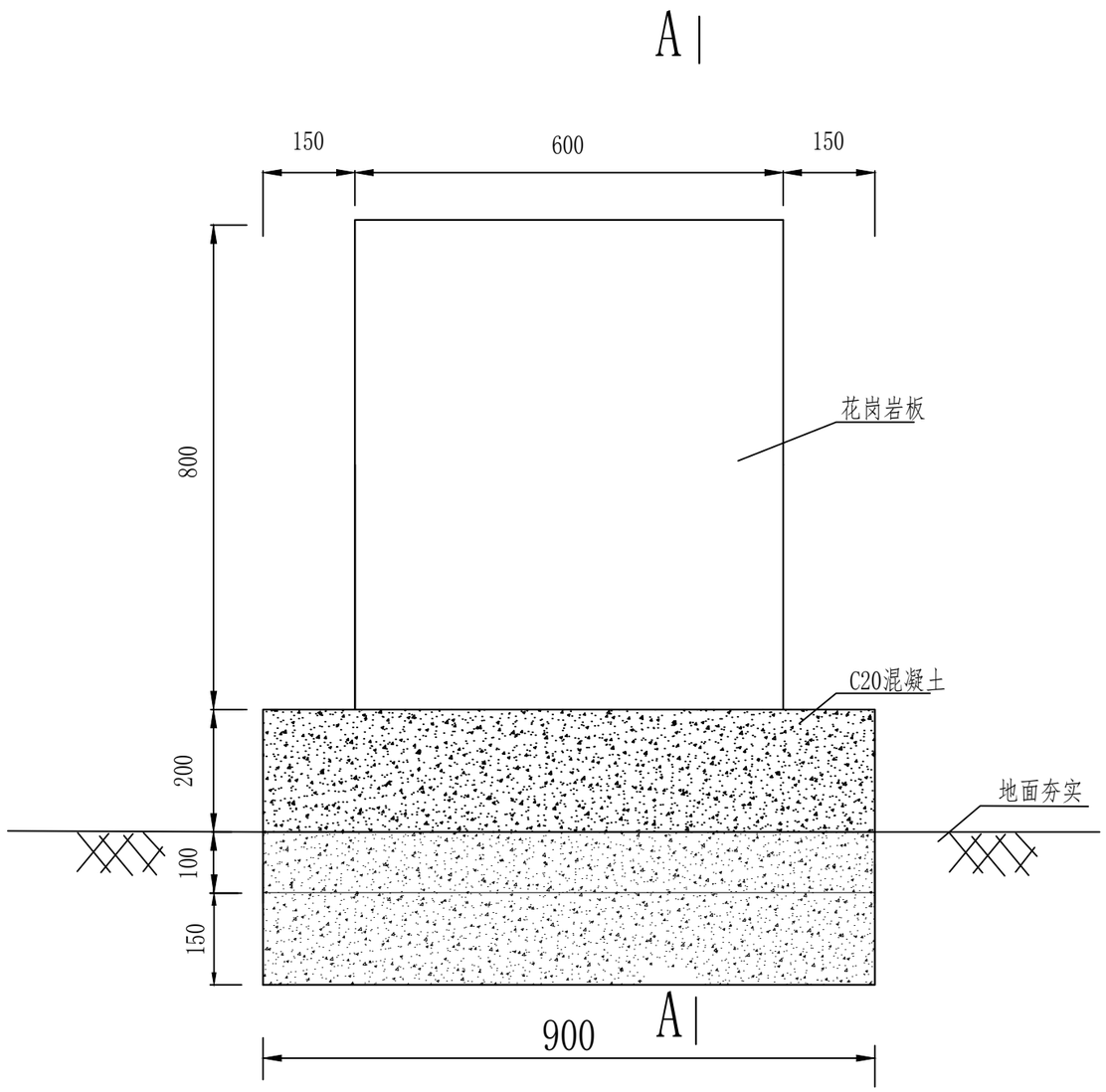


项目牌详图

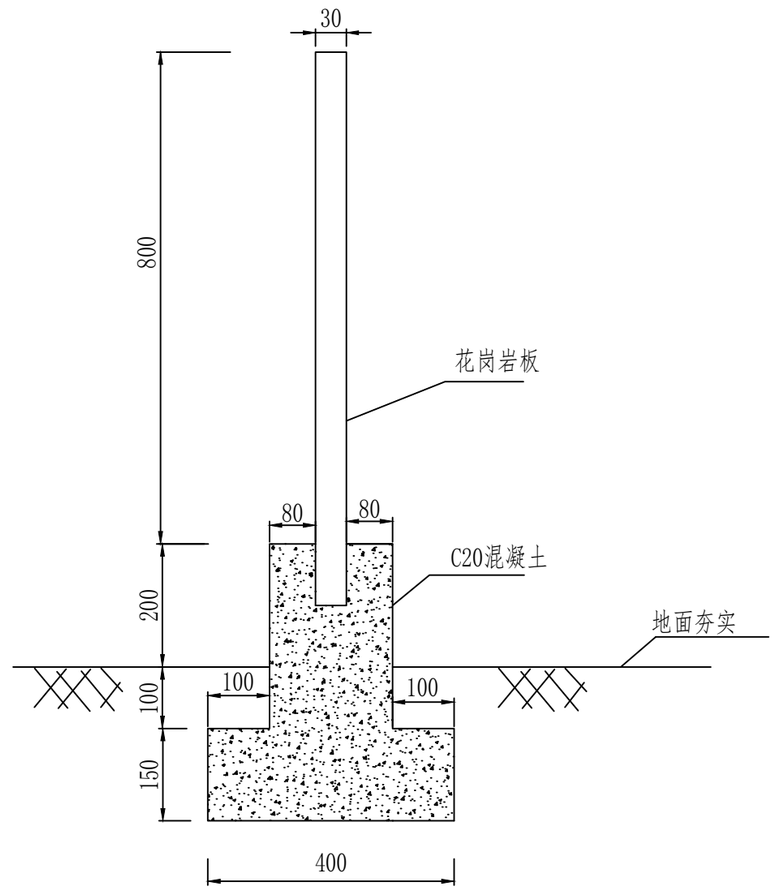


A-A

说明：1、本图标注单位为mm。

盖章栏

单位出图专用章

注册执业章

工程设计证书：
建筑行业（建筑）甲级、公路行业（公路）乙级
市政行业（道路）甲级、风景园林甲级A145009152
市政行业（给水、排水、桥梁）乙级A245009159
城乡规划乙级[桂]142104

| | |
|---|---|
| 项目负责人 PROJECT PRINCIPAL | |
| 专业负责人 PROJECT CAPTAIN | 周红 赵成仲 |
| 审定 AUTHORIZED BY | 罗茜 肖鸣 |
| 审核 EXAMINED BY | 赵成仲 |
| 校对 CHECKED BY | |
| 设计 DESIGNED BY | 罗茜 肖鸣 |
| 建设单位 CONSTRUCTION UNIT | 阳朔县兴坪镇人民政府 |
| 工程名称 PROJECT NAME | 2026年阳朔县兴坪镇兴坪村委产业道路建设工程 |
| 图名 DRAWING TITLE | 标志牌详图 |

| 日期 DATE | 阶段 STAGES | 工程编号 PROJECT No. |
|---|---|---|
| 2026.7 | 施工图设计 | |
| 图别 TYPE | 图号 DRAWING NUMBER | 二维码 |
| 公路 | GL-20 | |

会签

| 专业 | 姓名 | 日期 | 专业 | 姓名 | 日期 |
|---|---|---|---|---|---|
| | | | | | |