宾阳县中华镇三军村委木林水库至古辣岔路口天冬种植基地产业路

施工图设计

K0+000-K1+432

路线长：1.432公里

第一册　　共一册

中撰工程设计有限公司

二 0 二六年六月

总 目 录

宾阳县中华镇三军村委木林水库至古辣岔路口天冬种植基地产业路

图 表 名 称	图表编号	页 数	备 注
第一篇 总体设计			
地理位置图	SI-1	1	第一册
总说明	SI-2	2	第一册
平面缩图	SI-3	1	第一册
主要经济技术指标表	SI-4	1	第一册
第二篇 路 线			
说明	SⅡ-1	1	第一册
路线平面图	SⅡ-2	3	第一册
路线纵断面图	SⅡ-3	3	第一册
直线、曲线及转角表	SⅡ-4	2	第一册
纵坡及竖曲线表	SⅡ-5	1	第一册
路线逐桩坐标表	SⅡ-14	1	第一册
控制点成果表	SⅡ-15	1	第一册
交通安全设施标准横断面布置图	SⅡ-16	1	第一册
单柱式交通标志	SⅡ-17	1	第一册
标志牌一览表	SⅡ-18	1	第一册
项目牌设计图	SⅡ-22	1	第一册
第三篇 路基、路面及排水			
说明	SⅢ-1	3	第一册
路基设计表	SⅢ-2	4	第一册
路基标准横断面图	SⅢ-3	1	第一册
超高方式图	SⅢ-6	1	第一册
路床整形工程数量表	SⅢ-9	1	第一册
路面工程数量表	SⅢ-18-1	1	第一册
路面钢筋用量表	SⅢ-18-2	1	第一册
路面结构图	SⅢ-19	1	第一册
路面板平面分块及接缝钢筋布置图	SⅢ-20	1	第一册
路面接缝构造图	SⅢ-21	1	第一册

图 表 名 称	图表编号	页 数	备 注
错车道布置图	SⅢ-22	1	第一册
第四篇 桥梁、涵洞			
说明	SⅣ-1	1	第一册
涵洞一览表	SⅣ-2	1	第一册
涵洞工程数量表	SⅣ-3	2	第一册
圆管涵工程数量表	SⅣ-4	1	第一册
涵洞设计图	SⅣ-5	3	第一册
孔径0.50米圆管涵设计图	SⅣ-6	1	第一册
第五篇 隧道			无
第六篇 路线交叉			无
第七篇 交通工程及沿线设施			无
第八篇 环境保护与景观设计			
说明	SⅧ-1	1	第一册
第九篇 其他工程			无
第十篇 筑路材料			
说明	SX-1	1	第一册
第十一篇 施工组织计划			
说明	SXI-1	1	第一册
第十二篇 施工图预算			另装

第一篇

总体设计

人口96万。县政府驻宾州镇。地处桂中盆地南部，地势南高北低。境内河流有清水河等38条。广西重点粮食、甘蔗开发区。工业有食品、建材、化工、造纸、机械等行业。壮锦、竹编制品、瓷器久负盛名。湘桂、黎湛铁路纵贯境内，322、324国道和桂海高速公路纵横过境。昆仑关为入邕关隘。古迹有秀峰塔、回风塔、葛翁岩、八仙岩和古漏关。

中撰工程设计有限公司 Zhongzhuan Engineering Design Co., Ltd 工程设计证书编号: A152012534	委托单位:	宾阳县农业农村局	设计号:	BA-2026-06050060	总经理 CHIEF EXECUTIVE OFFICER	黄仟均	黄仟均	审核 CHECKED BY	张笑	张笑	设计制图 DESIGNED BY	文伟	文伟
	工程名称:	宾阳县中华镇三军村委木林水库至古辣岔路口天冬种植基地产业路	图名:	地理位置图	项目负责人 PROJECT LEADER	范奎鹏	范奎鹏	专业负责人 SUBJ ENGINEER	范奎鹏	范奎鹏	比例	见图	图别 公路
			设计阶段:	施工图	审定 APPROVED BY	毕泗涛	毕泗涛	校对 CHECKED BY	张榆	张榆	日期	2026.06	图号 S I -1

本图需加盖本设计院工程设计出图专用章方有效　　版本号:A

第一篇 总说明

一、任务依据及测设经过

1．任务依据

本项设计任务是根据业主与我公司签订的《设计合同书》以及参照交通运输部颁发的有关技术标准、规范、规程进行勘察设计的。在方案选择和设计过程中，遵循安全耐久、经济适用、保护环境、节约资源的原则。

2．设计标准

参照《公路工程技术标准》（JTG B01-2014）、《小交通量农村公路工程技术标准》（JTG 2111—2019）、《小交通量农村公路工程设计规范》(JTG/T3311-2021)、《公路路线设计规范》（JTG D20-2017）及国家和交通运输部颁发的标准、规范、规程、工程定额以及业主要求的技术指标，采用的主要技术标准如下：

路基宽 4.5 米，水泥路面宽 3.5 米、厚 18 厘米，路肩宽 0.5 米，平面线半径不小于 15 米。

二、路线起讫、所经城镇、中间控制点、长度，所经主要河流及工程概况

宾阳县中华镇三军村委木林水库至古辣岔路口天冬种植基地产业路，起点位于木林水库，桩号为 K0+000；终于古辣岔路口，终点桩号为 K1+432。路线全长 1.432 公里。

三、旧路及旧构造物利用情况

由于投资控制，本次设计对旧路适当截弯取直，尽可能利用旧路、涵洞，最大限度的减少拆迁，以便减少工程造价。

四、沿线筑路材料、水、电等建设条件及公路建设的关系

沿线有输电线路经过，需架设部分支线即可满足用电需求，工程项目所用筑路材料、水、电等建设条件基本具备，只要在开工前做好施工准备工作，与当地政府部门作好协调，即可保障施工顺利进行。

五、工程施工条件

沿线水、电供应比较充足。沿线填筑材料数量、质量可满足路基填筑需要。其它筑路材料采购较易，运输条件较好，材料数量、质量可满足路面、防护工程及桥涵砌筑的需要。

六、与周围环境和自然景观相协调情况

路线布设以旧路为控制,充分利用旧路,遵循少占田地，少拆民房和重要建筑物，方便横向交通的原则，结合地形地物、地质、水文及城镇规划等情况，充分考虑路线平纵面组合及路线与沿线自然景观相互协调，除受洪水位影响地段填土较高外，尽量降低填挖高度，尽可能保持原地貌形态，同时采用一定的工程措施，加强边坡绿化，做好排水系统，防止水土流失，为公路沿线创造良好的生态环境。

七、维持道路畅通保障措施

1、本段工程基本利用旧路布设，施工期间势必影响道路车辆的畅通。特别是雨季，在自然灾害的作用下，会对行车造成影响，有时会导致交通中断。为保障车辆的顺利通行，方便公路沿线的出行，必须重视施工期间的道路保通工作。

2、沿线施工期间，应设置必要的标志牌和安全设施，安排专人指挥和维护交通，控制交通量和行车荷载。确保行车安全和施工安全。

八、有关部门对重大问题的意见，沿线居民的要求或建议

由于本批次上级下达的项目资金限制，项目资金、公路用地等不能满足将本项目公路各项技术指标及交通安全设施按现行国家和部颁规范、标准改建的要求，本次设计内容是以业主及当地受益群众的建议为优先考虑，并结合上级下达的项目资金确定。本项目实施后，仍然有部分路段各项技术指标不能满足现行国家和部颁规范、标准要求，部分路段路基、结构物仍有安全隐患，交通

安全设施缺失等情况。以上情况经业主及相关部门研究后建议，鉴于现有农村公路多为等外道路，有技术标准低、点多、面广、辖区内线路长等特点，现有各项资金、用地等条件不能满足按技术标准一次性改建的要求，其余危险路段、设施将在后续批次上级下达项目资金中另行安排设计并逐步完善。同时我公司也建议业主及相关建设管养部门及时完善改建以排除安全隐患。

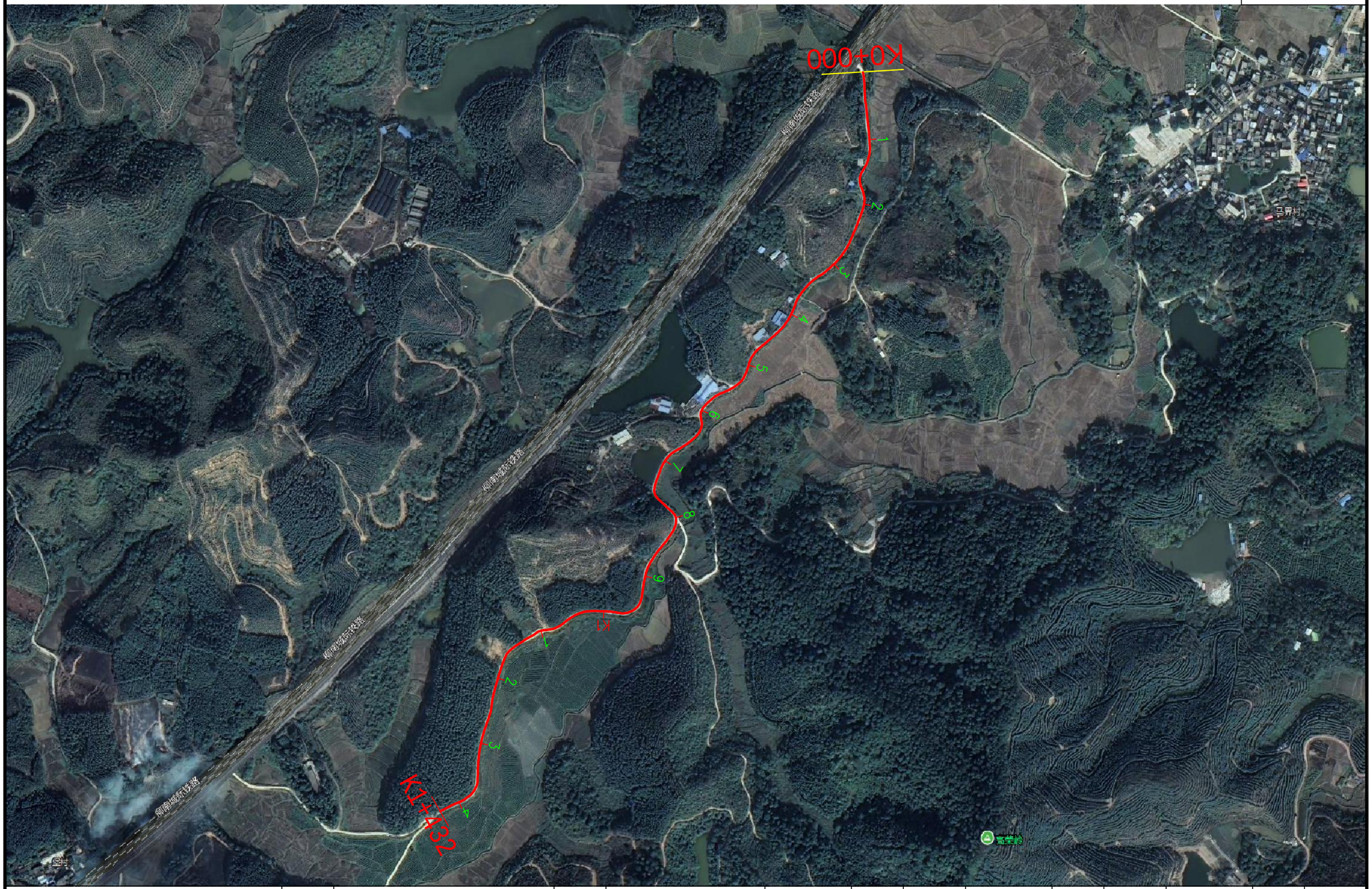

中撰工程设计有限公司 Zhongzhuan Engineering Design Co., Ltd 工程设计证书编号: A152012534	委托单位:	宾阳县农业农村局	设计号:	BA-2026-06050060	总经理 CHIEF EXECUTIVE OFFICER	黄仟均	黄仟均	审核 CHECKED BY	张笑	张笑	设计制图 DESIGNED BY		文伟	文伟
	工程名称:	宾阳县中华镇三军村委木林水库至古辣岔路口天冬种植基地产业路	图名:	平面缩图	项目负责人 PROJECT LEADER	范奎鹏	范奎鹏	专业负责人 SUBJ ENGINEER	范奎鹏	范奎鹏	比例	见图	图别	公路
			设计阶段:	施工图	审定 APPROVED BY	毕泗涛	毕泗涛	校对 CHECKED BY	张榆	张榆	日期	2026.06	图号	01-03

本图需加盖本设计院工程设计出图专用章方有效　　版本号:A

主 要 技 术 经 济 指 标 表

SⅠ-4-1

宾阳县中华镇三军村委木林水库至古辣岔路口天冬种植基地产业路

序号	指标名称	单位	数量	备注
一	**基本指标**			
1	公路等级		等外	
2	计算行车速度	公里/小时	15	
3	交通量	辆/昼夜		
4	占用土地	亩		
5	拆迁建筑物	平方米		
6	估算金额	万元		
7	平均每公里造价	万元		
二	**路线**			
8	路线长度	公里	1.432	
9	路线增长系数		1.009	
10	平均每公里交点数	个	18.855	
11	平曲线最小半径	米/个	17.000/1	
12	平曲线占路线总长	%	43.772	
13	直线最大长度	米	77.007	
14	最大纵坡	%/处	4.200/1	
15	最短坡长	米	40	
16	竖曲线占路线总长	%	38.872	
17	竖曲线最小半径			
	(1)　　凸型	米	410	
	(2)　　凹型	米	490	
三	**路基、路面**			
18	路基宽度4.5米	公里	1.432	
19	路基土石方数量			
	(1)　　土方	立方米		
	(2)　　石方	立方米		
20	平均每公里土石方			
	(1)　　土方	立方米		
	(2)　　石方	立方米		
21	特殊路基	公里		
22	防护圬工	立方米		

序号	指标名称	单位	数量	备注
	（1）挡土墙	立方米		
	（2）护坡	立方米		
23	路面结构类型			
	路面宽度	米	3.5	
	18cm水泥混凝土路面	千平方米		
	沥青封油层1cm	千平方米		
	10cm级配碎石基层	千平方米		
四	**桥梁、涵洞**			
24	桥梁	米/座		
25	涵洞			
	圆管涵	米/道		
	盖板涵	米/道		
五	**隧道**			
六	**路线交叉**			
26	平面交叉	处		
七	**沿线设施及其他工程**			
27	交通工程	公路公里	1.432	
八	**环境保护**			
28	绿化	公路公里		

编制：王天赐　　复核：张肇鹏

第二篇

路　线

第二篇　路　线

一、路线平面、纵断面线形设计说明

1.平面设计

平面线形设计参照《小交通量农村公路工程技术标准》（JTG 2111—2019）、《小交通量农村公路工程设计规范》(JTG/T3311-2021)、《公路路线设计规范》（JTG D20—2017）及《公路工程技术标准》（JTG B01-2014）规定执行业主要求的技术指标进行线型设计，合理选用各项技术指标，使线形连续、均衡、平顺，与自然景观相协调，保证线位的经济性和合理性。同时考虑少占用农田、少拆民房和建筑物、电力电讯的因素，尽可能取较高的线型标准，兼顾平纵配合，并进行投资控制。

由于项目用地限制，全路段平曲线不加宽。

2.纵断面设计

路线纵断面线形设计根据地形、地物、地质、水文、桥涵、路线交叉及平、纵、横组合等情况，结合城镇规划道路，合理选用各项技术指标，使线形达到连续、均衡、平顺、与地形相适应。

3.平纵组合设计

平纵结合遵循在视觉上自然诱导驾驶员的视线、保持视觉的连续性、有利于公路排水和行车安全为原则，本项目平纵面线形组合设计中，均达到了平曲线与竖曲线相互重合，且平曲线稍长于竖曲线，或竖曲线全部位于直线段上，对有条件的路段竖曲线半径采用了较大值，达到了视觉所需要的竖曲线半径度值。全线平、纵面线形的技术指标大小均衡，使线形在视觉上保持协调。

4.施工注意事项目

为保证施工后的线型与设计路线一致，施工前应对本设计提供的控制点进行复测，看是否有松动移位的现象，如有松动或移位的控制点不得使用。对有碍施工的控制点和水准点，施工前应设法移出施工范围外，并与原控制点闭合，测量精度必须满足精度要求。

二、交通安全设施设计

1、设计原则

（1）、以向不完全熟悉路段及周围路网结构体系的使用者提供正确、及时的信息，确保交通畅通和行车安全为设计目的。

（2）、以道路使用者在设计行车速度下行驶时，能及时辨认标志内容为原则。

（3）、交通标志设置进行总体布局，避免出现信息不足或信息过载等现象。

（4）、标志设在车辆行驶方向最容易看到的道路右侧。

（5）、标志如同一地点需要设置两种以上标志的，可设于一根立柱上，但不应超过四种，且标志应按警告、禁令、指示的顺序，先上后下，先左后右的排列。

2、标志版面要求

（1）、标志版面按照规范实施。如设计图与规范有矛盾，以规范为主。

（2）、表面的图案、文字和底衬均采用三级反光膜，以确保夜间行车安全。

（3）、标志板采用铝合金板制作，板厚 2mm，大型标志可用铝合金板进行拼接组成。

3、标志支撑方式

本设计交通标志采用单柱式支撑方式。

三、施工注意事项

1、交通安全设施的设置的线形与现有公路路线一致。

2、施工时须严格控制施工界限和范围，尽可能减少对植被的破坏，采取有效的水土流失防治措施，对取土、弃土点、拌和站、预制场等应统筹安排，合理规划选址，注意保护沿线通讯、电力设施，保护或及时恢复水利灌溉设施，以避免不文明施工或不合理规划选址造成不良影响。

3、波形梁护栏的施工必须严格按照《公路交通安全设施施工技术规范》要求实施。

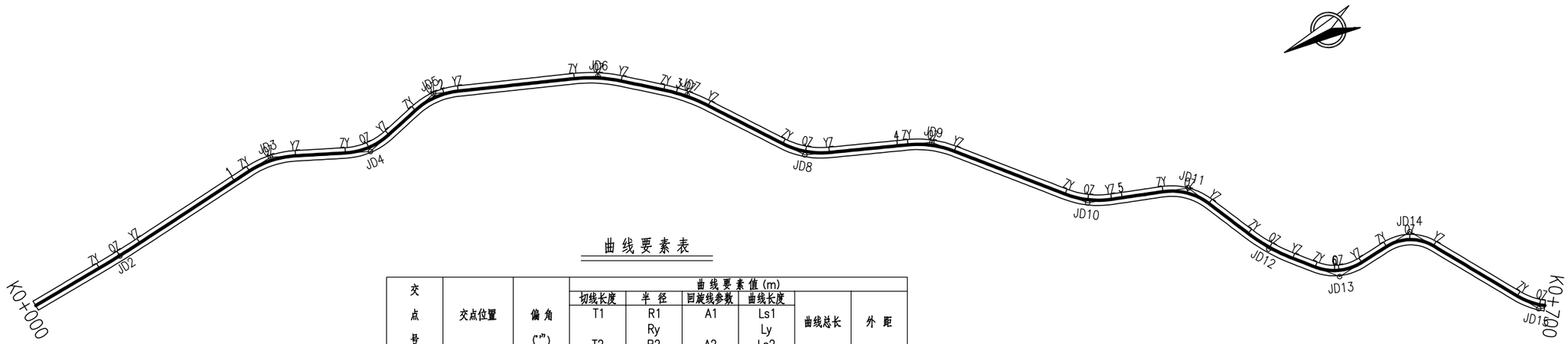

曲线要素表

交点号	交点位置	偏角 (°′″)	曲线要素值(m) 切线长度 T1 / T2	半径 R1 / Ry / R2	回旋线参数 A1 / A2	曲线长度 Ls1 / Ly / Ls2	曲线总长	外距
JD1	K0+000	右0°0′0″						
JD2	K0+041.628	左2°43′3″	10.199 / 10.199	430.000		20.395	20.395	0.121
JD3	K0+118.400	右29°59′5″	10.712 / 10.712	40.000		20.933	20.933	1.410
JD4	K0+160.594	左39°11′29″	10.680 / 10.680	30.000		20.521	20.521	1.844
JD5	K0+196.288	右36°22′35″	10.514 / 10.514	32.000		20.316	20.316	1.683
JD6	K0+266.002	右17°58′40″	10.124 / 10.124	64.000		20.081	20.081	0.796
JD7	K0+304.675	右15°8′39″	10.103 / 10.103	76.000		20.088	20.088	0.669
JD8	K0+360.909	左32°36′32″	10.530 / 10.530	36.000		20.489	20.489	1.508
JD9	K0+414.746	右26°46′17″	10.233 / 10.233	43.000		20.092	20.092	1.201
JD10	K0+485.598	左29°33′56″	10.292 / 10.292	39.000		20.125	20.125	1.335
JD11	K0+528.552	右45°37′38″	10.937 / 10.937	26.000		20.705	20.705	2.207
JD12	K0+570.411	左15°59′53″	10.961 / 10.961	78.000		21.779	21.779	0.766
JD13	K0+602.705	左53°49′50″	11.169 / 11.169	22.000		20.669	20.669	2.673
JD14	K0+636.526	右63°27′19″	11.747 / 11.747	19.000		21.043	21.043	3.338
JD15	K0+698.069	左37°38′52″	10.568 / 10.568	31.000		20.369	20.369	1.752
JD16	K0+755.309	左67°56′17″	11.453 / 11.453	17.000		20.158	20.158	3.498

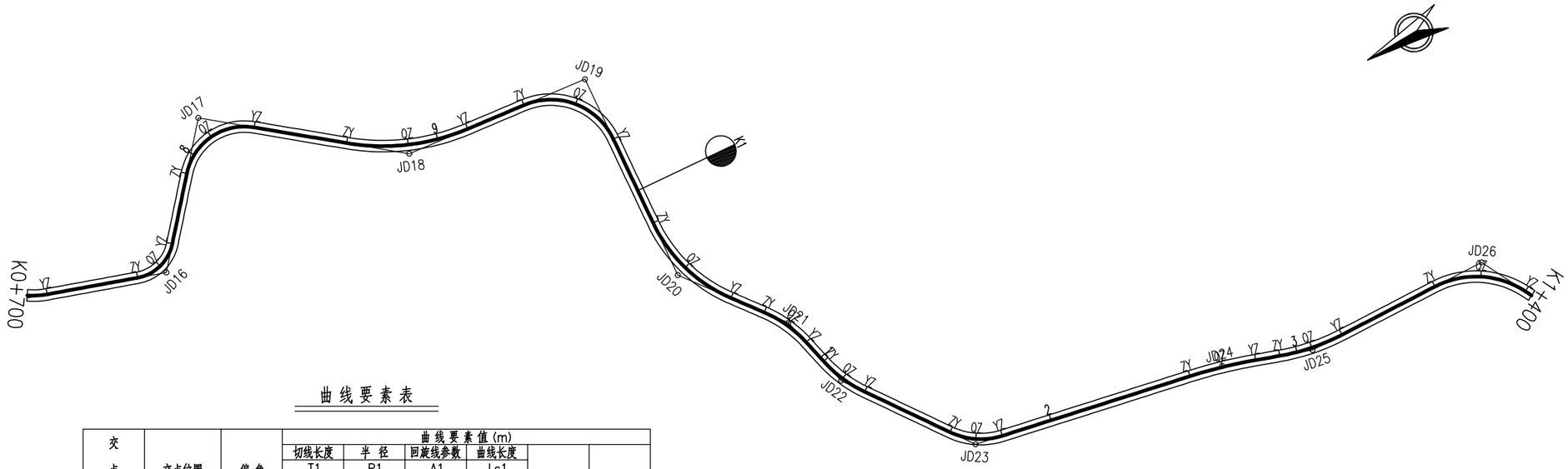

曲线要素表

交点号	交点位置	偏角（°′″）	曲线要素值(m) 切线长度 T1 / T2	半径 R1 / Ry / R2	回旋线参数 A1 / A2	曲线长度 Ls1 / Ly / Ls2	曲线总长	外距
JD15	K0+698.069	左37°38′52″	10.568 / 10.568	31.000		20.369	20.369	1.752
JD16	K0+755.309	左67°56′17″	11.453 / 11.453	17.000		20.158	20.158	3.498
JD17	K0+814.334	右87°57′58″	22.198 / 22.198	23.000		35.312	35.312	8.965
JD18	K0+888.987	左32°35′31″	24.849 / 24.849	85.000		48.351	48.351	3.558
JD19	K0+962.322	右87°35′50″	25.891 / 25.891	27.000		41.279	41.279	10.408
JD20	K1+036.651	左41°16′16″	22.595 / 22.595	60.000		43.219	43.219	4.113
JD21	K1+081.809	右24°13′18″	10.300 / 10.300	48.000		20.292	20.292	1.093
JD22	K1+112.137	左22°12′27″	10.206 / 10.206	52.000		20.155	20.155	0.992
JD23	K1+170.047	左42°58′52″	11.024 / 11.024	28.000		21.005	21.005	2.092
JD24	K1+270.303	右7°35′29″	13.269 / 13.269	200.000		26.499	26.499	0.440
JD25	K1+306.123	左17°23′9″	12.996 / 12.996	85.000		25.792	25.792	0.988
JD26	K1+380.460	右60°48′5″	20.535 / 20.535	35.000		37.142	37.142	5.579
JD27	K1+432	右60°48′5″						

中撰工程设计有限公司 Zhongzhuan Engineering Design Co., Ltd 工程设计证书编号: A152012534	委托单位:	宾阳县农业农村局	设计号:	BA-2026-06050060	总经理 CHIEF EXECUTIVE OFFICER	黄仟均	黄仟均	审核 CHECKED BY	张笑	张笑	设计制图 DESIGNED BY	文伟	文伟
	工程名称:	宾阳县中华镇三军村委木林水库至古辣岔路口天冬种植基地产业路	图名:	路线平面图	项目负责人 PROJECT LEADER	范奎鹏	范奎鹏	专业负责人 SUBJ ENGINEER	范奎鹏	范奎鹏	比例	见图	图别 公路
			设计阶段:	施工图	审定	毕洲涛	毕洲涛	校对	张榆	张榆	日期	2026.06	图号 SII-2-2

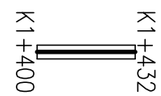

曲线要素表

交点号	交点位置	偏角 (°′″)	曲线要素值(m) 切线长度 T1 / T2	半径 R1 / Ry / R2	回旋线参数 A1 / A2	曲线长度 Ls1 / Ly / Ls2	曲线总长	外距
JD26	K1+380.460	右60°48′5″	20.535 / 20.535	35.000		37.142	37.142	5.579
JD27	K1+432	右60°48′5″						

中撰工程设计有限公司 Zhongzhuan Engineering Design Co., Ltd 工程设计证书编号: A152012534	委托单位:	宾阳县农业农村局	设计号:	BA-2026-06050060	总经理 CHIEF EXECUTIVE OFFICER	黄仟均	黄仟均	审核 CHECKED BY	张笑	张笑	设计制图 DESIGNED BY	文伟	文伟
	工程名称:	宾阳县中华镇三军村委木林水库至古辣岔路口天冬种植基地产业路	图名:	路线平面图	项目负责人 PROJECT LEADER	范奎鹏	范奎鹏	专业负责人 SUBJ ENGINEER	范奎鹏	范奎鹏	比例	见图	图别	公路
			设计阶段:	施工图	审定	毕洲涛	毕洲涛	校对	张榆	张榆	日期	2026.06	图号	SⅡ-2-3

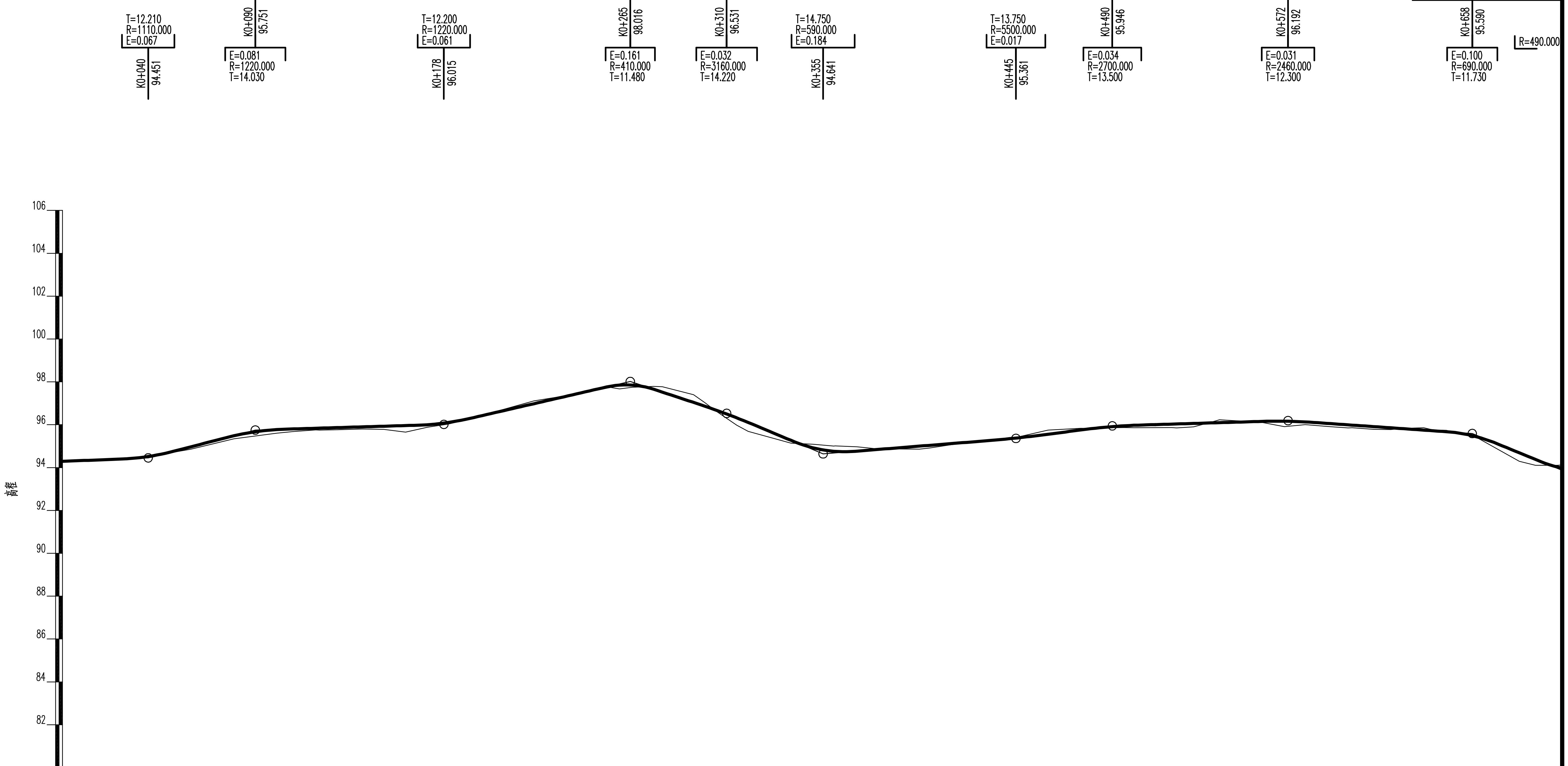

里程桩号	设计高程(m)	地面高程(m)	填挖高(m)
K0+000	94.291	94.291	-0.000
+020	94.371	94.382	-0.011
+031.428	94.423	94.471	-0.048
+040	94.518	94.458	0.060
+051.823	94.758	94.717	0.041
+060	94.971	94.859	0.112
+080	95.484	95.342	0.142
1	95.774	95.604	0.170
+107.687	95.804	95.679	0.125
+118.154	95.835	95.756	0.079
+128.621	95.867	95.763	0.104
+140	95.901	95.803	0.098
+149.914	95.931	95.787	0.144
+160	95.961	95.652	0.309
+170.435	96.001	95.887	0.114
+180	96.104	96.029	0.075
+185.775	96.202	96.161	0.041
2	96.521	96.562	-0.041
+206.091	96.661	96.720	-0.059
+220	96.981	97.111	-0.130
+240	97.441	97.435	0.006
+255.878	97.799	97.735	0.064
+265.919	97.850	97.750	0.100
+275.960	97.654	97.788	-0.134
+294.572	97.040	97.400	-0.360
3	96.858	97.019	-0.161
+314.660	96.321	95.982	0.339
+320	96.108	95.686	0.422
+340	95.271	95.141	0.130
+350.378	94.922	95.090	-0.168
+360	94.762	95.006	-0.244
+370.867	94.768	94.973	-0.205
+380	94.841	94.880	-0.039
4	95.001	94.858	0.143
+414.560	95.117	95.062	0.055
+420	95.161	95.138	0.023
+440	95.328	95.291	0.037
+460	95.556	95.746	-0.190
+475.306	95.755	95.835	-0.080
+485.368	95.871	95.848	0.023
5	95.974	95.860	0.114
+517.615	96.029	95.864	0.165
+527.968	96.060	95.898	0.162
+538.320	96.091	96.181	-0.090
+559.450	96.154	96.111	0.043
+570.340	96.164	95.913	0.251
+580	96.132	96.001	0.131
+591.536	96.055	95.914	0.141
6	95.996	95.850	0.146
+612.206	95.911	95.781	0.130
+620	95.856	95.775	0.081
+635.300	95.749	95.859	-0.110
+645.821	95.675	95.742	-0.067
+660	95.439	95.412	0.027
+680	94.688	94.294	0.394
+687.501	94.380	94.108	0.272
K0+700	93.975	94.123	-0.148

坡度	坡长
0.40%	40.000
2.60%	50.000
0.30%	88.000
2.30%	87.000
-3.30%	45.000
-4.20%	45.000
0.80%	90.000
1.30%	45.000
0.30%	82.000
-0.70%	86.000
-4.10%	42.000(45.000)

直线及平曲线

JD2 αz=2°43'3" R=430.000
L=31.428
L=55.864
JD3 Lc=2.000 αy=29°59'5" R=40.000
JD4 Lc1=3.333 Lc2=10.000 αz=39°11'29" R=30.000
L=21.293
JD5 Lc1=10.000 Lc2=3.333 αy=36°22'35" R=32.000
L=15.340
L=49.787
JD6 αy=17°58'40" R=64.000
JD7 αy=15°8'39" R=76.000
L=18.613
L=35.718
JD8 Lc=2.000 αz=32°36'32" R=36.000
L=33.646
JD9 Lc=2.000 αy=26°46'17" R=43.000
L=50.701
JD10 Lc=2.000 αz=29°33'56" R=39.000
L=22.184
JD11 Lc1=3.333 Lc2=3.334 αy=45°37'38" R=26.000
JD12 Lc1=10.000 Lc2=16.666 αz=41°29'53" R=78.000
JD13 Lc=3.334 αz=55°49'50" R=22.000
L=21.130
L=10.307
L=12.573
JD14 Lc1=10.000 Lc2=4.286 αy=63°27'19" R=19.000
L=41.680

中撰工程设计有限公司 Zhongzhuan Engineering Design Co., Ltd 工程设计证书编号: A152012534	委托单位:	宾阳县农业农村局	设计号:	BA-2026-06050060	总经理 CHIEF EXECUTIVE OFFICER	黄仟均	[signature]	审核 CHECKED BY	张笑	[signature]	设计制图 DESIGNED BY	文伟	[signature]
	工程名称:	宾阳县中华镇三军村委木林水库至古辣岔路口天冬种植基地产业路	图名:	路线纵断面图	项目负责人 PROJECT LEADER	范奎鹏	[signature]	专业负责人 SUBJ ENGINEER	范奎鹏	[signature]	比例	见图	图别 公路
			设计阶段:	施工图	审定 APPROVED BY	毕泗涛	[signature]	校对 CHECKED BY	张榆	[signature]	日期	2026.06	图号 SⅡ-3-1

本图需加盖本设计院工程设计出图专用章方有效　　版本号:A

K0+700~K1+400

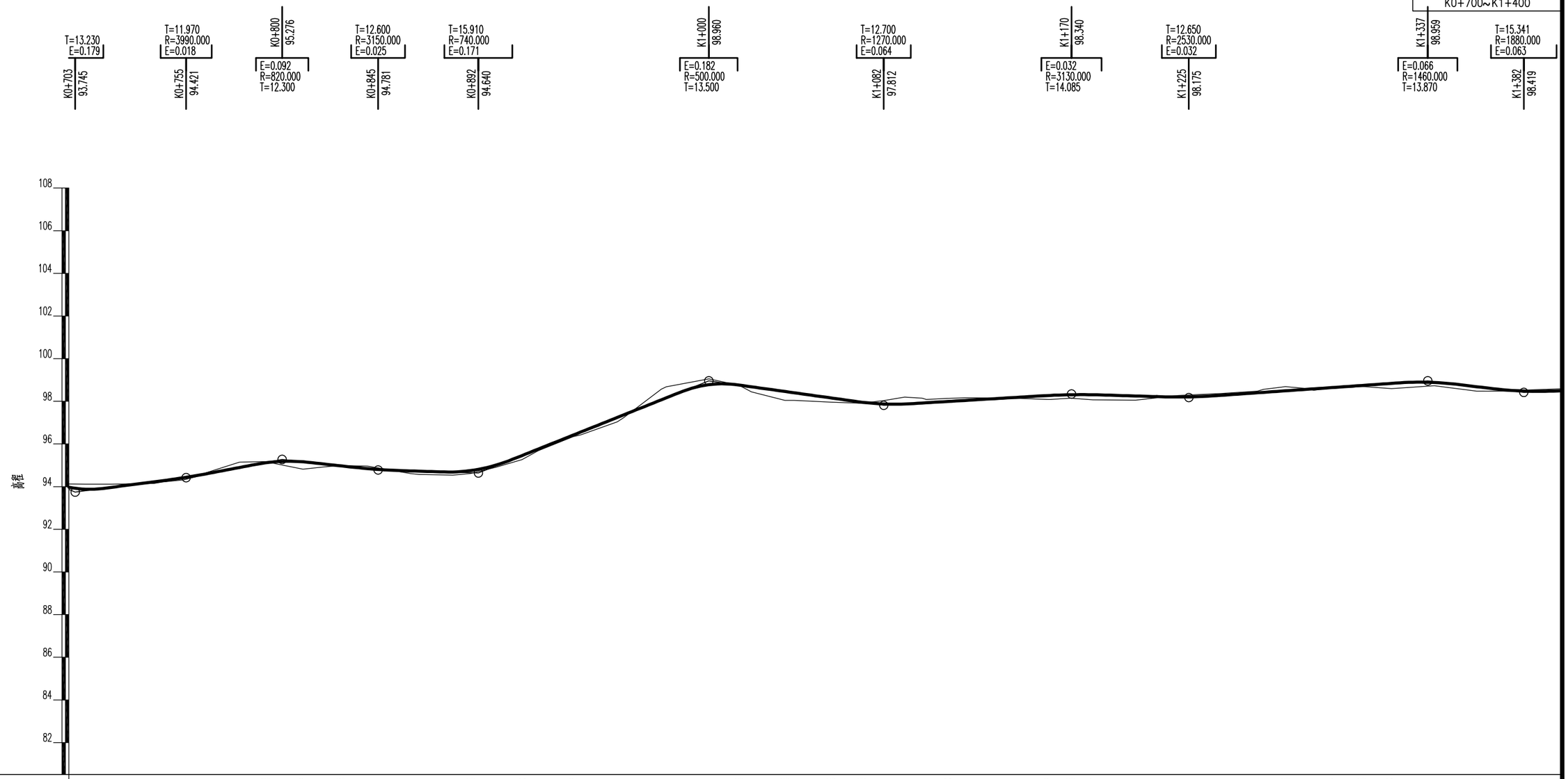

里程桩号	K0+700	+707.871	+720	+740	+753.934	+760	+780	+792.136	8	+809.792	+820	+827.448	+840	+860	+880	+888.313	9	+912.489	+920	+936.432	+957.071	+977.711	K1	+014.056	+020	+035.665	+057.275	+071.510	+080	+091.801	1	+112.009	+120	+140	+159.022	+169.525	+180.027	2	+220	+240	+257.034	+270.283	+280	+293.127	3	+306.023	+318.919	+340	+359.925	+378.496	K1+400
设计高程(m)	93.975	93.880	93.966	94.226	94.422	94.522	94.896	95.115	95.184	95.164	95.056	94.974	94.845	94.736	94.686	94.752	95.002	95.460	95.760	96.417	97.243	98.068	98.778	98.763	98.680	98.461	98.158	97.961	97.885	97.874	97.920	97.992	98.040	98.160	98.273	98.308	98.307	98.250	98.202	98.280	98.399	98.492	98.560	98.652	98.700	98.742	98.832	98.883	98.684	98.498	98.497
地面高程(m)	94.123	94.113	94.114	94.149	94.319	94.467	95.150	95.171	95.017	94.818	94.932	94.984	94.961	94.611	94.538	94.611	94.899	95.265	95.678	96.343	97.034	98.569	99.050	98.757	98.442	98.047	97.960	97.910	98.010	98.195	98.144	98.138	98.164	98.154	98.087	98.142	98.072	98.057	98.272	98.364	98.475	98.684	98.607	98.626	98.646	98.693	98.603	98.733	98.474	98.479	98.584
填挖高(m)	-0.148	-0.233	-0.148	0.077	0.103	0.055	-0.254	-0.056	0.167	0.346	0.124	-0.010	-0.116	0.125	0.148	0.141	0.103	0.195	0.082	0.074	0.209	-0.501	-0.272	0.006	0.238	0.414	0.198	0.051	-0.125	-0.321	-0.224	-0.146	-0.124	0.006	0.186	0.166	0.235	0.193	-0.070	-0.084	-0.076	-0.192	-0.047	0.026	0.054	0.049	0.229	0.150	0.210	0.019	-0.087

坡度 / 坡长

1.30% 52.000 | 1.90% 45.000 | -1.10% 45.000 | -0.30% 47.000 | 4.00% 108.000 | -1.40% 82.000 | 0.60% 88.000 | -0.30% 55.000 | 0.70% 112.000 | -1.20% 45.000

直线及平曲线

JD16 Lc1=4.285 Lc2=4.286 αz=67°56'17" R=17.000
L=35.984
JD17 Lc=3.333 αy=87°57'58" R=23.000
L=28.123
JD18 Lc=10.000 αz=32°35'31" R=85.000
L=36.690
JD19 Lc1=3.334 Lc2=3.333 αy=87°35'50" R=27.000
L=23.943
JD20 Lc=10.000 αz=41°16'16" R=60.000
L=36.345
JD21 Lc=10.000 αy=24°13'18" R=48.000
L=14.235
JD22 Lc1=10.000 Lc2=2.000 αz=22°12'20" R=60.000
L=10.130
JD23 Lc=10.000 αz=42°58'52" R=28.000
L=36.936
L=77.007
JD24 αy=7°35'29" R=200.000
JD25 Lc=10.000 αz=17°23'9" R=85.000
L=9.594
L=41.006
JD26 Lc=2.000 αy=60°48'5" R=45.000

中撰工程设计有限公司 Zhongzhuan Engineering Design Co., Ltd 工程设计证书编号: A152012534	委托单位:	宾阳县农业农村局	设计号:	BA-2026-06050060	总经理 CHIEF EXECUTIVE OFFICER	黄仟均	黄仟均	审核 CHECKED BY	张笑	张笑	设计制图 DESIGNED BY	文伟	文伟		
	工程名称:	宾阳县中华镇三军村委木林水库至古辣岔路口天冬种植基地产业路	图名:	路线纵断面图	项目负责人 PROJECT LEADER	范奎鹏	范奎鹏	专业负责人 SUBJ ENGINEER	范奎鹏	范奎鹏	比例	见图	图别	公路	
			设计阶段:	施工图	审定 APPROVED BY	毕泗涛	毕泗涛	校对 CHECKED BY	张榆	张榆	日期	2026.06	图号	SⅡ-3-2	

本图需加盖本设计院工程设计出图专用章方有效 版本号:A

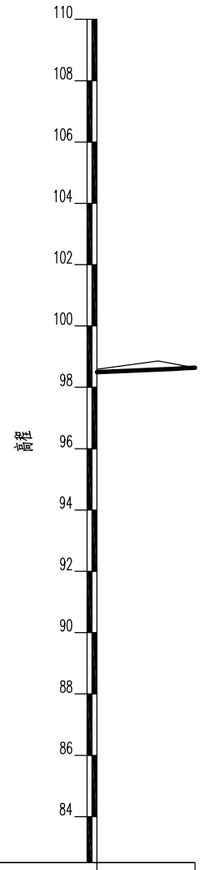

里程桩号	K1+400	+420	K1+432
设计高程(m)	98.497	98.583	98.635
地面高程(m)	98.584	98.857	98.635
填挖高(m)	-0.087	-0.274	-0.000
坡度 / 坡长			
直线及平曲线	L=34.934		

中撰工程设计有限公司 Zhongzhuan Engineering Design Co., Ltd 工程设计证书编号: A152012534	委托单位:	宾阳县农业农村局	设计号:	BA-2026-06050060	总经理 CHIEF EXECUTIVE OFFICER	黄仟均	黄仟均	审核 CHECKED BY	张笑	张笑	设计制图 DESIGNED BY	文伟
	工程名称:	宾阳县中华镇三军村委木林水库至古辣岔路口天冬种植基地产业路	图名:	路线纵断面图	项目负责人 PROJECT LEADER	范奎鹏	范奎鹏	专业负责人 SUBJ ENGINEER	范奎鹏	范奎鹏	比例 见图	图别 公路
			设计阶段:	施工图	审定 APPROVED BY	毕泗涛	毕泗涛	校对 CHECKED BY	张榆	张榆	日期 2026.06	图号 SⅡ-3-3

本图需加盖本设计院工程设计出图专用章方有效 版本号:A

直线曲线及转角表

SⅡ-4-1

宾阳县中华镇三军村委木林水库至古辣岔路口天冬种植基地产业路

交点号	交点位置	交点间距(m)	计算方位角(°′″)	曲线间直线长(m)	转角(°′″)	曲线要素值(m) 切线长度 T1 T2	圆曲线半径 Ry	回旋线半径 R1 R2	回旋线参数 A1 A2	圆曲线长度 Ly	回旋线长度 Ls1 Ls2	曲线总长	外距	曲线主点位置 第一回旋线起点	第一回旋线终点或圆曲线起点	圆曲线中点	圆曲线终点或第二回旋线起点	第二回旋线终点	备注
JD1	K0+000																		起点坐标：
		41.628	176° 32'30”	31.428															
JD2	K0+041.628				左2° 43'3”	10.199 10.199	430.000			20.395		20.395	0.121		K0+031.428	K0+041.626	K0+051.823		N=2555203.4100
		76.776	173° 49'26”	55.864															
JD3	K0+118.400				右29° 59'5”	10.712 10.712	40.000			20.933		20.933	1.410		K0+107.687	K0+118.154	K0+128.621		E=597784.5552
		42.686	203° 48'32”	21.293															
JD4	K0+160.594				左39° 11'29”	10.680 10.680	30.000			20.521		20.521	1.844		K0+149.914	K0+160.174	K0+170.435		
		36.534	164° 37'3”	15.340															
JD5	K0+196.288				右36° 22'35”	10.514 10.514	32.000			20.316		20.316	1.683		K0+185.775	K0+195.933	K0+206.091		
		70.425	200° 59'39”	49.787															
JD6	K0+266.002				右17° 58'40”	10.124 10.124	64.000			20.081		20.081	0.796		K0+255.878	K0+265.919	K0+275.960		
		38.839	218° 58'18”	18.613															
JD7	K0+304.675				右15° 8'39”	10.103 10.103	76.000			20.088		20.088	0.669		K0+294.572	K0+304.616	K0+314.660		
		56.351	234° 6'57”	35.718															
JD8	K0+360.909				左32° 36'32”	10.530 10.530	36.000			20.489		20.489	1.508		K0+350.378	K0+360.623	K0+370.867		
		54.409	201° 30'25”	33.646															
JD9	K0+414.746				右26° 46'17”	10.233 10.233	43.000			20.092		20.092	1.201		K0+404.514	K0+414.560	K0+424.605		
		71.225	228° 16'43”	50.701															
JD10	K0+485.598				左29° 33'56”	10.292 10.292	39.000			20.125		20.125	1.335		K0+475.306	K0+485.368	K0+495.431		
		43.413	198° 42'46”	22.184															
JD11	K0+528.552				右45° 37'38”	10.937 10.937	26.000			20.705		20.705	2.207		K0+517.615	K0+527.968	K0+538.320		
		43.027	244° 20'25”	21.130															
JD12	K0+570.411				左15° 59'53”	10.961 10.961	78.000			21.779		21.779	0.766		K0+559.450	K0+570.340	K0+581.229		
		32.437	228° 20'31”	10.307															
JD13	K0+602.705				左53° 49'50”	11.169 11.169	22.000			20.669		20.669	2.673		K0+591.536	K0+601.871	K0+612.206		
		35.489	174° 30'41”	12.573															
JD14	K0+636.526				右63° 27'19”	11.747 11.747	19.000			21.043		21.043	3.338		K0+624.778	K0+635.300	K0+645.821		
		63.995	237° 58'0”	41.680															
JD15	K0+698.069				左37° 38'52”	10.568 10.568	31.000			20.369		20.369	1.752		K0+687.501	K0+697.686	K0+707.871		

编制：王天赐　　复核：张肇鹏

直线曲线及转角表

交点号	交点位置	交点间距(m)	计算方位角(°’")	曲线间直线长(m)	转角(°’")	曲线要素值(m) 切线长度 T1 T2	圆曲线半径 Ry	回旋线半径 R1 R2	回旋线参数 A1 A2	圆曲线长度 Ly	回旋线长度 Ls1 Ls2	曲线总长	外距	曲线主点位置 第一回旋线起点	第一回旋线终点或圆曲线起点	圆曲线中点	圆曲线终点或第二回旋线起点	第二回旋线终点	备注
JD15	K0+698.069				左37° 38'52”	10.568 10.568	31.000			20.369		20.369	1.752		K0+687.501	K0+697.686	K0+707.871		
		58.005	200° 19'8”	35.984															
JD16	K0+755.309				左67° 56'17”	11.453 11.453	17.000			20.158		20.158	3.498		K0+743.855	K0+753.934	K0+764.013		
		61.774	132° 22'50”	28.123															
JD17	K0+814.334				右87° 57'58”	22.198 22.198	23.000			35.312		35.312	8.965		K0+792.136	K0+809.792	K0+827.448		
		83.737	220° 20'48”	36.690															
JD18	K0+888.987				左32° 35'31”	24.849 24.849	85.000			48.351		48.351	3.558		K0+864.138	K0+888.313	K0+912.489		
		74.683	187° 45'18”	23.943															
JD19	K0+962.322				右87° 35'50”	25.891 25.891	27.000			41.279		41.279	10.408		K0+936.432	K0+957.071	K0+977.711		
		84.831	275° 21'8”	36.345															
JD20	K1+036.651				左41° 16'16”	22.595 22.595	60.000			43.219		43.219	4.113		K1+014.056	K1+035.665	K1+057.275		
		47.129	234° 4'52”	14.235															
JD21	K1+081.809				右24° 13'18”	10.300 10.300	48.000			20.292		20.292	1.093		K1+071.510	K1+081.656	K1+091.801		
		30.635	258° 18'10”	10.130															
JD22	K1+112.137				左22° 12'27”	10.206 10.206	52.000			20.155		20.155	0.992		K1+101.931	K1+112.009	K1+122.086		
		58.166	236° 5'42”	36.936															
JD23	K1+170.047				左42° 58'52”	11.024 11.024	28.000			21.005		21.005	2.092		K1+159.022	K1+169.525	K1+180.027		
		101.300	193° 6'50”	77.007															
JD24	K1+270.303				右7° 35'29”	13.269 13.269	200.000			26.499		26.499	0.440		K1+257.034	K1+270.283	K1+283.533		
		35.859	200° 42'19”	9.594															
JD25	K1+306.123				左17° 23'9”	12.996 12.996	85.000			25.792		25.792	0.988		K1+293.127	K1+306.023	K1+318.919		
		74.537	183° 19'11”	41.006															
JD26	K1+380.460				右60° 48'5”	20.535 20.535	35.000			37.142		37.142	5.579		K1+359.925	K1+378.496	K1+397.067		
		55.469	244° 7'16”	34.934															
JD27	K1+432																		

纵 坡 及 竖 曲 线 表

宾阳县中华镇三军村委木林水库至古辣岔路口天冬种植基地产业路

变坡点编号	变坡点桩号	变坡点高程(m)	坡长 (m)	坡度(%)	直坡长(m)	坡差(%)	竖曲线半径R(m) 凹	竖曲线半径R(m) 凸	切线长T(m)	外距E(m)	竖曲线起点桩号	竖曲线终点桩号	备注
1	K0+000	94.291											
			40.000	0.400	27.790								
2	K0+040	94.451				2.200	1110.000		12.210	0.067	K0+027.790	K0+052.210	
			50.000	2.600	23.760								
3	K0+090	95.751				-2.300		1220.000	14.030	0.081	K0+075.970	K0+104.030	
			88.000	0.300	61.770								
4	K0+178	96.015				2.000	1220.000		12.200	0.061	K0+165.800	K0+190.200	
			87.000	2.300	63.320								
5	K0+265	98.016				-5.600		410.000	11.480	0.161	K0+253.520	K0+276.480	
			45.000	-3.300	19.300								
6	K0+310	96.531				-0.900		3160.000	14.220	0.032	K0+295.780	K0+324.220	
			45.000	-4.200	16.030								
7	K0+355	94.641				5.000	590.000		14.750	0.184	K0+340.250	K0+369.750	
			90.000	0.800	61.500								
8	K0+445	95.361				0.500	5500.000		13.750	0.017	K0+431.250	K0+458.750	
			45.000	1.300	17.750								
9	K0+490	95.946				-1.000		2700.000	13.500	0.034	K0+476.500	K0+503.500	
			82.000	0.300	56.200								
10	K0+572	96.192				-1.000		2460.000	12.300	0.031	K0+559.700	K0+584.300	
			86.000	-0.700	61.970								
11	K0+658	95.590				-3.400		690.000	11.730	0.100	K0+646.270	K0+669.730	
			45.000	-4.100	20.040								
12	K0+703	93.745				5.400	490.000		13.230	0.179	K0+689.770	K0+716.230	
			52.000	1.300	26.800								
13	K0+755	94.421				0.600	3990.000		11.970	0.018	K0+743.030	K0+766.970	
			45.000	1.900	20.730								
14	K0+800	95.276				-3.000		820.000	12.300	0.092	K0+787.700	K0+812.300	
			45.000	-1.100	20.100								
15	K0+845	94.781				0.800	3150.000		12.600	0.025	K0+832.400	K0+857.600	
			47.000	-0.300	18.490								
16	K0+892	94.640				4.300	740.000		15.910	0.171	K0+876.090	K0+907.910	
			108.000	4.000	78.590								
17	K1+000	98.960				-5.400		500.000	13.500	0.182	K0+986.500	K1+013.500	
			82.000	-1.400	55.800								
18	K1+082	97.812				2.000	1270.000		12.700	0.064	K1+069.300	K1+094.700	
			88.000	0.600	61.215								
19	K1+170	98.340				-0.900		3130.000	14.085	0.032	K1+155.915	K1+184.085	
			55.000	-0.300	28.265								
20	K1+225	98.175				1.000	2530.000		12.650	0.032	K1+212.350	K1+237.650	
			112.000	0.700	85.480								
21	K1+337	98.959				-1.900		1460.000	13.870	0.066	K1+323.130	K1+350.870	
			45.000	-1.200	15.789								
22	K1+382	98.419				1.632	1880.000		15.341	0.063	K1+366.659	K1+397.341	
			50.000	0.432	34.659								
23	K1+432	98.635											

编制:王天赐　　复核：张肇鹏

路线逐桩坐标表

宾阳县中华镇三军村委木林水库至古辣岔路口天冬种植基地产业路

桩号	坐标	
	N	E
QDK0+000	2555203.4100	597784.5552
+020	2555183.4464	597785.7617
ZYK0+031.428	2555172.0389	597786.4511
+040	2555163.4886	597787.0534
QZK0+041.626	2555161.8682	597787.1869
YZK0+051.823	2555151.7177	597788.1637
+060	2555143.5886	597789.0434
+080	2555123.7047	597791.1950
+100	2555103.8208	597793.3467
ZYK0+107.687	2555096.1781	597794.1737
QZK0+118.154	2555085.7440	597793.9333
+120	2555083.9270	597793.6084
YZK0+128.621	2555075.7273	597791.0018
+140	2555065.3164	597786.4081
ZYK0+149.914	2555056.2461	597782.4059
+160	2555046.5133	597779.9473
QZK0+160.174	2555046.3395	597779.9339
YZK0+170.435	2555036.1776	597780.9276
+180	2555026.9549	597783.4649
ZYK0+185.775	2555021.3872	597784.9967
QZK0+195.933	2555011.3324	597786.1047
+200	2555007.2937	597785.6483
YZK0+206.091	2555001.4341	597784.0188
+220	2554988.4485	597779.0357
+240	2554969.7762	597771.8702
ZYK0+255.878	2554954.9518	597766.1815
+260	2554951.1540	597764.5820
QZK0+265.919	2554945.8977	597761.8651
YZK0+275.960	2554937.6292	597756.1871
+280	2554934.4880	597753.6460
ZYK0+294.572	2554923.1586	597744.4809

桩号	坐标	
	N	E
+300	2554919.0643	597740.9196
QZK0+304.616	2554915.7893	597737.6670
YZK0+314.660	2554909.3822	597729.9414
+320	2554906.2525	597725.6153
+340	2554894.5295	597709.4112
ZYK0+350.378	2554888.4462	597701.0025
+360	2554881.8380	597694.0487
QZK0+360.623	2554881.3492	597693.6626
YZK0+370.867	2554872.4770	597688.6104
+380	2554863.9801	597685.2622
+400	2554845.3727	597677.9299
ZYK0+404.514	2554841.1733	597676.2751
QZK0+414.560	2554832.3399	597671.5387
+420	2554828.0860	597668.1529
YZK0+424.605	2554824.8430	597664.8860
+440	2554814.5978	597653.3957
+460	2554801.2876	597638.4679
ZYK0+475.306	2554791.1012	597627.0437
+480	2554787.7743	597623.7364
QZK0+485.368	2554783.5152	597620.4755
YZK0+495.431	2554774.5043	597616.0602
+500	2554770.1765	597614.5943
ZYK0+517.615	2554753.4926	597608.9429
+520	2554751.2720	597608.0753
QZK0+527.968	2554744.5969	597603.7821
YZK0+538.320	2554738.3981	597595.5760
+540	2554737.6707	597594.0618
ZYK0+559.450	2554729.2484	597576.5300
+560	2554729.0084	597576.0350
QZK0+570.340	2554723.8641	597567.0748
+580	2554718.0262	597559.3856

桩号	坐标	
	N	E
YZK0+581.229	2554717.2165	597558.4608
ZYK0+591.536	2554710.3656	597550.7602
+600	2554703.6762	597545.6604
QZK0+601.871	2554701.9657	597544.9037
YZK0+612.206	2554691.8246	597543.4840
+620	2554684.0660	597544.2296
ZYK0+624.778	2554679.3094	597544.6866
QZK0+635.300	2554669.0919	597542.8159
+640	2554665.1746	597540.2401
YZK0+645.821	2554661.3851	597535.8516
+660	2554653.8644	597523.8315
+680	2554643.2561	597506.8767
ZYK0+687.501	2554639.2772	597500.5174
QZK0+697.686	2554632.5662	597492.9173
+700	2554630.7189	597491.5250
YZK0+707.871	2554623.7619	597487.8891
+720	2554612.3875	597483.6774
+740	2554593.6320	597476.7325
ZYK0+743.855	2554590.0166	597475.3938
QZK0+753.934	2554580.1016	597474.8161
+760	2554574.5840	597477.2580
YZK0+764.013	2554571.5559	597479.8771
+780	2554560.7798	597491.6864
ZYK0+792.136	2554552.5994	597500.6511
+800	2554546.4180	597505.4502
QZK0+809.792	2554537.0684	597508.1016
+820	2554527.0708	597506.5041
YZK0+827.448	2554520.7192	597502.6771
+840	2554511.1528	597494.5508
+860	2554495.9100	597481.6025
ZYK0+864.138	2554492.7565	597478.9237

桩号	坐标	
	N	E
+880	2554479.7818	597469.8385
QZK0+888.313	2554472.3680	597466.0850
+900	2554461.4024	597462.0696
YZK0+912.489	2554449.1961	597459.4830
+920	2554441.7534	597458.4695
ZYK0+936.432	2554425.4721	597456.2522
+940	2554421.9784	597455.5388
QZK0+957.071	2554407.9692	597446.2873
+960	2554406.2760	597443.8993
YZK0+977.711	2554402.2331	597426.9806
+980	2554402.4466	597424.7015
K1+000	2554404.3122	597404.7887
ZYK1+014.056	2554405.6233	597390.7941
+020	2554405.8840	597384.8581
QZK1+035.665	2554403.7630	597369.3818
+040	2554402.4705	597365.2454
YZK1+057.275	2554394.4758	597349.9989
+060	2554392.8772	597347.7921
ZYK1+071.510	2554386.1252	597338.4710
+080	2554381.7769	597331.1916
QZK1+081.656	2554381.0826	597329.6887
YZK1+091.801	2554377.9948	597320.0439
+100	2554376.3326	597312.0157
ZYK1+101.931	2554375.9411	597310.1246
QZK1+112.009	2554372.9575	597300.5154
+120	2554369.3078	597293.4150
YZK1+122.086	2554368.1791	597291.6607
+140	2554358.1865	597276.7929
ZYK1+159.022	2554347.5755	597261.0050
+160	2554347.0161	597260.2033
QZK1+169.525	2554340.2379	597253.5773

编制：王天赐

复核： 张肇鹏

路线逐桩坐标表

宾阳县中华镇三军村委木林水库至古辣岔路口天冬种植基地产业路

桩号	坐标	
	N	E
YZK1+180.027	2554330.6893	597249.3541
+200	2554311.2371	597244.8224
+220	2554291.7587	597240.2847
+240	2554272.2803	597235.7470
ZYK1+257.034	2554255.6910	597231.8823
+260	2554252.8070	597231.1878
QZK1+270.283	2554242.8959	597228.4510
+280	2554233.6714	597225.4001
YZK1+283.533	2554230.3560	597224.1803
ZYK1+293.127	2554221.3816	597220.7882
+300	2554214.8611	597218.6205
QZK1+306.023	2554209.0194	597217.1594
YZK1+318.919	2554196.2508	597215.4408
+320	2554195.1717	597215.3782
+340	2554175.2052	597214.2201
ZYK1+359.925	2554155.3135	597213.0663
+360	2554155.2388	597213.0619
QZK1+378.496	2554137.9103	597207.2365
+380	2554136.6776	597206.3749
YZK1+397.067	2554125.8501	597193.4015
+400	2554124.5698	597190.7623
+420	2554115.8404	597172.7679
ZDK1+432	2554110.6026	597161.9711

桩号	坐标	
	N	E

桩号	坐标	
	N	E

桩号	坐标	
	N	E

编制：王天赐

复核： 张肇鹏

控 制 点 成 果 表

SⅡ-15

宾阳县中华镇三军村委木林水库至古辣岔路口天冬种植基地产业路

点名	N(X)	E(Y)	高程(米)	位 置 说 明
d1	2555202.649	597783.852	94.281	主线K0+000右5米
d2	2554108.696	597157.637	98.714	主线K1+432左5米

点名	N(X)	E(Y)	高程(米)	位 置 说 明

编制: 王天赐

复核:张肇鹏

路基标准横断面图 (1:100)

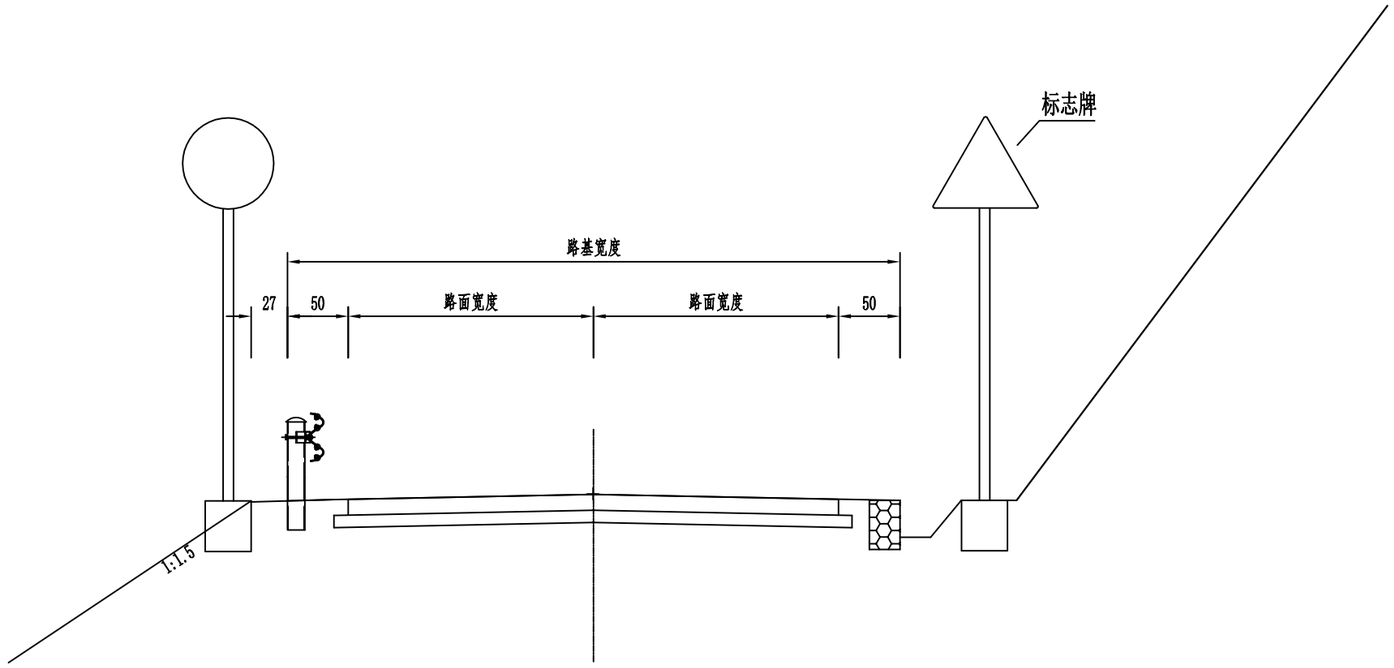

说明:

1、本图尺寸单位：厘米.

2、本图路基边坡、路面结构、排水沟及路缘石仅为示意。

3、各安全设施布设位置及结构详见相应设计图表。

中撰工程设计有限公司 Zhongzhuan Engineering Design Co., Ltd 工程设计证书编号: A152012534	委托单位:	宾阳县农业农村局	设计号:	BA-2026-06050060	总经理 CHIEF EXECUTIVE OFFICER	黄仟均	黄仟均	审核 CHECKED BY	张笑	张笑	设计制图 DESIGNED BY		文伟	文伟
	工程名称:	宾阳县中华镇三军村委木林水库至古辣岔路口天冬种植基地产业路	图名:	交通安全设施标准横断面布置图	项目负责人 PROJECT LEADER	范奎鹏	范奎鹏	专业负责人 SUBJ ENGINEER	范奎鹏	范奎鹏	比例	见图	图别	公路
			设计阶段:	施工图	审定 APPROVED BY	毕泗涛	毕泗涛	校对 CHECKED BY	张榆	张榆	日期	2026.06	图号	SII-16

本图需加盖本设计院工程设计出图专用章方有效 版本号:A

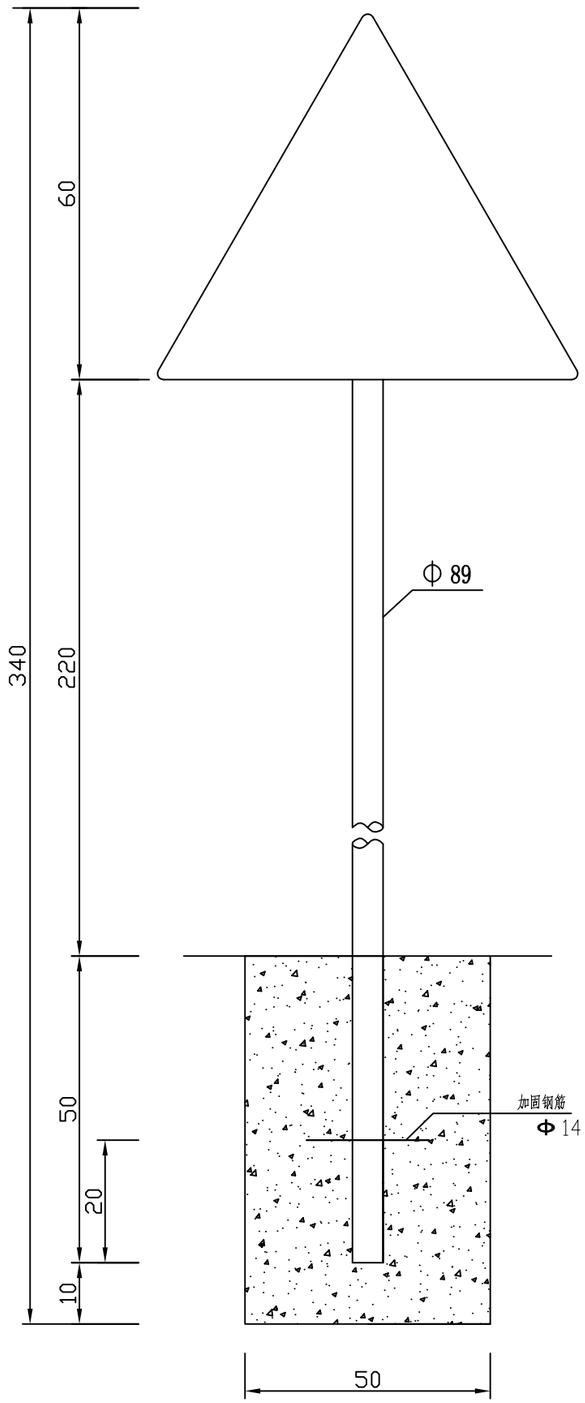

单柱式交通标志立面图（一）

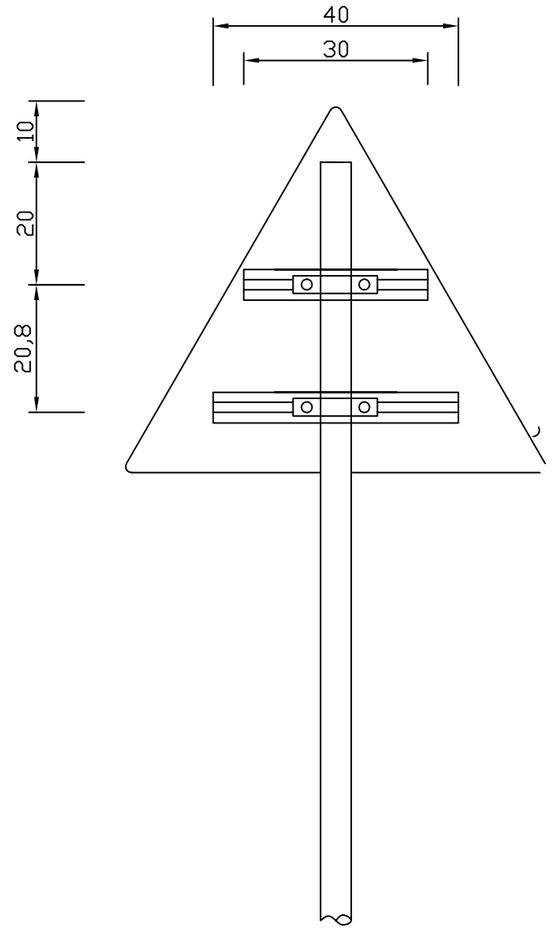

背面图（一）

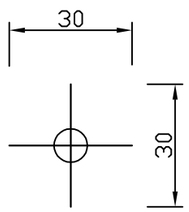

加固钢筋大样图

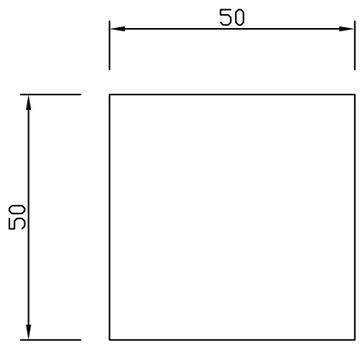

混凝土基础

三角形标志工程数量表

材料名称		规格（mm）	单件重(Kg)	件数(件)	重量(Kg)
立柱		Φ 89×4.5×3200	30.02	1	30.02
滑动铝槽	(1)	80×18×4×300	0.41	1	0.41
	(2)	80×18×4×400	0.547	1	0.547
标志板		△700	8.593	1	8.593
柱帽		Φ 89×3.0	0.17	1	0.17
抱箍		50×5	0.65	2	1.30
抱箍底衬		50×5	0.91	2	1.82
螺母		M18	0.044	4	0.176
垫圈		M18×3	0.016	16	0.256
滑动螺栓		M18×40	0.113	4	0.452
基础加固钢筋		Φ14×300	0.363	2	0.726
基础混凝土		C25	0.15 m^3		
反光膜		超强级	0.25 m^2		

附注：

1、本图尺寸除钢筋和钢管直径以mm为单位外，其余均以厘米为单位，比例为1:100；

2、版面制作应符合GB5768-2022标准；

3、标志内边缘不得侵入道路建筑界限；

4、标志板采用铝合金材料，其厚度为2mm；

5、所有部件均应做防腐处理，立柱镀锌量为600g/m^2，螺栓、螺母等紧固件的镀锌量为350g/m^2。

中撰工程设计有限公司 Zhongzhuan Engineering Design Co., Ltd 工程设计证书编号: A152012534	委托单位:	宾阳县农业农村局	设计号:	BA-2026-06050060	总经理 CHIEF EXECUTIVE OFFICER	黄仟均	黄仟均	审核 CHECKED BY	张笑	张笑	设计制图 DESIGNED BY	文伟	文伟
	工程名称:	宾阳县中华镇三军村委木林水库至古辣岔路口天冬种植基地产业路	图名:	单柱式交通标志图（一）	项目负责人 PROJECT LEADER	范奎鹏	范奎鹏	专业负责人 SUBJ ENGINEER	范奎鹏	范奎鹏	比例	见图	图别 公路
			设计阶段:	施工图	审定 APPROVED BY	毕泗涛	毕泗涛	校对 CHECKED BY	张榆	张榆	日期 2026.06	图号	SⅡ-17-1

本图需加盖本设计院工程设计出图专用章方有效 版本号:A

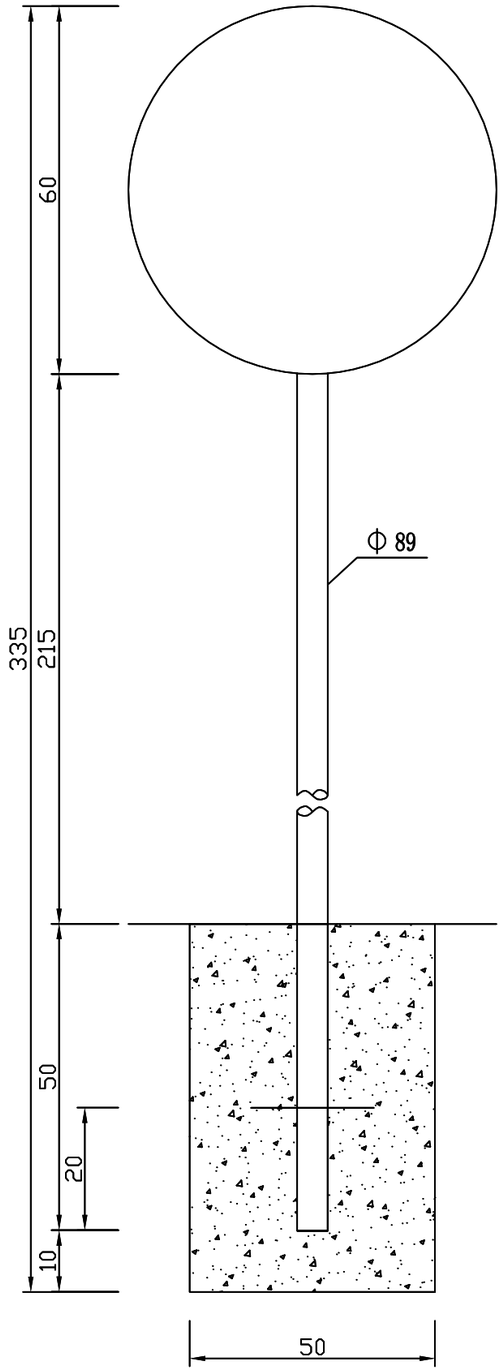

单柱式交通标志立面图（二）

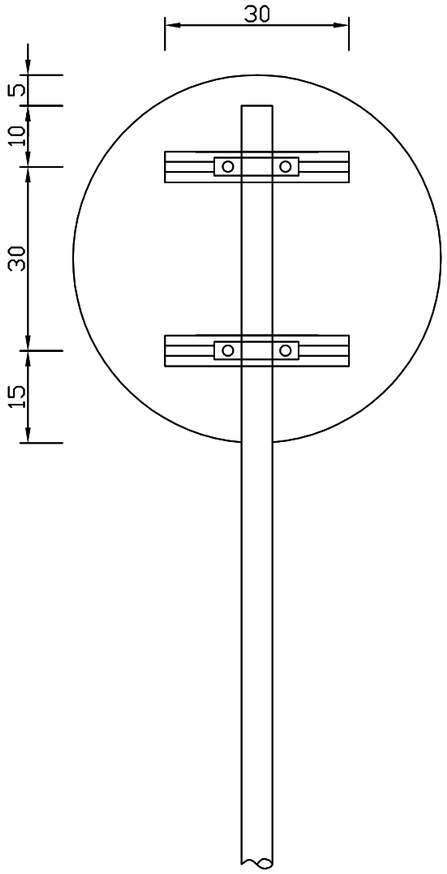

背面图（二）

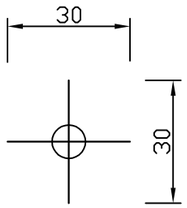

加固钢筋大样图

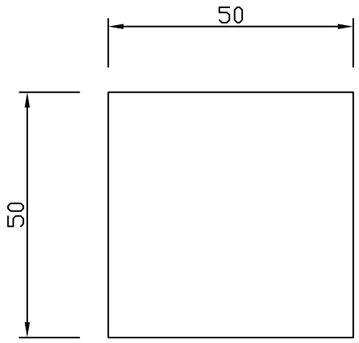

混凝土基础

圆形标志工程数量表

材料名称		规格（mm）	单件重(Kg)	件数(件)	重量(Kg)
立柱		Φ89×4.5×3200	30.02	1	30.02
滑动铝槽	(1)	80×18×4×300	0.41	1	0.41
	(2)	80×18×4×300	0.41	1	0.41
标志板		Φ600	8.593	1	8.593
柱帽		Φ89×3.0	0.17	1	0.17
抱箍		50×5	0.65	2	1.30
抱箍底衬		50×5	0.91	2	1.82
螺母		M18	0.044	4	0.176
垫圈		M18×3	0.016	16	0.256
滑动螺栓		M18×40	0.113	4	0.452
基础加固钢筋		Φ6×200	0.044	2	0.089
基础混凝土		C25	0.15 m^3		
反光膜		超强级	0.3 m^2		

附注：

1、本图尺寸除钢筋和钢管直径以mm为单位外，其余均以厘米为单位，比例为1:100；

2、版面制作应符合GB5768-2022标准；

3、标志内边缘不得侵入道路建筑界限；

4、标志板采用铝合金材料，其厚度为2mm；

5、所有部件均应做防腐处理，立柱镀锌量为600g/m^2，螺栓、螺母等紧固件的镀锌量为350g/m^2。

中撰工程设计有限公司 Zhongzhuan Engineering Design Co., Ltd 工程设计证书编号: A152012534	委托单位:	宾阳县农业农村局	设计号:	BA-2026-06050060	总经理 CHIEF EXECUTIVE OFFICER	黄仟均	黄仟均	审核 CHECKED BY	张笑	张笑	设计制图 DESIGNED BY	文伟	文伟
	工程名称:	宾阳县中华镇三军村委木林水库至古辣岔路口天冬种植基地产业路	图名:	单柱式交通标志图（二）	项目负责人 PROJECT LEADER	范奎鹏	范奎鹏	专业负责人 SUBJ ENGINEER	范奎鹏	范奎鹏	比例	见图	图别	公路
			设计阶段:	施工图	审定 APPROVED BY	毕泗涛	毕泗涛	校对 CHECKED BY	张榆	张榆	日期	2026.06	图号	SⅡ-17-2

本图需加盖本设计院工程设计出图专用章方有效 版本号:A

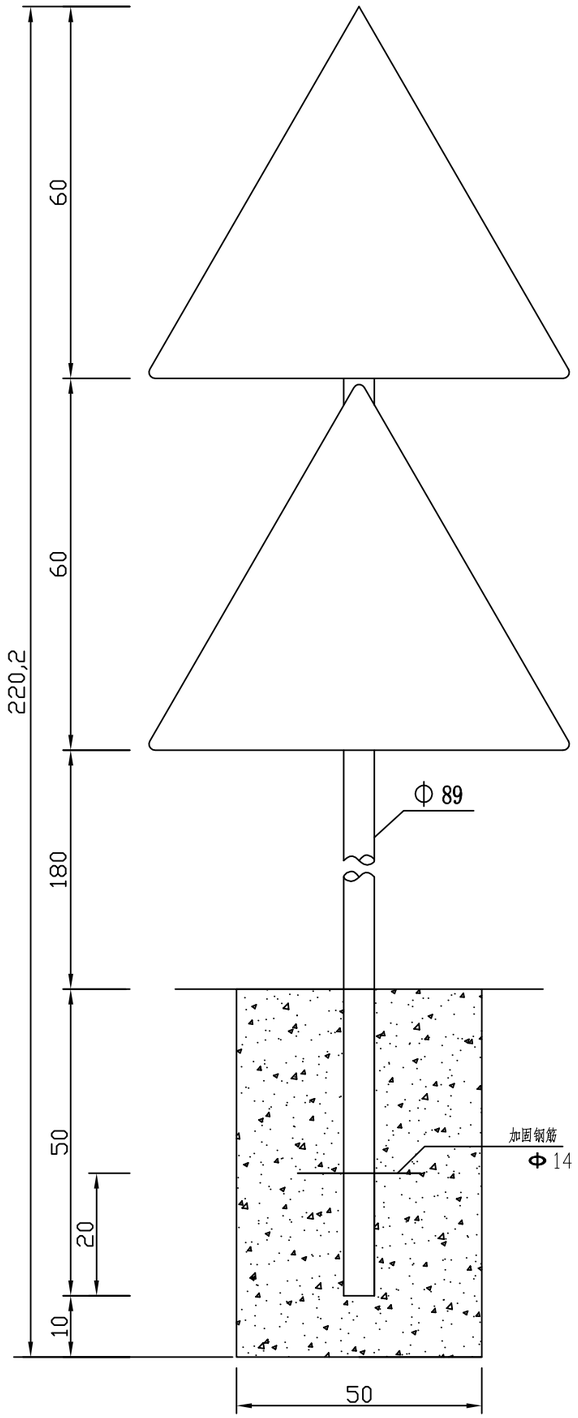

单柱式交通标志立面图（三）

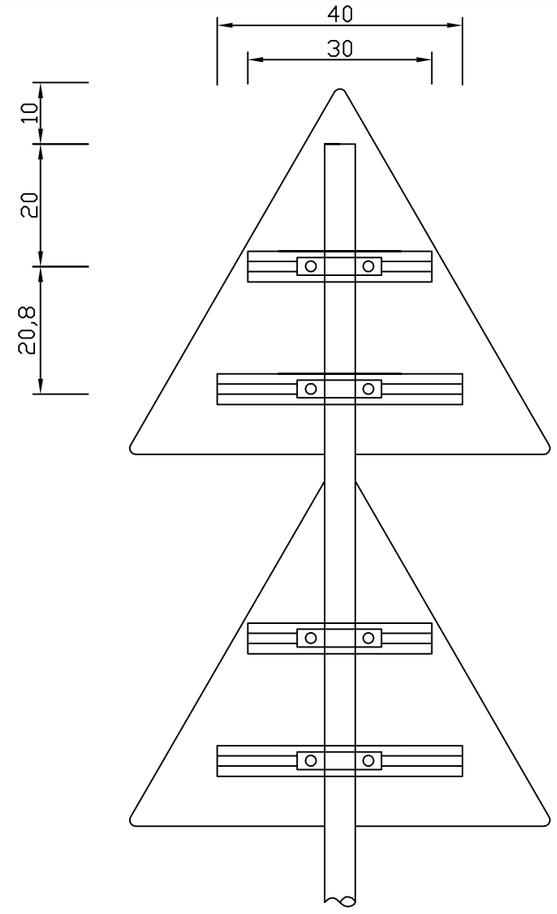

背面图（三）

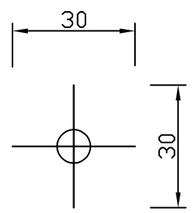

加固钢筋大样图

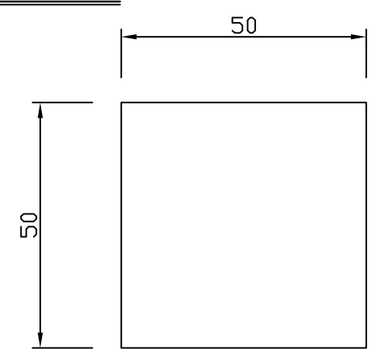

混凝土基础

三角形标志工程数量表

材料名称		规格（mm）	单件重(Kg)	件数(件)	重量(Kg)
立柱		Φ 89×4.5×3400	31.89	1	31.89
滑动铝槽	(1)	80×18×4×300	0.41	2	0.82
	(2)	80×18×4×400	0.547	2	1.094
标志板		△700	8.593	2	17.186
柱帽		Φ 89×3.0	0.17	1	0.17
抱箍		50×5	0.65	4	2.6
抱箍底衬		50×5	0.91	4	3.64
螺母		M18	0.044	8	0.352
垫圈		M18×3	0.016	32	0.512
滑动螺栓		M18×40	0.113	8	0.904
基础加固钢筋		Φ14×300	0.363	2	0.726
基础混凝土		C25	0.15 m^3		
反光膜		超强级	0.5 m^2		

附注：

1、本图尺寸除钢筋和钢管直径以mm为单位外，其余均以厘米为单位，比例为1:100；

2、版面制作应符合GB5768-2022标准；

3、标志内边缘不得侵入道路建筑界限；

4、标志板采用铝合金材料，其厚度为2mm；

5、所有部件均应做防腐处理，立柱镀锌量为600g/m^2，螺栓、螺母等紧固件的镀锌量为350g/m^2。

中撰工程设计有限公司 Zhongzhuan Engineering Design Co., Ltd 工程设计证书编号: A152012534	委托单位:	宾阳县农业农村局	设计号:	BA-2026-06050060	总经理 CHIEF EXECUTIVE OFFICER	黄仟均	黄仟均	审核 CHECKED BY	张笑	张笑	设计制图 DESIGNED BY		文伟	文伟
	工程名称:	宾阳县中华镇三军村委木林水库至古辣岔路口天冬种植基地产业路	图名:	单柱式交通标志图（三）	项目负责人 PROJECT LEADER	范奎鹏	范奎鹏	专业负责人 SUBJ ENGINEER	范奎鹏	范奎鹏	比例	见图	图别	公路
			设计阶段:	施工图	审定 APPROVED BY	毕泗涛	毕泗涛	校对 CHECKED BY	张榆	张榆	日期	2026.06	图号	SⅡ-17-3

本图需加盖本设计院工程设计出图专用章方有效 版本号:A

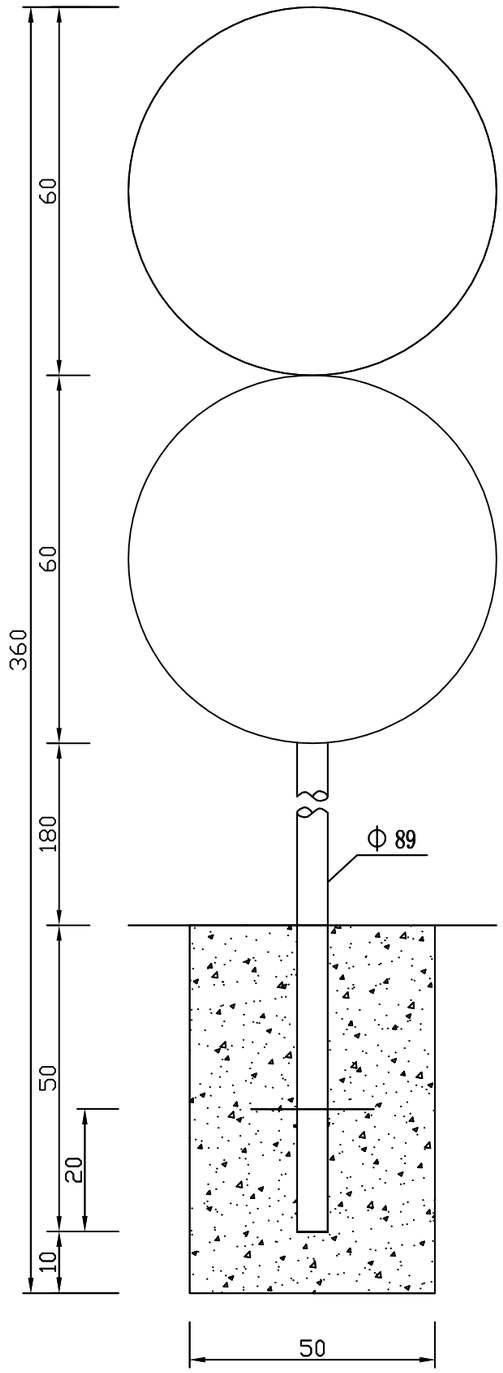

单柱式交通标志立面图（四）

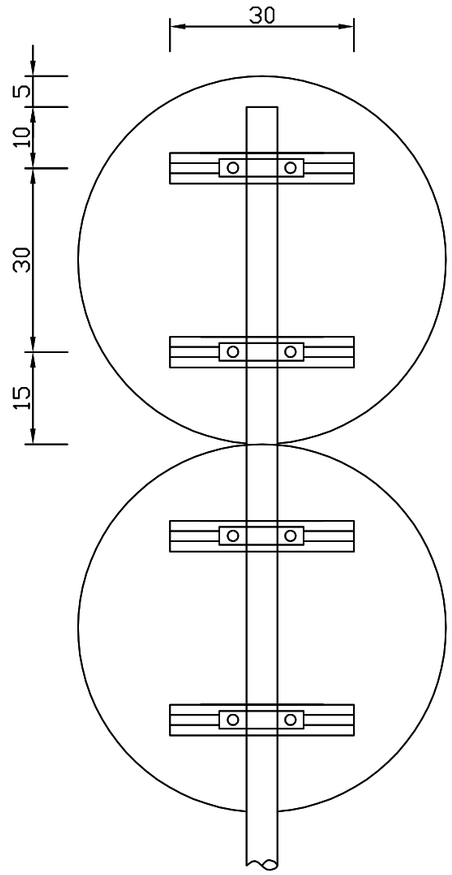

背面图（四）

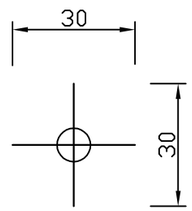

加固钢筋大样图

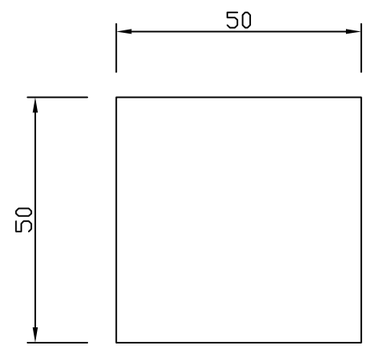

混凝土基础

圆形标志工程数量表

材料名称		规格（mm）	单件重(Kg)	件数(件)	重量(Kg)
立柱		Φ 89×4.5×3450	32.36	1	32.36
滑动铝槽	(1)	80×18×4×300	0.41	2	0.82
	(2)	80×18×4×300	0.41	2	0.82
标志板		Φ 600	8.593	2	17.186
柱帽		Φ 89×3.0	0.17	1	0.17
抱箍		50×5	0.65	4	2.6
抱箍底衬		50×5	0.91	4	3.64
螺母		M18	0.044	8	0.352
垫圈		M18×3	0.016	32	0.512
滑动螺栓		M18×40	0.113	8	0.904
基础加固钢筋		Φ6×200	0.044	2	0.089
基础混凝土		C25	0.15 m^3		
反光膜		超强级	0.6 m^2		

附注：

1、本图尺寸除钢筋和钢管直径以mm为单位外，其余均以厘米为单位，比例为1:100；

2、版面制作应符合GB5768-2022标准；

3、标志内边缘不得侵入道路建筑界限；

4、标志板采用铝合金材料，其厚度为2mm；

5、所有部件均应做防腐处理，立柱镀锌量为600g/m^2，螺栓、螺母等紧固件的镀锌量为350g/m^2。

中撰工程设计有限公司 Zhongzhuan Engineering Design Co., Ltd 工程设计证书编号: A152012534	委托单位:	宾阳县农业农村局	设计号:	BA-2026-06050060	总经理 CHIEF EXECUTIVE OFFICER	黄仟均	黄仟均	审核 CHECKED BY	张笑	张笑	设计制图 DESIGNED BY	文伟	文伟
	工程名称:	宾阳县中华镇三军村委木林水库至古辣岔路口天冬种植基地产业路	图名:	单柱式交通标志图（四）	项目负责人 PROJECT LEADER	范奎鹏	范奎鹏	专业负责人 SUBJ ENGINEER	范奎鹏	范奎鹏	比例	见图	图别 公路
			设计阶段:	施工图	审定 APPROVED BY	毕泗涛	毕泗涛	校对 CHECKED BY	张榆	张榆	日期 2026.06	图号	SⅡ-17-3

本图需加盖本设计院工程设计出图专用章方有效 版本号:A

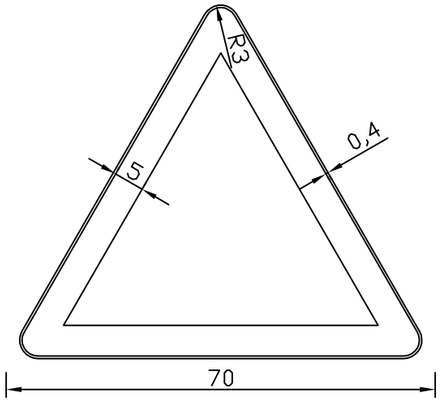

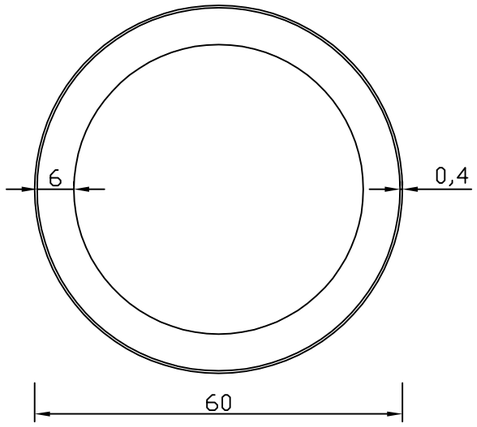

版面设计图

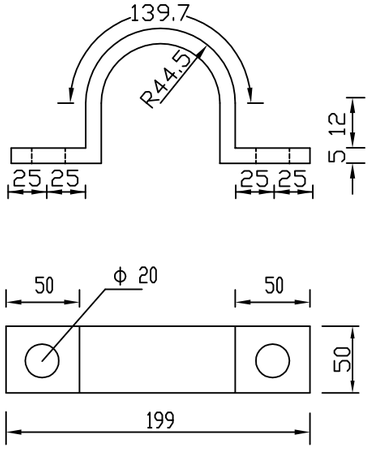

抱箍

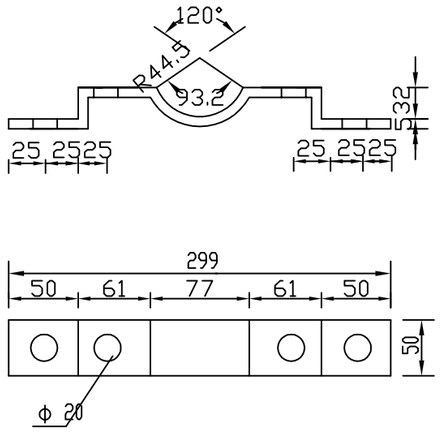

抱箍底衬

中撰工程设计有限公司 Zhongzhuan Engineering Design Co., Ltd 工程设计证书编号: A152012534	委托单位:	宾阳县农业农村局	设计号:	BA-2026-06050060	总经理 CHIEF EXECUTIVE OFFICER	黄仟均	黄仟均	审核 CHECKED BY	张笑	张笑	设计制图 DESIGNED BY	文伟	文伟
	工程名称:	宾阳县中华镇三军村委木林水库至古辣岔路口天冬种植基地产业路	图名:	单柱式交通标志图（五）	项目负责人 PROJECT LEADER	范奎鹏	范奎鹏	专业负责人 SUBJ ENGINEER	范奎鹏	范奎鹏	比例	见图	图别	公路
			设计阶段:	施工图	审定 APPROVED BY	毕泗涛	毕泗涛	校对 CHECKED BY	张榆	张榆	日期	2026.06	图号	SⅡ-17-3

本图需加盖本设计院工程设计出图专用章方有效 版本号:A

标 志 一 览 表

宾阳县中华镇三军村委木林水库至古辣岔路口天冬种植基地产业路

序号	桩 号	位置	标志名称（类形）	标志内容	版面编号（国标编码）	版面尺寸（cm）	反光要求	支撑形式	序号	桩 号	位置	标志名称（类形）	标志内容	版面编号（国标编码）	版面尺寸（cm）	反光要求	支撑形式
1	K0+000	右	限制质量 限制速度 15		GB5768-2022 禁37 禁39	○60 ○60	超强级	单柱式									
2	K1+432	左	限制质量 限制速度 15		GB5768-2022 禁37 禁39	○60 ○60	超强级	单柱式									

编 制：王天赐　　复 核：张肇鹏

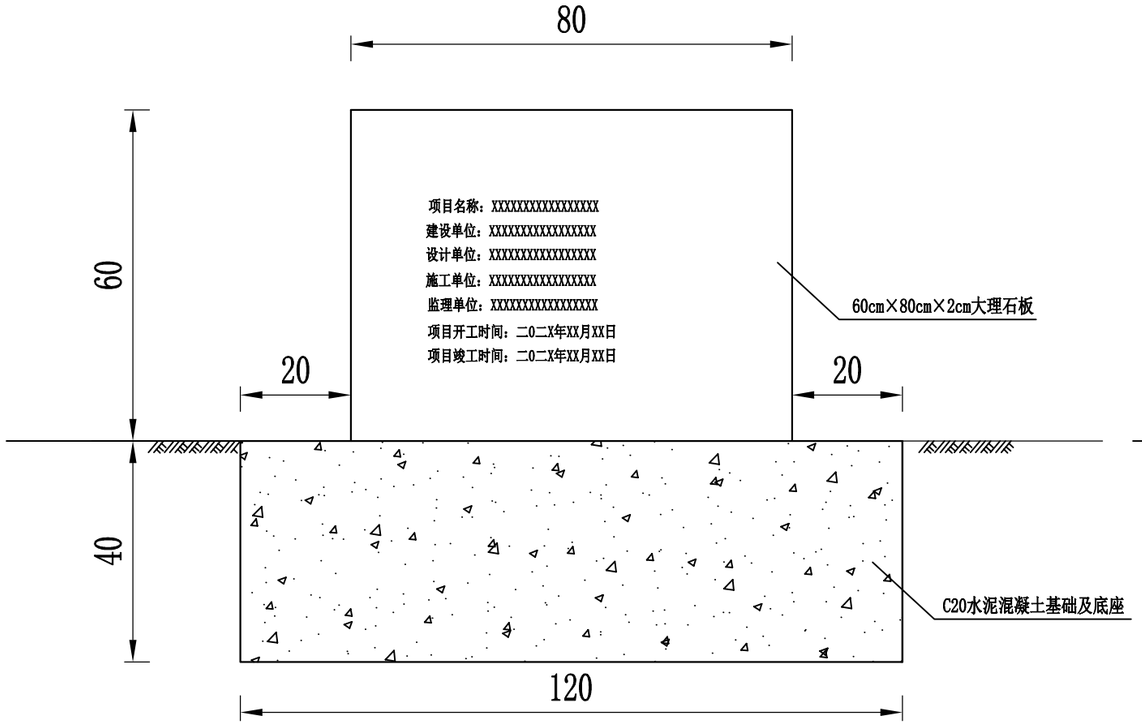

项目碑正立面图

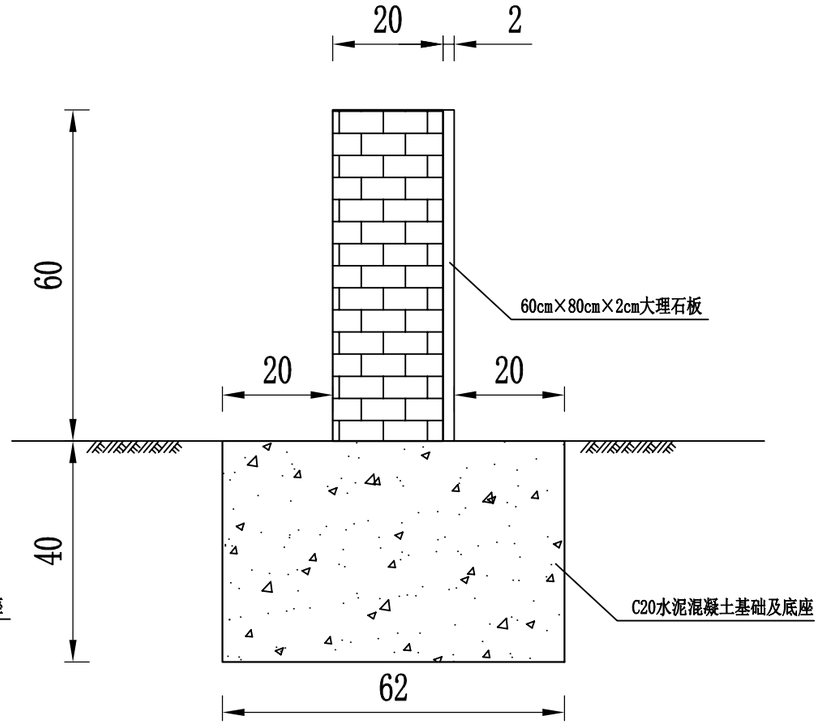

项目碑侧立面图

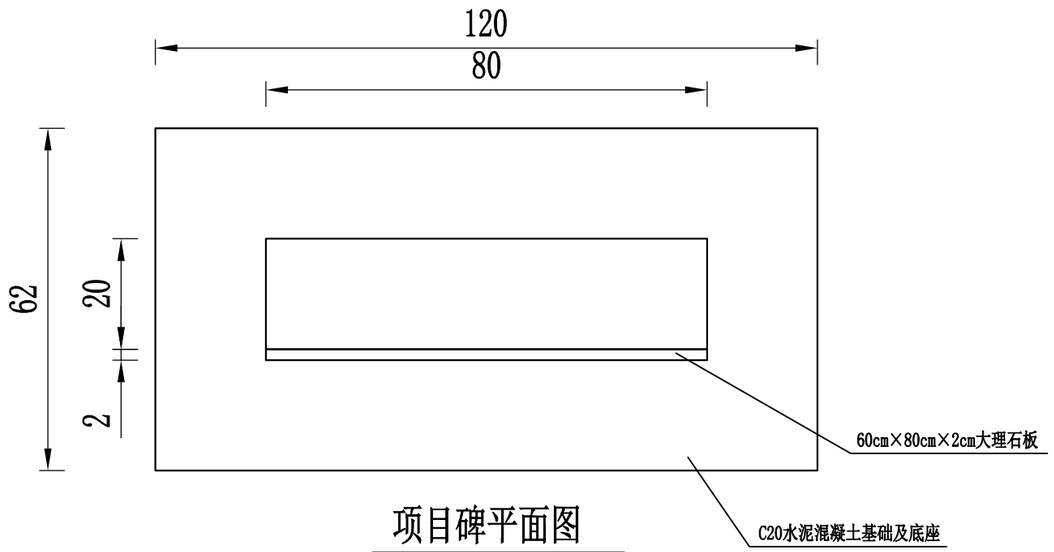

项目碑平面图

项目碑材料数量表

名称	挖土方 (m^3)	C20混凝土基础 (m^3)	砖砌碑座 (m^3)	贴大理石板(60×80×2cm) (块)
项目碑	0.3	0.3	0.1	1

说明：

1、本图尺寸以cm为单位。

2、项目碑上的文字均是雕刻。

3、本图尺寸、样式仅供参考，实际尺寸、样式由施工单位会同业主、监理单位根据项目所在地群众风俗，充分征求在地群众意见后确定。

中撰工程设计有限公司 Zhongzhuan Engineering Design Co., Ltd 工程设计证书编号: A152012534	委托单位:	宾阳县农业农村局	设计号:	BA-2026-06050060	总经理 CHIEF EXECUTIVE OFFICER	黄仟均	黄仟均	审核 CHECKED BY	张笑	张笑	设计制图 DESIGNED BY	文伟	文伟
	工程名称:	宾阳县中华镇三军村委木林水库至古辣岔路口天冬种植基地产业路	图名:	项目碑设计图	项目负责人 PROJECT LEADER	范奎鹏	范奎鹏	专业负责人 SUBJ ENGINEER	范奎鹏	范奎鹏	比例	见图	图别 公路
			设计阶段:	施工图	审定 APPROVED BY	毕泗涛	毕泗涛	校对 CHECKED BY	张榆	张榆	日期	2026.06	图号 SⅡ-20

本图需加盖本设计院工程设计出图专用章方有效 版本号:A

第三篇

路基、路面及排水

第三篇　路基、路面

一、路基横断面布置及加宽、超高方案的说明

本项目全线路基宽 4.5 米，路面宽 3.5 米 。路基设计标高路为中线标高，路面单向横坡为 2%，土路肩为 3%，当平曲线半径小于 150 米时，设置相应的超高，超高过渡方式为绕内侧行车道边缘旋转，具体详见《超高方式图》。

由于用地限制，全路段平曲线上路基、路面不加宽。

二、路基设计说明

1、路基设计依据及原则

路基设计按交通运输部颁布《公路工程技术标准》（JTG B01-2014）、《小交通量农村公路工程技术标准》（JTG 2111—2019）、《小交通量农村公路工程设计规范》(JTG/T3311-2021)、《公路路基设计规范》（JTG D30—2015）等，结合沿线的地形、地质、地貌、水文等因素，因地制宜，就地取材的原则进行设计。

2、设计标高

设计标高为路中线标高。

3、填方路基

路基的填方边坡视填土高度的不同，当路基边缘至坡脚高度≤12m 时，坡度一般为 1：1.5；当填土高度大于 12m 小于 20m 时，在距路基边缘 8m 处设变坡点，自上而下逐级放缓至 1：1.75 的边坡坡率。具体详见《路基标准横断面图》《路基横断面图》

4、挖方路基

挖方边坡视边坡高度、地质情况的不同，路堑土质路段挖方边坡，边坡高度≤20m 时，每 12m 设一级边坡，边坡采用 1：0.5～1:1.0 的边坡坡率；路堑石质路段挖方边坡≤30m 时，每 12m 设一级边坡，采用 1：0.3～1:0.75 的边坡坡率。边沟外侧不设置碎落台。具体设置详见《路基标准横断面图》及《路基横断面图》。

5、土石方计算

土石方计算时扣除路槽土石方，涵洞不扣土石方，边沟开挖土石方已计入路基土石方，土石方数量按平均面积法计算，松方系数采用定额系数，填方数量按定额规定，分别乘以相应的松方系数，并根据经济合理的原则确定机械施工土石方调配。

由于项目资金限制，经业主建议本项目土石方由受益点群众自行解决，本设计不考虑开挖及回填土石方工程量，仅考虑路床整形及整形后碾压工程量。

三、路基压实标准于填料要求

路基压实采用重型压实标准，不同层位的压实度要符合《公路路基设计规范》（JTG D30-2015）第 3.3.4 条的规定，路基填料要符合《公路路基设计规范》（JTG D30-2015）第 3.3.3 条的规定。

路基压实度及填料要求如下表：

项目分类		路面以下深度（cm）	压实度（重型）（%）	填料最小强度（CBR）（%）	填料最大粒径（cm）
填方路基	上路床	0～30	≥94	5	10
	下路床	30～80	≥94	3	10
	上路堤	80～150	≥93	3	15

下路堤	150 以下	≥90	2	15
零填及挖方路基	0～30	≥94	5	10
	30～80	—	3	10

填方清表后基底应进行压实，压实度不小于 90%。用作路基填料的土方必须经过土工试验，各项技术指标均符合规范要求后方能使用。

四、路基、路面排水系统说明

1、路基、路面排水系统

挖方路段：边沟纵坡一般与路基纵坡一致，当路基纵坡小于 0.3%时，应设置 0.3%的沟底纵坡，凹竖曲线路段，边沟需适当加深以利于纵向排水。

填方路段：过水田时，根据需要可在路田分界处设土沟，这样可以防止路面排水直接冲刷农田并方便水田灌溉。

2、路面排水

挖方地段的路面排水通过路面及路肩横坡排入路基边沟。

五、路面设计

1、设计标准

本设计是以《公路水泥混凝土路面设计规范》（JTG D40-2011）为设计依据，水泥混凝土弯拉强度 4.0MPa，根据规范弯拉强度 4.0Mpa 换算抗压强度经验参考值为 30Mpa（详见规范 P52 E.0.3 条）。

2、路面厚度设计

路面结构	厚度（cm）
水泥混凝土面层	18
级配碎石基层	10

六、材料试验

根据设计的需要，并结合当地材料的情况，针对性的选取了具有代表性的地方材料样品，进行各项物理、化学及配合比试验。

七、施工方法及注意事项

1、路基施工注意事项

（1）路基施工应符合《公路路基施工技术规范》的有关规定。

（2）施工前应做好清理场地工作，如砍树、挖根、除草、清淤、清除种植土、填前压实、排水等。加强场地排水，开挖后各道工序要紧密衔接，连续施工，确定路基和已填筑的路基不被水浸泡。施工时应注意各种排水沟渠的连接过渡，前后接顺，并与原有沟渠结合，防止冲毁农田及影响路基边坡，使之形成一个完整协调并能充分发挥其功能的排水系统。

（3）由于地质情况复杂多变，故施工前及施工过程应重新进行地质调查，根据实际地质情况及时采取相应的处理措施，并力求挖方路基边坡平整、美观。

（4）对需利用的路基挖方应进行取样试验，检测其 CBR 值，并参照《公路路基施工技术规范》要求，根据不同的 CBR 值确定填筑路基的不同区域，对 CBR 值较高的土，应用作填筑路基的上路床和下路床。

（5）根据《公路路基施工技术规范》规定，对液限大于 50、塑性指数大于 26 的细粒土，以及含水量超过规定的土，不能直接作为路基填料，需要应用时，必须采取满足设计要求的技术措施处治，并经检验合格后方可使用。

（6）填土前，应将填、挖方地段的树根、杂草清除，路堤基底为耕地或松土时，应先清除有机土、种植土，以上场地清理后按规定要求压实，在深耕和零填挖方地段，也应进行翻挖、翻松，然后回填、整平、压实，

压实度应符合《公路路基设计规范》相关要求。

（7）填土路堤每层填土最大松铺厚度应根据现场压实试验确定。土的压实应控制在接近最佳含水量进行。施工过程中对土的含水量必须严加控制、及时测定、随时调整。

（8）填石路堤应采用符合质量要求的岩石分层填筑。分层松铺厚度根据石料的硬度来确定，不同强度的石料，应分别采用不同的填筑层厚和压实控制标准，填石路堤的压实质量标准宜用孔隙率作为控制指标，详见《公路路基设计规范》的相关要求。最大粒径不宜超过层厚的 2/3，其压实度检验按《公路路基施工技术规范》规定执行；路床顶面以下 30cm 范围内宜填符合路床要求的土并压实，填料最大粒径不应大于 10cm。

（9）为保证路基边缘压实度，要求路基填方宽度每侧超填不少于 30cm。

（10）对浆砌片石挡土墙的要求：必须严格按有关施工规范进行，确保砌体和墙后填土质量。挡土墙埋置深度和伸缩沉降缝位置可根据施工时实际地质情况作相应调整，一般均考虑埋置于凿去风化层的基岩上。挡土墙砌筑完成后，须待砂浆强度达到设计强度的 70%以上，方可进行墙背填土。挡土墙墙背填料宜采用渗水性强的砂性土、砂砾、碎（砾）石等材料，严禁采用淤泥、腐殖土、膨胀土，不宜采用粘土作为填料。

（11）桥涵台背填土应以砂性土为填料，分层加强压实，压实机具压不到的部位应采用专用夯实机具夯实，以减少这些部位竣工后的沉降量，提高路面整体的耐久性。压实度应符合《公路路基施工技术规范》的有关要求。

2、路面施工注意事项

（1）对路基及桥涵台背的填土要求

路基是公路的重要组成部分，路基的强度及稳定性，是保证路面质量的前提条件。因此，在进行路面施工前应对路基进行检查验收，路基的密实、均匀、稳定、标高及平整度应符合要求，路基的压实度应符合规范的规定。

桥台台背填土应选用砂砾等透水性良好的材料，加强密实，压实机具压不到的部位应采用人工夯实，以减小这些部位的后期沉降量。

（2）对级配碎石基层的要求

级配碎石基层的级配应满足《公路路面基层施工技术细则》（JTG/T F20-2015 ）的规定，集料压碎值不得大于 30%，施工时配料要准确，拌和要均匀，没有粗细颗粒离析现象，在最佳含水量时碾压，压实度必须达到 98%。其余未尽事宜，参照《公路路面基层施工技术细则》(JTG/T F20-2015 ）中的有关规定执行。

（3）混凝土路面面层的要求

水泥采用 42.5 级普通硅酸盐水泥；粗集料应使用质地坚硬、耐久、干净的碎石，粗（细）集料质量不应低于《公路水泥混凝土路面施工技术细则》(JTG／T F30-2014)中Ⅲ级的要求；路面每隔 4-5 米设一道缩缝，缩缝切割深度 4-5cm，内填沥青填缝料，不设传力杆，详见《路面接缝构造图》。其余未尽事宜，参照《公路水泥混凝土路面施工技术细则》(JTG／T F30-2014)中的有关规定执行。

路 基 设 计 表

SIII-2-1

宾阳县中华镇三军村委木林水库至古辣岔路口天冬种植基地产业路

桩号	平曲线		坡度及竖曲线		地面高程	设计高程	填挖高度		路基宽度(m)						各点设计高(m)							边沟及排水沟						备注
						PH	(m)		左			右			左			中线	右			左			右			
	左	右	凹	凸	(m)	(m)	填	挖	W2	加宽值	W1	W1	加宽值	W2	A2	加宽点	A1	AB	B1	加宽点	B2	坡度	底宽	沟底高程	坡度	底宽	沟底高程	
1	2	3	4	5	6	7	8	9	10	11	12	13	14	15	16	17	18	19	20	21	22	23	24	25	26	27	28	29
K0+000					94.291	94.291		0.000	0.50		1.75	1.75		0.50	94.241		94.256	94.291	94.326		94.311		0.300	93.741		0.300	93.811	超高旋转轴在行车道左边缘
+020	R-∞ L-31.428		0.4000% 40.000		94.382	94.371		0.011	0.50		1.75	1.75		0.50	94.321		94.336	94.371	94.406		94.391		0.300	93.821				
ZY+031.428					94.471	94.423		0.048	0.50		1.75	1.75		0.50	94.373		94.388	94.423	94.458		94.443		0.300	93.873		0.300	93.943	
+040			K0+040 94.451 R:1110.000T:12.210E:0.067		94.458	94.518	0.060		0.50		1.75	1.75		0.50	94.468		94.483	94.518	94.553		94.538							
QZ+041.626					94.483	94.544	0.061		0.50		1.75	1.75		0.50	94.494		94.509	94.544	94.579		94.564							
YZ+051.823					94.717	94.758	0.041		0.50		1.75	1.75		0.50	94.708		94.723	94.758	94.793		94.778		0.300	94.209				
+060					94.859	94.971	0.112		0.50		1.75	1.75		0.50	94.921		94.936	94.971	95.006		94.991							
+080		R-∞ L-55.864			95.342	95.484	0.142		0.50		1.75	1.75		0.50	95.434		95.449	95.484	95.519		95.504							
+100				K0+090 95.751	95.604	95.774	0.170		0.50		1.75	1.75		0.50	95.675		95.690	95.704	95.739		95.724							超高旋转轴在行车道右边缘
ZY+107.687					95.679	95.804	0.125		0.50		1.75	1.75		0.50	95.859		95.874	95.822	95.769		95.754							
QZ+118.154					95.756	95.835	0.079		0.50		1.75	1.75		0.50	95.890		95.905	95.853	95.800		95.785							
+120		R-40.000 Ly-20.933			95.751	95.841	0.090		0.50		1.75	1.75		0.50	95.896		95.911	95.859	95.806		95.791							
YZ+128.621			0.3000% 88.000		95.763	95.867	0.104		0.50		1.75	1.75		0.50	95.922		95.937	95.884	95.832		95.817							
+140					95.803	95.901	0.098		0.50		1.75	1.75		0.50	95.851		95.866	95.901	95.935		95.920							超高旋转轴在行车道左边缘
ZY+149.914					95.787	95.931	0.144		0.50		1.75	1.75		0.50	95.876		95.896	95.966	96.036		96.021							
+160	R-30.000 Ly-20.521				95.652	95.961	0.309		0.50		1.75	1.75		0.50	95.906		95.926	95.996	96.066		96.051							
QZ+160.174					95.653	95.962	0.309		0.50		1.75	1.75		0.50	95.907		95.927	95.997	96.067		96.052							
YZ+170.435					95.887	96.001	0.114		0.50		1.75	1.75		0.50	95.951		95.966	96.020	96.073		96.058							
+180			K0+178 96.015 R:1210.000T:12.209E:0.146		96.029	96.104	0.075		0.50		1.75	1.75		0.50	96.066		96.069	96.055	96.042		96.026							
ZY+185.775					96.161	96.202	0.041		0.50		1.75	1.75		0.50	96.155		96.167	96.113	96.059		96.041		0.300	95.658		0.300	95.543	
QZ+195.933		R-32.000 Ly-20.316			96.421	96.427	0.006		0.50		1.75	1.75		0.50	96.517		96.532	96.462	96.392		96.372					0.300	95.875	超高旋转轴在行车道右边缘
+200					96.562	96.521		0.041	0.50		1.75	1.75		0.50	96.611		96.626	96.556	96.486		96.466					0.300	95.969	
YZ+206.091				2.3000% 87.000	96.720	96.661		0.059	0.50		1.75	1.75		0.50	96.751		96.766	96.696	96.626		96.606					0.300	96.109	
+220					97.111	96.981		0.130	0.50		1.75	1.75		0.50	96.861		96.876	96.911	96.946		96.931		0.300	96.364		0.300	96.434	
+240		R-∞ L-49.787			97.435	97.441	0.006		0.50		1.75	1.75		0.50	97.321		97.336	97.371	97.406		97.391		0.300	96.824		0.300	96.894	
ZY+255.878					97.735	97.799	0.064		0.50		1.75	1.75		0.50	97.819		97.834	97.799	97.764		97.749							
+260				K0+265 98.016 R:410.000T:11.480E:0.161	97.673	97.850	0.177		0.50		1.75	1.75		0.50	97.870		97.885	97.850	97.815		97.800							
QZ+265.919					97.750	97.850	0.100		0.50		1.75	1.75		0.50	97.870		97.885	97.850	97.815		97.800							
YZ+275.960					97.788	97.654		0.134	0.50		1.75	1.75		0.50	97.674		97.689	97.654	97.619		97.604		0.300	97.177		0.300	97.107	

编制： 王天赐

复核：张肇鹏

路 基 设 计 表

宾阳县中华镇三军村委木林水库至古辣岔路口天冬种植基地产业路

桩号	平曲线		坡度及竖曲线		地面高程	设计高程	填挖高度		路基宽度(m)						各点设计高(m)							边沟及排水沟						备注
							(m)		左			右			左			中线	右			左			右			
	左	右	凹	凸	(m)	PH (m)	填	挖	W2	加宽值	W1	W1	加宽值	W2	A2	加宽点	A1	AB	B1	加宽点	B2	坡度	底宽	沟底高程	坡度	底宽	沟底高程	
1	2	3	4	5	6	7	8	9	10	11	12	13	14	15	16	17	18	19	20	21	22	23	24	25	26	27	28	29
+280					97.770	97.521		0.249	0.50		1.75	1.75		0.50	97.541		97.556	97.521	97.486		97.471		0.300	97.045		0.300	96.975	
ZY+294.572				-3.3000% 45.000	97.400	97.040		0.360	0.50		1.75	1.75		0.50	97.060		97.075	97.040	97.005		96.990		0.300	96.564		0.300	96.494	
+300		R-76.000 Ly-20.088			97.019	96.858		0.161	0.50		1.75	1.75		0.50	96.878		96.893	96.858	96.823		96.808		0.300	96.382		0.300	96.312	
QZ+304.616				K0+310 96.531 R-3160.000T-14.220E-0.032	96.662	96.696	0.034		0.50		1.75	1.75		0.50	96.716		96.731	96.696	96.661		96.646					0.300	96.150	
YZ+314.660					95.982	96.321	0.339		0.50		1.75	1.75		0.50	96.341		96.356	96.321	96.286		96.271							
+320		R-∞ L-35.718			95.686	96.108	0.422		0.50		1.75	1.75		0.50	96.053		96.068	96.071	96.073		96.058							
+340					95.141	95.271	0.130		0.50		1.75	1.75		0.50	95.151		95.166	95.201	95.236		95.221							
ZY+350.378					95.090	94.922		0.168	0.50		1.75	1.75		0.50	94.872		94.887	94.940	94.992		94.977		0.300	94.376		0.300	94.481	超高旋转轴在行车道左边缘
+360		R-36.000 Ly-20.489	K0+355 94.641 R-500.000T-14.795E-0.184		95.006	94.762		0.244	0.50		1.75	1.75		0.50	94.712		94.727	94.779	94.832		94.817		0.300	94.216		0.300	94.321	
QZ+360.623					95.012	94.757		0.255	0.50		1.75	1.75		0.50	94.707		94.722	94.774	94.827		94.812		0.300	94.211		0.300	94.316	
YZ+370.867					94.973	94.768		0.205	0.50		1.75	1.75		0.50	94.718		94.733	94.785	94.838		94.823		0.300	94.223		0.300	94.328	
+380					94.880	94.841		0.039	0.50		1.75	1.75		0.50	94.791		94.806	94.841	94.868		94.853		0.300	94.296		0.300	94.358	
+400					94.858	95.001	0.143		0.50		1.75	1.75		0.50	94.929		94.944	94.931	94.966		94.951							超高旋转轴在行车道右边缘
ZY+404.514			0.8000% 90.000		94.909	95.037	0.128		0.50		1.75	1.75		0.50	95.092		95.107	95.055	95.002		94.987							
QZ+414.560		R-43.000 Ly-20.092			95.062	95.117	0.055		0.50		1.75	1.75		0.50	95.172		95.187	95.135	95.082		95.067							
+420					95.138	95.161	0.023		0.50		1.75	1.75		0.50	95.216		95.231	95.179	95.126		95.111					0.300	94.616	
YZ+424.605					95.206	95.198		0.008	0.50		1.75	1.75		0.50	95.253		95.268	95.215	95.163		95.148					0.300	94.653	
+440					95.291	95.328	0.037		0.50		1.75	1.75		0.50	95.208		95.223	95.258	95.293		95.278		0.300	94.713		0.300	94.783	
+460	R-∞ L-50.701				95.746	95.556		0.190	0.50		1.75	1.75		0.50	95.436		95.451	95.486	95.521		95.506		0.300	94.942		0.300	95.012	
ZY+475.306				1.3000% 45.000	95.835	95.755		0.080	0.50		1.75	1.75		0.50	95.705		95.720	95.772	95.825		95.810		0.300	95.211		0.300	95.316	超高旋转轴在行车道左边缘
+480					95.824	95.814		0.010	0.50		1.75	1.75		0.50	95.764		95.779	95.831	95.884		95.869		0.300	95.270				
QZ+485.368				K0+490 95.946 R-2700.000T-13.500E-0.034	95.848	95.871	0.023		0.50		1.75	1.75		0.50	95.821		95.836	95.889	95.941		95.926		0.300	95.327				
YZ+495.431					95.869	95.950	0.081		0.50		1.75	1.75		0.50	95.900		95.915	95.968	96.020		96.005							
+500					95.860	95.974	0.114		0.50		1.75	1.75		0.50	95.924		95.939	95.974	95.961		95.946							
ZY+517.615					95.864	96.029	0.165		0.50		1.75	1.75		0.50	96.119		96.134	96.064	95.994		95.974							超高旋转轴在行车道右边缘
+520		R-26.000 Ly-20.705			95.853	96.036	0.183		0.50		1.75	1.75		0.50	96.126		96.141	96.071	96.001		95.981							
QZ+527.968				0.3000% 82.000	95.898	96.060	0.162		0.50		1.75	1.75		0.50	96.150		96.165	96.095	96.025		96.005							
YZ+538.320					96.181	96.091		0.090	0.50		1.75	1.75		0.50	96.181		96.196	96.126	96.056		96.036		0.300	95.688		0.300	95.543	
+540					96.229	96.096		0.133	0.50		1.75	1.75		0.50	96.115		96.130	96.078	96.061		96.044		0.300	95.622		0.300	95.550	

编制： 王天赐

复核：张肇鹏

路 基 设 计 表

宾阳县中华镇三军村委木林水库至古辣岔路口天冬种植基地产业路

桩号	平曲线		坡度及竖曲线		地面高程	设计高程	填挖高度 (m)		路基宽度(m)						各点设计高(m)							边沟及排水沟						备注
						PH			左			右			左			中线	右			左			右			
	左	右	凹	凸	(m)	(m)	填	挖	W2	加宽值	W1	W1	加宽值	W2	A2	加宽点	A1	AB	B1	加宽点	B2	坡度	底宽	沟底高程	坡度	底宽	沟底高程	
1	2	3	4	5	6	7	8	9	10	11	12	13	14	15	16	17	18	19	20	21	22	23	24	25	26	27	28	29
ZY+559.450					96.111	96.154	0.043		0.50		1.75	1.75		0.50	96.104		96.119	96.154	96.189		96.174		0.300	95.611				超高旋转轴在行车道左边缘
+560	R-78.000 Ly-21.779				96.104	96.156	0.052		0.50		1.75	1.75		0.50	96.106		96.121	96.156	96.191		96.176		0.300	95.613				
QZ+570.340				K0+572 96.192 R-2460.000T-12.300E-0.031	95.913	96.164	0.251		0.50		1.75	1.75		0.50	96.114		96.129	96.164	96.199		96.184							
+580					96.001	96.132	0.131		0.50		1.75	1.75		0.50	96.082		96.097	96.132	96.167		96.152							
YZ+581.229					95.999	96.125	0.126		0.50		1.75	1.75		0.50	96.075		96.090	96.125	96.160		96.145							
ZY+591.536					95.914	96.055	0.141		0.50		1.75	1.75		0.50	96.005		96.020	96.055	96.036		96.021							
+600	R-22.000 Ly-20.669				95.850	95.996	0.146		0.50		1.75	1.75		0.50	95.941		95.961	96.031	96.101		96.086							
QZ+601.871					95.860	95.983	0.123		0.50		1.75	1.75		0.50	95.928		95.948	96.018	96.088		96.073							
YZ+612.206					95.781	95.911	0.130		0.50		1.75	1.75		0.50	95.863		95.876	95.920	95.964		95.949							
+620				-0.7000% 86.000	95.775	95.856	0.081		0.50		1.75	1.75		0.50	95.819		95.821	95.808	95.795		95.778							
ZY+624.778					95.824	95.823		0.001	0.50		1.75	1.75		0.50	95.778		95.788	95.733	95.678		95.656		0.300	95.286		0.300	95.164	
QZ+635.300		R-19.000 Ly-21.043			95.859	95.749		0.110	0.50		1.75	1.75		0.50	95.874		95.889	95.801	95.714		95.689					0.300	95.197	超高旋转轴在行车道右边缘
+640					95.749	95.716		0.033	0.50		1.75	1.75		0.50	95.841		95.856	95.769	95.681		95.656					0.300	95.164	
YZ+645.821					95.742	95.675		0.067	0.50		1.75	1.75		0.50	95.800		95.815	95.728	95.640		95.615					0.300	95.123	
+660	R-∞ L-41.680				95.412	95.439	0.027		0.50		1.75	1.75		0.50	95.319		95.334	95.369	95.404		95.389		0.300	94.828		0.300	94.898	
+680					94.294	94.688	0.394		0.50		1.75	1.75		0.50	94.638		94.653	94.688	94.697		94.682							超高旋转轴在行车道左边缘
ZY+687.501			-4.1000% 45.000		94.108	94.380	0.272		0.50		1.75	1.75		0.50	94.325		94.345	94.415	94.485		94.470							
QZ+697.686	R-31.000 Ly-20.369				94.110	94.027		0.083	0.50		1.75	1.75		0.50	93.972		93.992	94.062	94.132		94.117		0.300	93.481				
+700				K0+703 93.745 R-400.00T-13.130E-0.179	94.123	93.975		0.148	0.50		1.75	1.75		0.50	93.920		93.940	94.010	94.080		94.065		0.300	93.429		0.300	93.574	
YZ+707.871					94.113	93.880		0.233	0.50		1.75	1.75		0.50	93.825		93.845	93.915	93.985		93.970		0.300	93.333		0.300	93.478	
+720					94.114	93.966		0.148	0.50		1.75	1.75		0.50	93.916		93.931	93.966	94.001		93.986		0.300	93.425		0.300	93.495	
+740	R-∞ L-35.984		1.3000% 52.000		94.149	94.226	0.077		0.50		1.75	1.75		0.50	94.175		94.191	94.231	94.209		94.194		0.300	93.684				
ZY+743.855					94.220	94.276	0.056		0.50		1.75	1.75		0.50	94.216		94.241	94.329	94.416		94.401		0.300	93.726				
QZ+753.934				K0+755 94.421 R-3990.000T-11.970E-0.018	94.319	94.422	0.103		0.50		1.75	1.75		0.50	94.362		94.387	94.475	94.562		94.547							
+760	R-17.000 Ly-20.158				94.467	94.522	0.055		0.50		1.75	1.75		0.50	94.462		94.487	94.575	94.662		94.647							
YZ+764.013					94.639	94.593		0.046	0.50		1.75	1.75		0.50	94.533		94.558	94.646	94.733		94.718		0.300	94.043				
+780					95.150	94.896		0.254	0.50		1.75	1.75		0.50	94.846		94.861	94.896	94.931		94.916		0.300	94.356		0.300	94.426	
ZY+792.136					95.171	95.115		0.056	0.50		1.75	1.75		0.50	95.205		95.220	95.150	95.080		95.060					0.300	94.569	超高旋转轴在行车道右边缘
+800				K0+800 95.276	95.017	95.184	0.167		0.50		1.75	1.75		0.50	95.274		95.289	95.219	95.149		95.129							

编制： 王天赐

复核：张肇鹏

路 基 设 计 表

SIII-2-4

宾阳县中华镇三军村委木林水库至古辣岔路口天冬种植基地产业路

第 4 页　共 6 页

桩号	平曲线		坡度及竖曲线		地面高程(m)	设计高程PH(m)	填挖高度(m)		路基宽度(m)						各点设计高(m)							边沟及排水沟						备注
									左			右			左			中线	右			左			右			
	左	右	凹	凸			填	挖	W2	加宽值	W1	W1	加宽值	W2	A2	加宽点	A1	AB	B1	加宽点	B2	坡度	底宽	沟底高程	坡度	底宽	沟底高程	
1	2	3	4	5	6	7	8	9	10	11	12	13	14	15	16	17	18	19	20	21	22	23	24	25	26	27	28	29
QZ+809.792		R-23.000 Ly-35.312			94.818	95.164	0.346		0.50		1.75	1.75		0.50	95.254		95.269	95.199	95.129		95.109							
+820					94.932	95.056	0.124		0.50		1.75	1.75		0.50	95.146		95.161	95.091	95.021		95.001							
YZ+827.448			-1.1000% 45.000		94.984	94.974		0.010	0.50		1.75	1.75		0.50	95.064		95.079	95.009	94.939		94.919					0.300	94.429	
+840	R-∞ L-36.690				94.961	94.845		0.116	0.50		1.75	1.75		0.50	94.725		94.740	94.775	94.810		94.795		0.300	94.236		0.300	94.306	
+860					94.611	94.736	0.125		0.50		1.75	1.75		0.50	94.686		94.701	94.736	94.771		94.756							超高旋转轴在行车道左边缘
ZY+864.138			-0.3000% 47.000		94.576	94.724	0.148		0.50		1.75	1.75		0.50	94.674		94.689	94.724	94.759		94.744							
+880					94.538	94.686	0.148		0.50		1.75	1.75		0.50	94.636		94.651	94.686	94.721		94.706							
QZ+888.313	R-85.000 Ly-48.351		K0+892 94.640 R-740.000T-15.910E-0.171		94.611	94.752	0.141		0.50		1.75	1.75		0.50	94.702		94.717	94.752	94.787		94.772							
+900					94.899	95.002	0.103		0.50		1.75	1.75		0.50	94.952		94.967	95.002	95.037		95.022							
YZ+912.489					95.265	95.460	0.195		0.50		1.75	1.75		0.50	95.410		95.425	95.460	95.495		95.480							
+920		R-∞ L-23.943			95.678	95.760	0.082		0.50		1.75	1.75		0.50	95.710		95.725	95.760	95.795		95.780							
ZY+936.432					96.343	96.417	0.074		0.50		1.75	1.75		0.50	96.507		96.522	96.452	96.382		96.362							超高旋转轴在行车道右边缘
+940				4.0000% 108.000	96.424	96.560	0.136		0.50		1.75	1.75		0.50	96.650		96.665	96.595	96.525		96.505							
QZ+957.071		R-27.000 Ly-41.279			97.034	97.243	0.209		0.50		1.75	1.75		0.50	97.333		97.348	97.278	97.208		97.188							
+960					97.219	97.360	0.141		0.50		1.75	1.75		0.50	97.450		97.465	97.395	97.325		97.305							
YZ+977.711					98.569	98.068		0.501	0.50		1.75	1.75		0.50	98.158		98.173	98.103	98.033		98.013		0.300	97.671		0.300	97.526	
+980					98.682	98.160		0.522	0.50		1.75	1.75		0.50	98.154		98.169	98.123	98.125		98.108		0.300	97.666		0.300	97.621	
K1+000	R-∞ L-36.345				99.050	98.778		0.272	0.50		1.75	1.75		0.50	98.658		98.673	98.708	98.743		98.728		0.300	98.170		0.300	98.240	
ZY+014.056					98.757	98.763	0.006		0.50		1.75	1.75		0.50	98.713		98.728	98.763	98.798		98.783		0.300	98.226				超高旋转轴在行车道左边缘
+020					98.442	98.680	0.238		0.50		1.75	1.75		0.50	98.630		98.645	98.680	98.715		98.700							
QZ+035.665	R-60.000 Ly-43.219				98.047	98.461	0.414		0.50		1.75	1.75		0.50	98.411		98.426	98.461	98.496		98.481							
+040			-1.4000% 82.000		98.045	98.400	0.355		0.50		1.75	1.75		0.50	98.350		98.365	98.400	98.435		98.420							
YZ+057.275					97.960	98.158	0.198		0.50		1.75	1.75		0.50	98.108		98.123	98.148	98.173		98.158							
+060		R-∞ L-14.235			97.951	98.120	0.169		0.50		1.75	1.75		0.50	98.070		98.085	98.100	98.116		98.101							
ZY+071.510					97.910	97.961	0.051		0.50		1.75	1.75		0.50	97.911		97.926	97.888	97.851		97.836					0.300	97.349	
+080					98.010	97.885		0.125	0.50		1.75	1.75		0.50	97.940		97.955	97.903	97.850		97.835		0.300	97.454		0.300	97.349	超高旋转轴在行车道右边缘
QZ+081.656		R-48.000 Ly-20.292	K1+082 97.812 R-1270.000T-12.700E-0.064		98.031	97.877		0.154	0.50		1.75	1.75		0.50	97.932		97.947	97.894	97.842		97.827		0.300	97.445		0.300	97.340	
YZ+091.801					98.195	97.874		0.321	0.50		1.75	1.75		0.50	97.877		97.892	97.866	97.839		97.832		0.300	97.391		0.300	97.345	
+100					98.144	97.920		0.224	0.50		1.75	1.75		0.50	97.837		97.852	97.869	97.885		97.880		0.300	97.351		0.300	97.394	

编制:　王天赐　　　　复核: 张肇鹏

路 基 设 计 表

宾阳县中华镇三军村委木林水库至古辣岔路口天冬种植基地产业路

桩号	平曲线		坡度及竖曲线		地面高程	设计高程 PH	填挖高度 (m)		路基宽度(m)						各点设计高(m)							边沟及排水沟						备注
									左			右			左			中线	右			左			右			
	左	右	凹	凸	(m)	(m)	填	挖	W2	加宽值	W1	W1	加宽值	W2	A2	加宽点	A1	AB	B1	加宽点	B2	坡度	底宽	沟底高程	坡度	底宽	沟底高程	
1	2	3	4	5	6	7	8	9	10	11	12	13	14	15	16	17	18	19	20	21	22	23	24	25	26	27	28	29
ZY+101.931					98.086	97.932		0.154	0.50		1.75	1.75		0.50	97.828		97.843	97.870	97.897		97.889		0.300	97.342		0.300	97.403	
QZ+112.009	R-52.000 Ly-20.155			0.6000% 88.000	98.138	97.992		0.146	0.50		1.75	1.75		0.50	97.942		97.957	98.010	98.062		98.047		0.300	97.456		0.300	97.561	超高旋转轴在行车道左边缘
+120					98.164	98.040		0.124	0.50		1.75	1.75		0.50	97.990		98.005	98.057	98.110		98.095		0.300	97.504		0.300	97.609	
YZ+122.086					98.167	98.053		0.114	0.50		1.75	1.75		0.50	98.003		98.018	98.070	98.123		98.108		0.300	97.517		0.300	97.622	
+140					98.154	98.160	0.006		0.50		1.75	1.75		0.50	98.110		98.125	98.160	98.195		98.180		0.300	97.624				
ZY+159.022					98.087	98.273	0.186		0.50		1.75	1.75		0.50	98.218		98.238	98.308	98.378		98.363							
+160	R-28.000 Ly-21.005			K1+170 98.340 R-3130.000T-14.085E-0.032	98.090	98.277	0.187		0.50		1.75	1.75		0.50	98.222		98.242	98.312	98.382		98.367							
QZ+169.525					98.142	98.308	0.166		0.50		1.75	1.75		0.50	98.253		98.273	98.343	98.413		98.398							
YZ+180.027					98.072	98.307	0.235		0.50		1.75	1.75		0.50	98.252		98.272	98.342	98.412		98.397							
+200		R-∞ L-77.007			98.057	98.250	0.193		0.50		1.75	1.75		0.50	98.200		98.215	98.250	98.285		98.270							
+220					98.272	98.202		0.070	0.50		1.75	1.75		0.50	98.152		98.167	98.202	98.237		98.222		0.300	97.667		0.300	97.737	
+240					98.364	98.280		0.084	0.50		1.75	1.75		0.50	98.230		98.245	98.280	98.315		98.300		0.300	97.746		0.300	97.816	
ZY+257.034					98.475	98.399		0.076	0.50		1.75	1.75		0.50	98.349		98.364	98.399	98.434		98.419		0.300	97.865		0.300	97.935	
+260		R-200.000 Ly-26.499			98.557	98.420		0.137	0.50		1.75	1.75		0.50	98.370		98.385	98.420	98.455		98.440		0.300	97.886		0.300	97.956	
QZ+270.283					98.684	98.492		0.192	0.50		1.75	1.75		0.50	98.442		98.457	98.492	98.527		98.512		0.300	97.958		0.300	98.028	
+280					98.607	98.560		0.047	0.50		1.75	1.75		0.50	98.510		98.525	98.560	98.595		98.580		0.300	98.026		0.300	98.096	
YZ+283.533				0.7000% 112.000	98.518	98.585	0.067		0.50		1.75	1.75		0.50	98.535		98.550	98.585	98.620		98.605							
ZY+293.127					98.626	98.652	0.026		0.50		1.75	1.75		0.50	98.602		98.617	98.652	98.687		98.672		0.300	98.118				
+300	R-85.000 Ly-25.782				98.646	98.700	0.054		0.50		1.75	1.75		0.50	98.650		98.665	98.700	98.735		98.720							
QZ+306.023					98.693	98.742	0.049		0.50		1.75	1.75		0.50	98.692		98.707	98.742	98.777		98.762		0.300	98.208				
YZ+318.919					98.603	98.832	0.229		0.50		1.75	1.75		0.50	98.782		98.797	98.832	98.867		98.852							
+320		R-∞ L-41.006			98.599	98.840	0.241		0.50		1.75	1.75		0.50	98.790		98.805	98.840	98.875		98.860							
+340					98.733	98.883	0.150		0.50		1.75	1.75		0.50	98.833		98.848	98.883	98.918		98.903							
ZY+359.925					98.474	98.684	0.210		0.50		1.75	1.75		0.50	98.739		98.754	98.701	98.649		98.634							超高旋转轴在行车道右边缘
+360		R-35.000 Ly-37.142	-1.200% 45.000		98.475	98.683	0.208		0.50		1.75	1.75		0.50	98.738		98.753	98.701	98.648		98.633							
QZ+378.496					98.479	98.498	0.019		0.50		1.75	1.75		0.50	98.553		98.568	98.516	98.463		98.448					0.300	97.966	
+380			K1+382 98.419 R-1380.000T-15.345E-0.083		98.515	98.490		0.025	0.50		1.75	1.75		0.50	98.545		98.560	98.508	98.455		98.440					0.300	97.958	
YZ+397.067					98.578	98.484		0.094	0.50		1.75	1.75		0.50	98.539		98.554	98.502	98.449		98.434		0.300	98.057		0.300	97.952	
+400		R-∞ L-34.934			98.584	98.497		0.087	0.50		1.75	1.75		0.50	98.439		98.454	98.427	98.462		98.447		0.300	97.956		0.300	97.964	

编制： 王天赐

复核：张肇鹏

路 基 设 计 表

SⅢ-2-6

宾阳县中华镇三军村委木林水库至古辣岔路口天冬种植基地产业路

桩号	平曲线		坡度及竖曲线		地面高程	设计高程	填挖高度		路基宽度(m)						各点设计高(m)							边沟及排水沟						备注
									左			右			左			中线	右			左			右			
	左	右	凹	凸	(m)	PH (m)	填	挖	W2	加宽值	W1	W1	加宽值	W2	A2	加宽点	A1	AB	B1	加宽点	B2	坡度	底宽	沟底高程	坡度	底宽	沟底高程	
1	2	3	4	5	6	7	8	9	10	11	12	13	14	15	16	17	18	19	20	21	22	23	24	25	26	27	28	29
+420			0.430% 50.000		98.857	98.583		0.274	0.50		1.75	1.75		0.50	98.463		98.478	98.513	98.548		98.533		0.300	97.981		0.300	98.051	
+432					98.635	98.635		0.000	0.50		1.75	1.75		0.50	98.585		98.600	98.635	98.670		98.655		0.300	98.103				超高旋转轴在行车道左边缘

编制： 王天赐

复核：张肇鹏

填方路基横断面图

(1:100)

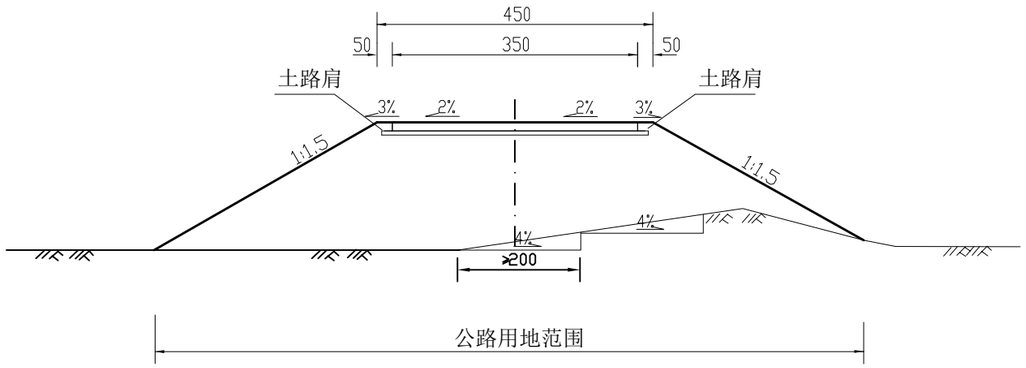

半填半挖路基横断面图

(1:100)

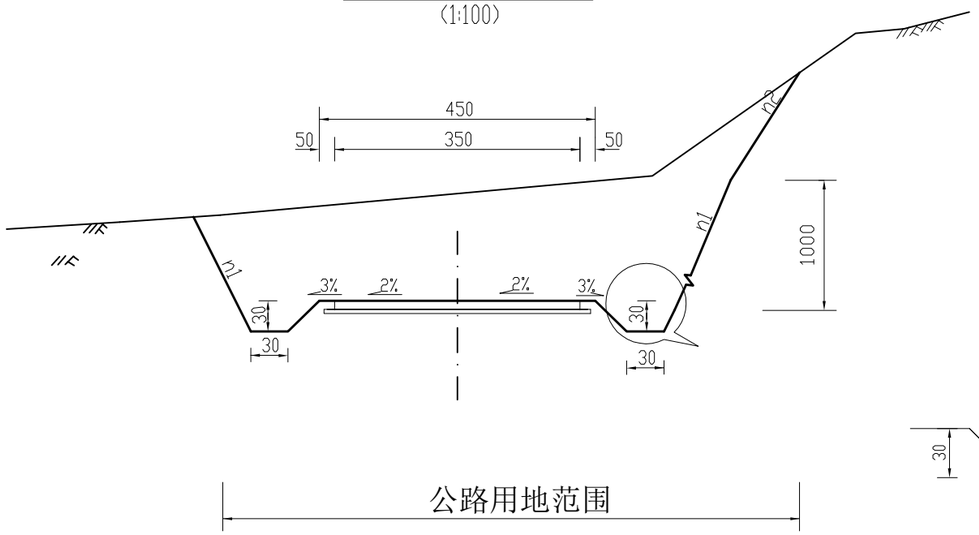

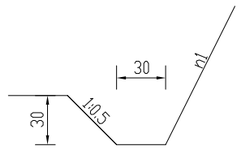

边沟大样

注:

1、本图尺寸均以厘米为单位。

2、地面横坡陡于1:5的填方路段开挖台阶。

3、挖方边坡n1采用1:0.5，n2采用1:0.75。

4、用地范围：一般路段用地范围为坡脚或坡顶外0米，设挡土墙路段为墙外0米。

中撰工程设计有限公司 Zhongzhuan Engineering Design Co., Ltd 工程设计证书编号: A152012534	委托单位:	宾阳县农业农村局	设计号:	BA-2026-06050060	总经理 CHIEF EXECUTIVE OFFICER	黄仟均	黄仟均	审核 CHECKED BY	张笑	张笑	设计制图 DESIGNED BY		文伟	文伟
	工程名称:	宾阳县中华镇三军村委木林水库至古辣岔路口天冬种植基地产业路	图名:	路基标准横断面图	项目负责人 PROJECT LEADER	范奎鹏	范奎鹏	专业负责人 SUBJ ENGINEER	范奎鹏	范奎鹏	比例	见图	图别	公路
			设计阶段:	施工图	审定 APPROVED BY	毕泗涛	毕泗涛	校对 CHECKED BY	张榆	张榆	日期	2026.06	图号	SⅢ-03

本图需加盖本设计院工程设计出图专用章方有效 版本号:A

平面示意图

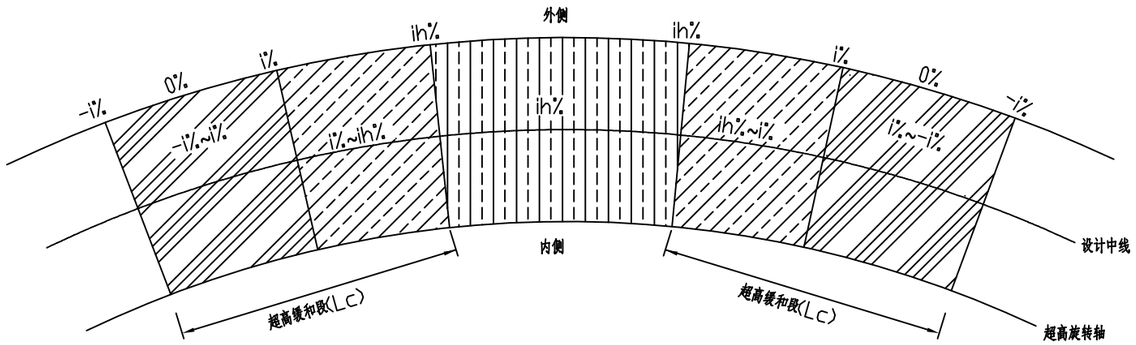

图例

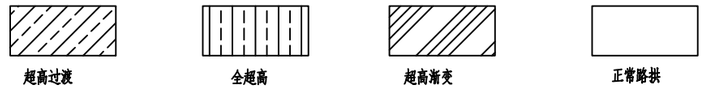

车道超高横坡渐变值

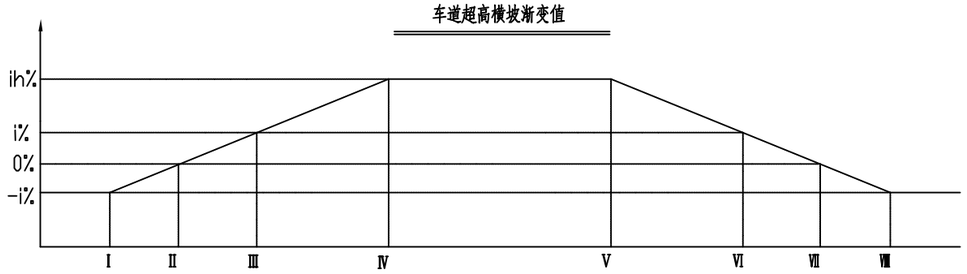

半径——超高横坡对照表

计算行车速度(20km/h)

半径(m)	超高ih(%)
105≤R<150	2
70≤R<105	3
55≤R<70	4
40≤R<55	5
15≤R<40	6

特征横断面示意图

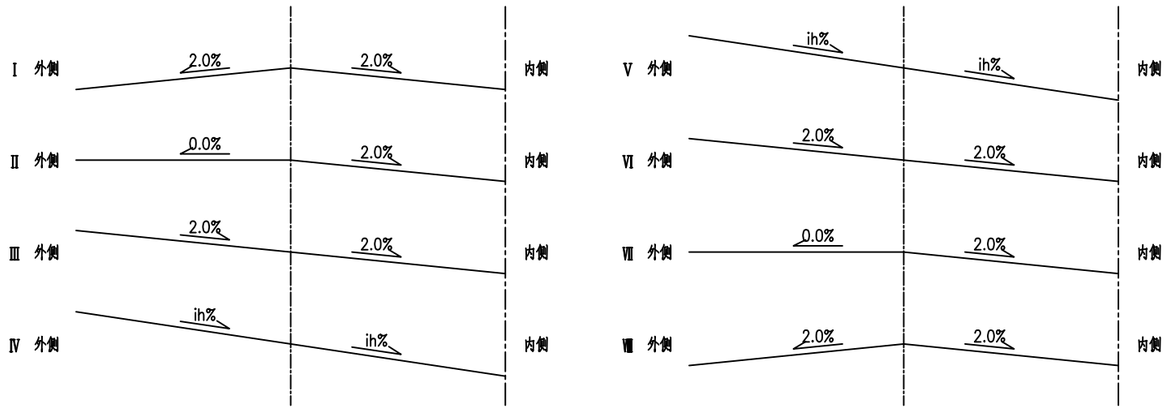

说明:

1、超高方式为绕路边线旋转，即当超高横坡大于路拱坡度时，先将外侧车道绕路中线转，待达到与内侧车道构成单向横坡后,整个断面一同绕路边线旋转；

2、超高缓和段Lc按Lc=B×Δi/p，其中B为旋转轴至行车道(设路缘带时为路缘带外侧边缘的宽度,Δi为超高坡度与路拱坡度代数差(%),p为超高渐变率)。

中撰工程设计有限公司 Zhongzhuan Engineering Design Co., Ltd 工程设计证书编号: A152012534	委托单位:	宾阳县农业农村局	设计号:	BA-2026-06050060	总经理 CHIEF EXECUTIVE OFFICER	黄仟均	黄仟均	审核 CHECKED BY	张笑	张笑	设计制图 DESIGNED BY		文伟	文伟
	工程名称:	宾阳县中华镇三军村委木林水库至古辣岔路口天冬种植基地产业路	图名:	超高方式图	项目负责人 PROJECT LEADER	范奎鹏	范奎鹏	专业负责人 SUBJ ENGINEER	范奎鹏	范奎鹏	比例	见图	图别	公路
			设计阶段:	施工图	审定 APPROVED BY	毕泗涛	毕泗涛	校对 CHECKED BY	张榆	张榆	日期	2026.06	图号	SⅢ-06

本图需加盖本设计院工程设计出图专用章方有效 版本号:A

路床整形碾压工程数量表

SIII-9

宾阳县中华镇三军村委木林水库至古辣岔路口天冬种植基地产业路

序号	起讫桩号	长度（m）	人工整修路拱（m2）	路基碾压（m^2）	备注
1	K0+000.000 ～ K1+432.000	1432	6444	6444	
合　计		1432	6444	6444	

编制：王天赐　　复核：张肇鹏

路面工程数量表

SⅢ-18-1

宾阳县中华镇三军村委木林水库至古辣岔路口天冬种植基地产业路

序号	起讫桩号	铺筑长度	工程量												备 注
			路面												
			级配碎石基层			水泥混凝土面层			培土路肩						
		（m）	宽度(m)	厚度(cm)	面积（1000m²）	宽度(m)	厚度(cm)	面积（1000m²）	宽度(m)	厚度(cm)	面积（m²）				
1	K0+000 ～ K1+432.000	1432.000	3.80	10	5.442	3.50	18	5.012	1.00	28	1432				
2	错车道	2处		10	0.106		18	0.106							
合 计					5.548			5.118			1432				

编制： 王天赐 复核： 张肇鹏

水泥混凝土路面钢筋用量表

SⅢ-18-2

宾阳县中华镇三军村委木林水库至古辣岔路口天冬种植基地产业路

序号	起讫桩号	项目名称	长度	板宽	工程数量													备注
					钢筋直径	缝数	一道缝	每根长	共长	单位重	钢筋重量					钢筋重量合计		
											φ30	φ28	C16	C14	C12	HPB300	HRB400	
			(m)	(m)	(mm)	(道)	(根)	(m)	(m)	(Kg/m)	(Kg)	(Kg)	(Kg)	(Kg)	(Kg)	(Kg)	(Kg)	
1	K0+000～K1+432.000	横向施工缝钢筋	1432.000	3.5	φ28	6	11	0.4	26	4.83		127.5				127.5		
	合　　计		1432.00									127.5				127.5		

编制：　王天赐　　复核：　张肇鹏

路 面 结 构 图

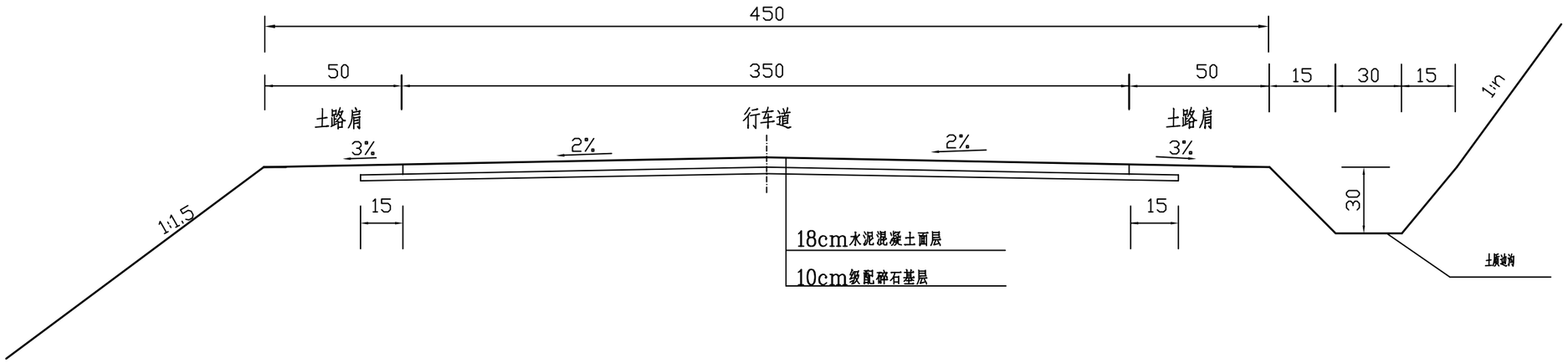

附注:

1、本图尺寸以厘米为单位.
2、本设计根据《公路水泥混凝土路面设计规范》（JTG D40-2011）.
3、水泥砼28天龄期弯拉强度不小于4.0PMa，根据规范弯拉强度4.0Mpa换算抗压强度经验参考值为30Mpa（详见规范P52 E.0.3条）
4、级配碎石应符合《公路路面基层施工技术细则》（JTGT F20-2015 ）要求。

中撰工程设计有限公司 Zhongzhuan Engineering Design Co., Ltd 工程设计证书编号: A152012534	委托单位:	宾阳县农业农村局	设计号:	BA-2026-06050060	总 经 理 CHIEF EXECUTIVE OFFICER	黄 仟 均	黄仟均	审 核 CHECKED BY	张 笑	张笑	设 计 制 图 DESIGNED BY		文 伟	文伟
	工程名称:	宾阳县中华镇三军村委木林水库至古辣岔路口天冬种植基地产业路	图 名:	路面结构图	项目负责人 PROJECT LEADER	范 奎 鹏	范奎鹏	专业负责人 SUBJ ENGINEER	范 奎 鹏	范奎鹏	比 例	见图	图 别	公路
			设计阶段:	施工图	审 定 APPROVED BY	毕 泗 涛	毕泗涛	校 对 CHECKED BY	张 榆	张榆	日 期	2026.06	图 号	SⅢ-19

本图需加盖本设计院工程设计出图专用章方有效 版本号:A

路面板接缝钢筋布置图

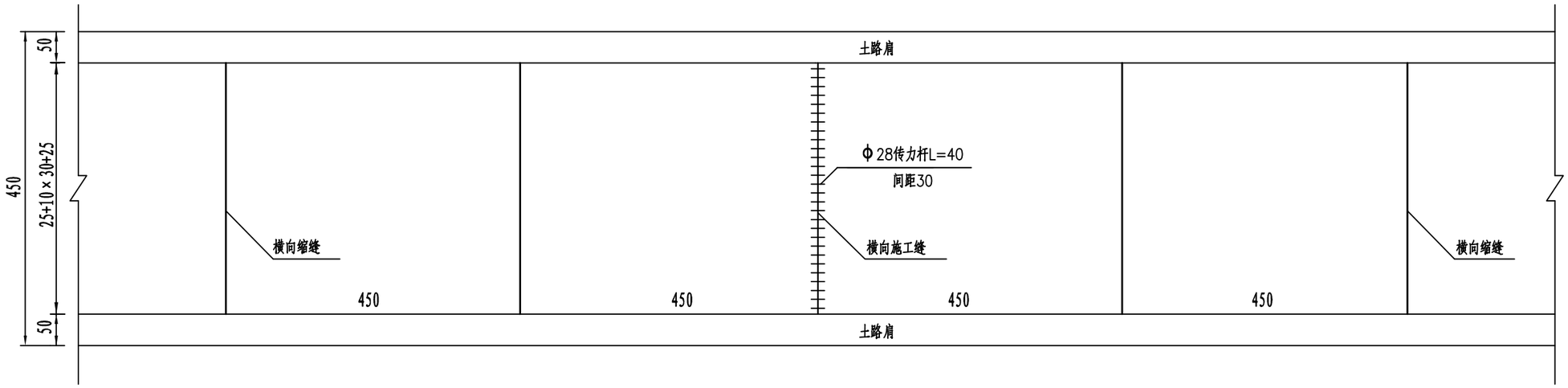

注:

1、本图尺寸除钢筋直径以毫米外,其余均以厘米为单位,本图为示意图.

2、最外边的传力杆距接缝或自由边的距离为25厘米.

中撰工程设计有限公司 Zhongzhuan Engineering Design Co., Ltd 工程设计证书编号: A152012534	委托单位:	宾阳县农业农村局	设计号:	BA-2026-06050060	总经理 CHIEF EXECUTIVE OFFICER	黄仟均	黄仟均	审核 CHECKED BY	张笑	张笑	设计制图 DESIGNED BY		文伟	文伟
	工程名称:	宾阳县中华镇三军村委木林水库至古辣岔路口天冬种植基地产业路	图名:	路面板平面分块及接缝钢筋布置图	项目负责人 PROJECT LEADER	范奎鹏	范奎鹏	专业负责人 SUBJ ENGINEER	范奎鹏	范奎鹏	比例	见图	图别	公路
			设计阶段:	施工图	审定 APPROVED BY	毕泗涛	毕泗涛	校对 CHECKED BY	张榆	张榆	日期	2026.06	图号	SⅢ-20

本图需加盖本设计院工程设计出图专用章方有效 版本号:A

横向施工缝

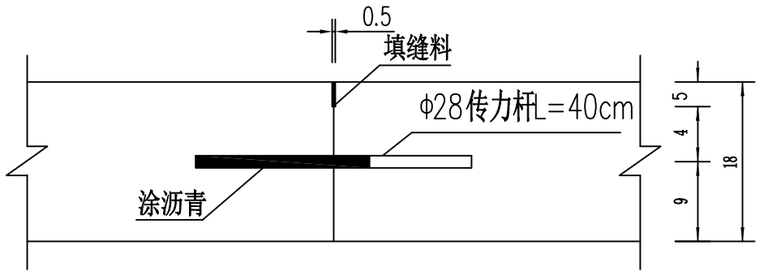

横向缩缝（假缝型）

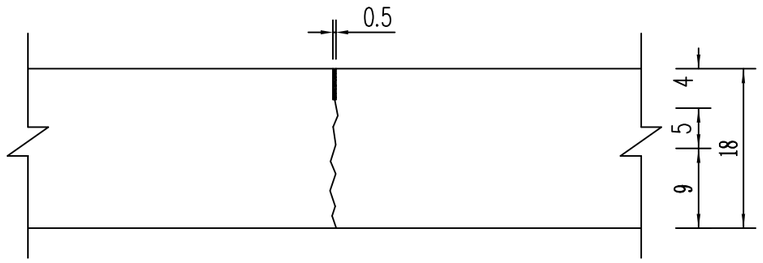

一条缩缝钢筋数量表(3.5m)

直径	数量	每根长(cm)	总长(m)	总重(Kg)
Φ28	11	40	4.4	21.25

附注：

1、本图尺寸除钢筋直径以mm计外，余均以cm为单位；

2、填缝采用沥青橡胶填缝料，填缝板采用机压木屑板，并在板表面涂上沥青；

3、每日施工终了或浇筑混凝土过程中因故中断时，设横向施工缝；

4、施工时，滑动传力杆交错布置，杆与路中心线平行。

中撰工程设计有限公司 Zhongzhuan Engineering Design Co., Ltd 工程设计证书编号: A152012534	委托单位:	宾阳县农业农村局	设计号:	BA-2026-06050060	总经理 CHIEF EXECUTIVE OFFICER	黄仟均	黄仟均	审核 CHECKED BY	张笑	张笑	设计制图 DESIGNED BY		文伟	文伟
	工程名称:	宾阳县中华镇三军村委木林水库至古辣岔路口天冬种植基地产业路	图名:	路面接缝构造图	项目负责人 PROJECT LEADER	范奎鹏	范奎鹏	专业负责人 SUBJ ENGINEER	范奎鹏	范奎鹏	比例	见图	图别	公路
			设计阶段:	施工图	审定 APPROVED BY	毕泗涛	毕泗涛	校对 CHECKED BY	张榆	张榆	日期	2026.06	图号	SⅢ-21

本图需加盖本设计院工程设计出图专用章方有效 版本号:A

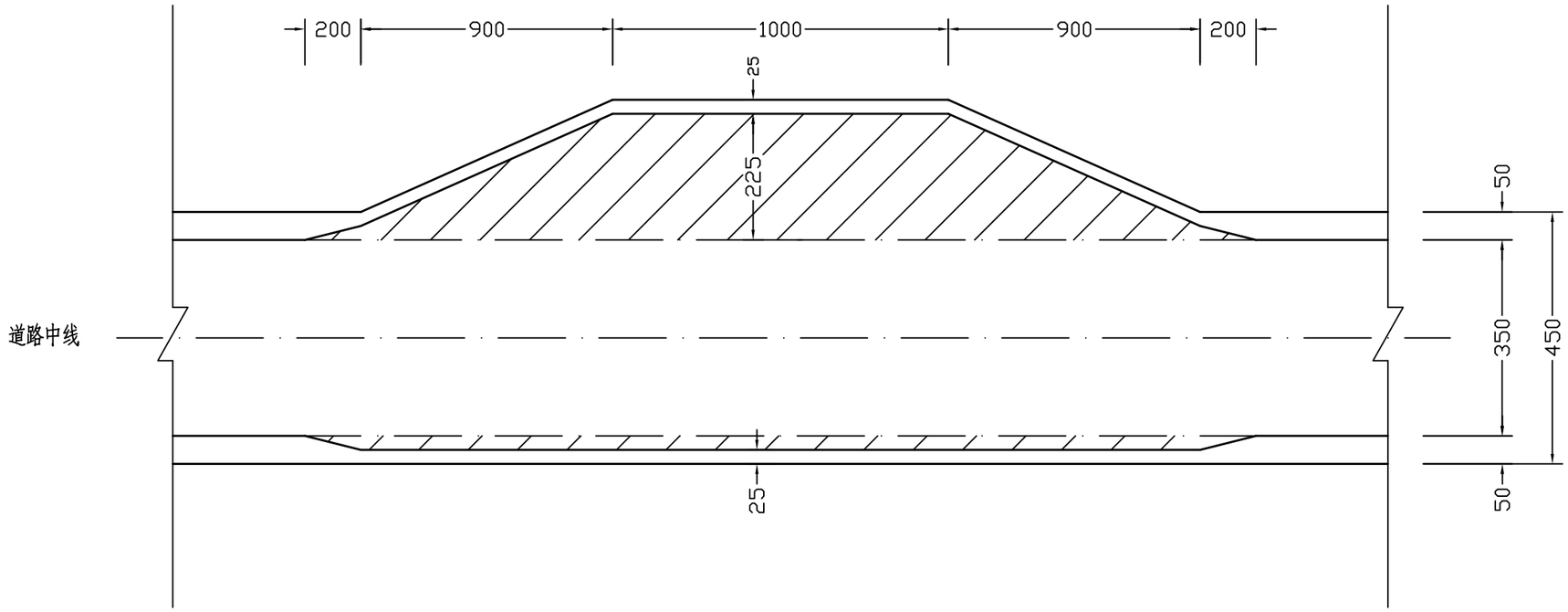

说明：

1、本图单位为cm;

2、每处错车道路面面积53m^2。

3、本错车道按《小交通量农村公路工程技术标准》（JTG 2111－2019）设计，适用于四级公路（Ⅱ类）及以下等级公路。

中撰工程设计有限公司 Zhongzhuan Engineering Design Co., Ltd 工程设计证书编号: A152012534	委托单位:	宾阳县农业农村局	设计号:	BA-2026-06050060	总经理 CHIEF EXECUTIVE OFFICER	黄仟均	黄仟均	审核 CHECKED BY	张笑	张笑	设计制图 DESIGNED BY		文伟	文伟
	工程名称:	宾阳县中华镇三军村委木林水库至古辣岔路口天冬种植基地产业路	图名:	错车道布置图	项目负责人 PROJECT LEADER	范奎鹏	范奎鹏	专业负责人 SUBJ ENGINEER	范奎鹏	范奎鹏	比例	见图	图别	公路
			设计阶段:	施工图	审定 APPROVED BY	毕泗涛	毕泗涛	校对 CHECKED BY	张榆	张榆	日期	2026.06	图号	SⅢ-22

本图需加盖本设计院工程设计出图专用章方有效 版本号:A

第四篇

桥梁、涵洞

第四篇 桥梁、涵洞说明

一、设计依据

1.《合同书》

2. 主要设计规范：

《公路工程技术标准》（JTG B01-2014）

《公路桥涵设计通用规范》（JTG D60-2015）

《公路钢筋混凝土及预应力混凝土设计规范》（JTG 3362-2018）

《公路圬工桥涵设计规范》（JTG 3361-2025）

《公路桥涵地基与基础设计规范》(JTG 3363—2019)。

二、全线桥涵设计采用主要技术标准：

1. 设计荷载：公路－II 级。

三、施工方法及注意事项

施工时除严格遵守交通运输部部颁标准《公路桥涵施工技术规范》(JTG/T 3650—2020）及《公路工程质量检验评定标准》（JTG F80/1-2017）的有关要求外，尚应注意：

1、在涵洞施工前，须实地放样，校核涵洞的涵底标高、交角及进出口水沟等有关情况，必须经监理确认以后方可进行施工，确保涵洞满足其功能要求。

2、施工中如发现溶洞、容槽、软基等不良地质情况，应根据实际情况适当进行换填及调整标高。

3、涵台背填土，应选用透水性良好的填料。

4、涵洞河床铺砌，片石缝隙间应填满砂浆防止冲刷，并使铺砌层起到支撑梁的作用。

5、涵洞进出口处的八字墙与台墙设缝隔开，缝内用沥青麻絮填塞。砌筑前应对地基承载力试验，如不满足要求，作相应处理后才可以进行砌筑。

6、涵洞顶上及涵身两侧不小于 2 倍孔径范围内的填土须分层对称夯实，压实度达到 94%以上。

7、施工时，当洞顶覆土小于 0.5 米时，严禁任何重型机械通过。

8、砌筑前应对地基作承载力实验，若承载力小于设计要求时，须换填处理后才可以进行砌筑。

9、除岩石地基处，涵洞每隔 4～6 米设一道沉降缝。

10、管节预制运输、存放时应注意轻放，堆放的地面应平整，必要时铺设 5～10 厘米砂垫层，使受力均匀，以免管节开裂。

11、如遇基底承载力不足需换填基础时，应根据现场施工实际情况开挖至硬土，换填高度根据实际现场开挖深度确定。

四、旧桥涵利用

1、全路段旧桥涵外观质量尚未出现明显缺陷，目前使用正常，由于项目资金有限，本次设计暂时予以利用，未对旧桥涵进行设计，请建设、管养单位在施工和养护阶段注意观察使用，必要时采取适当加固措施或重建。

2、利用旧桥路段，不进行路面硬化，施工时也不得对旧桥新增永久荷载。

涵 洞 一 览 表

宾阳县中华镇三军村委木林水库至古辣岔路口天冬种植基地产业路　　SⅣ－2　　第1页 共1页

序号	中心桩号	结构型式	斜交角度（°）	孔数及孔径 (孔-m)	涵长	洞口形式		备注
					m	左洞口	右洞口	
1	K0+893.000	圆管涵	90	1-Φ0.5	6	边沟跌水井	端　墙	
2	K1+032.000	圆管涵	90	1-Φ0.5	6	边沟跌水井	端　墙	
3	K1+130.000	圆管涵	90	1-Φ1.0	10	边沟跌水井	端　墙	
4	K1+288.000	圆管涵	90	1-Φ0.5	6	边沟跌水井	端　墙	

编制：　王天赐　　复核：　张肇鹏

涵洞工程数量表（1米圆管涵）

宾阳县中华镇三军村委木林水库至古辣岔路口天冬种植基地产业路

序号	中心桩号	结构类型	交角(°)	孔数及孔径(孔-m)	涵长(m)	洞口形式		工程数							
						左洞口	右洞口	C25(m^3)		C30(m^3)	M7.5浆砌片石(m^3)				
								涵身基础	涵身帽石	涵身管节	翼墙墙身	翼墙基础	边沟跌水井井身	边沟跌水井铺砌	涵身沉降缝
1	2	3	4	5	6	7	8	9	10	11	12	13	14	15	16
1	K1+130	钢筋混凝土圆管涵	90	1-1	10		边沟跌水井	6.13	0.26	4.18	2.72	1.22	2.99	1.56	1.12
本页合计					10			6.13	0.26	4.18	2.72	1.22	2.99	1.56	1.12
合计					10			6.13	0.26	4.18	2.72	1.22	2.99	1.56	1.12

编制：王天赐　　复核：张肇鹏

涵洞工程数量表（1米圆管涵）

宾阳县中华镇三军村委木林水库至古辣岔路口天冬种植基地产业路

序号	中心桩号	结构类型	交角(°)	孔数及孔径(孔-m)	涵长(m)	洞口形式		量						备注
						左洞口	右洞口	沥青麻絮(m^2)		油毛毡(m^2)	HPB300(Kg)	挖土(m^3)	台背回填(m^3)	
								涵身接头填充	边沟跌水井沉降缝	涵身接头表层	涵身管节			
1	2	3	4	5	6	7	8	17	18	19	20	21	22	23
1	K1+130	钢筋混凝土圆管涵	90	1-1	10		边沟跌水井	3.38	2.43	5.26	895.10	57.76	29.13	
本页合计					10			3.38	2.43	5.26	895.10	57.76	29.13	
合计					10			3.38	2.43	5.26	895.10	57.76	29.13	

编制：王天赐　　复核：张肇鹏

涵洞工程数量表（0.5米圆管涵）

SⅣ－4

宾阳县中华镇三军村委木林水库至古辣岔路口天冬种植基地产业路

序号	桩号	结构形式	涵洞角度(度)	孔数-孔径(孔-米)	涵长(m)	洞口形式 进口	洞口形式 出口	涵身 C30砼管身(m^3)	涵身 钢筋数量 HPB300(kg)	涵身 钢筋数量 HRB400(kg)	涵身 砂砾垫层(m^3)	涵身 C20混凝土管基(m^3)	涵身 管壁涂沥青防水层(两层)(m^2)	涵身 接头两层15cm宽沥青油毡(m^2)	涵身 现浇C20砼帽石(m^3)	洞口 M7.5浆砌片石(m^3)	挖基 挖基土方(m^3)	挖基 挖基石方(m^3)	备注
1	K0+893.000	圆管涵	90	1-φ0.5	6	边沟跌水井	端 墙	0.63	66.60		1.19	5.45		1.46	0.23	1.10	8.554		
2	K1+032.000	圆管涵	90	1-φ0.5	6	边沟跌水井	端 墙	0.63	66.60		1.19	5.45		1.46	0.23	1.10	8.554		
3	K1+288.000	圆管涵	90	1-φ0.5	6	边沟跌水井	端 墙	0.63	66.60		1.19	5.45		1.46	0.23	1.10	8.554		
合 计					18			1.89	199.80		3.56	16.34		4.39	0.69	3.30	25.661		

编制： 王天赐　　复核： 张肇鹏

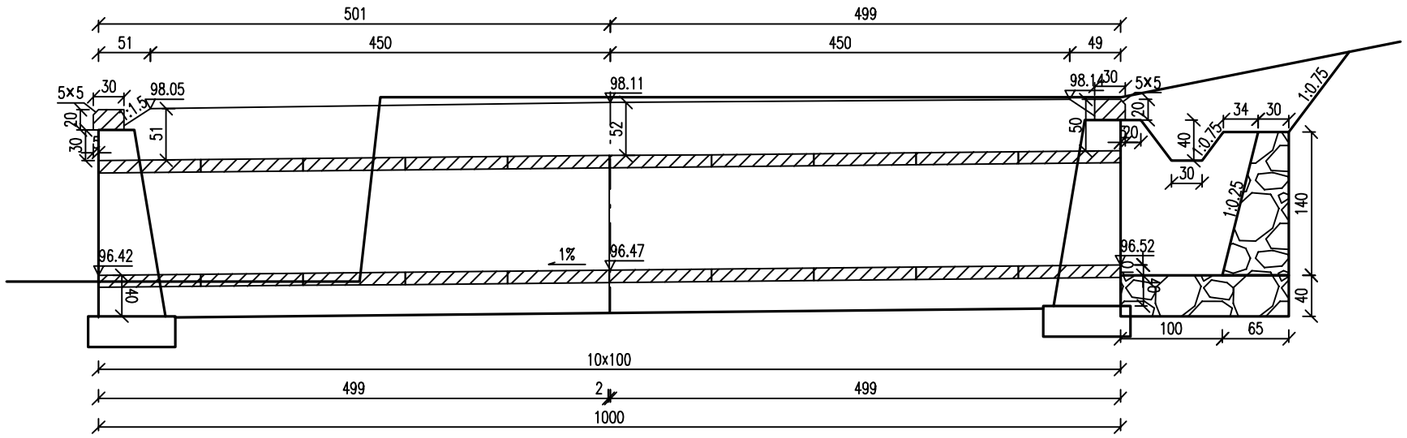

立面图
1:60

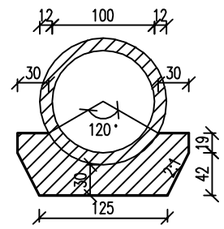

中心洞身断面
1:60

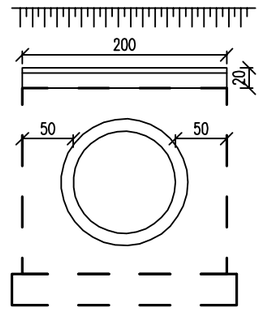

左洞口侧面
1:60

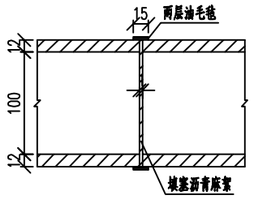

管节接头
1:60

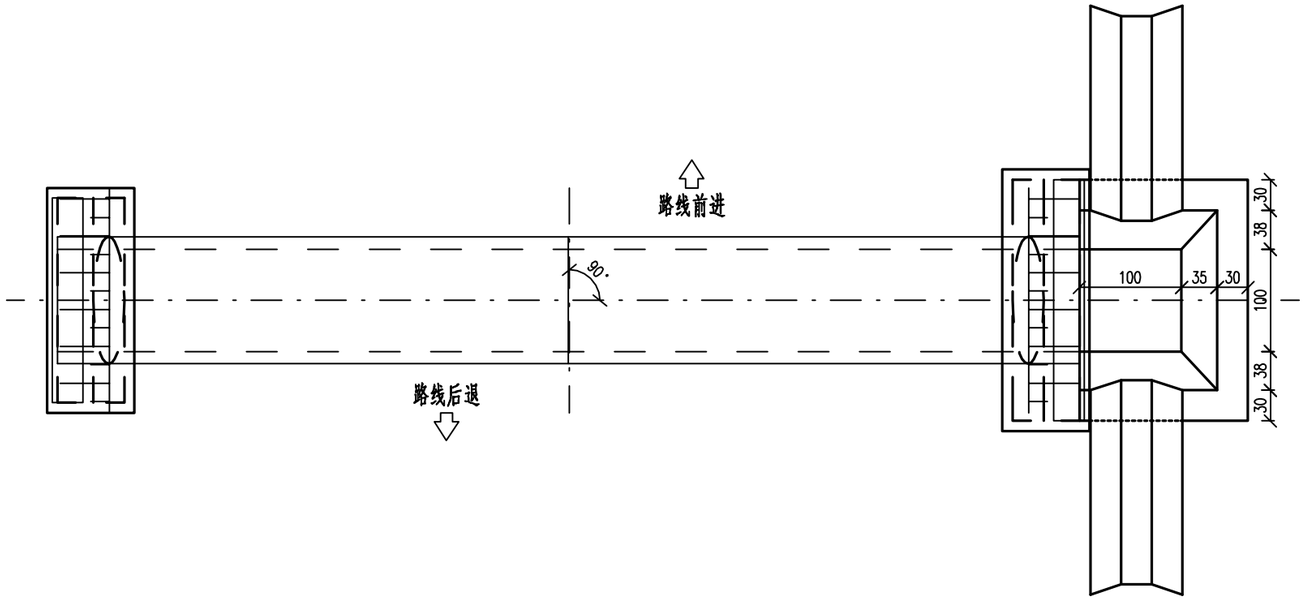

平面图
1:60

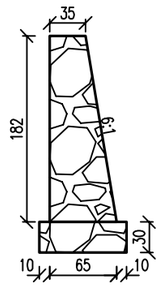

左一字墙剖面图
1:60

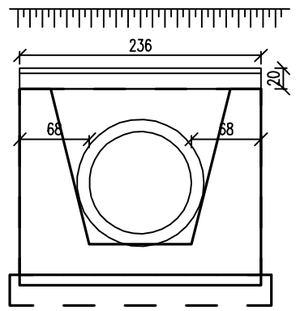

右洞口侧面
1:60

中撰工程设计有限公司 Zhongzhuan Engineering Design Co., Ltd 工程设计证书编号: A152012534	建设单位:	宾阳县农业农村局	设计号:	BA-2026-06050060	总经理 CHIEF EXECUTIVE OFFICER	黄仟均	黄仟均	审核 CHECKED BY	张笑	张笑	设计制图 DESIGNED BY		文伟	文伟
	工程名称:	宾阳县中华镇三军村委木林水库至古辣岔路口天冬种植基地产业路	图名:	K1+130 1-1m钢筋混凝土圆管涵布置图(一)	项目负责人 PROJECT LEADER	范奎鹏	范奎鹏	专业负责人 SUBJ ENGINEER	范奎鹏	范奎鹏	比例	见图	图别	公路
			设计阶段:	施工图	审定 APPROVED BY	毕泗涛	毕泗涛	校对 CHECKED BY	张榆	张榆	日期	2026.06	图号	SIV-5-1

本图需加盖本设计院工程设计出图专用章方有效 版本号:A

工程数量表

项目 \ 材料		混凝土		其它			钢筋		挖土	台背回填
		C25	C30	M7.5浆砌片石	沥青麻絮	油毛毡	φ10	φ12		
单位		m^3	m^3	m^3	m^2	m^2	K_g	K_g	m^3	m^3
涵身	管节		4.18				202.1	693		
	基础	6.13								
	沉降缝				1.12					
	接头表层					5.26				
	接头填充				3.38					
	帽石	0.26								
翼墙	墙身			2.72						
	基础			1.22						
右洞口	井身			2.99						
	铺砌			1.56						
	沉降缝				2.43					
合计		6.39	4.18	8.49	6.93	5.26	202.1	693	57.76	29.13

附注:
1.图中尺寸除标高以米计外,其余均以厘米计。
2.洞身每隔4-6米设置一道沉降缝,缝内填以沥青麻絮或不透水材料。
3.地基承载力不得低于0.2MPa,否则应进行换土或其它加固措施。
4.进出口为排水通畅可作适当开挖。
5.本涵洞桩号K1+130,涵洞与路线夹角为90.0度。
6.涵长为1000.00cm。

中撰工程设计有限公司 Zhongzhuan Engineering Design Co., Ltd 工程设计证书编号: A152012534	建设单位:	宾阳县农业农村局	设计号:	BA-2026-06050060	总经理 CHIEF EXECUTIVE OFFICER	黄仟均	审核 CHECKED BY	张笑	设计制图 DESIGNED BY	文伟			
	工程名称:	宾阳县中华镇三军村委木林水库至古辣岔路口天冬种植基地产业路	图名:	K1+130 1-1m钢筋混凝土圆管涵布置图(二)	项目负责人 PROJECT LEADER	范奎鹏	专业负责人 SUBJ ENGINEER	范奎鹏	比例	见图	图别	公路	
			设计阶段:	施工图	审定 APPROVED BY	毕泗涛	校对 CHECKED BY	张榆	日期	2026.06	图号	SN-5-2	

本图需加盖本设计院工程设计出图专用章方有效 版本号:A

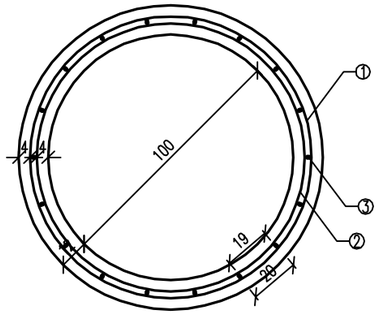

横断面 1:25

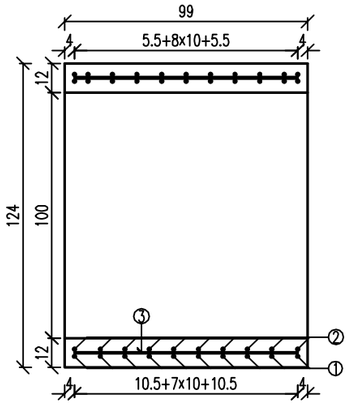

纵断面 1:25

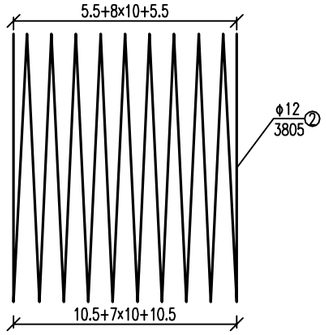

内层环筋纵断面图 1:25

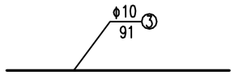

纵向筋大样图 1:25

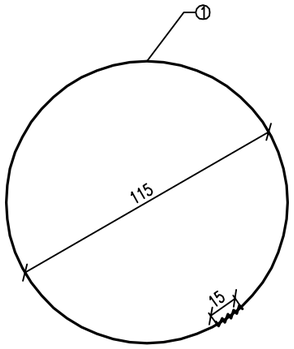

外层环筋大样图 1:25

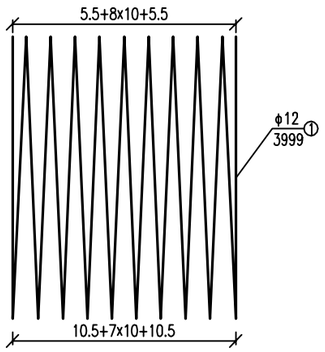

外层环筋纵断面图 1:25

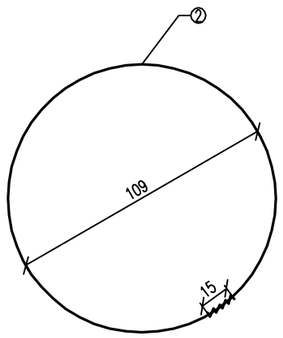

内层环筋大样图 1:25

工程数量表

编号	直径	每根长度	根数	总长	每米重	重量	型号
单位	mm	cm	根	m	Kg/m	Kg	
1	Φ12	3999	1	39.99	0.888	35.51	HPB300
2	Φ12	3805	1	38.05	0.888	33.79	HPB300
3	Φ10	91	36	32.76	0.617	20.21	HPB300
合计	C30砼:0.418m^3 HPB300:89.51Kg						

附注:
1.图中尺寸除钢筋直径以毫米计及注明者外,其余均以厘米计。

中撰工程设计有限公司 Zhongzhuan Engineering Design Co., Ltd 工程设计证书编号: A152012534	建设单位:	宾阳县农业农村局	设计号:	BA-2026-06050060	总经理 CHIEF EXECUTIVE OFFICER	黄仟均	黄仟均	审核 CHECKED BY	张笑	张笑	设计制图 DESIGNED BY		文伟	文伟
	工程名称:	宾阳县中华镇三军村委木林水库至古辣岔路口天冬种植基地产业路	图名:	K1+130 99cm 标准管节钢筋构造图	项目负责人 PROJECT LEADER	范奎鹏	范奎鹏	专业负责人 SUBJ ENGINEER	范奎鹏	范奎鹏	比例	见图	图别	公路
			设计阶段:	施工图	审定 APPROVED BY	毕泗涛	毕泗涛	校对 CHECKED BY	张榆	张榆	日期	2026.06	图号	SIV-5-3

本图需加盖本设计院工程设计出图专用章方有效 版本号:A

横断面

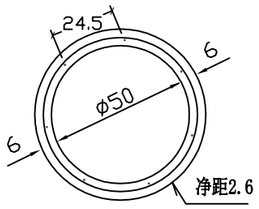

纵断面

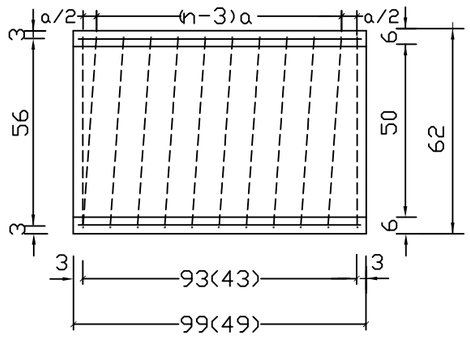

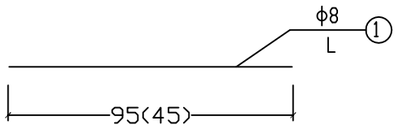

螺旋主钢筋

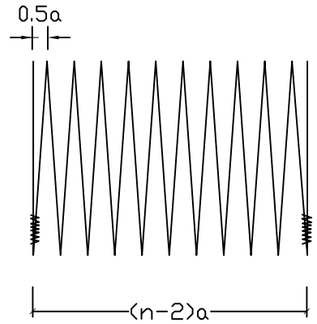

混凝土满包加固

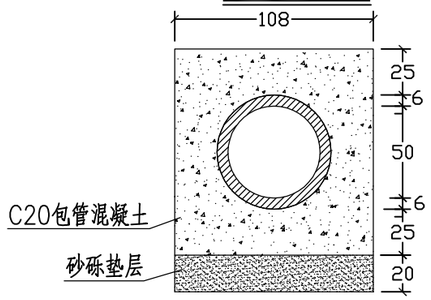

钢筋圈

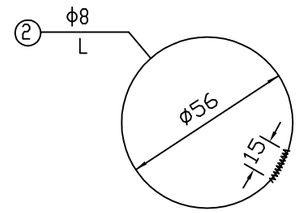

每个管节尺寸及工程数量表

管节长度(米)	涵顶填土高度H(米)	钢筋编号	钢筋直径(毫米)	钢筋根(圈)数 n	螺(环)距 a(厘米)	钢筋长度L(厘米)	钢筋总长(米)	共长(米)	单位重(公斤/米)	总重(公斤)	C30砼管身(立方米)	每个管节重(吨)	C20砼包管(立方米)	砂砾垫层(立方米)
0.5	0.2≤H<0.5	1	A8	7		45	3.15	14.03	0.395	5.54	0.052	0.130	0.454	0.108
		2	A8	6	10.8	1088	10.88							
	0.5≤H<2	1	A8	7		45	3.15	10.79	0.395	4.26				
		2	A8	4	21.5	191	7.64							
1.0	0.2≤H<0.5	1	A8	7		95	6.65	28.09	0.395	11.10	0.105	0.263	0.908	0.216
		2	A8	12	9.3	2144	21.44							
	0.5≤H<2	1	A8	7		95	6.65	19.33	0.395	7.64				
		2	A8	7	18.6	1268	12.68							

附注:

1. 本图尺寸除钢筋直径以毫米计外,其余均以厘米计。
2. 为区别路堤高度不同的管节,拆模时应在管节上注明适用的路堤高度值。
3. 钢筋末端封闭15厘米长并以铁丝扎牢或焊牢。
4. 当钢筋圈数小于5时为环筋,否则为螺旋筋。
5. 本图括号内数字为0.5米管节的尺寸。
6. 本构造图适用于填土高为0.5~2.0米。

中撰工程设计有限公司 Zhongzhuan Engineering Design Co., Ltd 工程设计证书编号: A152012534	委托单位:	宾阳县农业农村局	设计号:	BA-2026-06050060	总经理 CHIEF EXECUTIVE OFFICER	黄仟均	黄仟均	审核 CHECKED BY	张笑	张笑	设计制图 DESIGNED BY		文伟	文伟
	工程名称:	宾阳县中华镇三军村委木林水库至古辣岔路口天冬种植基地产业路	图名:	孔径0.50米圆管涵设计图	项目负责人 PROJECT LEADER	范奎鹏	范奎鹏	专业负责人 SUBJ ENGINEER	范奎鹏	范奎鹏	比例	见图	图别	公路
			设计阶段:	施工图	审定 APPROVED BY	毕泗涛	毕泗涛	校对 CHECKED BY	张榆	张榆	日期	2026.06	图号	SIV-06

本图需加盖本设计院工程设计出图专用章方有效 版本号:A

第五篇

隧　道

第六篇

路线交叉

第七篇

交通工程及沿线设施

第八篇

环境保护与景观设计

说　　明

环境保护是我国的一项基本国策。提倡“绿色环保”是当今世界的主题之一，它直接影响到人们的生活、学习和工作。公路建设是我们国家的基础设施的重要内容，是一项投资大、服务周期长的经济活动，对周围环境直接造成影响及破坏，应在工程的设计及施工中引起高度的重视，并采取有效的措施保护环境。

一、 设计原则

参照交通部《国道干线 GBM 工程实施标准》、《公路环境保护设计规范》（JTG B04-2010）及有关技术标准，在防护与设施的设计上，尽量采用有利于环境保护的方案措施，做到因地制宜、切实可行、经济有效。

二、 公路工程设施与沿线自然环境的协调情况及采取的措施

本工程为改建公路工程，为做好道路沿线的景观设计，公路选线、定线时，应充分考虑与地形、地貌相吻合，尽量少破坏沿线的地貌、地形、天然树木及建筑物等，与自然景观配合协调。

路基工程中的弃方，应置于公路沿线指定的弃土场，严禁随意挖弃，防止雨水冲刷造成的水土流失而侵害农田。

挖方路堑过渡到填方路堤的路基排水设排水沟，将路基水引到涵洞、天然水沟及低洼地中去，填方坡脚设置护脚墙或坡脚排水沟，以防止水土冲蚀污染农田耕地。

三、 施工方法及注意事项

1、防止水土流失方面，应根据设计以及土质的实际情况，合理设置填挖边坡的坡率，并对填方坡面进行及时的踏实和绿化，设置临时排水沟及时疏导雨水，以减少雨水对填挖的土坡坡面的冲蚀，挖方边坡设置护坡和进行种草绿化。与周围环境相协调。

2、组织好材料运输，防止扬尘和材料散落造成环境污染。材料运输宜采用封闭性较好的自卸车运输或采用覆盖措施。施工便道和工点场地要做好洒水防尘工作。

3、施工人员的生活垃圾应集中处理。

4、加强施工管理和监督，是减少环境污染最有效的措施之一。

（1）、防噪方面：禁止噪音超标的机械进入施工现场；合理安排施工组织计划，尽量减少施工活动对沿线居民集中点的干扰。

（2）、防止大气污染方面：材料堆放应采取必要的挡风措施，减少扬尘。对施工场地、材料运输及进出料场的道路应经常洒水防尘。

（3）、防止水质污染方面：加强施工队伍生活污水的处理，严禁直接排入河道水流中；对路基清除淤泥表土应回收到路上处理或运到指定地点堆放；弃石弃土应运到指定地点，不得任意堆放，更不能淤塞河道。

第九篇

其他工程

第十篇

筑路材料

说　　明

一、石料：全线所用碎石可从宾阳县石场采购，石料场已开采，有便道通往，采用社会运输方式，汽车运往工地。

二、砂料：全线所用砂料可从宾阳县砂场采购，各料场均有便道通往，采用社会运输方式，汽车运至工地。

三、水泥：全线拟从宾阳县购买水泥，采用社会运输方式，汽车运往工地。

四、钢材：主要在宾阳县购买，采用社会运输方式，汽车运往工地。

第十一篇

施工组织计划

第十一篇　　施工组织计划

一、施工组织、施工期限

为加强施工组织管理，加快工程进度，控制和确保工程质量，可由业主对工程实行建设监管和统一施工调度，建议参照《公路工程标准施工招标文件》合同条款，通过招标、政府采购等方式选择技术力量雄厚、施工机械设备精良、经验丰富的施工队伍。

建议委托监理公司进行施工监理，监理工程师应严格按照业主与承包人签定的合同文件行使其质量、进度、费用三大控制目标，对施工全过程实施独立监理。质量监督站对工程质量实施监督管理。

本项目的施工期限按合同约定的时间完成。

二、主要工程施工方法及措施

工程开工后要做好严密施工计划，抓住旱季有利天气组织路基土石方、涵洞、挡土墙等前期工程的施工，最大限度减少下雨天对路基土石方工程施工造成的负面影响，控制工期的工程主要是路基土石方、涵洞工程，对这些控制工期的工程必须配备足够的施工机械和人员，并安排尽早开工；因工程属旧路改建工程，施工时应注意维护正常的交通，各项工程的施工安排及方案应进行仔细研究和周密布置，尽量减低外部干扰，切实做好既能维护好交通又能使工程施工工期、施工质量等不受影响。

施工期间应注意施工安全，在施工路段的两端应设置显示正在施工的警告标志，标志应鲜明醒目。同时应注意各项目工程的施工安全管理工作，确保工程安全生产无事故发生。

第十二篇

施工图预算