鱼峰区马步水库灌区雒容镇连丰村渠道工程

技施图册

建设单位：柳州市鱼峰区农业农村局
编制单位：广西银星建设工程管理有限公司
编制日期：二〇二六年四月

项 目 名 称： 鱼峰区马步水库灌区雒容镇连丰村渠道工程
设 计 阶 段： 技施阶段
建 设 单 位： 柳州市鱼峰区农业农村局
编 制 单 位： 广西银星建设工程管理有限公司
设 计 证 书： 水利行业丙级 A245003375

核　　定： 尤　勇
审　　查： 谢　凯
校　　核： 罗蒙芳
设　　计： 王子滔

图纸目录

项目名称：鱼峰区马步水库灌区雒容镇连丰村渠道工程

序号	名称	图号	备注
1	工程地理位置图	水利-01	A3
2	工程平面布置图	水利-02	A1
3	马步水库东干渠放水闸门设计图1/3	水利-03	A3
4	马步水库东干渠放水闸门设计图2/3	水利-04	A3
5	马步水库东干渠放水闸门设计图3/3	水利-05	A3
6	马步水库东干渠拆除旧放水闸门大样图	水利-06	A3
7	马步水库西干渠放水闸门设计图1/3	水利-07	A3
8	马步水库西干渠放水闸门设计图2/3	水利-08	A3
9	马步水库西干渠放水闸门设计图3/3	水利-09	A3
10	马步水库西干渠拆除旧放水闸门大样图	水利-10	A3
11	马步水库排洪放水闸门设计图1/4	水利-11	A3
12	马步水库排洪放水闸门设计图2/4	水利-12	A3
13	马步水库排洪放水闸门设计图3/4	水利-13	A3
14	马步水库排洪放水闸门设计图4/4	水利-14	A3
15	马步水库拆除旧排洪放水闸门大样图	水利-15	A3
16	马步水库启闭机台阶设计图	水利-16	A3
17	马步水库启闭机顶面栏杆设计图	水利-17	A3
18	马步水库东、西干渠放水口设计图1/2	水利-18	A3
19	马步水库东、西干渠放水口设计图2/2	水利-19	A3
20	马步水库渠道1#溢水口设计图	水利-20	A3
21	马步水库渠道拆除段及行人路硬化平面图	水利-21	A3
22	马步水库2#溢水口加高设计图	水利-22	A3
23	西干渠改建2#渠道纵断面图	水利-23	A3
24	西干渠改建2#渠道横断面图1/3	水利-24	A3
25	西干渠改建2#渠道横断面图2/3	水利-25	A3
26	西干渠改建2#渠道横断面图3/3及伸缩缝大	水利-26	A3
27	马步水库旧预制板渠道大样图	水利-27	A3
28	标志牌设计图	水利-28	A3

暖通	给排水
工艺	自控
建筑	结构
电气	通讯

广西银星建设工程管理有限公司 GUANGXI YINXING CONSTRUCTION ENGINEERING MANAGEMENT CO. LTD	建设单位		图 名	设 计	王子沁	审 核	谢新	专 业	给 水	设计号	2016-YX19-01
建筑行业（建筑工程）乙级 水利行业 行业丙级	工程名称	鱼峰区马步水库灌区雒容镇连丰村渠道工程	工程地理位置图	校 对	罗志	项目负责人	谢新	阶 段	技 施	版 次	第 1 版
市政行业（道路、给水、排水）丙级 证书编号：A245003375				专业负责人	谢新	审 定	尤勇	图 号	水利-01	日 期	2026.04

暖通	
给排水	
工艺	
自控	
建筑	
结构	
电气	
通讯	

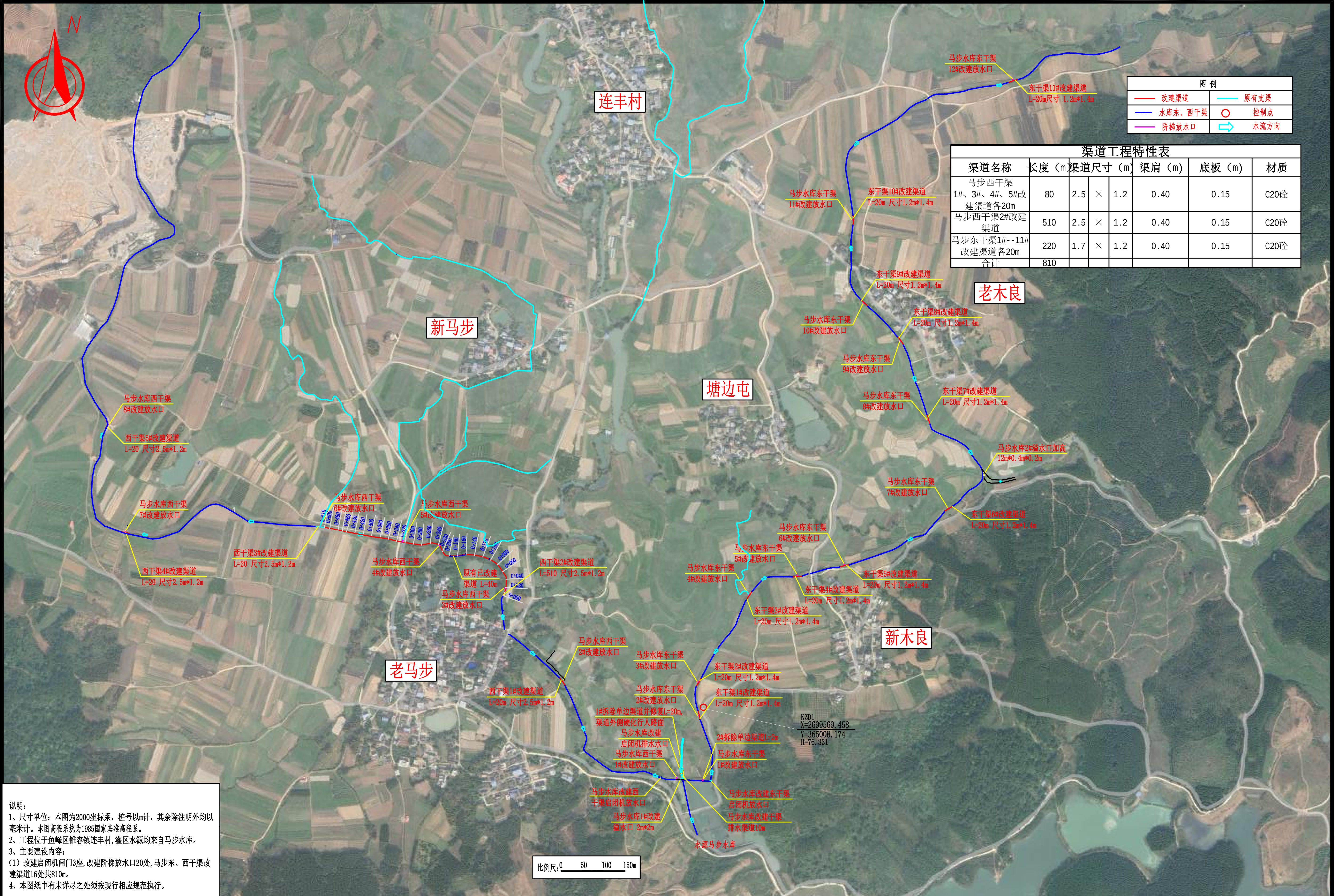

图 例

改建渠道	原有支渠
水库东、西干渠	控制点
阶梯放水口	水流方向

渠道工程特性表

渠道名称	长度（m）	渠道尺寸（m）			渠肩（m）	底板（m）	材质
马步西干渠1#、3#、4#、5#改建渠道各20m	80	2.5	×	1.2	0.40	0.15	C20砼
马步西干渠2#改建渠道	510	2.5	×	1.2	0.40	0.15	C20砼
马步东干渠1#--11#改建渠道各20m	220	1.7	×	1.2	0.40	0.15	C20砼
合计	810						

说明：

1、尺寸单位：本图为2000坐标系，桩号以m计，其余除注明外均以毫米计。本图高程系统为1985国家基准高程系。

2、工程位于鱼峰区雒容镇连丰村，灌区水源均来自马步水库。

3、主要建设内容：

(1) 改建启闭机闸门3座，改建阶梯放水口20处，马步东、西干渠改建渠道16处共810m。

4、本图纸中有未详尽之处须按现行相应规范执行。

广西银星建设工程管理有限公司
GUANGXI YINXING CONSTRUCTION ENGINEERING MANAGEMENT CO. LTD
建筑行业（建筑工程）乙级　水利行业　行业丙级
市政行业（道路、给水、排水）丙级　证书编号：A245003375

建设单位		图名		设计		审核		专业	给水
工程名称	鱼峰区马步水库灌区雒容镇连丰村渠道工程	工程平面布置图		校对		项目负责人		阶段	技施
				专业负责人		审定		图号	水利-02

设计号	2016-YX19-01
版次	第1版
日期	2026.04

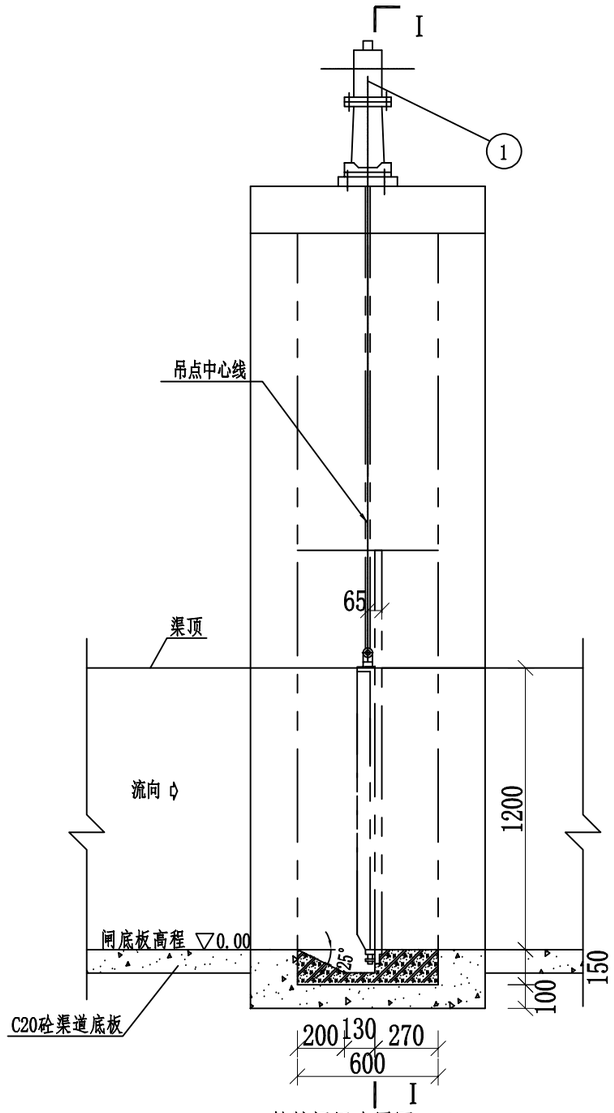

铸铁闸门布置图 1:25

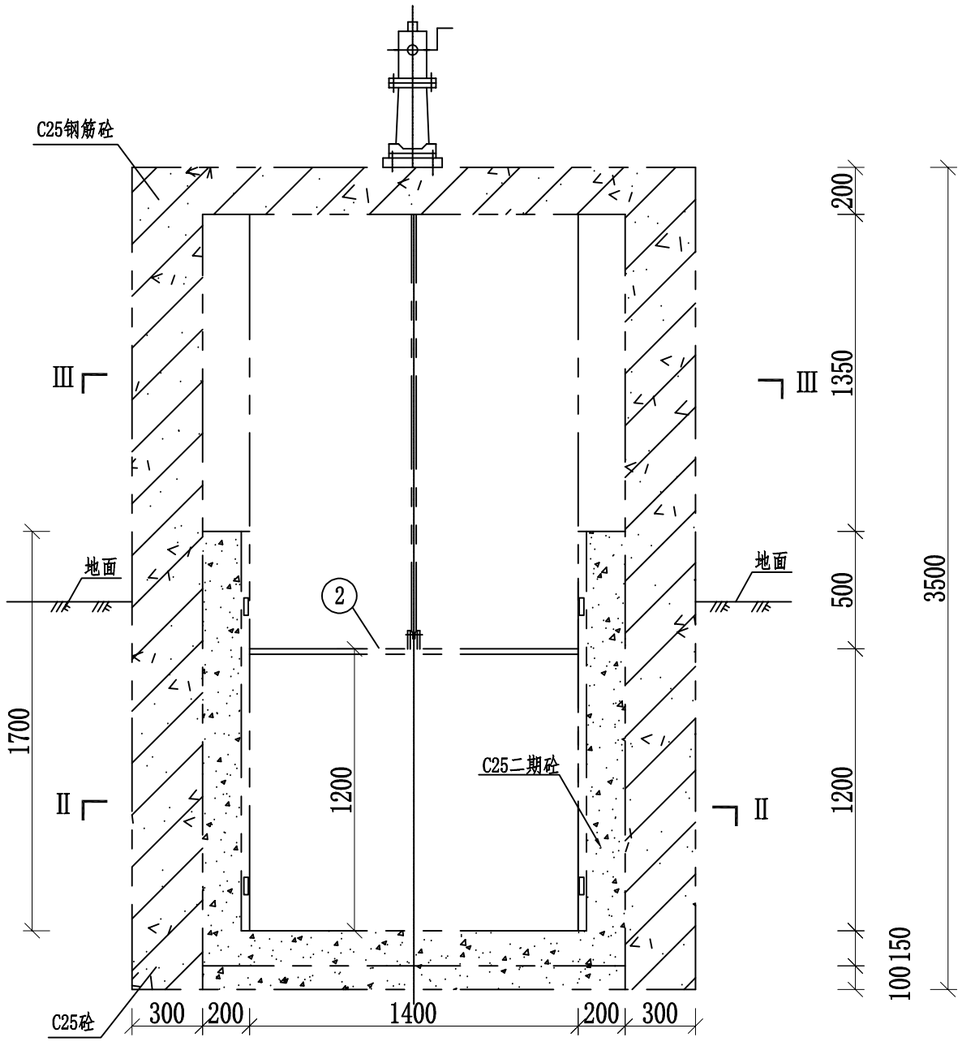

I-I 剖面图 1:25

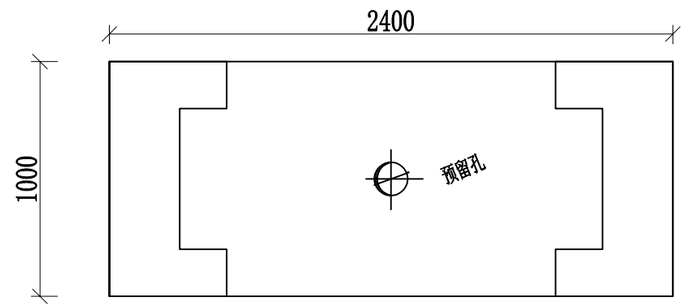

启闭机平面图 1:25

广西银星建设工程管理有限公司 GUANGXI YINXING CONSTRUCTION ENGINEERING MANAGEMENT CO. LTD 建筑行业（建筑工程）乙级　水利行业　行业丙级 市政行业（道路、给水、排水）丙级　证书编号：A245003375	建设单位		图名	设计		审核		专业	给水	设计号	2016-YX19-01
	工程名称	鱼峰区马步水库灌区雒容镇连丰村渠道工程	马步水库东干渠放水闸门设计图1/3	校对		项目负责人		阶段	技施	版次	第1版
				专业负责人		审定		图号	水利-03	日期	2026.04

暖通			
给排水			
工艺			
自控			
建筑			
结构			
电气			
通讯			

暖通 给排水 工艺 自控

建筑 结构 电气 通讯

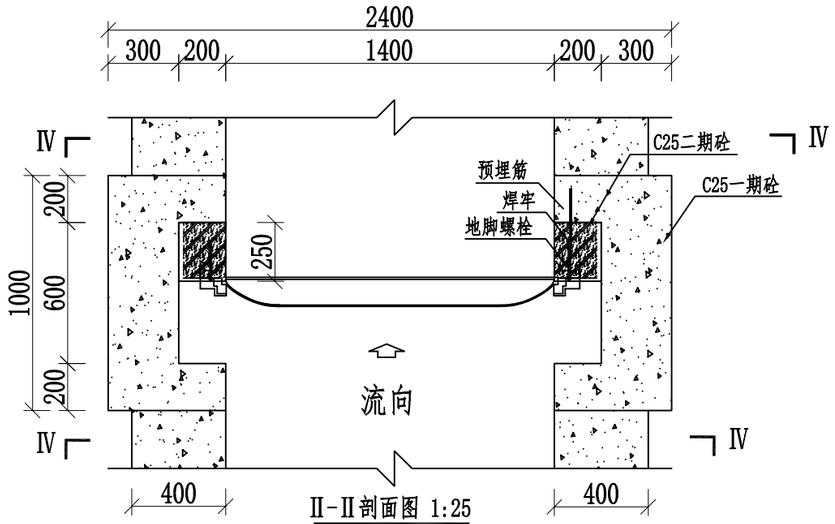

II-II剖面图 1:25

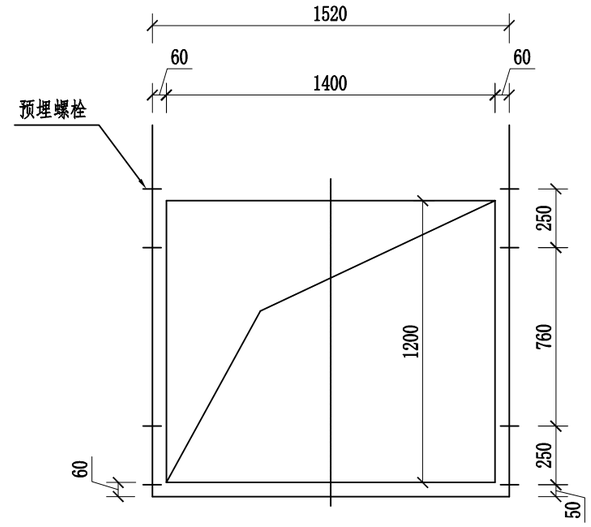

地脚螺栓布置图 1:25

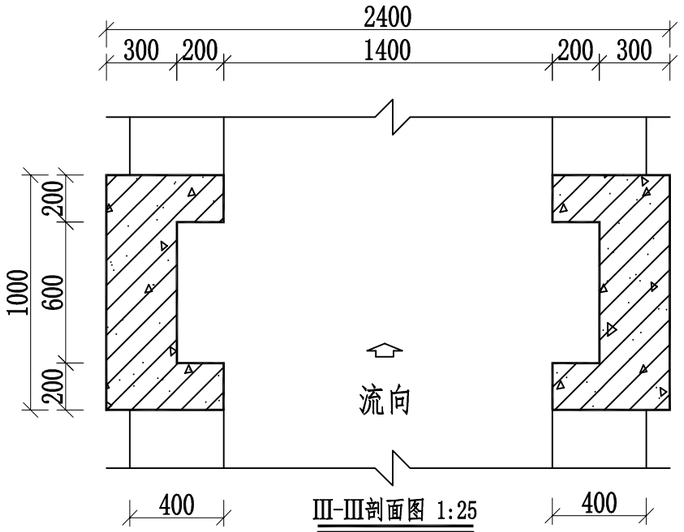

III-III剖面图 1:25

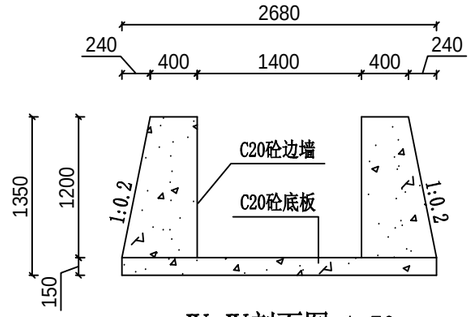

IV-IV剖面图 1:50

改建闸阀上游1m,下游10m

启闭机技术性能表

启门力	30kN
驱动方式	手动
启门速度	150mm/min
螺杆	Φ50mm

编号	名 称 和 规 格	数量
1	螺杆启闭机 QLC-3T	1
2	闸门 PGZ型 铸铁门	1

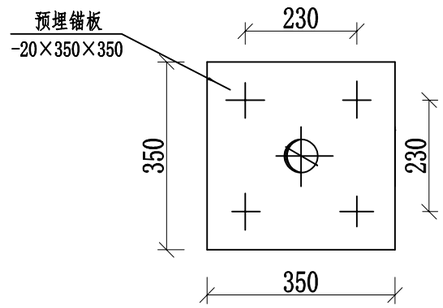

启闭机基础螺栓布置图 1:10

说明：

1. 尺寸单位为mm,高程单位为m。
2. 闸门安装质量要求执行《铸铁闸门技术条件》(GB/T 14478-2016)。
3. 一、二期混凝土结合面预留插筋，并与闸门的预埋螺栓焊牢。
4. 放水闸门上下游改建渠道的边墙及底板应与原渠道衔接一致。
5. 未述尽之处需按相关规范施工。

广西银星建设工程管理有限公司 GUANGXI YINXING CONSTRUCTION ENGINEERING MANAGEMENT CO. LTD	建设单位		图 名	设计		审核		专 业	给 水	设计号	2016-YX19-01
建筑行业（建筑工程）乙级 水利行业 行业丙级 市政行业（道路、给水、排水）丙级 证书编号：A245003375	工程名称	鱼峰区马步水库灌区雒容镇连丰村渠道工程	马步水库东干渠放水闸门 设计图2/3	校对		项目负责人		阶 段	技 施	版 次	第 1 版
				专业负责人		审 定		图 号	水利-04	日 期	2026.04

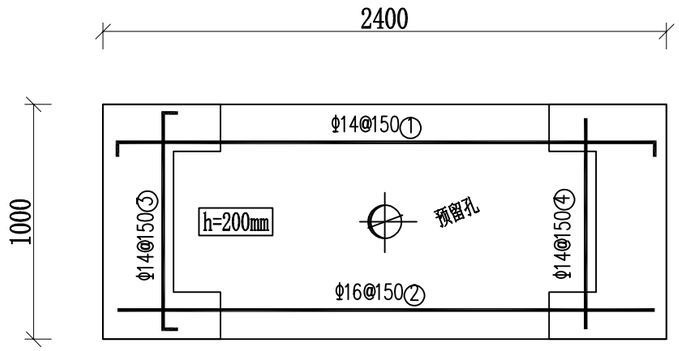

启闭机架桥板钢筋图

1:25

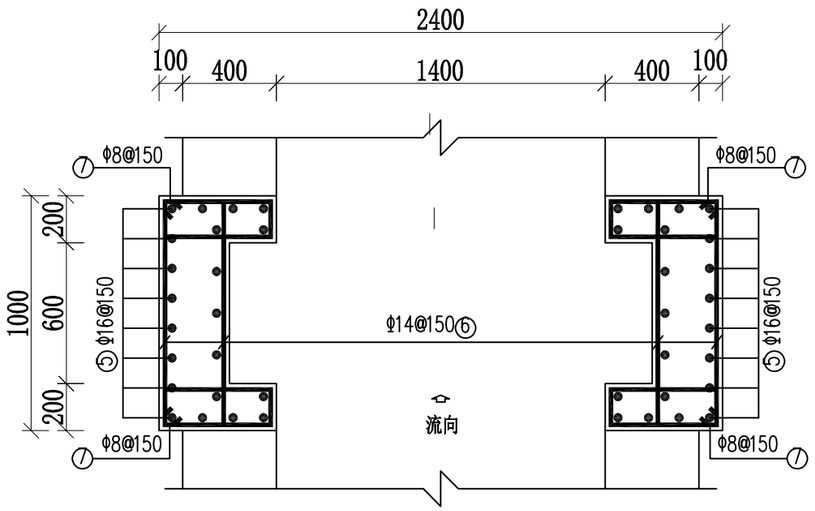

启闭机架桥柱钢筋图

1:25

钢 筋 表

构件号	编号	型式 (mm)	直径 (mm)	根数 (根)	单根长 (mm)	总长 (m)
板	①	175 2350 175	Φ14	8	2700	21.60
	②	2350	Φ16	8	2350	18.80
	③	175 950 175	Φ14	17	1300	22.10
	④	950	Φ14	17	950	16.15
柱	⑤	3450	Φ16	21*2	3450	144.9
	⑥	950	Φ14	25*4	950	95.00
	⑦	150 450	Φ8	25*4	1300	130.00

钢 筋 材 料 表

规格	总长度(m)	单位重(kg/m)	总重(kg)
8	130.00	0.395	51.35
14	154.85	1.210	187.37
16	163.7	1.580	258.65
不加损耗，共计钢筋量497.37kg			

说明:

1、本图尺寸单位:高程为米,其余为毫米。

2、砼标号:C25;混凝土保护层:板、梁、柱为25mm。

3、负筋的架立筋采用Φ6@200，图中未示出。

广西银星建设工程管理有限公司 GUANGXI YINXING CONSTRUCTION ENGINEERING MANAGEMENT CO. LTD	建设单位		图 名	设计		审核		专 业	给 水	设计号	2016-YX19-01
建筑行业（建筑工程）乙级 水利行业 行业丙级 市政行业（道路、给水、排水）丙级 证书编号：A245003375	工程名称	鱼峰区马步水库灌区雒容镇连丰村渠道工程	马步水库东干渠放水闸门 设计图3/3	校对		项目负责人		阶 段	技 施	版 次	第 1 版
				专业负责人		审 定		图 号	水利-05	日 期	2026.04

建筑 结构 电气 通讯

暖通 给排水 工艺 自控

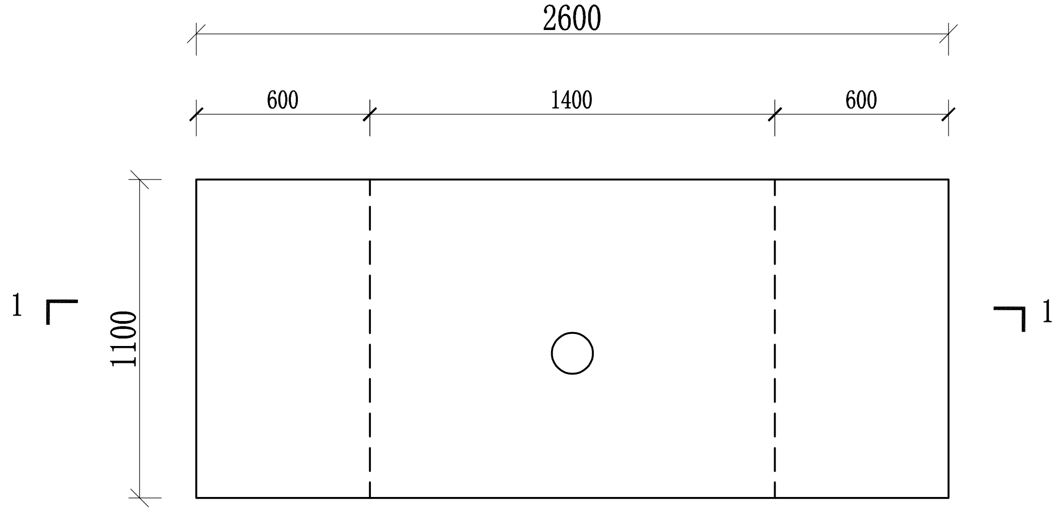

东千渠旧启闭机平面图

1:25

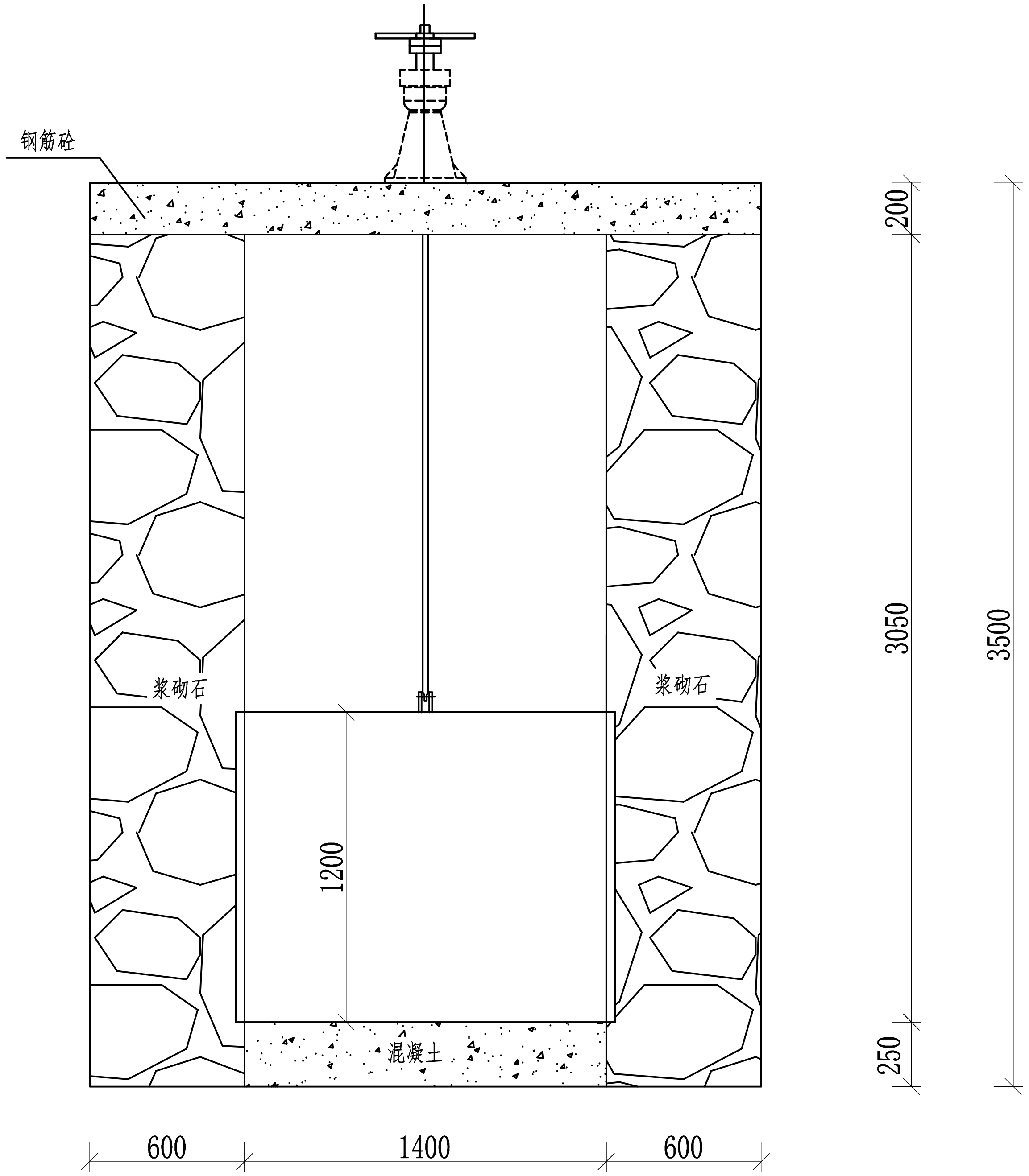

I-I 剖面图 1:25

说 明:

1.本图尺寸单位:高程和里程单位均为米,横断面标注尺寸为毫米。

广西银星建设工程管理有限公司 GUANGXI YINXING CONSTRUCTION ENGINEERING MANAGEMENT CO. LTD 建筑行业(建筑工程)乙级 水利行业 行业丙级 市政行业(道路、给水、排水)丙级 证书编号: A245003375	建设单位		图 名	设计		审核		专业	给水	设计号	2016-YX19-01
	工程名称	鱼峰区马步水库灌区雒容镇连丰村渠道工程	马步水库东干渠拆除旧放水闸门大样图	校对		项目负责人		阶段	技施	版次	第1版
				专业负责人		审定		图号	水利-06	日期	2026.04

暖通	给排水	工艺	自控
建筑	结构	电气	通讯

暖通	建筑
给排水	结构
工艺	电气
自控	通讯

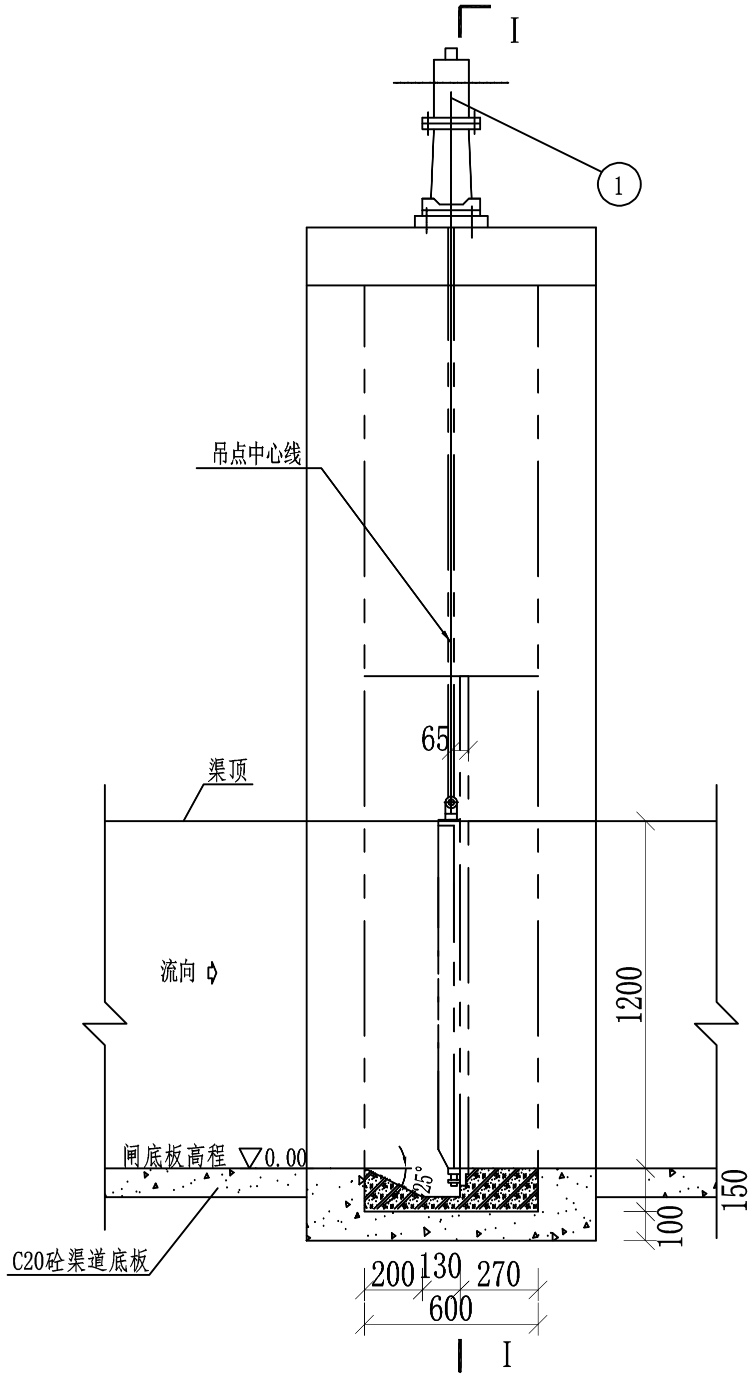

铸铁闸门布置图 1:25

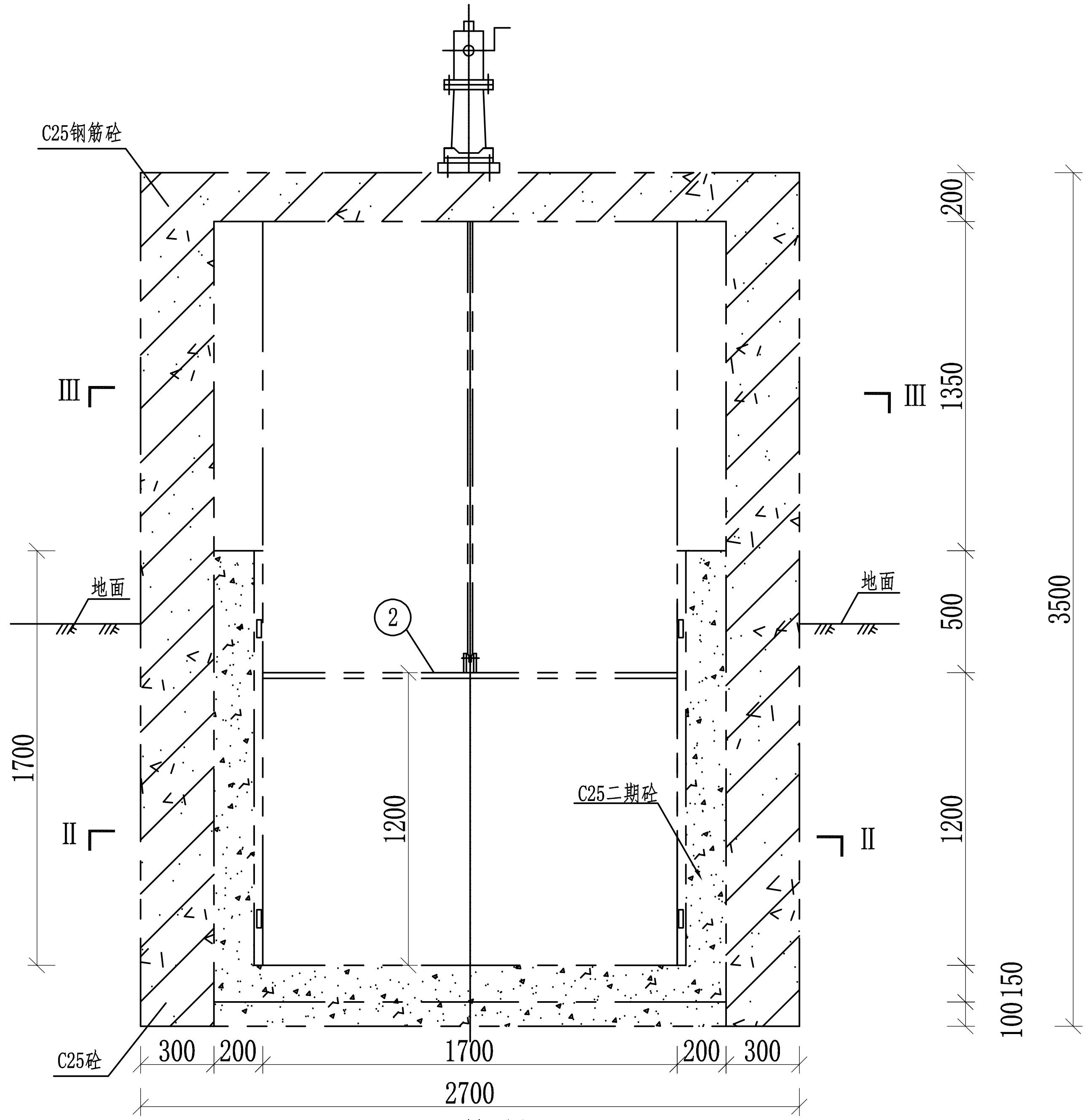

I-I 剖面图 1:25

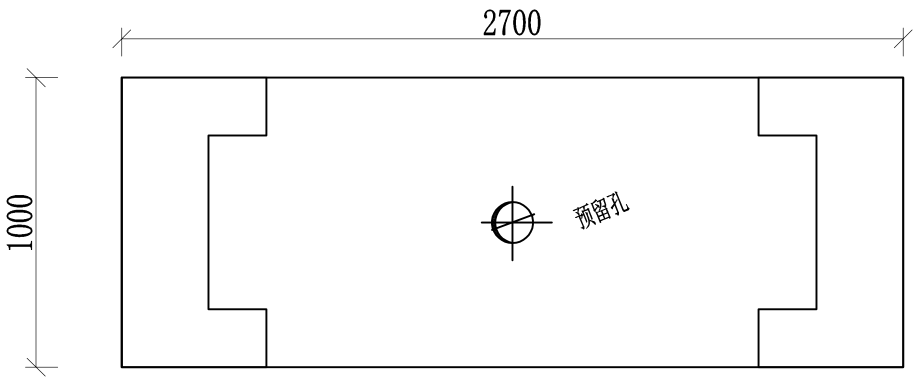

启闭机平面图 1:25

广西银星建设工程管理有限公司 GUANGXI YINXING CONSTRUCTION ENGINEERING MANAGEMENT CO. LTD 建筑行业（建筑工程）乙级 水利行业 行业丙级 市政行业（道路、给水、排水）丙级 证书编号：A245003375	建设单位		图名	设计	[signature]	审核	[signature]	专业	给水	设计号	2016-YX19-01
	工程名称	鱼峰区马步水库灌区雒容镇连丰村渠道工程	马步水库西干渠放水闸门设计图1/3	校对	[signature]	项目负责人	[signature]	阶段	技施	版次	第1版
				专业负责人	[signature]	审定	[signature]	图号	水利-07	日期	2026.04

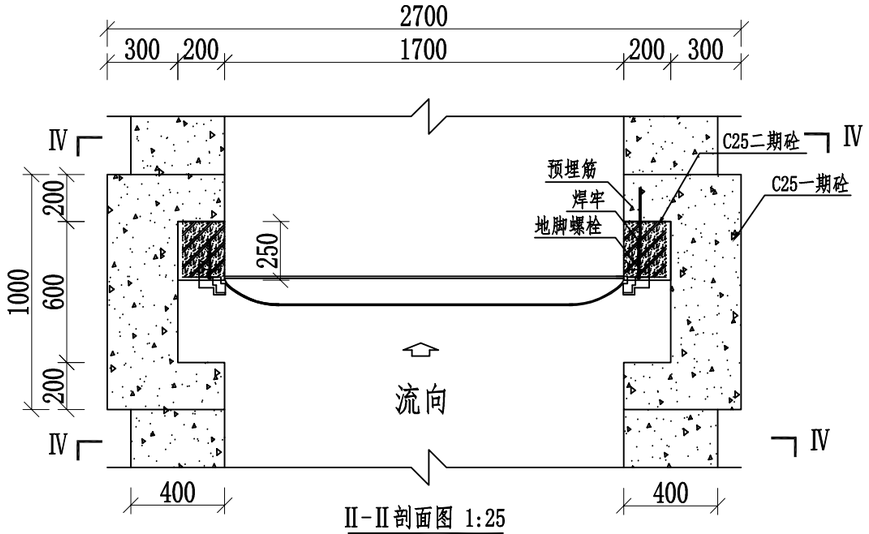

Ⅱ-Ⅱ剖面图 1:25

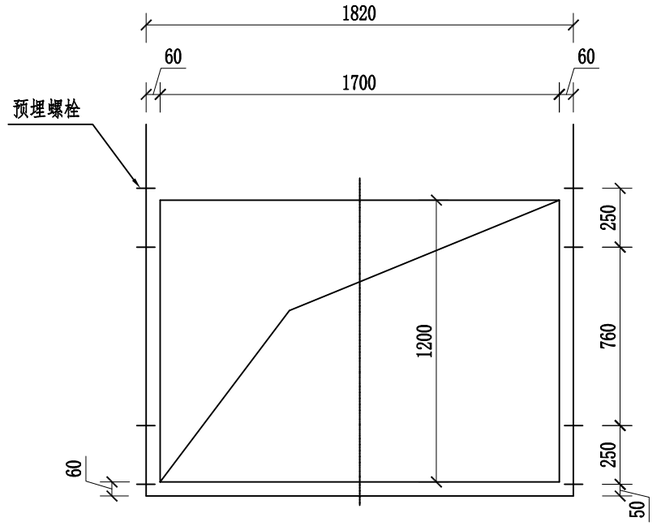

地脚螺栓布置图 1:25

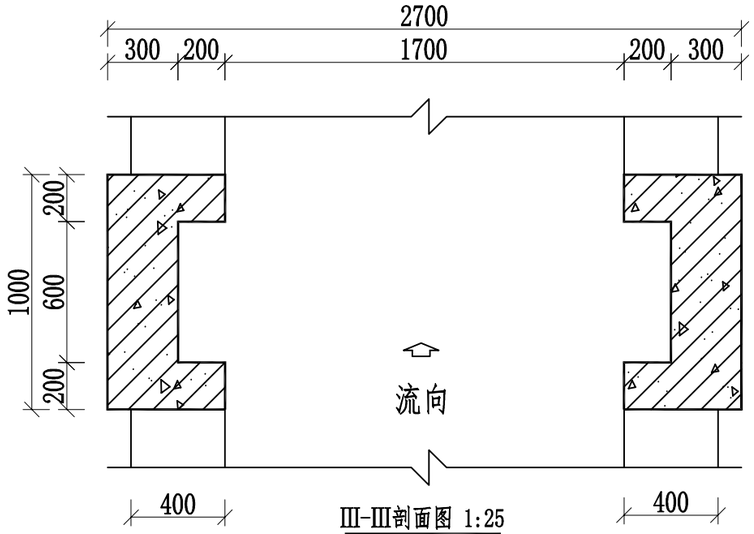

Ⅲ-Ⅲ剖面图 1:25

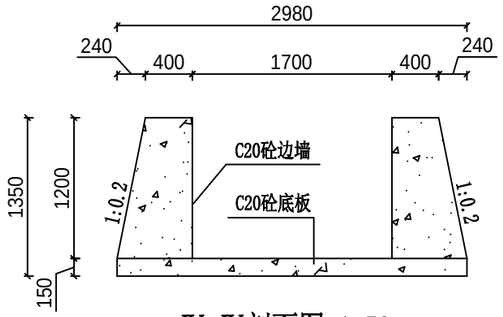

Ⅳ-Ⅳ剖面图 1:50

改建闸阀上游1m,下游10m

启闭机技术性能表

启门力	50kN
驱动方式	手动
启门速度	120mm/min
螺杆	Φ50mm

编号	名 称 和 规 格	数量
1	螺杆启闭机 QLC-5T	1
2	闸门 PGZ型 铸铁门	1

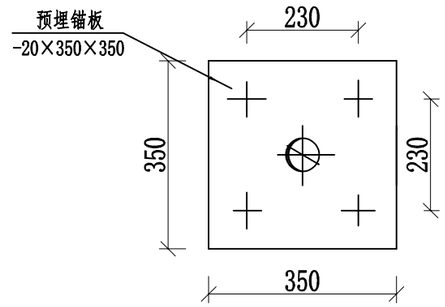

启闭机基础螺栓布置图 1:10

说明:

1. 尺寸单位为mm,高程单位为m。
2. 闸门安装质量要求执行《铸铁闸门技术条件》(GB/T 14478-2016)。
3. 一、二期混凝土结合面预留插筋，并与闸门的预埋螺栓焊牢。
4. 放水闸门上下游改建渠道的边墙及底板应与原渠道衔接一致。
5. 未述尽之处需按相关规范施工。

广西银星建设工程管理有限公司 GUANGXI YINXING CONSTRUCTION ENGINEERING MANAGEMENT CO. LTD	建设单位		图 名	设计		审核		专 业	给 水	设计号	2016-YX19-01
建筑行业（建筑工程）乙级 水利行业 行业丙级 市政行业（道路、给水、排水）丙级 证书编号：A245003375	工程名称	鱼峰区马步水库灌区雒容镇连丰村渠道工程	马步水库西干渠放水闸门 设计图2/3	校对		项目负责人		阶 段	技 施	版 次	第 1 版
				专业负责人		审 定		图 号	水利-08	日 期	2026.04

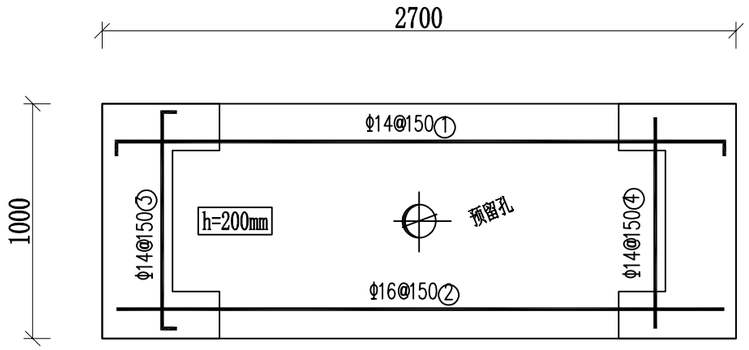

启闭机架桥板钢筋图

1:25

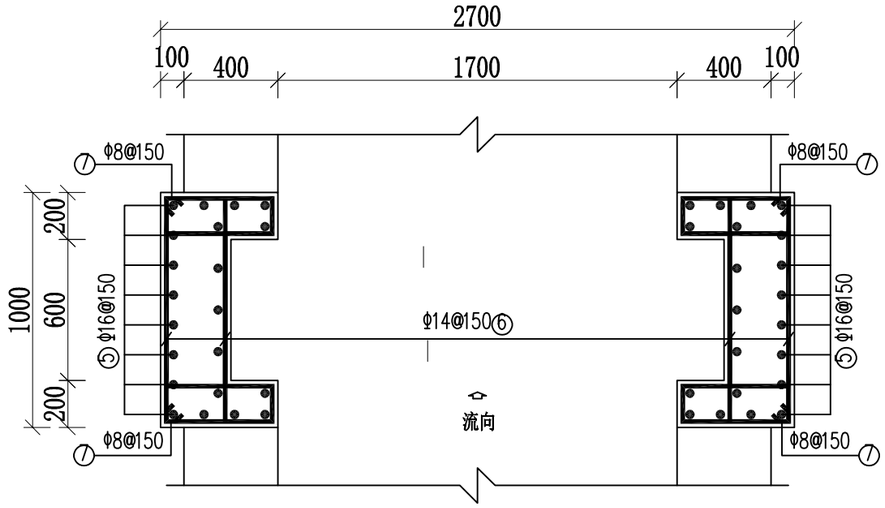

启闭机架桥柱钢筋图

1:25

钢 筋 表

构件号	编号	型式 (mm)	直径 (mm)	根数 (根)	单根长 (mm)	总长 (m)
板	①	175 2650 175	Φ14	8	2700	21.60
	②	2650	Φ16	8	2350	18.80
	③	175 950 175	Φ14	19	1300	24.70
	④	950	Φ14	19	950	18.05
柱	⑤	3450	Φ16	21*2	3450	144.9
	⑥	950	Φ14	25*4	950	95.00
	⑦	150 450	Φ8	25*4	1300	130.00

钢 筋 材 料 表

规格	总长度(m)	单位重(kg/m)	总重(kg)
8	130.00	0.395	51.35
14	159.35	1.210	192.81
16	163.70	1.580	258.65
不加损耗，共计钢筋量502.81kg			

说明:

1、本图尺寸单位:高程为米,其余为毫米。

2、砼标号:C25;混凝土保护层:板、梁、柱为25mm。

3、负筋的架立筋采用Φ6@200，图中未示出。

广西银星建设工程管理有限公司 GUANGXI YINXING CONSTRUCTION ENGINEERING MANAGEMENT CO. LTD	建设单位		图 名	设计		审核		专 业	给 水	设计号	2016-YX19-01
建筑行业（建筑工程）乙级 水利行业 行业丙级 市政行业（道路、给水、排水）丙级 证书编号：A245003375	工程名称	鱼峰区马步水库灌区雒容镇连丰村渠道工程	马步水库西干渠放水闸门 设计图3/3	校对		项目负责人		阶 段	技 施	版 次	第 1 版
				专业负责人		审 定		图 号	水利-09	日 期	2026.04

暖通
给排水
工艺
自控
建筑
结构
电气
通讯

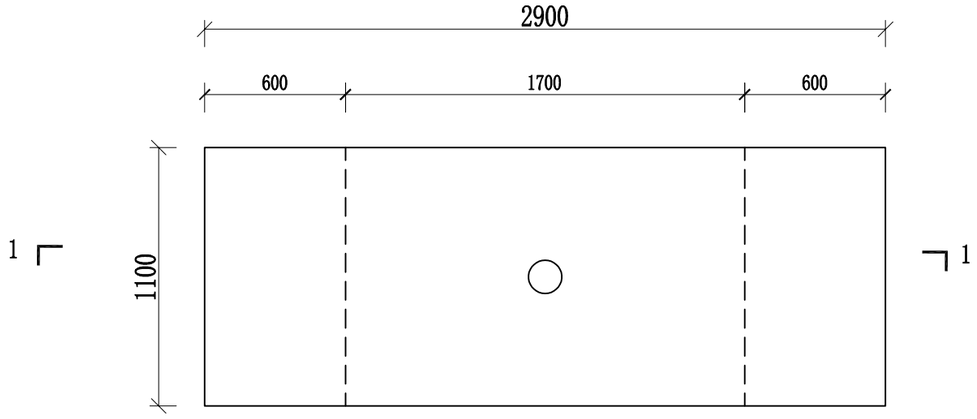

西干渠旧启闭机平面图

1:25

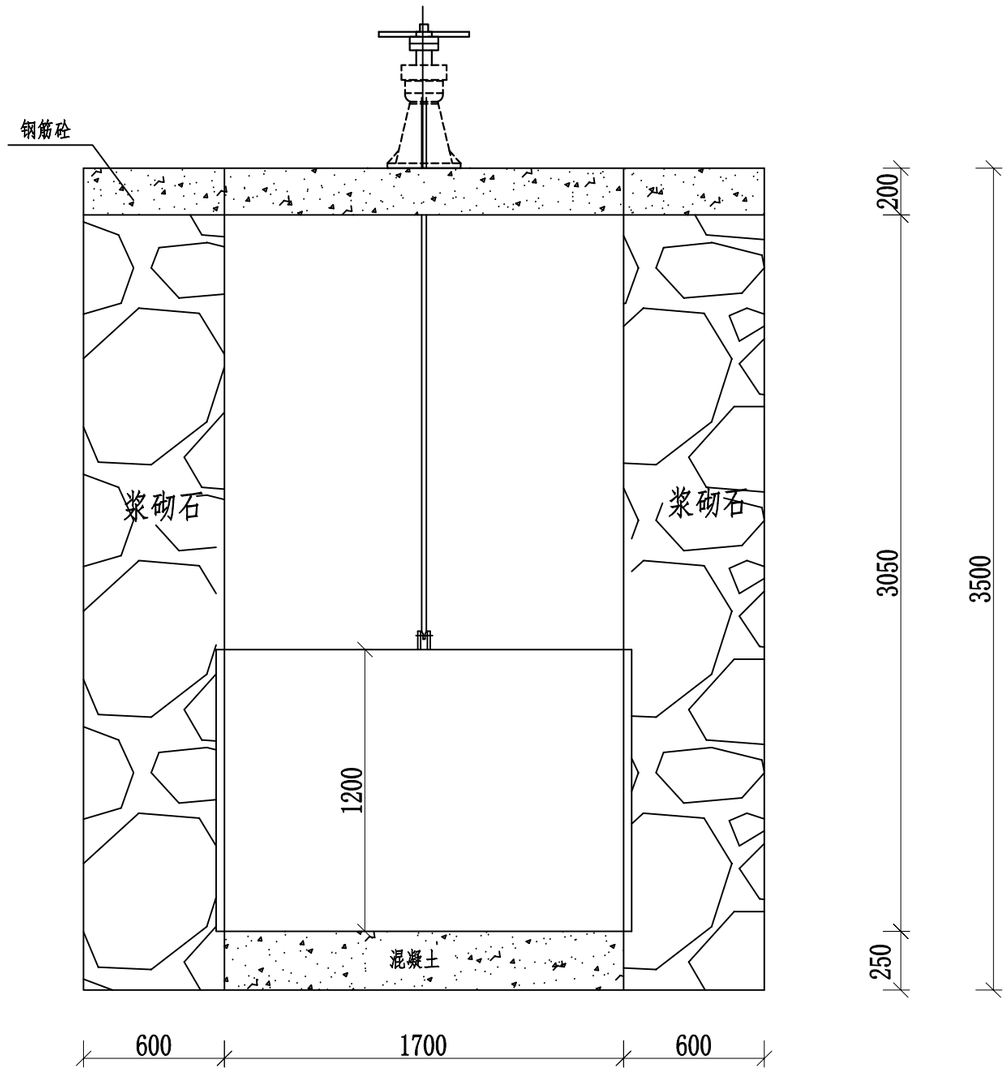

I-I剖面图 1:25

说 明:

1.本图尺寸单位：高程和里程单位均为米,横断面标注尺寸为毫米。

广西银星建设工程管理有限公司 GUANGXI YINXING CONSTRUCTION ENGINEERING MANAGEMENT CO. LTD 建筑行业（建筑工程）乙级 水利行业 行业丙级 市政行业（道路、给水、排水）丙级 证书编号：A245003375	建设单位		图 名	设 计		审 核		专 业	给 水	设计号	2016-YX19-01
	工程名称	鱼峰区马步水库灌区雒容镇连丰村渠道工程	马步水库西干渠拆除旧放水闸门大样图	校 对		项目负责人		阶 段	技 施	版 次	第 1 版
				专业负责人		审 定		图 号	水利-10	日 期	2026.04

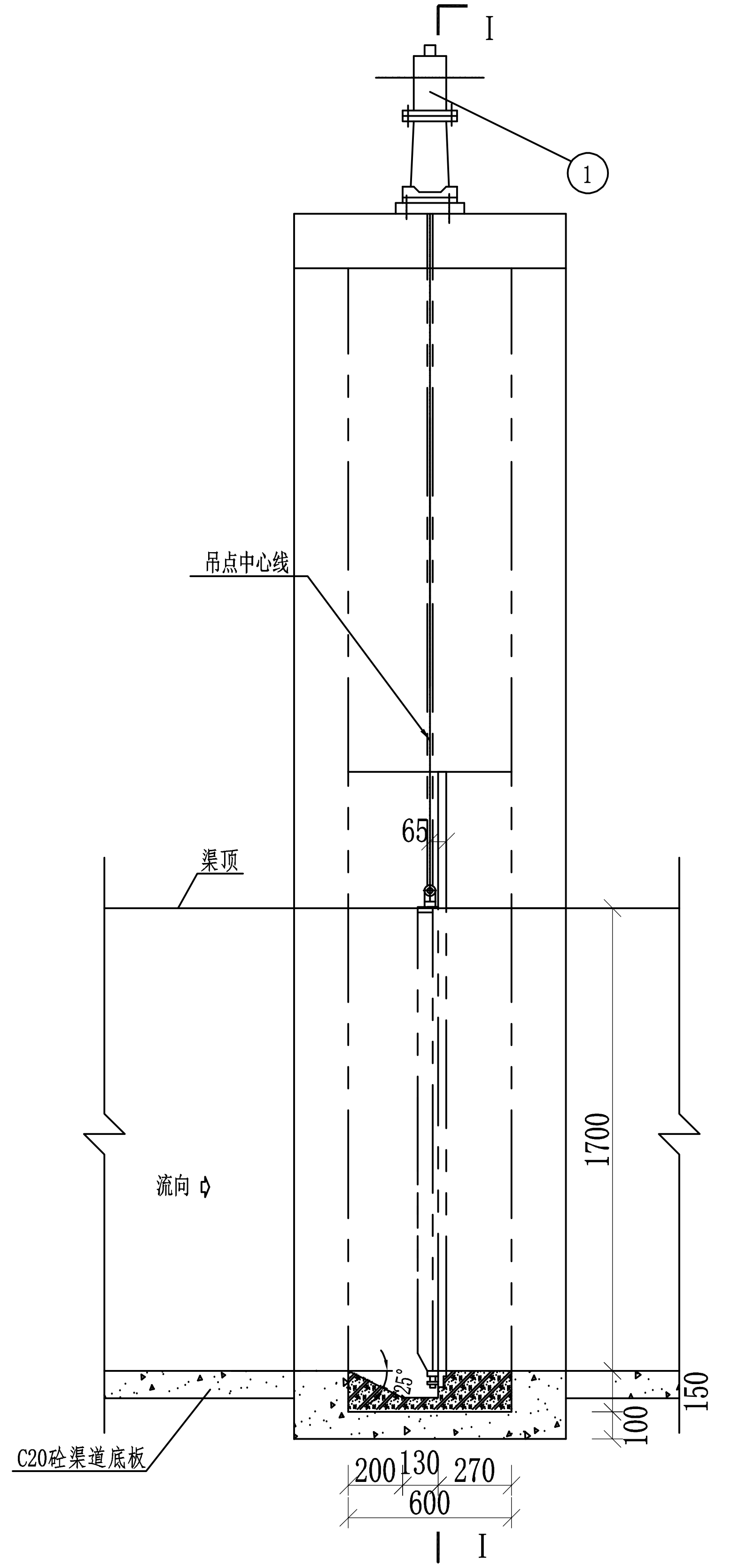

铸铁闸门布置图 1:25

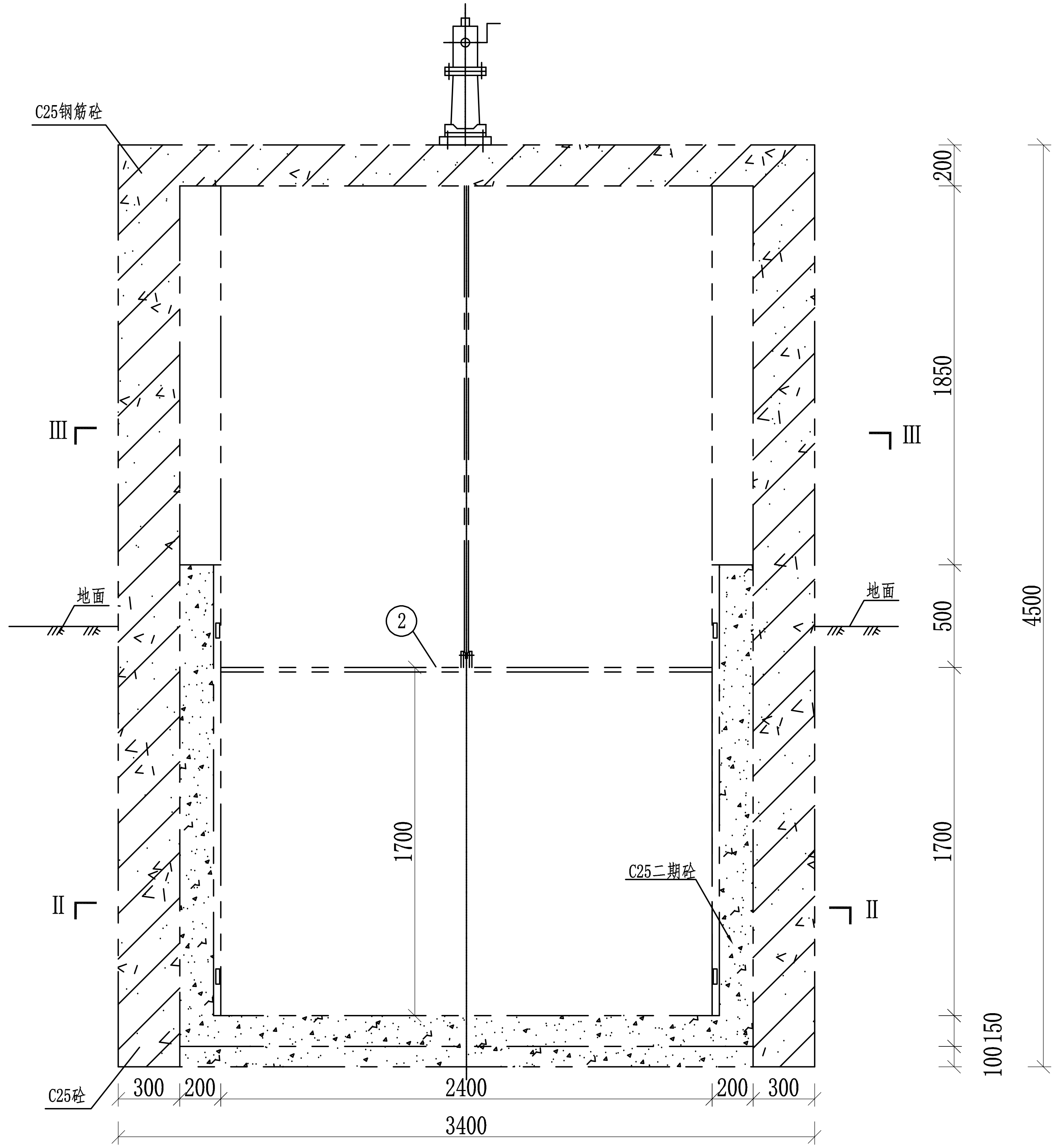

I-I剖面图 1:25

广西银星建设工程管理有限公司	建设单位		图名	设计	王子渝	审核	谢凯	专业	给水	设计号	2016-YX19-01
GUANGXI YINXING CONSTRUCTION ENGINEERING MANAGEMENT CO. LTD 建筑行业（建筑工程）乙级 水利行业 行业丙级 市政行业（道路、给水、排水）丙级 证书编号：A245003375	工程名称	鱼峰区马步水库灌区雒容镇连丰村渠道工程	马步水库排洪放水闸门设计图1/4	校对	罗志方	项目负责人	谢凯	阶段	技施	版次	第1版
				专业负责人	谢凯	审定	尤勇	图号	水利-11	日期	2026.04

建筑	结构	电气	通讯
暖通	给排水	工艺	自控

暖通 给排水 工艺 自控

建筑 结构 电气 通讯

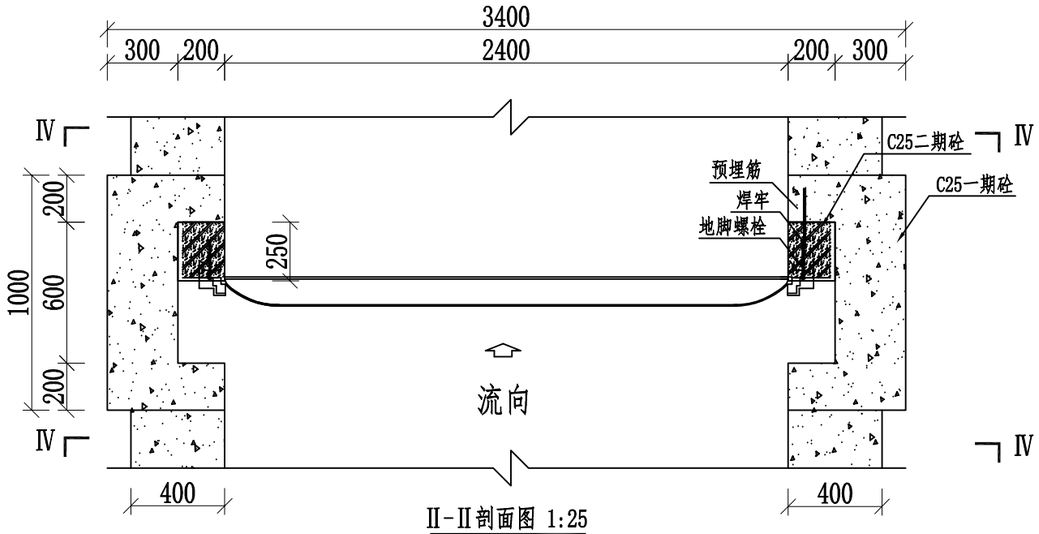

Ⅱ-Ⅱ剖面图 1:25

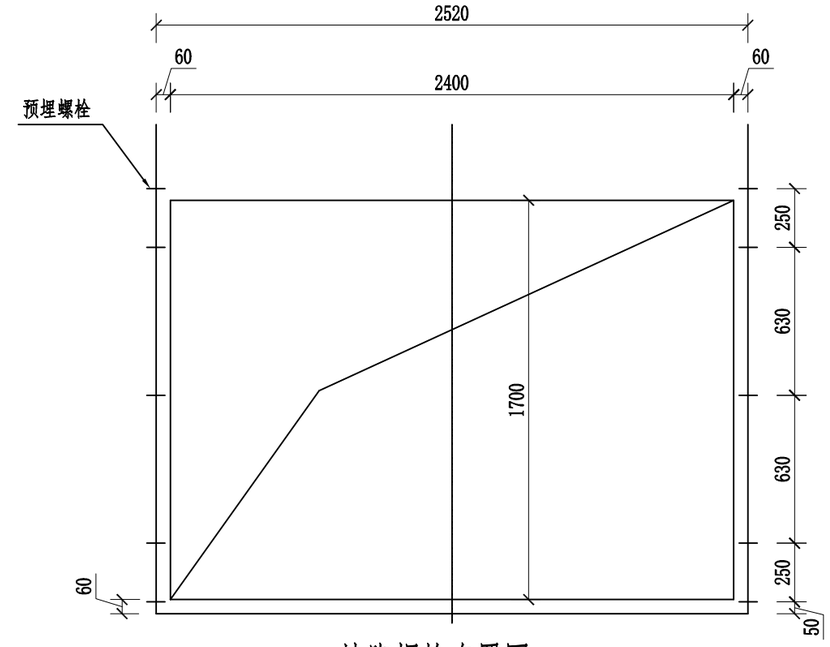

地脚螺栓布置图 1:25

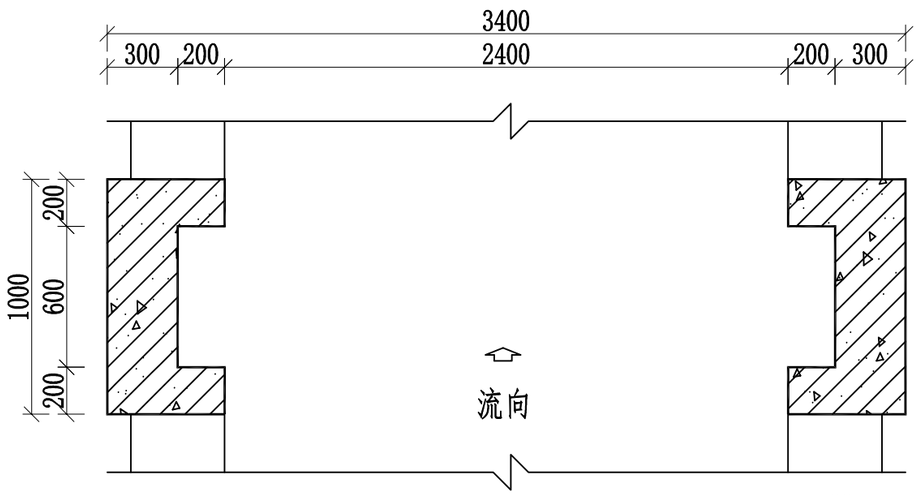

Ⅲ-Ⅲ剖面图 1:25

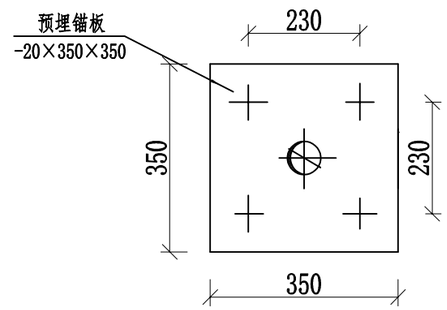

启闭机基础螺栓布置图 1:10

启闭机技术性能表

启门力	80kN
驱动方式	手动
启门速度	110mm/min
螺杆	Φ60mm

编号	名称和规格	数量
1	螺杆启闭机 QLC-8T	1
2	闸门 PGZ型 铸铁门	1

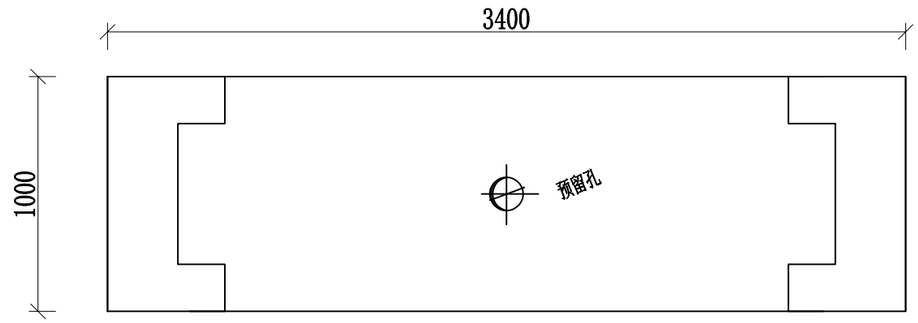

启闭机平面图 1:25

说明:

1. 尺寸单位为mm,高程单位为m。
2. 闸门安装质量要求执行《铸铁闸门技术条件》(GB/T 14478-2016)。
3. 一、二期混凝土结合面预留插筋，并与闸门的预埋螺栓焊牢。
4. 放水闸门上下游改建渠道的边墙及底板应与原渠道衔接一致。
5. 未述尽之处需按相关规范施工。

广西银星建设工程管理有限公司 GUANGXI YINXING CONSTRUCTION ENGINEERING MANAGEMENT CO. LTD	建设单位		图名	设计		审核		专业	给水	设计号	2016-YX19-01
建筑行业（建筑工程）乙级 水利行业 行业丙级 市政行业（道路、给水、排水）丙级 证书编号：A245003375	工程名称	鱼峰区马步水库灌区雒容镇连丰村渠道工程	马步水库排洪放水闸门 设计图2/4	校对		项目负责人		阶段	技施	版次	第1版
				专业负责人		审定		图号	水利-12	日期	2026.04

暖通 给排水 工艺 自控

建筑 结构 电气 通讯

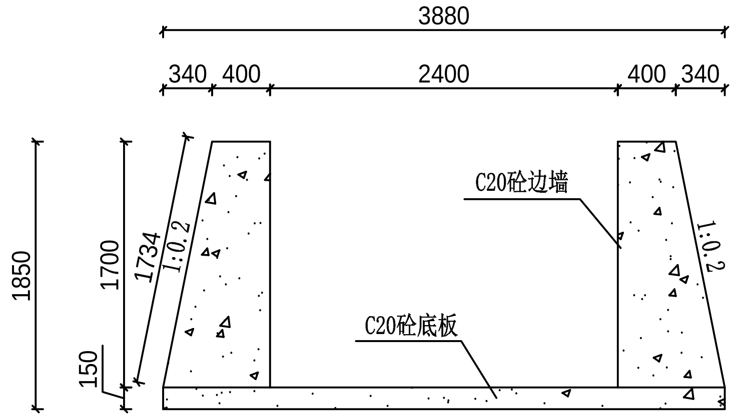

IV-IV 剖面图 1:50

改建闸门下游渠道10m

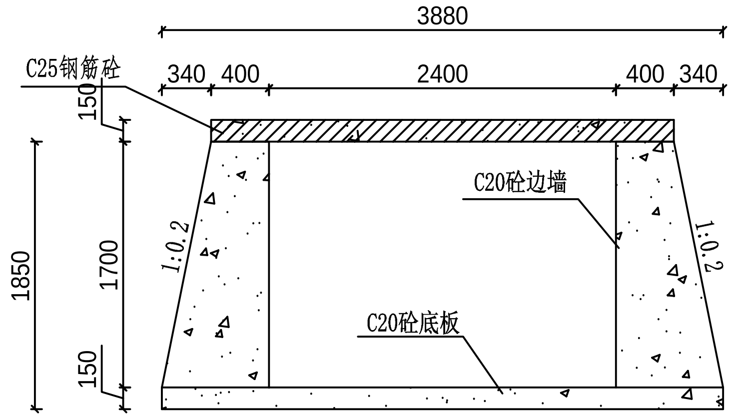

IV-IV 剖面图 1:50

改建闸门上游渠道1.2m

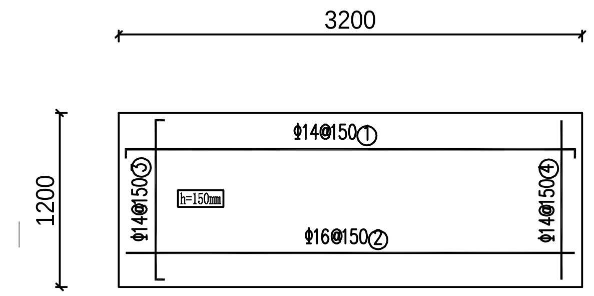

盖板钢筋图 1：50

钢 筋 表

构件号	编号	型式（mm）	直径（mm）	根数（根）	单根长（mm）	总长（m）
盖板	①	125 3150 125	Φ14	9	3400	30.60
	②	3150	Φ16	9	3150	28.35
	③	125 1150 125	Φ14	22	1400	30.08
	④	1150	Φ14	22	1150	25.30

钢 筋 材 料 表

规格	总长度(m)	单位重(kg/m)	总重(kg)
14	85.98	1.210	104.04
16	28.35	1.580	44.79
不加损耗，共计钢筋量148.83kg			

说明:
1、本图尺寸单位:高程为米,其余为毫米。
2、砼标号:C25;混凝土保护层:板、梁、柱为25mm。
3、负筋的架立筋采用Φ6@200，图中未示出。

广西银星建设工程管理有限公司
GUANGXI YINXING CONSTRUCTION ENGINEERING MANAGEMENT CO. LTD
建筑行业（建筑工程）乙级　水利行业　行业丙级
市政行业（道路、给水、排水）丙级　证书编号：A245003375

建设单位		图名	设计		审核		专业	给水	设计号	2016-YX19-01
工程名称	鱼峰区马步水库灌区雒容镇连丰村渠道工程	马步水库排洪放水闸门设计图3/4	校对		项目负责人		阶段	技施	版次	第1版
			专业负责人		审定		图号	水利-13	日期	2026.04

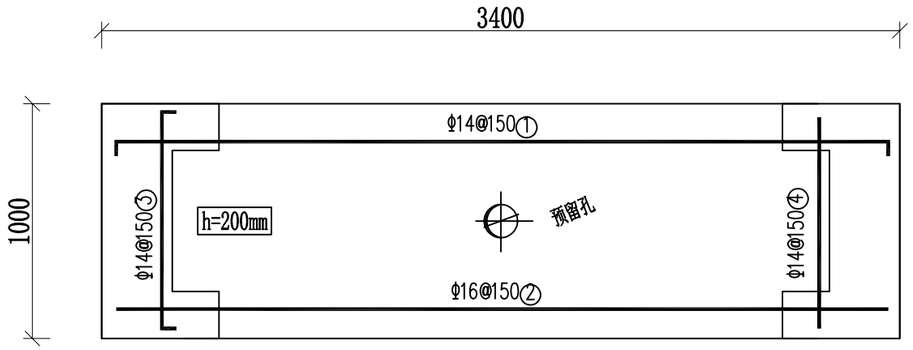

启闭机架桥板钢筋图

1:25

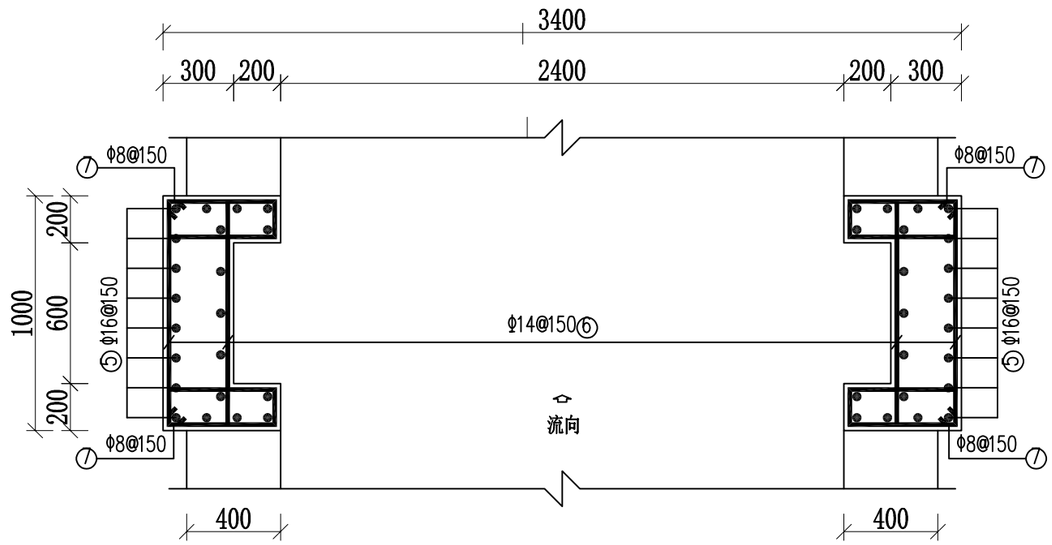

启闭机架桥柱钢筋图

1:25

钢 筋 表

构件号	编号	型式 (mm)	直径 (mm)	根数 (根)	单根长 (mm)	总长 (m)
板	①	175 3350 175	Φ14	8	3700	29.60
	②	3350	Φ16	8	3350	26.80
	③	175 950 175	Φ14	24	1300	31.20
	④	950	Φ14	24	950	22.80
柱	⑤	4450	Φ16	21*2	4450	186.90
	⑥	950	Φ14	31*4	950	117.80
	⑦	150 450	Φ8	31*4	1300	161.20
爬梯	⑧	150 150 500 500 500	Φ16	9	1800	16.20

钢 筋 材 料 表

规格	总长度(m)	单位重(kg/m)	总重(kg)
8	161.20	0.395	63.67
14	178.60	1.210	216.11
16	213.70	1.580	337.65
不加损耗，共计钢筋量617.43kg			

说明:

1、本图尺寸单位:高程为米,其余为毫米。

2、砼标号:C25;混凝土保护层:板、梁、柱为25mm。

3、负筋的架立筋采用Φ6@200，图中未示出。

广西银星建设工程管理有限公司 GUANGXI YINXING CONSTRUCTION ENGINEERING MANAGEMENT CO. LTD	建设单位		图名	设计		审核		专业	给水	设计号	2016-YX19-01
建筑行业（建筑工程）乙级 水利行业 行业丙级 市政行业（道路、给水、排水）丙级 证书编号：A245003375	工程名称	鱼峰区马步水库灌区雒容镇连丰村渠道工程	马步水库排洪放水闸门 设计图4/4	校对		项目负责人		阶段	技施	版次	第1版
				专业负责人		审定		图号	水利-14	日期	2026.04

建筑 结构 电气 通讯

暖通 给排水 工艺 自控

建筑	结构	电气	通讯
暖通	给排水	工艺	自控

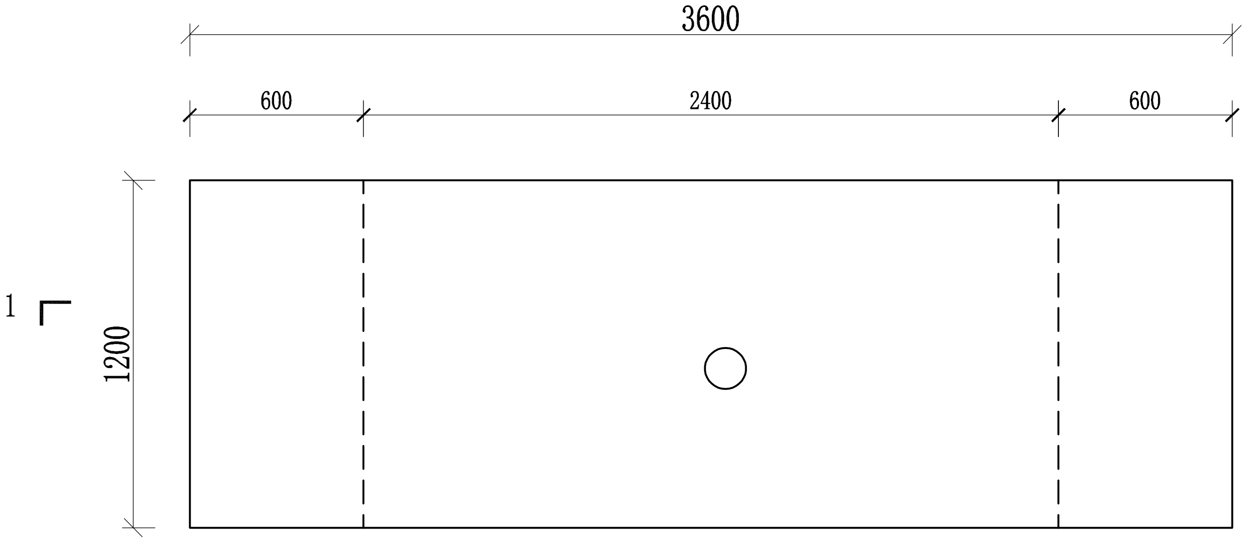

排水渠旧启闭机平面图

1:25

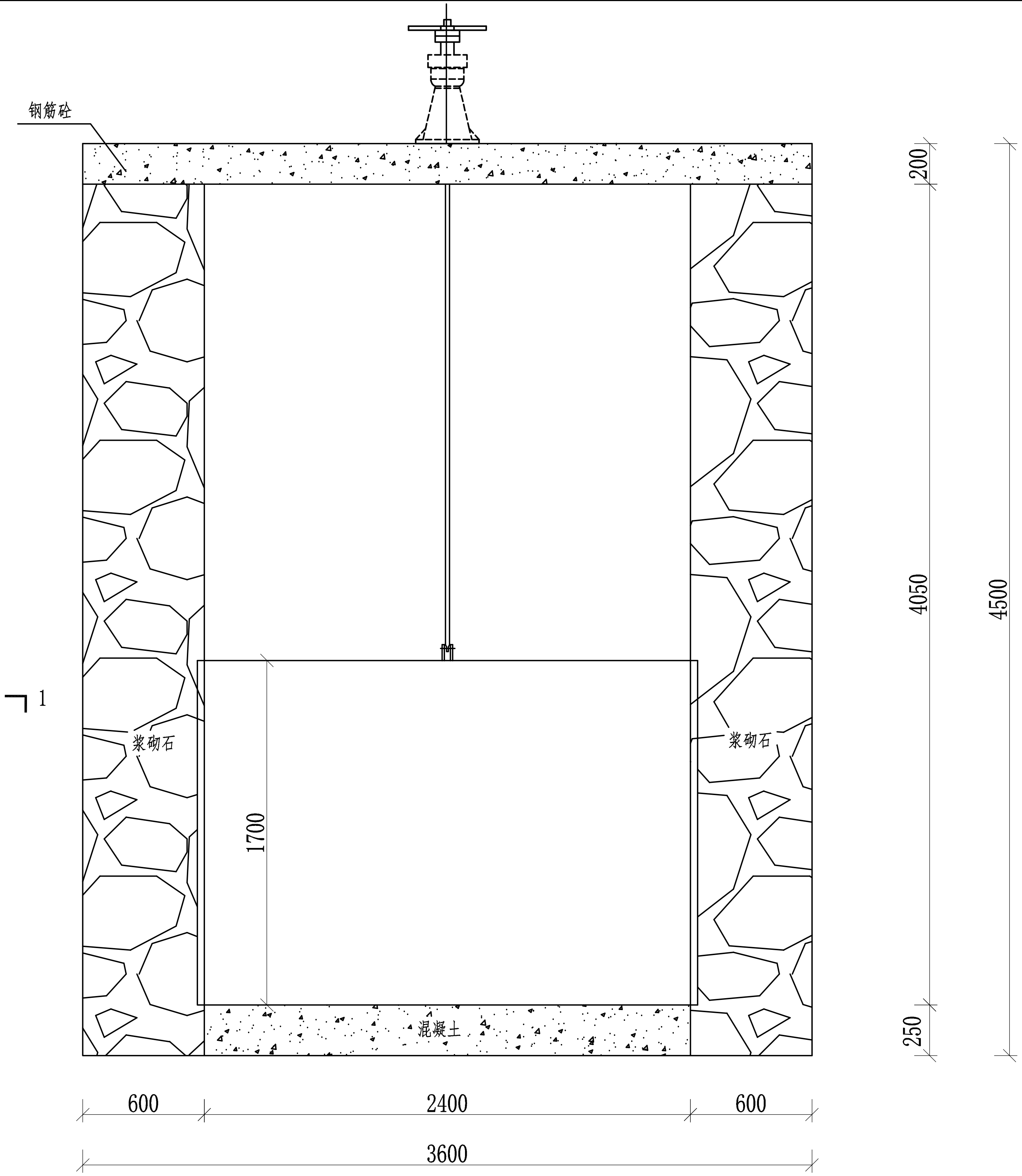

I-I剖面图 1:25

说 明:

1.本图尺寸单位：高程和里程单位均为米,横断面标注尺寸为毫米。

广西银星建设工程管理有限公司 GUANGXI YINXING CONSTRUCTION ENGINEERING MANAGEMENT CO. LTD	建设单位		图 名	设计		审核		专业	给水	设计号	2016-YX19-01
建筑行业（建筑工程）乙级 水利行业 行业丙级 市政行业（道路、给水、排水）丙级 证书编号：A245003375	工程名称	鱼峰区马步水库灌区雒容镇连丰村渠道工程	马步水库拆除旧排洪放水闸门大样图	校对		项目负责人		阶段	技施	版次	第1版
				专业负责人		审定		图号	水利-15	日期	2026.04

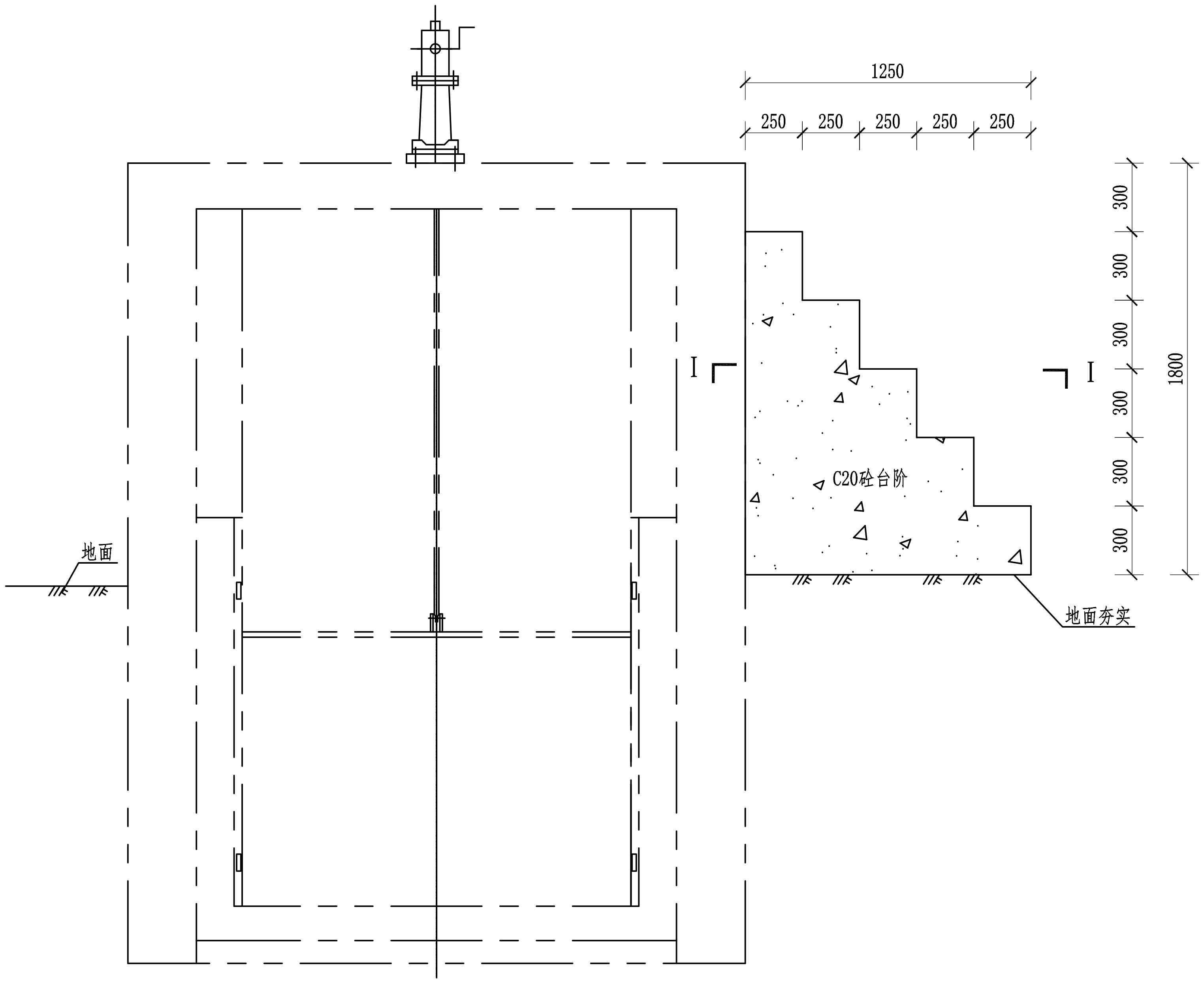

台阶布置图 1:25

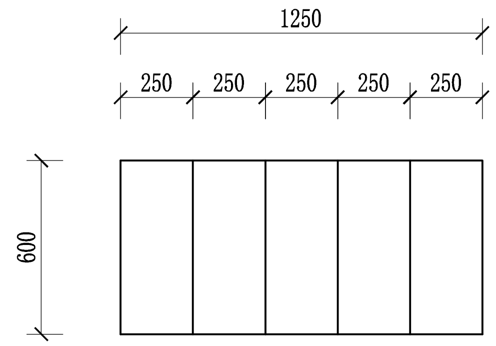

I-I 剖面图 1:25

说明：
1. 尺寸单位为mm,高程单位为m。
2. 每个启闭机设置一座台阶，共3座。
3. 未述尽之处需按相关规范施工。

广西银星建设工程管理有限公司 GUANGXI YINXING CONSTRUCTION ENGINEERING MANAGEMENT CO. LTD	建设单位		图名	设计		审核		专业	给水	设计号	2016-YX19-01
建筑行业（建筑工程）乙级 水利行业 行业丙级 市政行业（道路、给水、排水）丙级 证书编号：A245003375	工程名称	鱼峰区马步水库灌区雒容镇连丰村渠道工程	马步水库启闭机台阶设计图	校对		项目负责人		阶段	技施	版次	第1版
				专业负责人		审定		图号	水利-16	日期	2026.04

暖通	给排水	工艺	自控
建筑	结构	电气	通讯

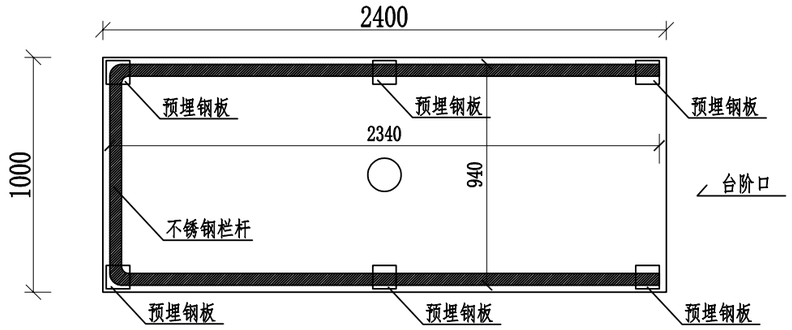

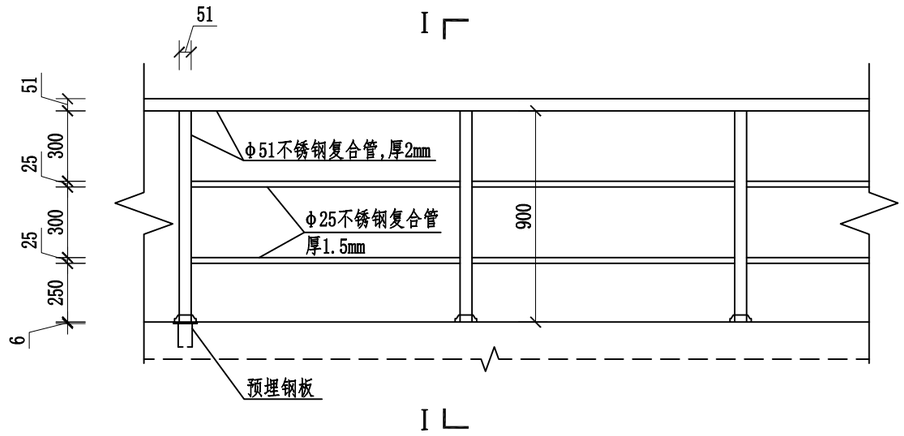

栏杆立面大样图 1:25

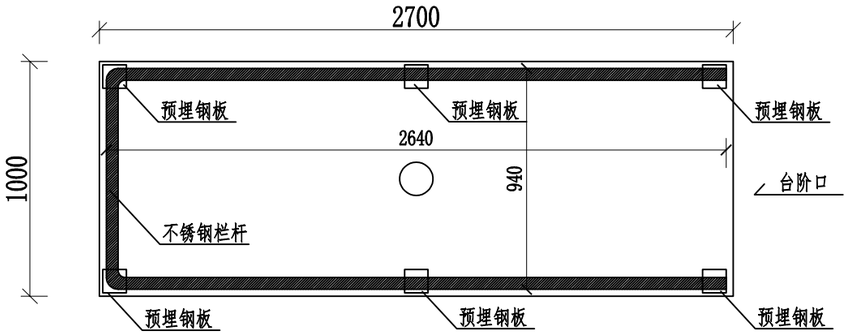

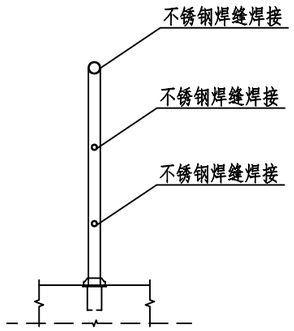

I-I剖面图 1:25

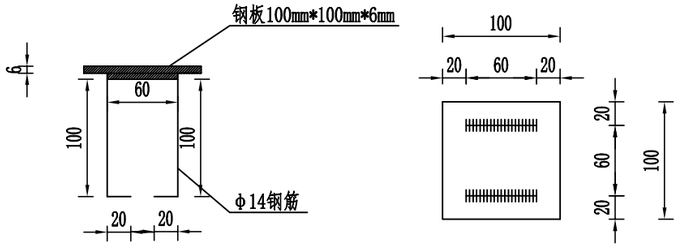

栏杆预埋钢板大样图
1:5

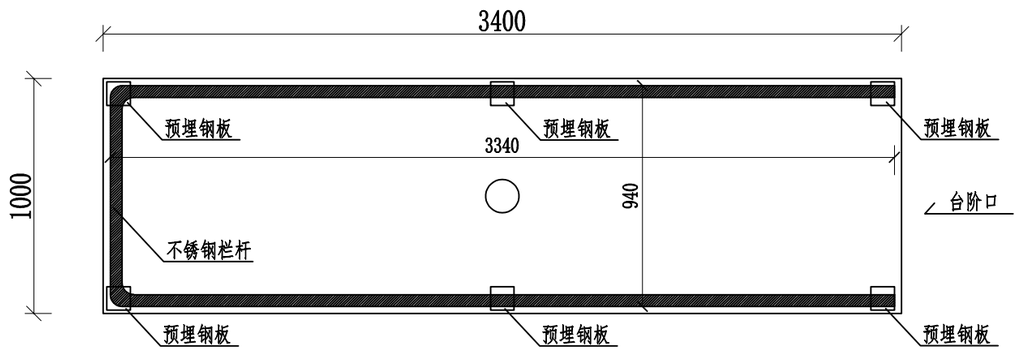

排水启闭机顶面栏杆布置图
1:25

说明：
1.尺寸单位为mm,高程单位为m。
2.内栏杆外露金属构件，均采用不锈钢复合管，材质标准及规格按照JG/T539-2017执行。金属构件的焊接焊缝要求圆滑，平顺。砼浇筑前预埋件应于先埋设。
3.未述尽之处需按相关规范施工。

材 料 明 细 表

名称	总长度(m)	件(根)数
Φ51不锈钢复合管	38.93	
Φ25不锈钢复合管	44.56	
钢板100mm*100mm*6mm		18
Φ14钢筋		32

广西银星建设工程管理有限公司 GUANGXI YINXING CONSTRUCTION ENGINEERING MANAGEMENT CO. LTD 建筑行业（建筑工程）乙级　水利行业　行业丙级 市政行业（道路、给水、排水）丙级　证书编号：A245003375	建设单位		图名	设计		审核		专业	给水	设计号	2016-YX19-01
	工程名称	鱼峰区马步水库灌区雒容镇连丰村渠道工程	马步水库启闭机顶面栏杆设计图	校对		项目负责人		阶段	技施	版次	第1版
				专业负责人		审定		图号	水利-17	日期	2026.04

建筑 结构 电气 通讯
暖通 给排水 工艺 自控

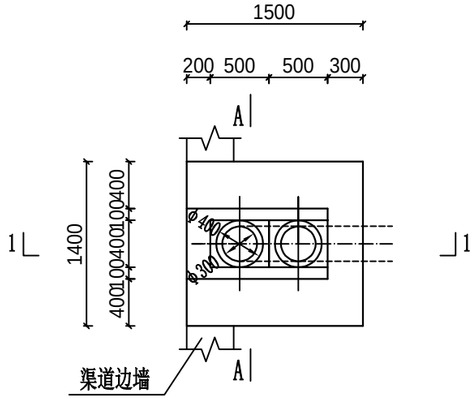

阶梯放水口平面图 1：50

样式1(东干渠1#放水口，西干渠6#、7#、8#放水口)

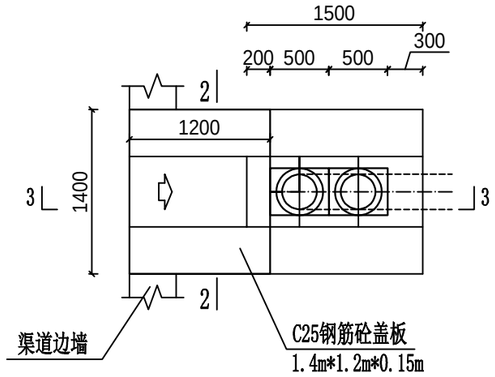

阶梯放水口平面图 1：50

样式2(东干渠2#～12#放水口，西干渠1#～5#放水口)

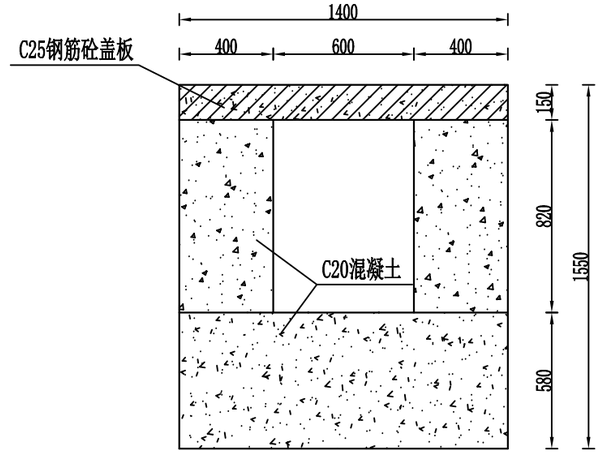

2--2 剖面图 1：25

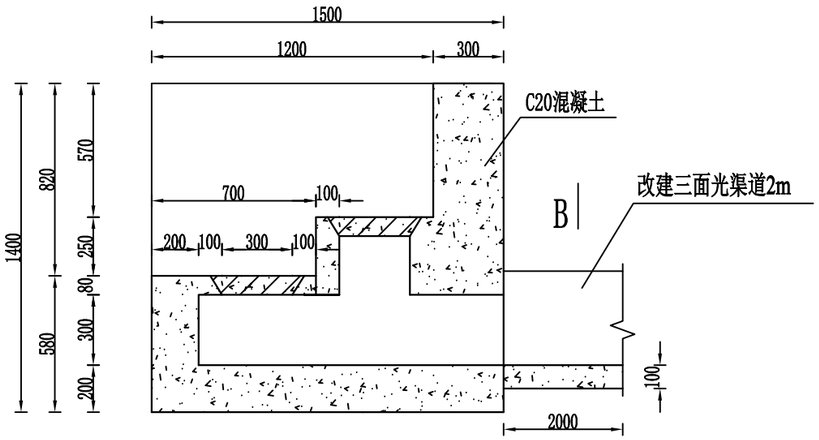

1--1 剖面图 1：25

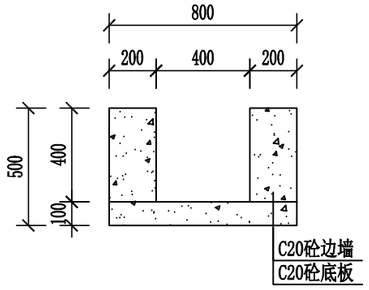

B--B 剖面图 1：25

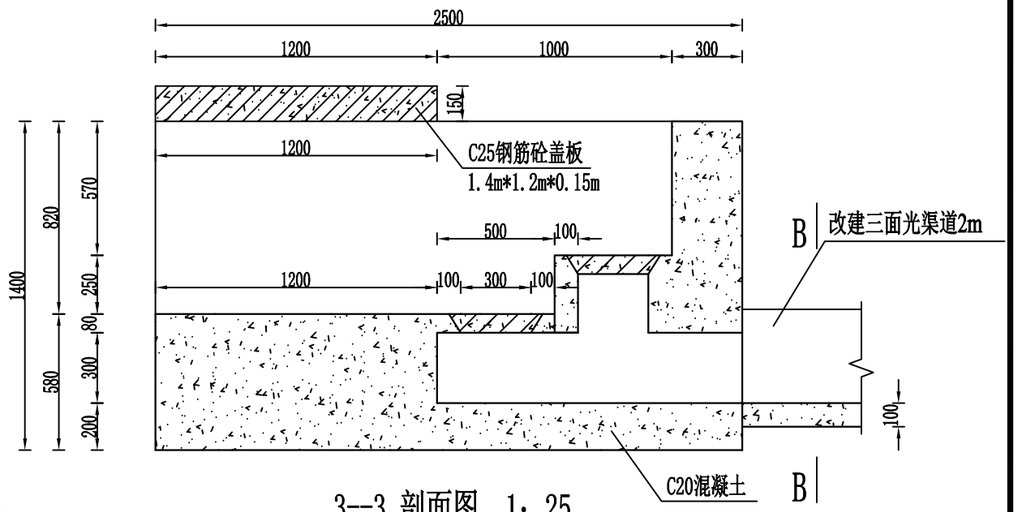

3--3 剖面图 1：25

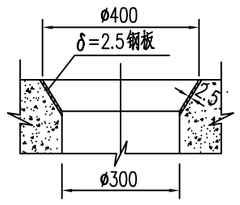

放水孔口大样图

1:10

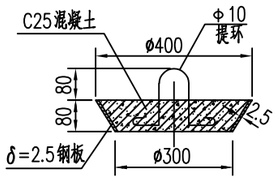

放水孔塞大样图

1:10

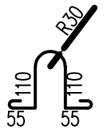

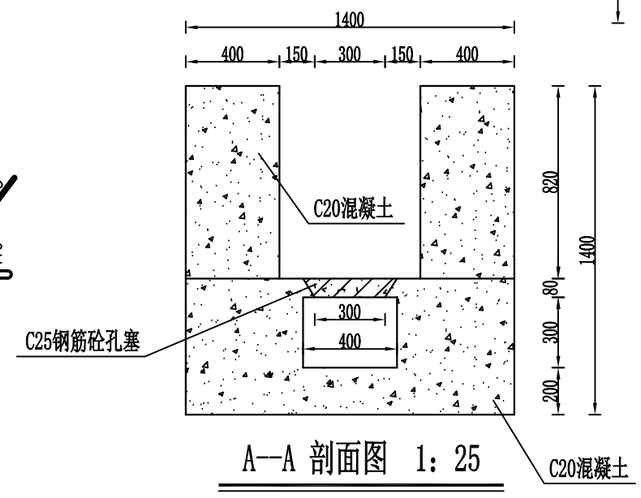

A--A 剖面图 1：25

说明：

1、本图尺寸单位:高程为米,其余为毫米。

2、除西干渠7#、8#放水口后直接衔接原有涵管，其他放水口后设置改建2m渠道便于与原灌溉渠道平滑衔接。

3、负筋的架立筋采用Φ6@200，图中未示出。

广西银星建设工程管理有限公司 GUANGXI YINXING CONSTRUCTION ENGINEERING MANAGEMENT CO. LTD 建筑行业（建筑工程）乙级 水利行业 行业丙级 市政行业（道路、给水、排水）丙级 证书编号：A245003375	建设单位		图名	设计		审核		专业	给水	设计号	2016-YX19-01
	工程名称	鱼峰区马步水库灌区雒容镇连丰村渠道工程	马步水库东、西干渠放水口 设计图1/2	校对		项目负责人		阶段	技施	版次	第1版
				专业负责人		审定		图号	水利-18	日期	2026.04

建筑	结构	电气	通讯
暖通	给排水	工艺	自控

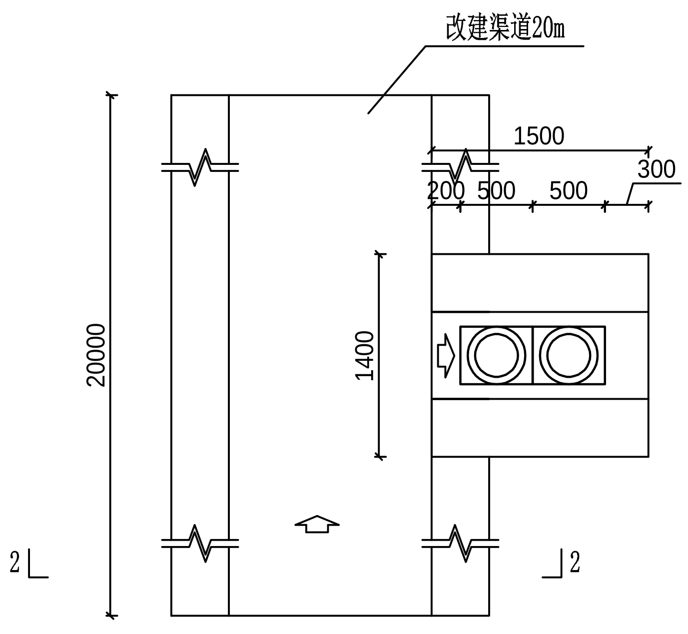

型式1阶梯放水口衔接渠道

平面图 1：50

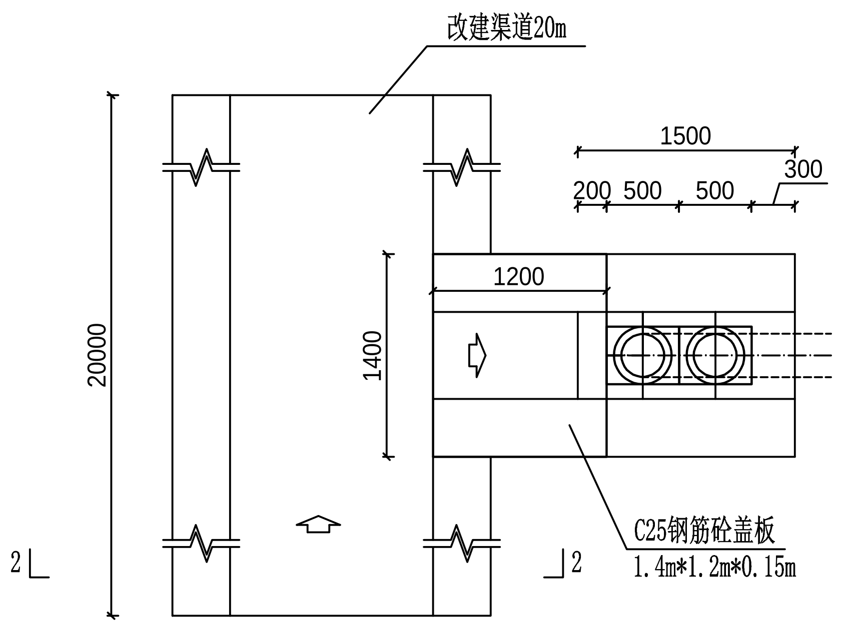

型式2阶梯放水口衔接渠道

平面图 1：50

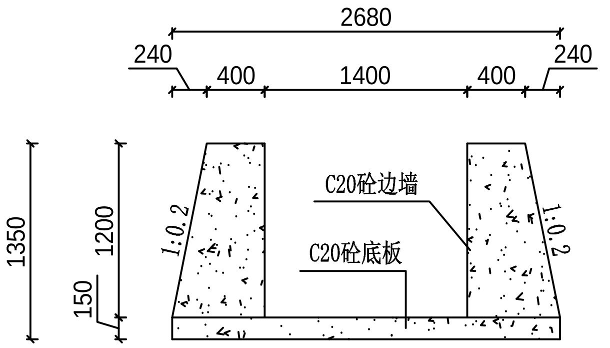

2--2 剖面图1/2 1:50

改建放水口上游10m,下游10m(东干渠1#~11#改建渠道)

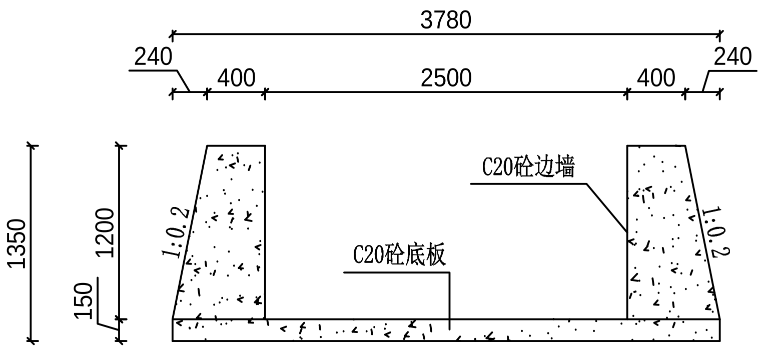

2--2 剖面图2/2 1:50

改建放水口上游10m,下游10m（西干渠1#、3#、4#、5#改建渠道）

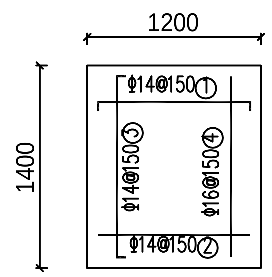

盖板钢筋图

1：50

钢 筋 表

构件号	编号	型式（mm）	直径（mm）	根数（根）	单根长（mm）	总长（m）
盖板	①	125 1150 125	Φ14	10	1400	14.00
	②	1150	Φ16	10	1150	11.50
	③	125 1350 125	Φ14	9	1600	14.40
	④	1350	Φ14	9	1350	12.15

钢 筋 材 料 表

规格	总长度(m)	单位重(kg/m)	总重(kg)
14	40.55	1.210	49.07
16	11.5	1.580	18.17
不加损耗，共计钢筋量67.24kg			

说明：
1、本图尺寸单位：高程为米，其余为毫米。
2、砼标号：C25；混凝土保护层：板、梁、柱为25mm。
3、负筋的架立筋采用Φ6@200，图中未示出。

广西银星建设工程管理有限公司
GUANGXI YINXING CONSTRUCTION ENGINEERING MANAGEMENT CO. LTD
建筑行业（建筑工程）乙级　水利行业　行业丙级
市政行业（道路、给水、排水）丙级　证书编号：A245003375

建设单位		图名	设计		审核		专业	给水	设计号	2016-YX19-01
工程名称	鱼峰区马步水库灌区雒容镇连丰村渠道工程	马步水库东、西干渠放水口及衔接渠道设计图2/2	校对		项目负责人		阶段	技施	版次	第1版
			专业负责人		审定		图号	水利-19	日期	2026.04

暖通
给排水
工艺
自控
建筑
结构
电气
通讯

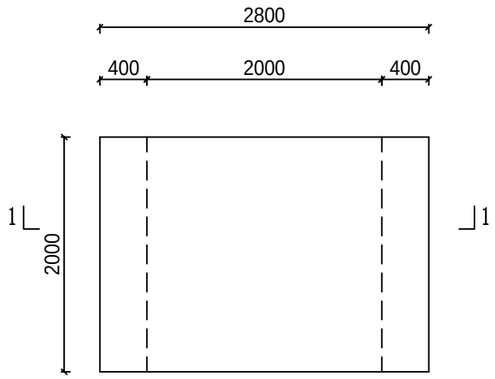

溢水口平面图 1：50

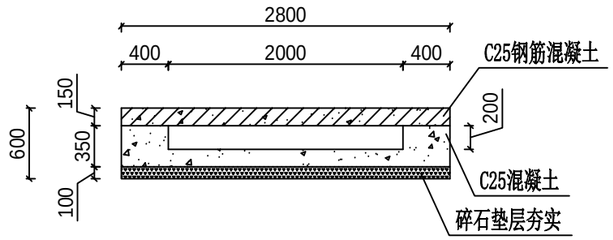

溢水口 1-1 剖面图 1：50

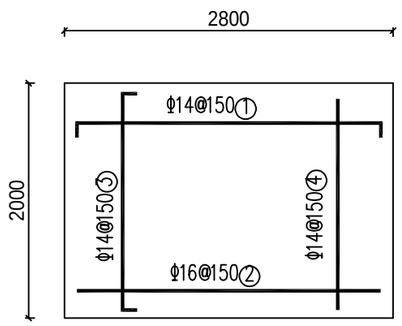

溢水口钢筋图 1：50

钢 筋 表

构件号	编号	型式 (mm)	直径 (mm)	根数 (根)	单根长 (mm)	总长 (m)
盖板	①	125 2750 125	Φ14	14	3000	42.00
	②	2750	Φ16	14	2750	38.50
	③	125 1950 125	Φ14	20	2200	44.00
	④	1950	Φ14	20	1950	39.00

钢筋材料表

规格	总长度(m)	单位重(kg/m)	总重(kg)
14	125	1.210	151.25
16	38.5	1.580	60.83
不加损耗，共计钢筋量212.08kg			

说明:
1、本图尺寸单位:高程为米,其余为毫米。
2、砼标号:C25;混凝土保护层:板、梁、柱为25mm。
3、负筋的架立筋采用Φ6@200，图中未示出。

广西银星建设工程管理有限公司 GUANGXI YINXING CONSTRUCTION ENGINEERING MANAGEMENT CO. LTD 建筑行业（建筑工程）乙级 水利行业 行业丙级 市政行业（道路、给水、排水）丙级 证书编号：A245003375	建设单位		图名	设计		审核		专业	给水	设计号	2016-YX19-01
	工程名称	鱼峰区马步水库灌区雒容镇连丰村渠道工程	马步水库渠道1#溢水口设计图	校对		项目负责人		阶段	技施	版次	第1版
				专业负责人		审定		图号	水利-20	日期	2026.04

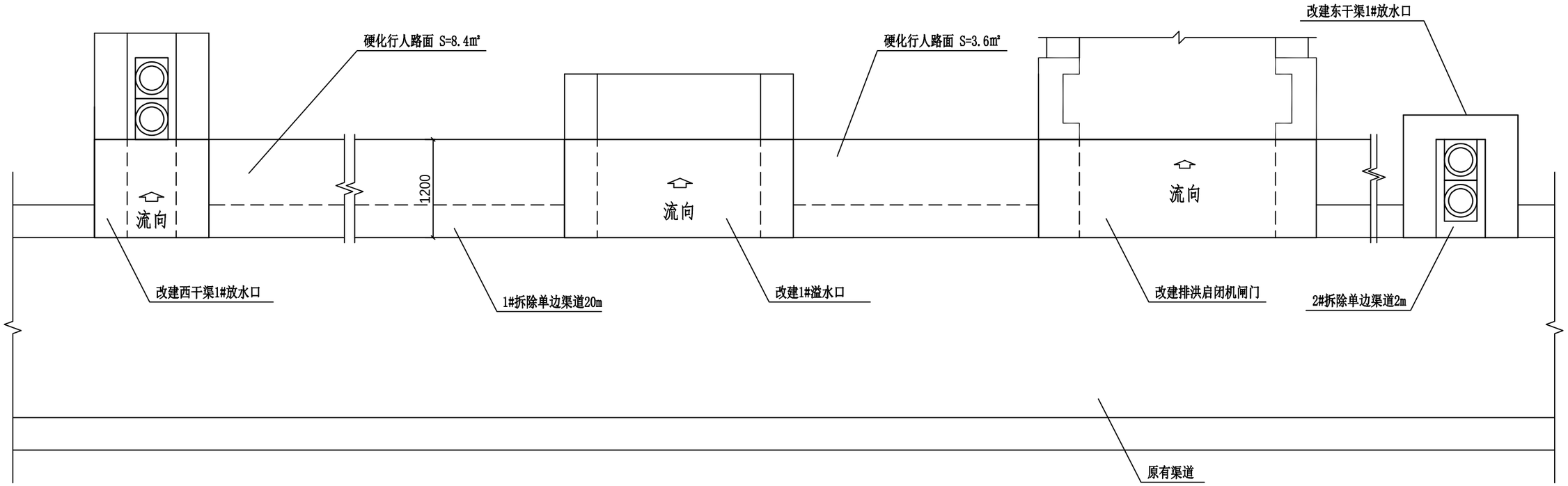

拆除渠段及硬化行人路面

平面布置图 1:50

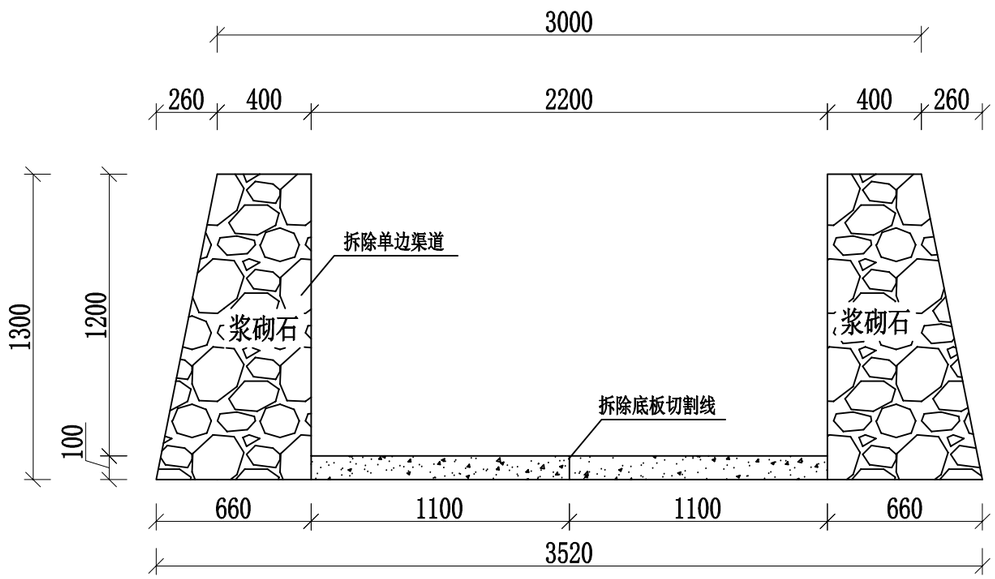

拆除单边旧渠道大样图 1:25

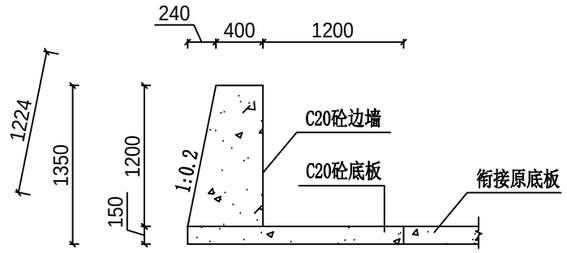

渠道修复设计图 1:50

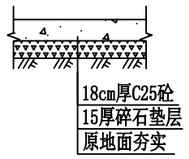

硬化行人路面剖面图 1：50

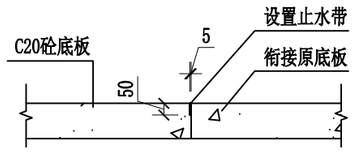

新旧混凝土衔接大样图

1:25

广西银星建设工程管理有限公司 GUANGXI YINXING CONSTRUCTION ENGINEERING MANAGEMENT CO. LTD 建筑行业（建筑工程）乙级　水利行业　行业丙级 市政行业（道路、给水、排水）丙级　证书编号：A245003375	建设单位		图名	设计		审核		专业	给水	设计号	2016-YX19-01
	工程名称	鱼峰区马步水库灌区雒容镇连丰村渠道工程	马步水库渠道拆除段及行人路硬化平面图	校对		项目负责人		阶段	技施	版次	第1版
				专业负责人		审定		图号	水利-21	日期	2026.04

暖通	建筑
给排水	结构
工艺	电气
自控	通讯

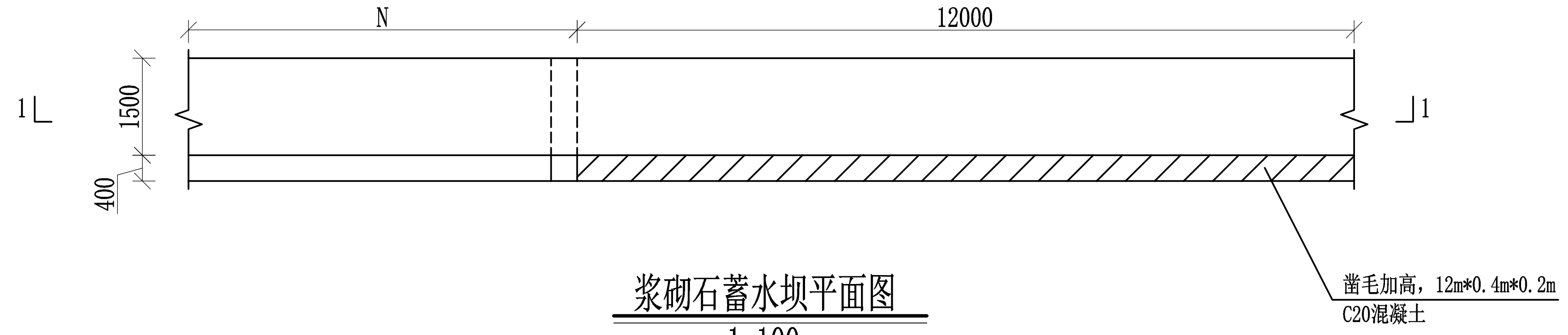

浆砌石蓄水坝平面图

1:100

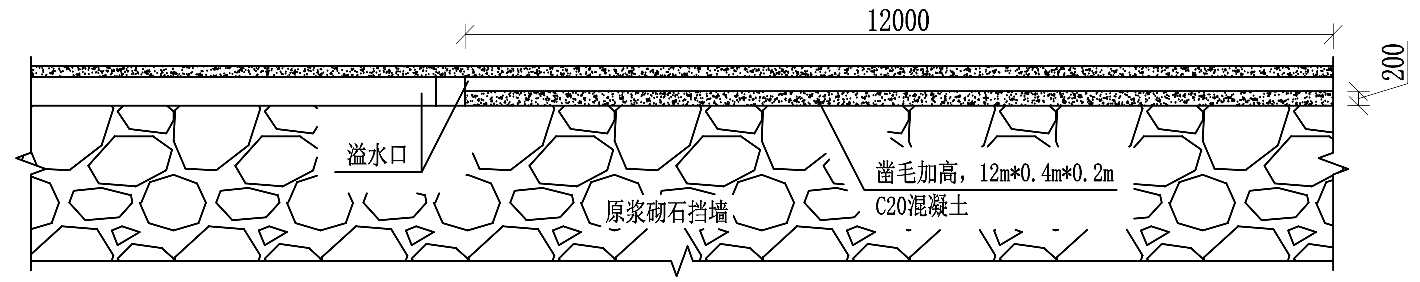

1--1 剖面图 1:100

说 明：

1.本图尺寸单位：高程和里程单位均为米,横断面标注尺寸为毫米。

2.本图纸中有未详尽之处须按现行相应规范执行。

广西银星建设工程管理有限公司 GUANGXI YINXING CONSTRUCTION ENGINEERING MANAGEMENT CO. LTD	建设单位		图 名	设计	王子涵	审核	谢凯	专业	给水	设计号	2016-YX19-01
建筑行业（建筑工程）乙级 水利行业 行业丙级 市政行业（道路、给水、排水）丙级 证书编号：A245003375	工程名称	鱼峰区马步水库灌区雒容镇连丰村渠道工程	马步水库2#溢水口加高设计图	校对	罗志为	项目负责人	谢凯	阶段	技施	版次	第1版
				专业负责人	谢凯	审定	尤勇	图号	水利-22	日期	2026.04

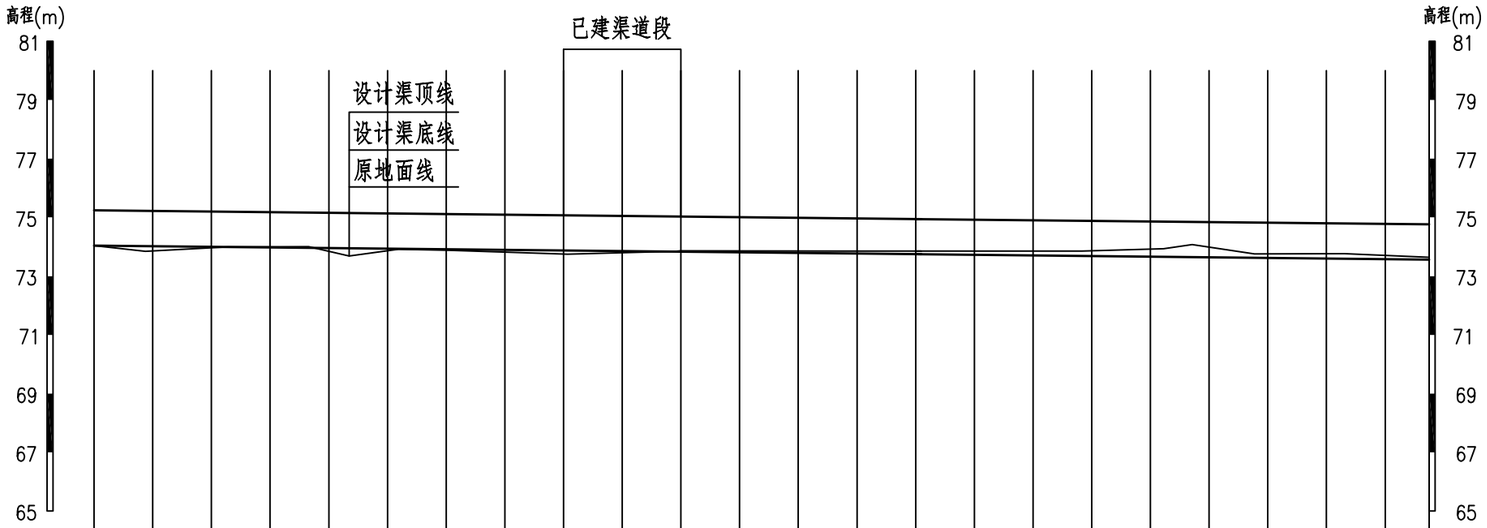

桩号	0+000	0+020	0+040	0+060	0+080	0+100	0+120	0+140	0+160	0+180	0+200	0+220	0+240	0+260	0+282.00	0+300	0+320	0+340	0+360	0+380	0+400	0+420	0+440	0+470
地面线高程	74.04	73.86	73.96	74.00	73.85	73.86	73.88	73.82	73.75	73.80	73.86	73.86	73.85	73.85	73.85	73.85	73.85	73.86	73.92	73.99	73.76	73.76	73.70	73.62
渠底高程	74.04	74.02	74.00	73.98	73.96	73.93	73.91	73.89	73.87	73.85	73.83	73.81	73.79	73.77	73.74	73.72	73.70	73.68	73.66	73.64	73.62	73.60	73.58	73.56
渠顶高程	75.24	75.22	75.20	75.18	75.16	75.13	75.11	75.09	75.07	75.05	75.03	75.01	74.99	74.97	74.94	74.92	74.90	74.88	74.86	74.84	74.82	74.80	74.78	74.76
挖+填-	0.00	-0.16	-0.04	0.02	-0.11	-0.07	-0.03	-0.07	-0.12	-0.05	0.03	0.05	0.06	0.08	0.10	0.13	0.15	0.18	0.26	0.35	0.14	0.16	0.12	0.06
坡降i		1/950																						

纵断面 纵向 1:200 横向 1:2000

说 明:

1.本图尺寸单位：高程和里程单位均为米,横断面标注尺寸为毫米。

2.根据实际需要渠道沿程适当间隔设置放水口；渠道边墙和底板沿程每10米和地质变化地方分缝，采用沥青杉木板填缝。

3.渠道边坡按1:0.5坡度开挖，建好后渠道边墙外侧松土回填。

4.本图纸中有未详尽之处须按现行相应规范执行。

广西银星建设工程管理有限公司 GUANGXI YINXING CONSTRUCTION ENGINEERING MANAGEMENT CO. LTD	建设单位		图 名	设 计		审 核		专 业	给 水	设计号	2016-YX19-01
建筑行业（建筑工程）乙级 水利行业 行业丙级 市政行业（道路、给水、排水）丙级 证书编号：A245003375	工程名称	鱼峰区马步水库灌区雒容镇连丰村渠道工程	西干渠改建2#渠道纵断面图	校 对		项目负责人		阶 段	技 施	版 次	第 1 版
				专业负责人		审 定		图 号	水利-23	日 期	2026.04

建筑 结构 电气 通讯

暖通 给排水 工艺 自控

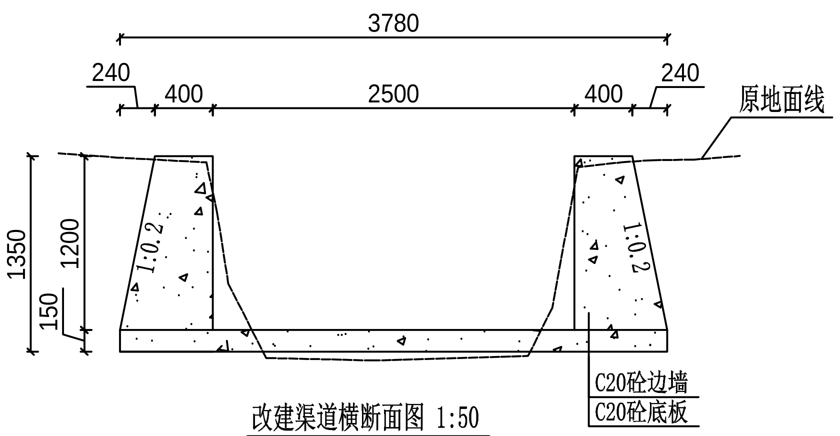

改建渠道横断面图 1:50

0+000～0+020

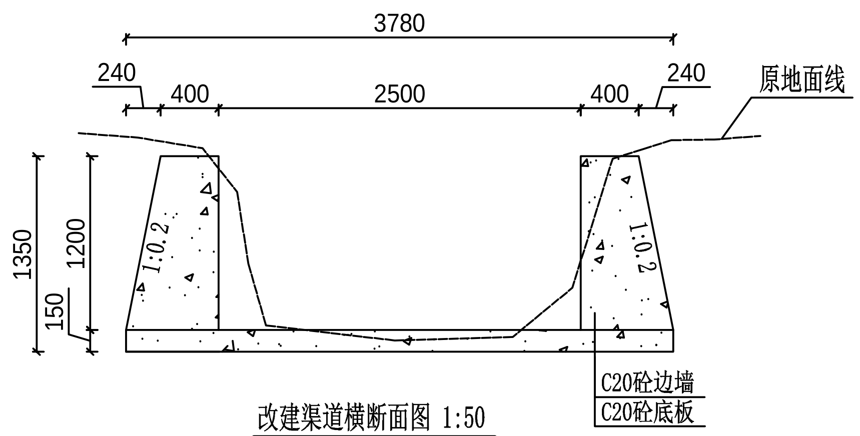

改建渠道横断面图 1:50

0+020～0+040

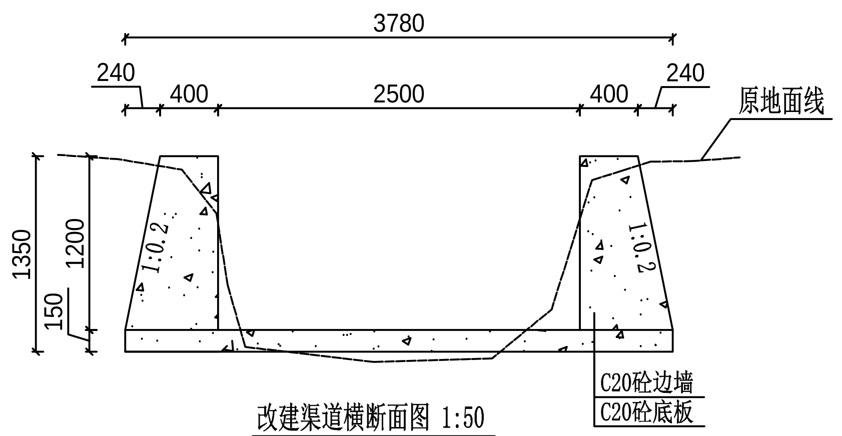

改建渠道横断面图 1:50

0+040～0+060

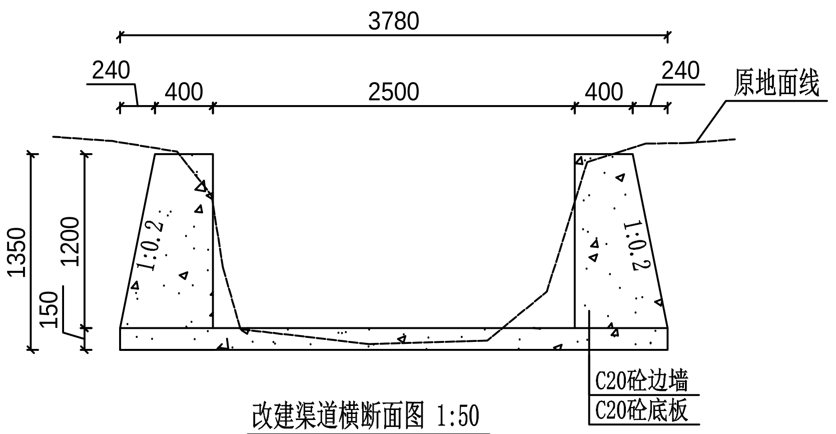

改建渠道横断面图 1:50

0+060～0+080

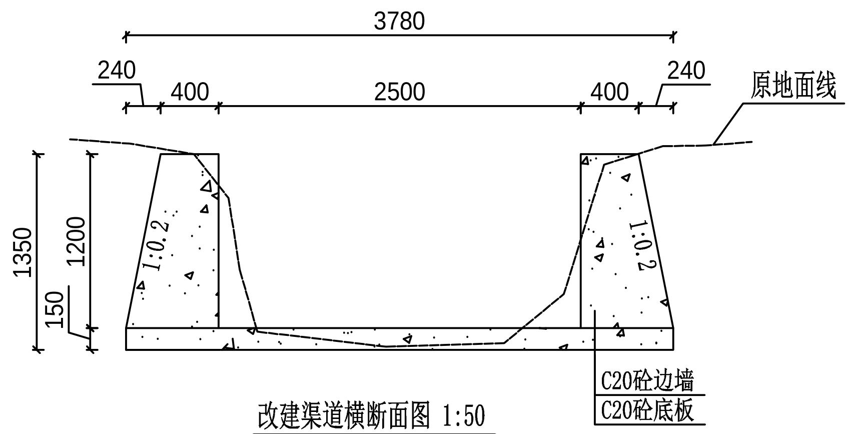

改建渠道横断面图 1:50

0+080～0+100

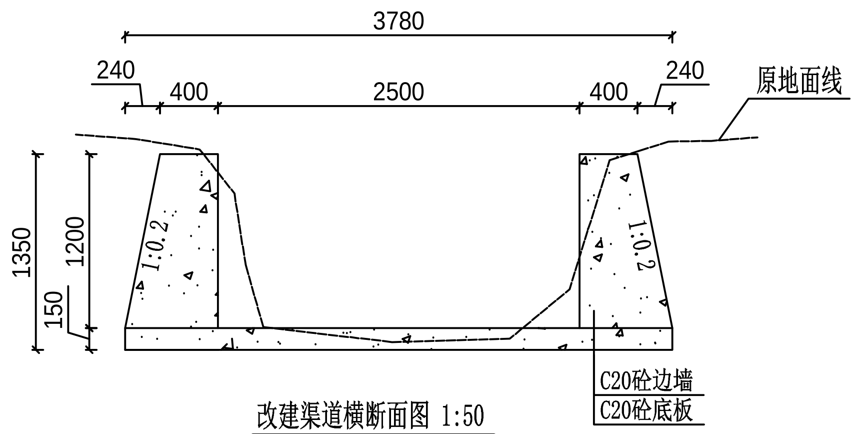

改建渠道横断面图 1:50

0+100～0+120

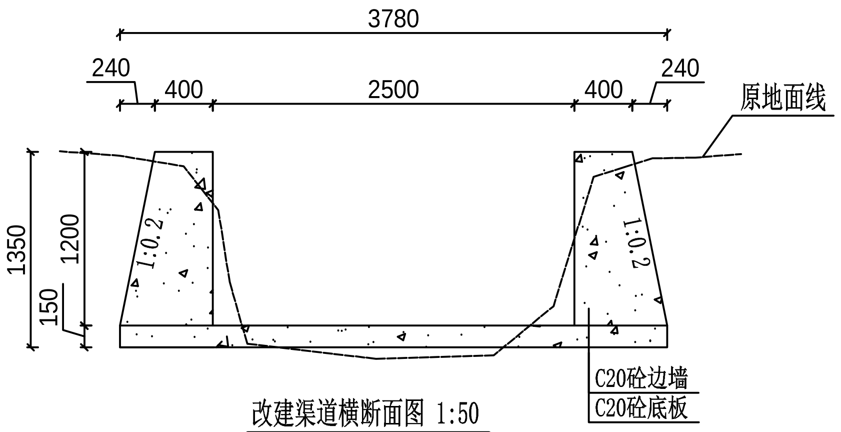

改建渠道横断面图 1:50

0+120～0+140

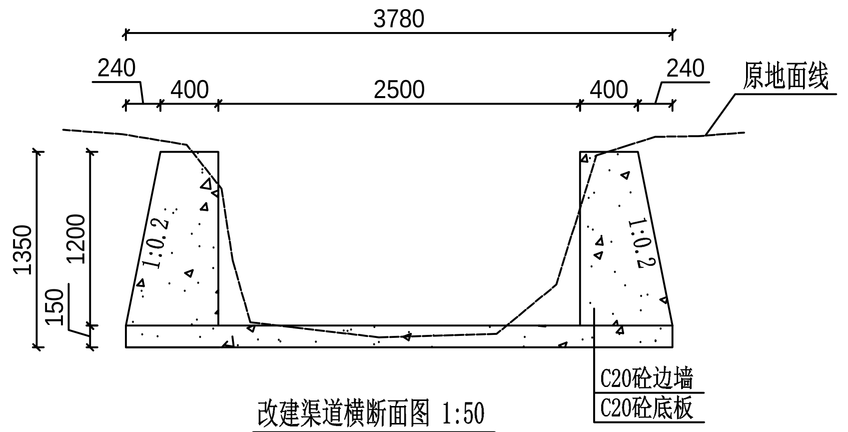

改建渠道横断面图 1:50

0+140～0+160

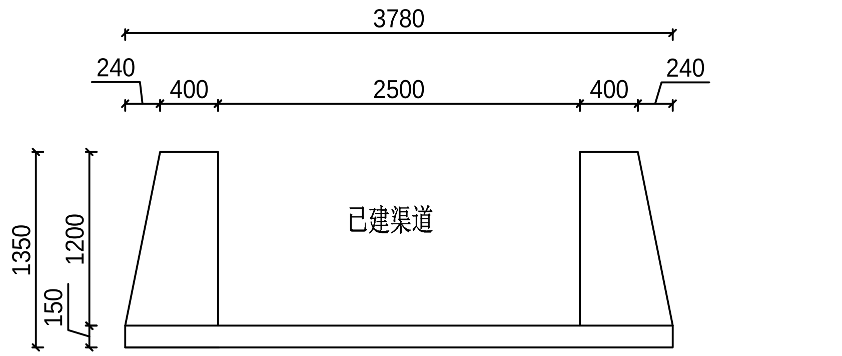

改建渠道横断面图 1:50

0+160～0+180

说 明：

1.本图尺寸单位：高程和里程单位均为米，横断面标注尺寸为毫米。

2.根据实际需要渠道沿程适当间隔设置放水口；渠道边墙和底板沿程每10米和地质变化地方分缝，采用沥青杉木板填缝。

3.渠道边坡按1:0.5坡度开挖，建好后渠道边墙外侧松土回填。

4.本图纸中有未详尽之处须按现行相应规范执行。

广西银星建设工程管理有限公司 GUANGXI YINXING CONSTRUCTION ENGINEERING MANAGEMENT CO. LTD	建设单位		图 名	设计		审核		专业	给水	设计号	2016-YX19-01
建筑行业（建筑工程）乙级 水利行业 行业丙级 市政行业（道路、给水、排水）丙级 证书编号：A245003375	工程名称	鱼峰区马步水库灌区雒容镇连丰村渠道工程	西干渠改建2#渠道横断面图1/3	校对		项目负责人		阶段	技施	版次	第1版
				专业负责人		审定		图号	水利-24	日期	2026.04

暖通 给排水 工艺 自控

建筑 结构 电气 通讯

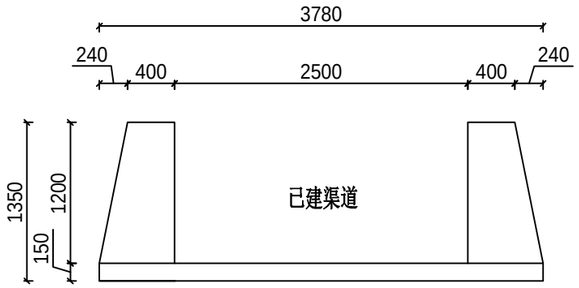

改建渠道横断面图 1:50

0+180～0+200

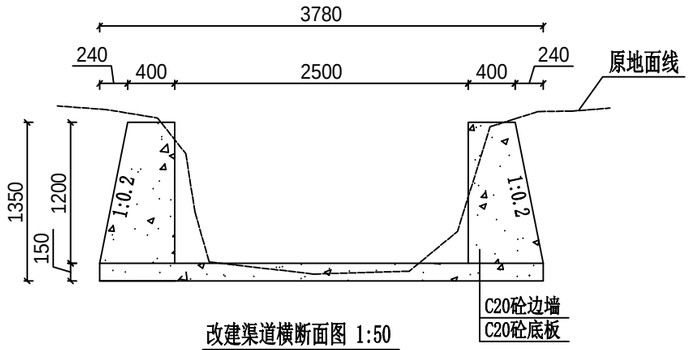

改建渠道横断面图 1:50

0+200～0+220

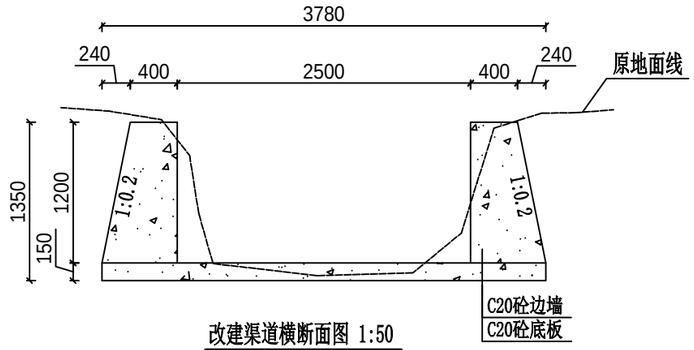

改建渠道横断面图 1:50

0+220～0+240

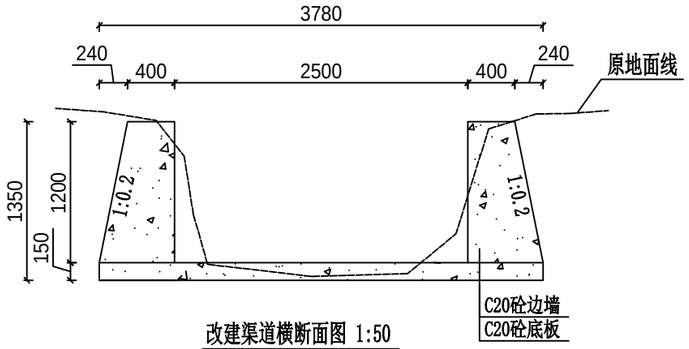

改建渠道横断面图 1:50

0+240～0+260

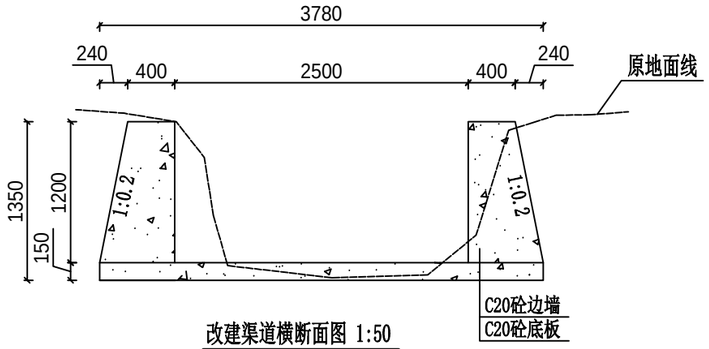

改建渠道横断面图 1:50

0+260～0+280

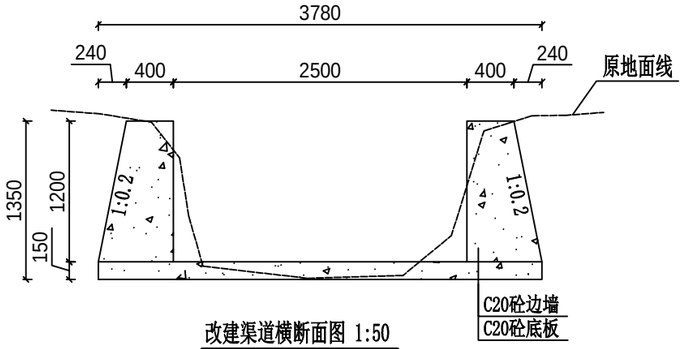

改建渠道横断面图 1:50

0+280～0+300

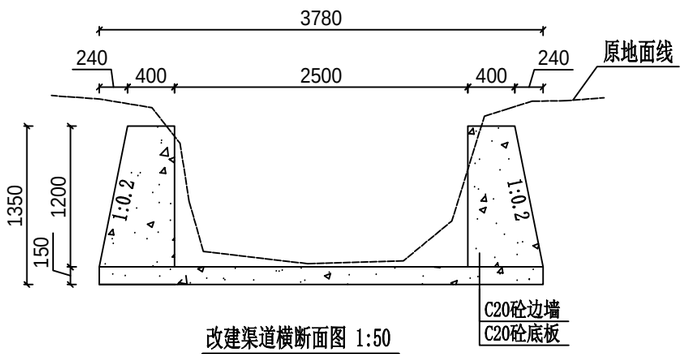

改建渠道横断面图 1:50

0+300～0+320

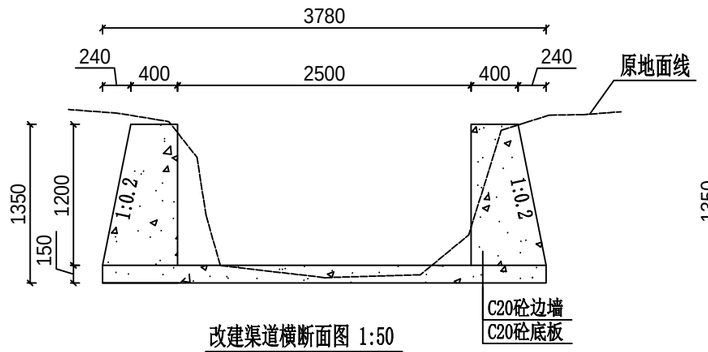

改建渠道横断面图 1:50

0+320～0+340

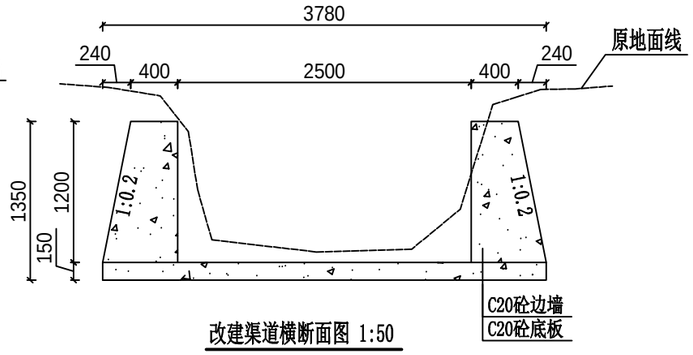

改建渠道横断面图 1:50

0+340～0+360

说 明:

1.本图尺寸单位：高程和里程单位均为米,横断面标注尺寸为毫米。

2.根据实际需要渠道沿程适当间隔设置放水口；渠道边墙和底板沿程每10米和地质变化地方分缝，采用沥青杉木板填缝。

3.渠道边坡按1:0.5坡度开挖，建好后渠道边墙外侧松土回填。

4.本图纸中有未详尽之处须按现行相应规范执行。

广西银星建设工程管理有限公司 GUANGXI YINXING CONSTRUCTION ENGINEERING MANAGEMENT CO. LTD 建筑行业（建筑工程）乙级 水利行业 行业丙级 市政行业（道路、给水、排水）丙级 证书编号：A245003375	建设单位		图 名	设 计		审 核		专 业	给 水	设计号	2016-YX19-01
	工程名称	鱼峰区马步水库灌区雒容镇连丰村渠道工程	西干渠改建2#渠道横断面图2/3	校 对		项目负责人		阶 段	技 施	版 次	第 1 版
				专业负责人		审 定		图 号	水利-25	日 期	2026.04

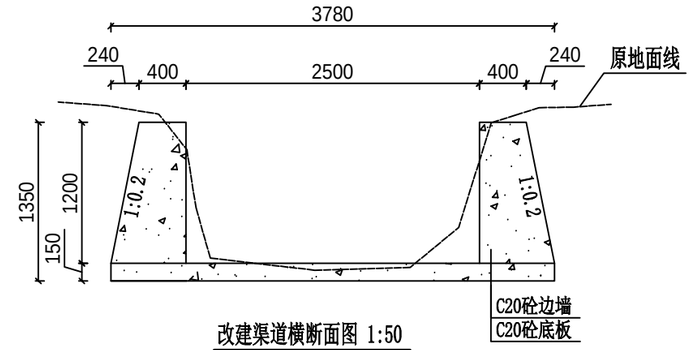

改建渠道横断面图 1:50

0+360～0+380

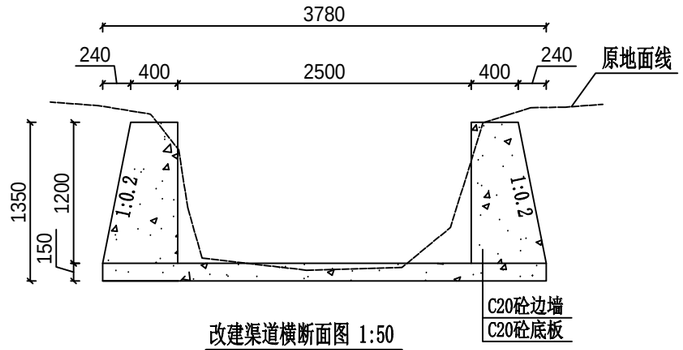

改建渠道横断面图 1:50

0+380～0+400

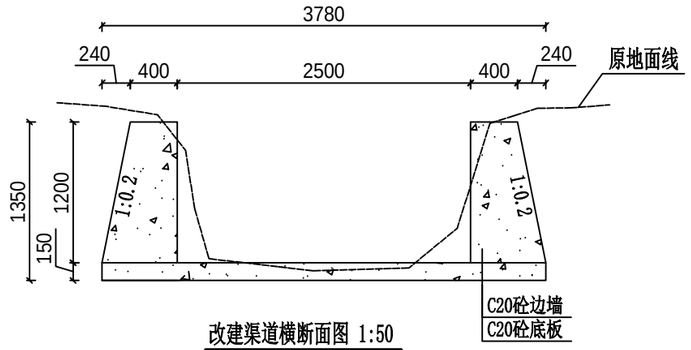

改建渠道横断面图 1:50

0+400～0+420

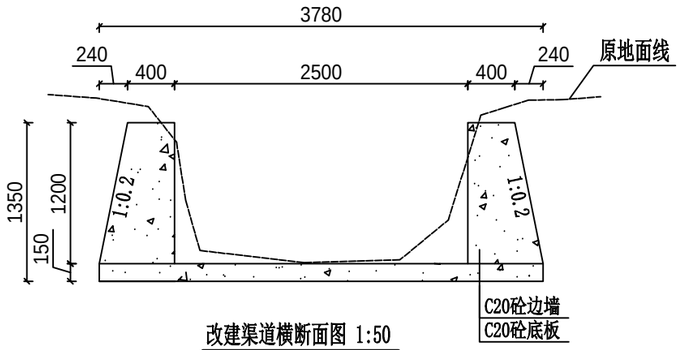

改建渠道横断面图 1:50

0+420～0+440

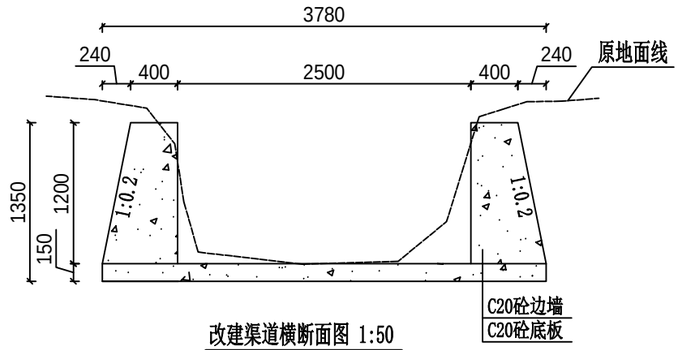

改建渠道横断面图 1:50

0+440～0+460

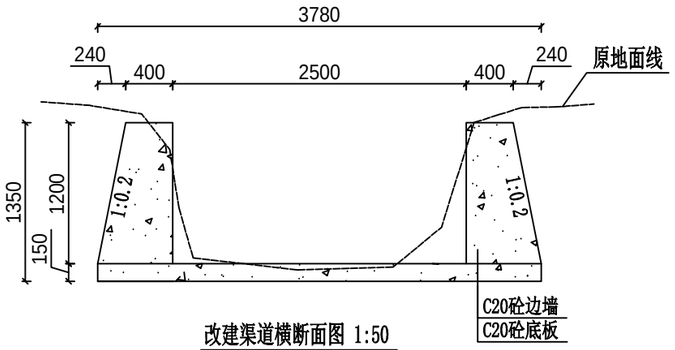

改建渠道横断面图 1:50

0+460～0+480

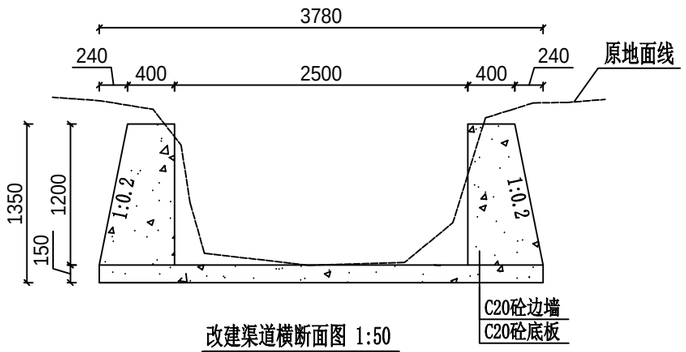

改建渠道横断面图 1:50

0+480～0+510

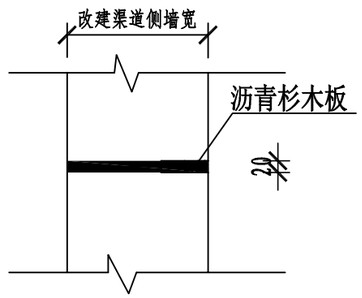

改建渠道侧墙伸缩缝大样图1：10

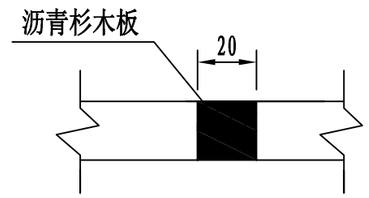

改建渠底板伸缩缝大样图1：10

说 明：

1.本图尺寸单位：高程和里程单位均为米,横断面标注尺寸为毫米。

2.根据实际需要渠道沿程适当间隔设置放水口；渠道边墙和底板沿程每10米和地质变化地方分缝，采用沥青杉木板填缝。

3.渠道边坡按1:0.5坡度开挖，建好后渠道边墙外侧松土回填。

4.本图纸中有未详尽之处须按现行相应规范执行。

广西银星建设工程管理有限公司 GUANGXI YINXING CONSTRUCTION ENGINEERING MANAGEMENT CO. LTD 建筑行业（建筑工程）乙级 水利行业 行业丙级 市政行业（道路、给水、排水）丙级 证书编号：A245003375	建设单位		图 名	设计		审核		专 业	给 水	设计号	2016-YX19-01
	工程名称	鱼峰区马步水库灌区雒容镇连丰村渠道工程	西干渠改建2#渠道横断面图3/3及伸缩缝大样图	校对		项目负责人		阶 段	技 施	版 次	第 1 版
				专业负责人		审定		图 号	水利-26	日 期	2026.04

建筑 结构 电气 通讯

暖通 给排水 工艺 自控

暖通	给排水	工艺	自控
建筑	结构	电气	通讯

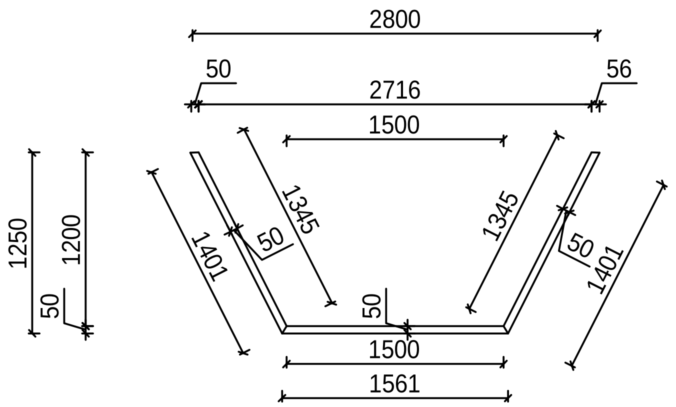

西干渠原预制板渠道大样图 1:50

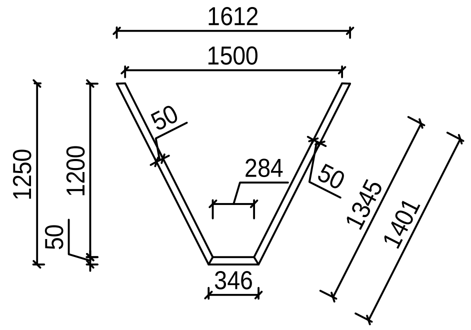

东干渠原预制板渠道大样图 1:50

说 明:

1.本图尺寸单位：高程和里程单位均为米,横断面标注尺寸为毫米。

2.本项目东、西干渠改建渠道均需拆除原渗水的预制板渠道。

4.本图纸中有未详尽之处须按现行相应规范执行。

广西银星建设工程管理有限公司 GUANGXI YINXING CONSTRUCTION ENGINEERING MANAGEMENT CO. LTD	建设单位		图 名	设计	王子尚	审核	谢凯	专业	给水	设计号	2016-YX19-01
建筑行业（建筑工程）乙级 水利行业 行业丙级	工程名称	鱼峰区马步水库灌区雒容镇连丰村渠道工程	马步水库旧预制板渠道大样图	校对	罗志	项目负责人	谢凯	阶段	技施	版次	第1版
市政行业（道路、给水、排水）丙级 证书编号：A245003375				专业负责人	谢凯	审定	尤勇	图号	水利-27	日期	2026.04

暖通	给排水	工艺	自控
建筑	结构	电气	通讯

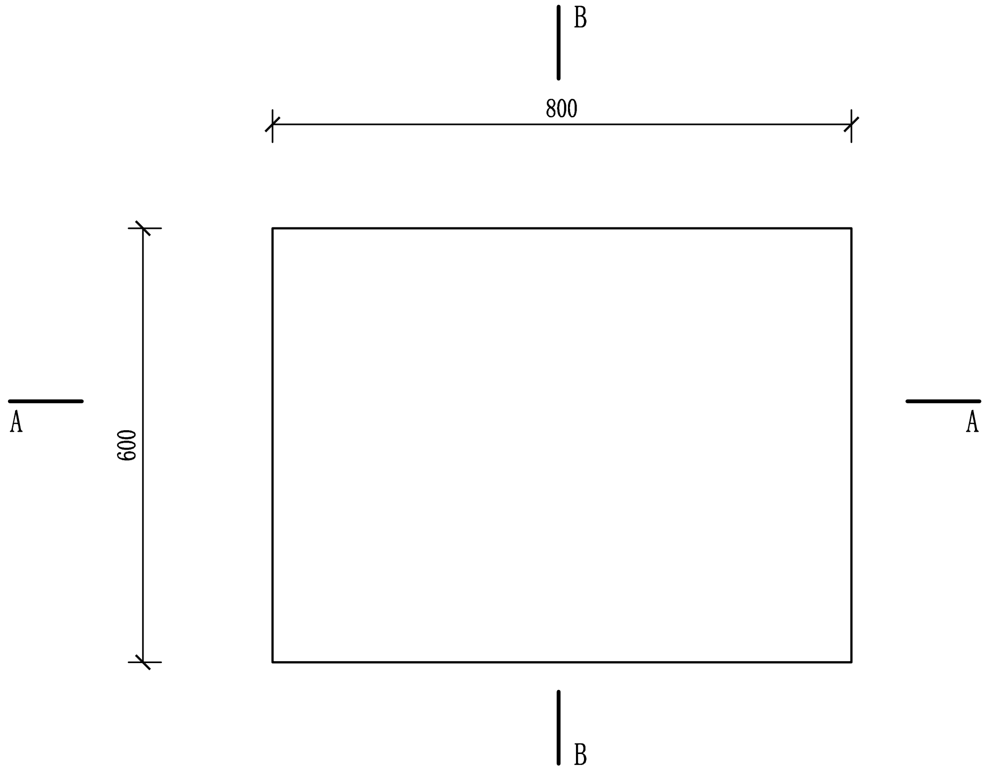

标识牌平面图　1:10

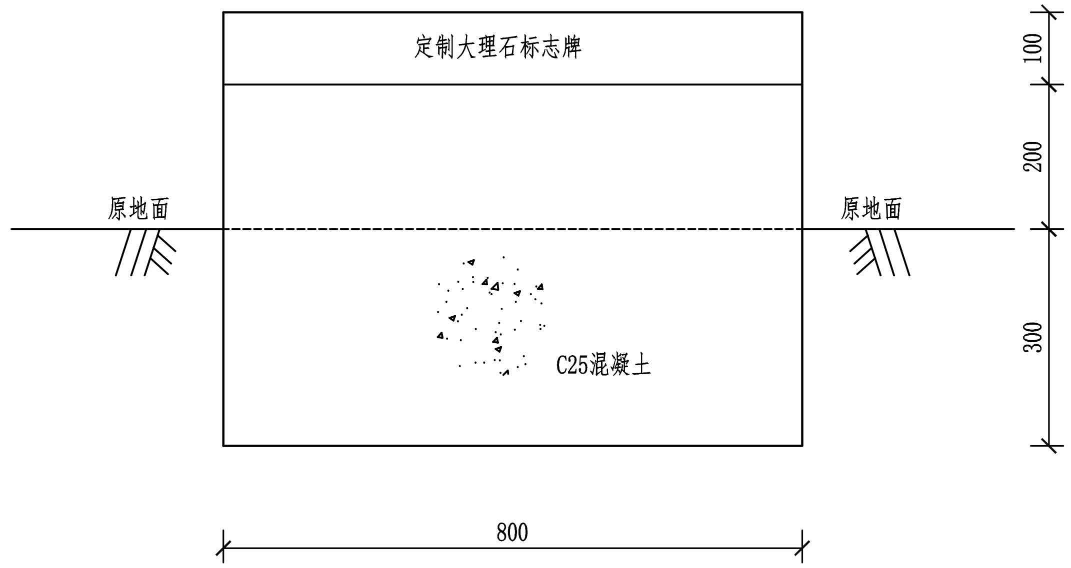

A-A　1:10

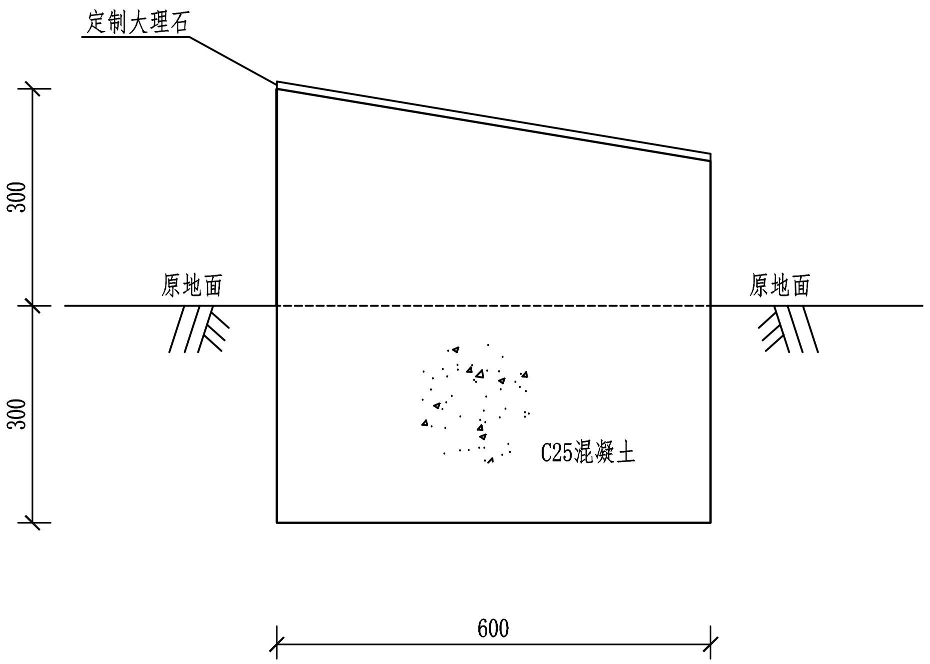

B-B　1:10

说明:

1、图中尺寸以mm计，本项目设1块标志牌。
2、基础必须清挖至实土。
3、砼标号均为C25砼，面部贴定大理石（面部刻字）。
4、牌面文字内容由业主单位按照当地统一规格定制。

广西银星建设工程管理有限公司 GUANGXI YINXING CONSTRUCTION ENGINEERING MANAGEMENT CO. LTD	建设单位		图名	设计		审核		专业	给水	设计号	2016-YX19-01
建筑行业（建筑工程）乙级　水利行业　行业丙级	工程名称	鱼峰区马步水库灌区雒容镇连丰村渠道工程	标志牌设计图	校对		项目负责人		阶段	技施	版次	第1版
市政行业（道路、给水、排水）丙级　证书编号：A245003375				专业负责人		审定		图号	水利-28	日期	2026.04