工程名称 ： 灵川县大圩镇中心校篮球场改造
PROJECT

子项名称 ：
SUBITEM

专业名称 ： 风景园林
SPECIALITY

施 工 图 设 计 文 件

CONSTRUCTION DOCUMENTS DESIGN

S K E D

深圳建昌工程设计有限公司
SHENZHEN KINBLOC ENGINEERING DESIGN CO.,LTD

出版日期： 2026年07月
DATE

序号 SERIAL No.	图纸名称 TITLE OF DRAWINGS	图号 DRAWN NO.	版本号 EDITION NO.	图幅 SPECS	附注 NOTE
01	封面		V2.0	A2	V1.0版本作废
02	目录	P.01	V2.0	A3	V1.0版本作废
03	设计说明	SM-01~02	V2.0	A2	V1.0版本作废
	景观总图				
04	总平面图	Z-01	V2.0	A1	V1.0版本作废
05	铺装、索引平面图	Z-02	V2.0	A1	V1.0版本作废
06	尺寸标注及坐标定位平面图	Z-03	V2.0	A1	V1.0版本作废
	景观详图				
07	篮球场做法详图	DY-01	V2.0	A2	V1.0版本作废
08	台阶、挡墙做法详图	DY-02	V2.0	A2	

序号 SERIAL No.	图纸名称 TITLE OF DRAWINGS	图号 DRAWN NO.	版本号 EDITION NO.	图幅 SPECS	附注 NOTE

加盖图章处

会签 COORDINATION | 方案 DESIGN | 总图 SITE | 建筑 ARCHITECT | 结构 STRUCTURE | 给排水 PLUMB | 强电 ELEC | 弱电 TELE | 暖通 HVAC

重要声明：版权所有。
本图版权归深圳建昌工程设计有限公司所有，未经项目负责人或项目经理书面同意，不得随意将任何部分复印、出售以及用于非本项目。
本图只可供取不可重取，一切依图内数据所示为准，施工人员应在现场核对图内所示数据，如发现任何不准之处，应立即通知项目负责人或项目经理，不得擅自修改图内数据。
本图加盖本公司工程设计出图专用章、注册建筑师章、注册结构工程师章等，方可生效。
施工前需按审图临审构二维码，无标记图纸慎用。

深圳建昌工程设计有限公司
SHENZHEN KINBLOC ENGINEERING DESIGN CO.,LTD
城乡规划编制 甲级
建筑行业（建筑工程） 甲级
风景园林工程设计专项 甲级
市政行业（给水、排水、道路、桥梁）乙级

建设单位 CLIENT	灵川县大圩镇中心校	图别 DRAWING TYPE	园施	工程号 EDITION NO.	F4503-26017
工程名称 PROJECT	灵川县大圩镇中心校篮球场改造	图号 DRAWING NO.	P.01	日期 DATE	2026.07
子项 SUBENTRY		图名 TITLE	目录	二维码 Q.R.CODE	

审定 APPROVED BY	李城	
项目负责 CAPTAIN	陈文喜	
专业负责 CHIEF ENGI.	戴珂	
审核 EXAMINED BY	戴珂	
校对 CHECKED BY	章琳蕾	
设计 DESIGNED BY	阳春兰	

施工图设计说明

1. 项目概况：

1.1 工程名称：灵川县大圩镇中心校篮球场改造

1.2 建设单位：灵川县大圩镇中心校

1.3 设计单位：深圳建昌工程设计有限公司

1.4:设计内容：设计包括新建四个篮球场、两段排水沟、台阶及挡墙。

2. 设计依据：

2.1 国家及地方颁发的有关工程建设的各类规范、规定与标准

《公园设计规范》GB51192-2016

《城市绿地分类标准》CJJ/T85—2017

《风景园林制图标准》CJJ/T 67-2015

《城市绿地设计规范》GB50420-2007（2016版）

《风景园林基本术语标准》CJJ/T91-2017

《工程建设标准强制性条文》

《建筑场地园林景观设计深度及图样》06SJ805

《中小学校体育设施技术规程》JGJ/T 280-2012

《体育场地与设施(一)》08J933-1

《无障碍设计规范》GB50763-2012

2.2 经过城建、环保、消防等部门盖章同意的总平面布置图。

2.3 甲方对乙方的设计委托书。

2.4 甲方认可的景观设计方案。

3. 设计深度：

按照建设部2016年版《建筑工程设计文件编制深度的规定》施工图设计深度的有关要求，本设计深度根据甲乙双方合同确定的设计深度进行编排制定。

4. 技术说明及要求：

4.1 本工程总平图与分区平面图设计标高采用绝对标高值，园建单体及立、剖面图设计采用相对标高值；其±0.000对绝对对标高值，详见各图中附注。

4.2 本工程设计中除标高以米(m)为单位外，其余尺寸均以毫米(mm)为单位。

4.3 本工程设计中所指距地高度均指离开完成面高度。

4.4 本工程设计中所注材料配合比除注明重量比外，其余均为体积比。

4.5 本工程各种材料做法标注顺序自上而下：垂直面上是以施工先后次序注写；水平面上是按实际的上下层次注写。

4.6 所有外装饰材料色彩需报小样，经甲方及设计单位认可后方可大面积施工。

4.7 地下管线应在绿化施工前铺设。

4.8 石材留缝除特殊说明外，其余未注明处留缝均<5mm。

4.9 施工安装必须严格遵守国家颁布的有关标准、各项施工操作规程及施工验收规范的规定，并与结构、水、电专业施工密切配合。

4.10 设计选用新型材料产品时，其产品的质量和性能必须经过检测符合国家标准后才能采用，并由生产厂家负责指导施工，以保证施工质量。

5. 安全措施：

本工程所有的设计均需满足国家及地方现行工程建设规范。

6. 硬景部分

6.1 做法说明：

除图纸中另有要求或另有工程做法的详细说明外，均按此工程做法的要求施工。施工方在施工前应先进行现场放线，核对设计图纸，图纸无误后方可施工；如图纸与现场有任何偏差，施工方应及时通知景观设计师协调解决，改变前需得到业主和景观设计师的批准确认。

6.1.1 广场地面

6.1.1.1 地面垫层应铺设在均匀密实的基土上，耕土和淤泥必须挖除后用素土或灰土分层夯实，每层厚度≥300。当地基土质较差时，可用碎石、卵石或碎砖等夯入土中，以加强基土。

6.1.1.2 各类地面垫层厚度选定除应考虑地面荷载、压实填土地基变形模量E0外，对于有腐蚀性介质作用的地面或面层设计质量有较高要求、以及地面面积较大时，均宜采用100厚C20混凝土垫层。

6.1.1.3 各类地面的地基为素土夯实，其垫层下填土的压实系数（土的控制干容重与最大干容重的比值）不小于0.93。

6.1.1.4 天然花岗石面材安装前，应进行品种、颜色分类选配后，按设计要求铺贴。

6.1.1.5 铺装依施工放线而定，所有曲线需按方格网放线以保证曲线流畅，自然。

6.1.1.6 广场地面铺装需设置伸缩缝，纵向、横向缩缝间距不大于6m，可用分仓施工缝代替，伸缝间距为20-30m，缝宽20mm,沥青灌缝。

6.1.1.7 伸、缩缝做法如下：

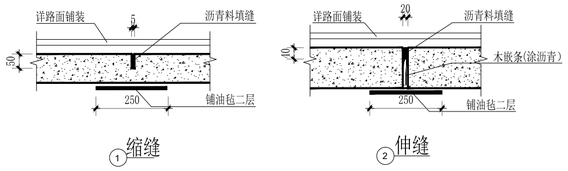

① 缩缝　　② 伸缝

6.1.2 道路、台阶、坡道

6.1.2.1室外坡道其坡高与坡长之比不应大于1:10，供轮椅使用的坡道不应大于1:12。

6.1.2.2 路面横坡：人行道为1%-3%，混凝土车行道为1-1.5%，沥青面层为1.5-2%。

6.1.2.3 混凝土路面纵、横向缩缝间距5-6m，伸缝间距一般为20-30m，缝宽20mm，沥青灌缝。

6.1.2.4 路面宽度、坡度及道牙、排水口等均见单项工程设计处理。

6.1.2.5 台阶或坡道下回填土须分层夯实。

6.1.2.6 台阶或坡道平台与外墙面之间须设变形缝，缝宽30。灌建筑嵌缝油膏，深50。

6.1.2.7 室外人行道无障碍缘石坡道做法，正面坡的缘石外露高度不大于10mm，坡度不得大于1:12,宽度不得小于1.5m。侧面坡的坡度不得大于1:12.全宽式缘石坡道的坡度不得大于1:20.

6.1.2.8 室外无障碍通道应连续，其地面应平整、防滑、反光小或无反光，并上不宜设置厚地毯。室外无障碍通道上的雨水箅的箅子孔洞的宽度或直径不应大于13mm，且应条状孔洞应垂直于通行方向。无障碍通道有高差时，应设置轮椅坡道。

6.1.2.9 轮椅坡道宜设计成直线型、直角形或折返型。轮椅坡道的通行净宽不应小于1.20m，且其起点、终点和中间休息平台的水平长度不应小于1.5m。无障碍轮椅坡道净宽度不应小于1.2m。

6.1.3 排水沟

6.1.3.1 排水沟沟底加铺C20混凝土垫层，一层夯入土中。

6.1.3.2 排水沟纵向坡度为0.5%；

6.1.3.3 排水沟与勒脚交接处设变形缝，缝宽30灌建筑嵌缝油膏，深50。

6.1.3.4 每30-40m设变形缝，缝宽30灌建筑嵌缝油膏。

6.1.4场地标高

6.1.4.1 施工方应对整个设计范围内最终实施的地形、场地、路面及排水的最终效果负责。施工前应核实相应的场地标高，并将有疑问及相关矛盾之处提醒设计师注意，以便在施工前解决此类问题。

6.1.4.2 对于车行道路面标高、剖面图、区域排水系统、路面排水系统道牙顶端标高等，请参照建筑师的图纸。施工前，应对照各专业的图纸核实所有平面图中注明的竖向信息资料。

6.1.4.3 路面排水系统，区域排水系统，植物排水系统，植物疏水系统及穿孔排水管线都应与雨水排水系统相连，参照建筑师或专业技术工程师的图纸。

6.1.4.4 以下坡比标准适用于所有场地情况，如有差异，请在竖向施工前通知景观设计师；

场地	最小	最大
广场及庭院	0.5%	2%
人行道	0.5%	8%
斜坡	5%	8.33%（需设扶手）
跑道、足球场	0.3%	1%
台阶、休息平台	0.5%	1.5%

6.1.4.5 所有地面排水、应从构筑物基座或建筑外平面向外排。所有广场地面排水、应从广场中轴线向两边排水。园路排水方向则根据图纸中设计。

6.1.4.6 施工方应与业主及设计师协调室内外出入口处的室内外高差。

6.1.5 其他

6.1.5.1 为保证视觉景观效果的统一，所有井盖均做双层井盖，面层做法周围铺装一致。双层井盖做法见详图。

6.1.5.2 本设计景观所涉及水池、水渠均采用1.5厚合成高分子防水涂料（单组分聚氨酯）分两遍涂刷。

6.1.5.3 排水：采用排水暗沟结合地漏（局部）的排水方式。本工程设计中排水地漏，吐水管和集水坑处为最低点，按1%找坡。

6.1.5.4 照明：除特殊灯具外，所有园林和道路照明灯具均按园施及国家有关规范实施。

6.2 材料说明

6.2.1 砖的标号不低于MU7.5，石料不应采用风化石，水泥标号不低于325号。

6.2.2 材料除注明者外，钢筋混凝土构件的混凝土为C20，钢筋采用I、II级钢筋。

6.2.3 毛石基础采用M5水泥砂浆砌筑，砖砌体用M7.5水泥砂浆砌筑。

6.2.4 本设计所有砖构筑物均设墙身防潮，做法为距室外地面60处,20厚1:2水泥砂浆，掺5%防水粉。

6.2.5 在墙面、地面、顶棚上固定各种设备、管线支架、建筑配件以及建筑装修的固定件，凡有条件均应采用钢制膨胀螺栓、塑料胀管、射钉等安装构件以代替在混凝土或砖墙中预埋件等做法，固定构件按其允许荷载、规格等有关技术参数选用。

附 注
DESCRIPTIONS

加盖图章处
STAMP AREA

审定 APPROVED BY	李 城	
项目负责 CAPTAIN	陈文喜	
专业负责 CHIEF ENGI.	戴珂	
审 核 EXAMINED BY	戴珂	
校 对 CHECKED BY	章琳蕾	
设 计 DESIGNED BY	阳春兰	

版本号 EDITION NO.	V2.0	二维码 Q.R.CODE	
日 期 DATE	2026.07		

建设单位 CLIENT	灵川县大圩镇中心校		
工程名称 PROJECT	灵川县大圩镇中心校篮球场改造		
子 项 SUBENTRY			
图 名 TITLE	设计说明一		
图 别 DRAWING TYPE	园施	图 号 DRAWING NO.	SM-01

SKED
深圳建昌工程设计有限公司
SHENZHEN KINBLOG ENGINEERING DESIGN CO.,LTD
城乡规划编制 甲级
建筑行业（建筑工程） 甲级
风景园林工程设计专项 甲级
市政行业（给水、排水、道路、桥梁）乙级

会 签 COORDINATION | 方 案 DESIGN | 总 图 SITE | 建 筑 ARCHITECT | 结 构 STRUCTRE | 给排水 PLMB | 强 电 ELEC | 弱 电 TELE | 暖 通 HVAC

重要声明：版权所有。
本图版权归深圳建昌工程设计有限公司所有，未经项目责任人或项目经理书面同意，不得随意修改任何部分图纸、插图以及用于非本项目。
本图只可读取不可重取，一切依图纸数据所示为准，施工人员应在现场按核对图纸所示数据，如发现有任何矛盾之处，应立即通知项目负责人或项目经理，不得擅自修改图纸数据。
本图加盖本公司工程设计出图专用章、注册建筑师章、注册结构工程师章等，方可生效。
施工前应核查图纸中的二维码，无标记图纸慎用。

6.2.6　电焊条选用E4315的手工电弧焊条型号。所有构件的焊缝高度均为8MM焊缝长。

6.2.7　钢结构材料采用Q235（即A3）钢材，钢材要求具有标准强度，伸长率，屈服强度及硫、磷含量的合格保证书，以及碳含量有保证书，符合GB700-2006结构钢技术条件，须经过防锈处理后方可使用。

6.2.7.1　除锈采用钢刷清除构件表面的毛刺，铁锈，油污及附着在构件表面的杂物。

6.2.8　本施工设计图中室外明露木材除特殊说明外均选用樟子松防腐木，样板需要经过建设单位认可。

6.2.8.1　室外明露木材要求加压防腐、防虫处理，质量达到现行国家标准《木结构工程施工质量验收规范》GB5026-2012的规定采用.

6.2.8.2　浸水木构件要求涂防水涂料两道，质量达到现行国家标准《木结构工程施工质量验收规范》GB5026-2012规定的防腐防水要求。

6.2.8.3　与木构结合的外露金属件如螺钉、螺栓、连接角码选用不锈钢金属件。

6.2.8.4　防腐处理方法一：木料采用强化防腐油涂刷2-3次，强化防腐油配合比97%混合防腐油，3%氯酚（用于地面以下）。

6.2.8.5　防腐处理方法二：采用E-51双酚A环氧树脂刷2次（用于地面以上）。

6.2.8.6　室外木作施工条件　|

6.2.8.6.1 底材温度须高于露点3℃以上。

6.2.8.6.2 在室外施工底材温度低于5℃，请选用冬用型842环氧云铁防锈漆。

6.2.8.6.3 避免在风沙、雨雪、雾天气施工，相对湿度不大于75%，涂装最佳温度5~30 宜。

6.2.9　油漆做法

6.2.9.1　普通钢（铁）件油漆做法：

基层处理：　喷砂处理至Sa2.5级（或酸洗除锈），然后磷化处理。

底漆：环氧富锌底漆。

中间漆：环氧云铁防锈漆。

面漆：氟碳漆。

6.2.9.2　镀锌件油漆做法：(注：各种型材可以镀锌，非型材不建议镀锌。)

基层处理：以风动或电动弹性砂轮片打磨除尽所有的油污、杂物和锌盐；如用于水下部位则必须采用轻扫喷砂进行表面处理。

底漆：环氧云铁底漆。

面漆：氟碳漆

6.2.10　本项目中所有地面材料防滑等级均应达到3级。

7.　备注：如在施工过程中与当地相关之标准、规范、惯例、现状等有冲突之处，按项目当地之相关标准、规范、惯例、现状等进行施工调整。

会签 COORDINATION | 方案 DESIGN | 总图 SITE | 建筑 ARCHITECT | 结构 STRUCTRE | 给排水 PLMB | 强电 ELEC | 弱电 ELEC | 暖通 HVAC

重要声明：版权所有。
本图版权归深圳建工程设计有限公司所有，未经项目责任人或项目经理书面同意，不得随意修改任何部分图纸、细图以及用于非本项目。
本图只可索取不可重取，一切依图内数据所示为准，施工人员应在现场核对图内所示数据，如发现有任何矛盾之处，应立即通知项目负责人或项目经理，不得擅自修改图内数据。
本图加盖本公司工程设计出图专用章、注册建筑师章、注册结构工程师章等，方可生效。
施工前应核查图纸中的二维码，无标记图纸慎用。

附　注
DESCRIPTIONS

加盖图章处
STAMP AREA

审　定 APPROVED BY	李 城	
项目负责 CAPTAIN	陈文喜	
专业负责 CHIEF ENG.I.	戴珂	
审　核 EXAMINED BY	戴珂	
校　对 CHECKED BY	章琳蕾	
设　计 DESIGNED BY	阳春兰	

版本号 EDITION NO.	V2.0	二维码 Q.R.CODE	
日　期 DATE	2026.07		

建设单位 CLIENT	灵川县大圩镇中心校
工程名称 PROJECT	灵川县大圩镇中心校篮球场改造
子　项 SUBENTRY	
图　名 TITLE	设计说明二

图　别 DRAWING TYPE	园施	图　号 DRAWING NO.	SM-02

SKED
深圳建昌工程设计有限公司
SHENZHEN KINBLOC ENGINEERING DESIGN CO.,LTD
城乡规划编制　甲级
建筑行业（建筑工程）　甲级
风景园林工程设计专项　甲级
市政行业（给水、排水、道路、桥梁）乙级

总平面图 1:250

图例：

- 混凝土面层
- 5mm环保型硅PU
- 设计范围线

设计说明：

此次设计包括新建四个篮球场、两段排水沟、台阶及挡墙。

附 注
DESCRIPTIONS

加盖图章处
STAMP AREA

审 定 APPROVED BY	李 城	
项目负责 CAPTAIN	陈文喜	
专业负责 CHIEF ENGI.	戴珂	
审 核 EXAMINED BY	戴珂	
校 对 CHECKED BY	章琳蕾	
设 计 DESIGNED BY	阳春兰	

版本号 EDITION NO.	V2.0	二维码 Q.R.CODE	
日 期 DATE	2026.07		

建设单位 CLIENT	灵川县大圩镇中心校
工程名称 PROJECT	灵川县大圩镇中心校篮球场改造
子 项 SUBENTRY	
图 名 TITLE	总平面图
图 别 DRAWING TYPE	园施
图 号 DRAWING NO.	Z-01

SKED
深圳建昌工程设计有限公司
SHENZHEN KINBLOC ENGINEERING DESIGN CO.,LTD
城乡规划编制 甲级
建筑行业（建筑工程） 甲级
风景园林工程设计专项 甲级
市政行业（给水、排水、道路、桥梁）乙级

会 签 COORDINATION
方 案 DESIGN
总 图 SITE
建 筑 ARCHITECT
结 构 STRUCTRE
给排水 PLUM
强 电 ELEC
弱 电 TELE
暖 通 HVAC

重要声明：版权所有。
本图版权归深圳建昌工程设计有限公司所有，未经项目责任人或项目经理书面同意，不得随意修改任何部分偏印、插图以及用于非本项目。
本图只可读取不可重取，一切依图内数据所示为准，施工人员应在现场核对图内所示数据，如发现有任何矛盾之处，应立即通知项目负责人或项目经理，不得擅自修改图内数据。
本图加盖本公司工程设计出图专用章、注册建筑师章、注册结构工程师章等，方可生效。
施工前应核查图纸中的二维码，无标记图纸慎用。

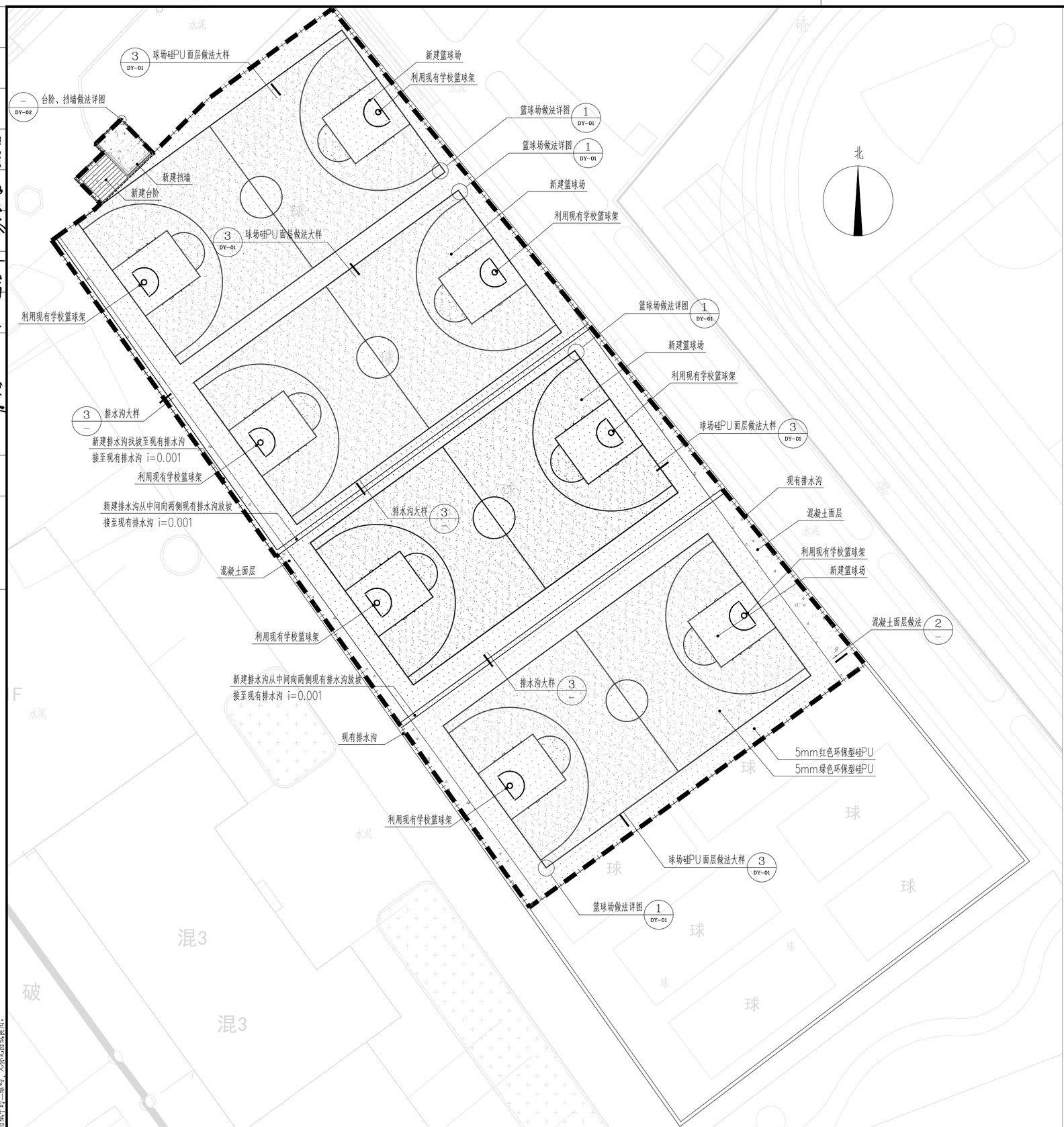
球场硅PU面层做法大样 3 DY-01
台阶、挡墙做法详图 — DY-02
新建篮球场
利用现有学校篮球架
篮球场做法详图 1 DY-01
篮球场做法详图 1 DY-01
新建篮球场
利用现有学校篮球架
新建挡墙
新建台阶
球场硅PU面层做法大样 3 DY-01
利用现有学校篮球架
篮球场做法详图 1 DY-01
新建篮球场
利用现有学校篮球架
排水沟大样 3 —
新建排水沟扶坡至现有排水沟
接至现有排水沟 i=0.001
利用现有学校篮球架
球场硅PU面层做法大样 3 DY-01
现有排水沟
新建排水沟从中间向两侧现有排水沟放坡
接至现有排水沟 i=0.001
排水沟大样 3 —
混凝土面层
利用现有学校篮球架
新建篮球场
混凝土面层
利用现有学校篮球架
混凝土面层做法 2 —
新建排水沟从中间向两侧现有排水沟放坡
接至现有排水沟 i=0.001
排水沟大样 3 —
现有排水沟
5mm红色环保型硅PU
5mm绿色环保型硅PU
利用现有学校篮球架
球场硅PU面层做法大样 3 DY-01
篮球场做法详图 1 DY-01
北
混3
破
混3
球
球
球
球
球
球
球
球
球
球
球
水泥
水泥
水泥
水泥
砼
砼
砼

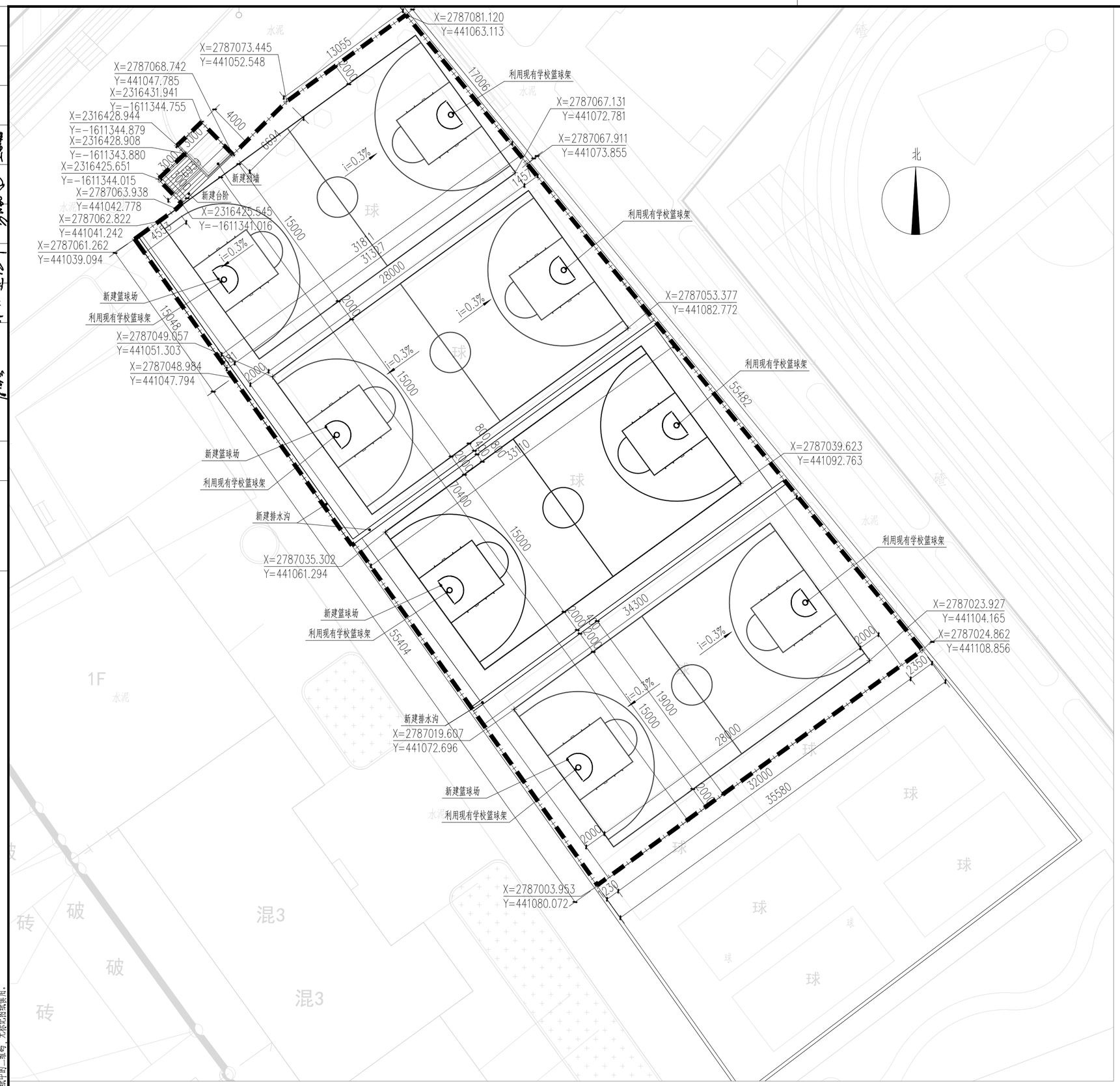

尺寸标注及坐标定位平面图 1:250

注：因为此次设计为在原有场地上进行改造提升，测绘图未提供竖向，所以竖向及坡向以现场标高为准。

附 注
DESCRIPTIONS

加盖图章处
STAMP AREA

审 定 APPROVED BY	李 城	
项目负责 CAPTAIN	陈文喜	
专业负责 CHIEF ENGI.	戴珂	
审 核 EXAMINED BY	戴珂	
校 对 CHECKED BY	章琳蕾	
设 计 DESIGNED BY	阳春兰	

版本号 EDITION NO.	V2.0	二维码 Q.R. CODE	
日 期 DATE	2026.07		

建设单位 CLIENT	灵川县大圩镇中心校
工程名称 PROJECT	灵川县大圩镇中心校篮球场改造
子 项 SUBENTRY	
图 名 TITLE	尺寸标注及坐标定位平面图
图 别 DRAWING TYPE	园施
图 号 DRAWING NO.	Z-03

SKED
深圳建昌工程设计有限公司
SHENZHEN KINBLOG ENGINEERING DESIGN CO.,LTD
城乡规划编制 甲级
建筑行业（建筑工程） 甲级
风景园林工程设计专项 甲级
市政行业（给水、排水、道路、桥梁）乙级

会 签 COORDINATION
方 案 DESIGN
总 图 SITE
建 筑 ARCHITECT
结 构 STRUCTRE
给排水 PLMB
强 电 ELEC
弱 电 TELE
暖 通 HVAC

重要声明：版权所有。
本图版权归深圳建昌工程设计有限公司所有，未经项目负责人或项目经理书面同意，不得随意将任何部分编印、拍照以及用于非本项目。
本图只可读取不可量取，一切依图内数据所示为准。施工人员应在现场按对图内所示数据，如发现有任何矛盾之处，应立即通知项目负责人或项目经理，不得擅自修改图内数据。
本图加盖本公司工程设计出图专用章、注册建筑师章、注册结构工程师章等，方可生效。
施工前应核查图纸中的二维码，无标记图纸慎用。

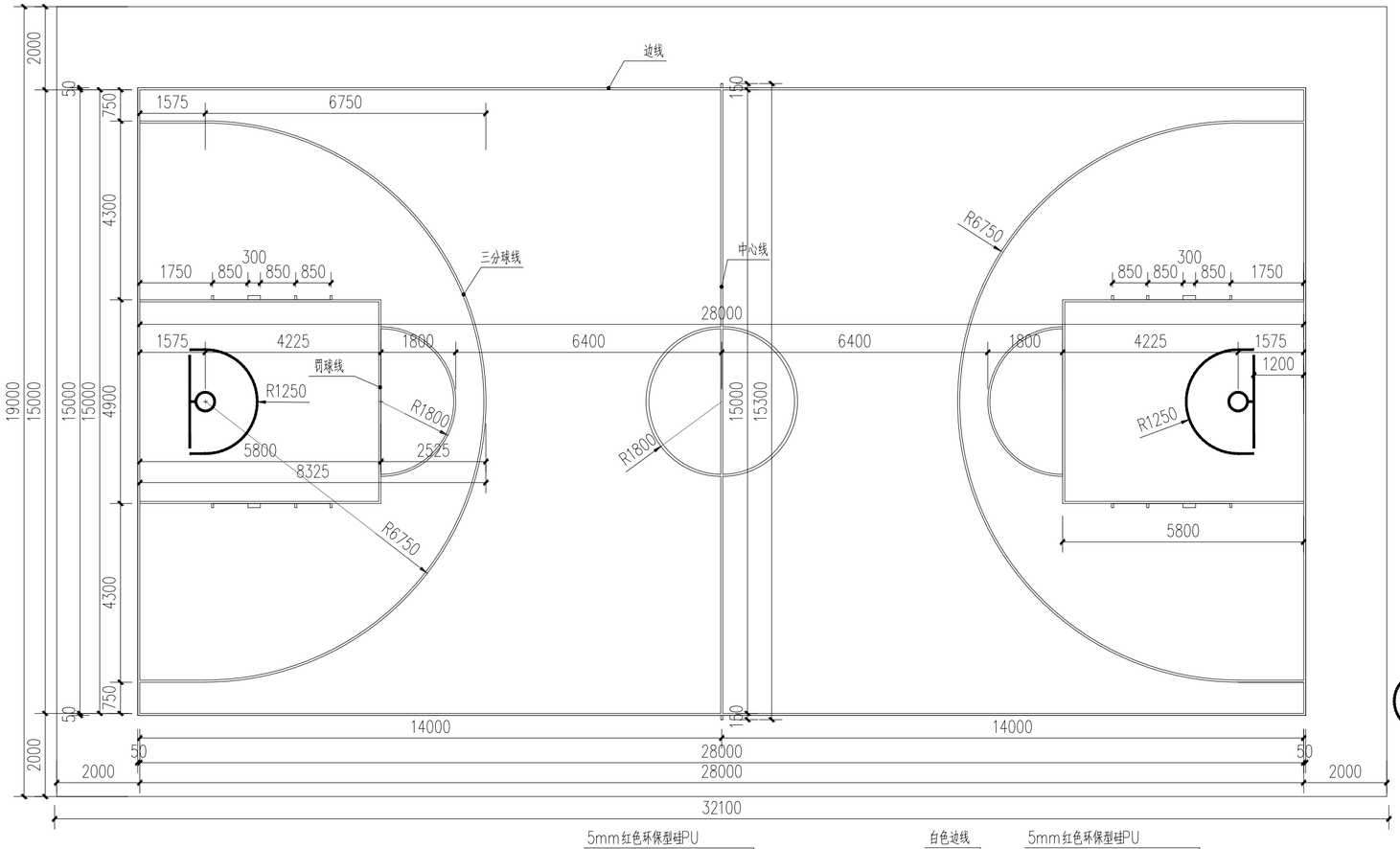

① 篮球场尺寸平面图 1:100

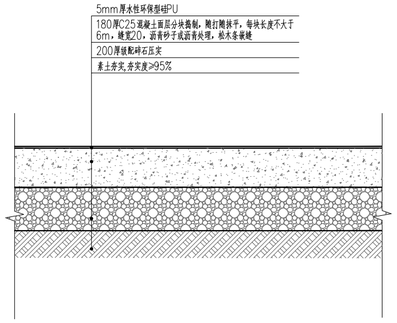

③ 球场硅PU面层做法大样 1:20

注：需破除现状原有200mm混凝土面层外运及185mm废土外运后再进行基层施工。

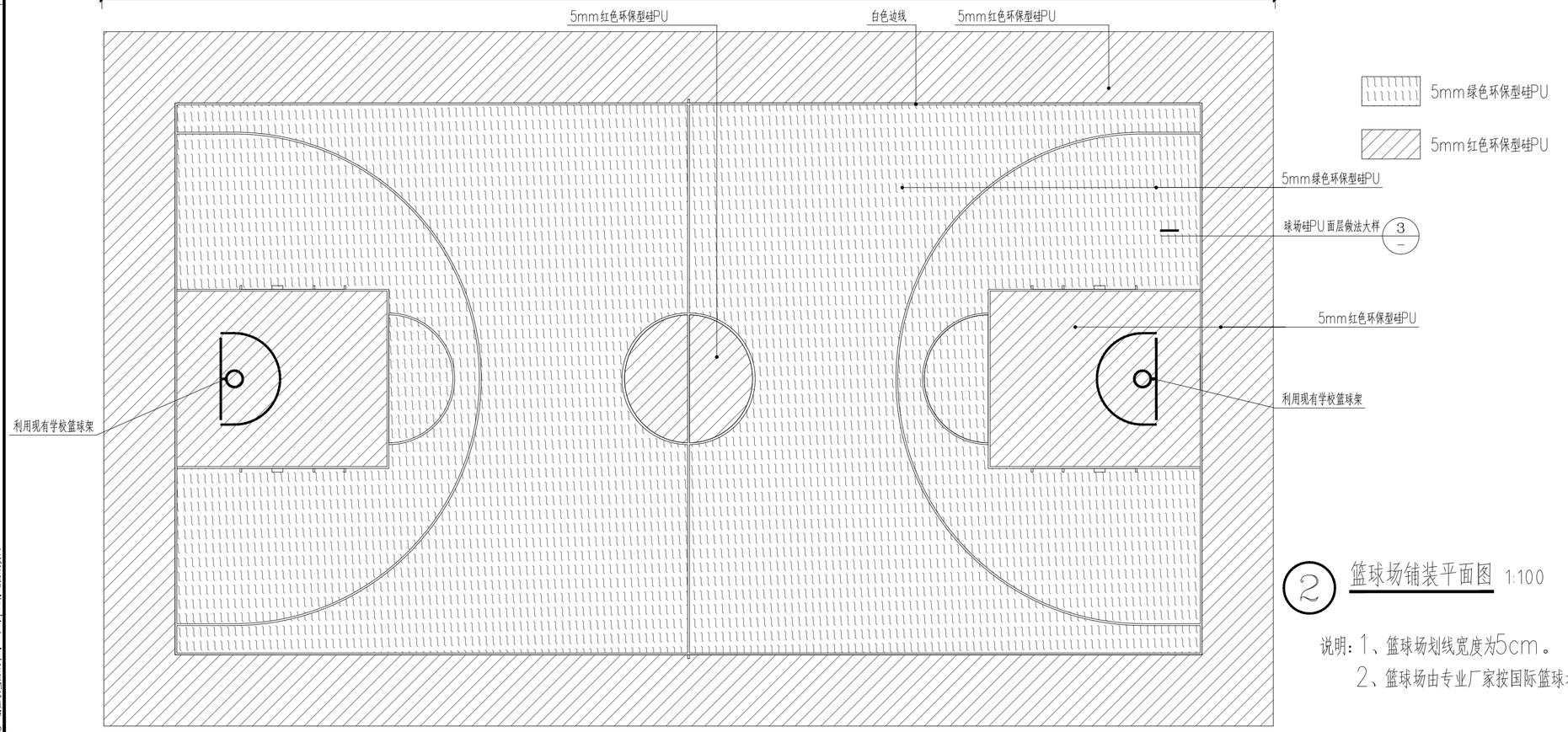

② 篮球场铺装平面图 1:100

说明：1、篮球场划线宽度为5cm。
2、篮球场由专业厂家按国际篮球场尺寸划线。

附 注
DESCRIPTIONS

加盖图章处
STAMP AREA

审定 APPROVED BY	李城	
项目负责 CAPTAIN	陈文喜	
专业负责 CHIEF ENGI.	戴珂	
审核 EXAMINED BY	戴珂	
校对 CHECKED BY	章琳蕾	
设计 DESIGNED BY	阳春兰	

版本号 EDITION NO.	V2.0	二维码 Q.R.CODE	
日期 DATE	2026.07		

建设单位 CLIENT	灵川县大圩镇中心校
工程名称 PROJECT	灵川县大圩镇中心校篮球场改造
子项 SUBENTRY	
图名 TITLE	篮球场做法详图
图别 DRAWING TYPE	园施
图号 DRAWING NO.	DY-01

SKED
深圳建昌工程设计有限公司
SHENZHEN KINBLOG ENGINEERING DESIGN CO.,LTD
城乡规划编制 甲级
建筑行业（建筑工程） 甲级
风景园林工程设计专项 甲级
市政行业（给水、排水、道路、桥梁）乙级

暖通 HVAC	王艺艳		
弱电 TELE	李冰		
强电 ELEC	李冰		
给排水 PLUM	李冰		
结构 STRUCTRE	韦大亚		
建筑 ARCHITECT	韦大亚		
总图 SITE	韦大亚		
方案 DESIGN	韦大亚		
会签 COORDINATION			

重要声明：版权所有。
本图版权归深圳建昌工程设计有限公司所有，未经项目负责人或项目经理书面同意，不得随意将任何部分翻印、抄袭以及用于非本项目。
本图只可读取不可重取，一切依图内数据所示为准，施工人员应在现场做好图内所示数据，如发现有任何矛盾之处，应即通知项目负责人或项目经理，不得擅自修改图内数据。
本图盖本公司工程设计出图专用章、注册建筑师章、注册结构工程师章等，方可生效。
施工部位按本图纸中的二维码，无版可图纸使用。

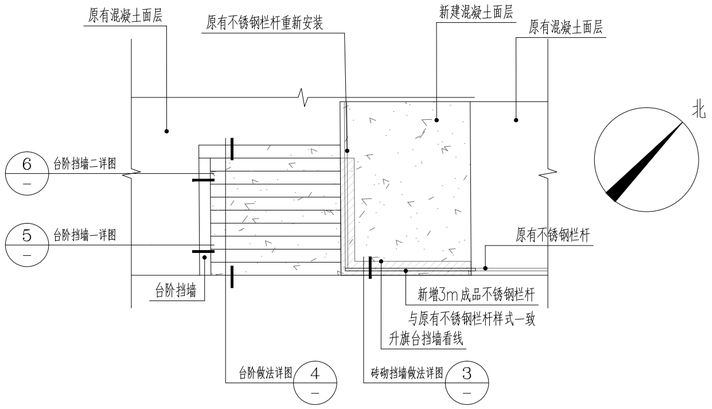

1 台阶挡墙铺装、索引平面图 1:100

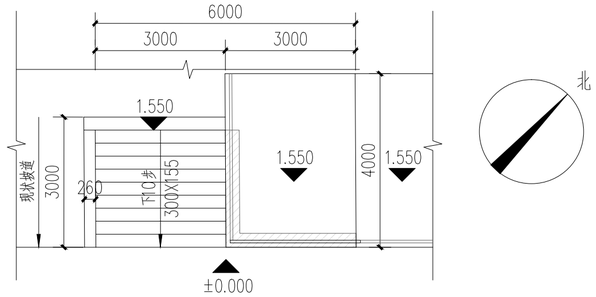

2 台阶挡墙竖向、尺寸平面图 1:100

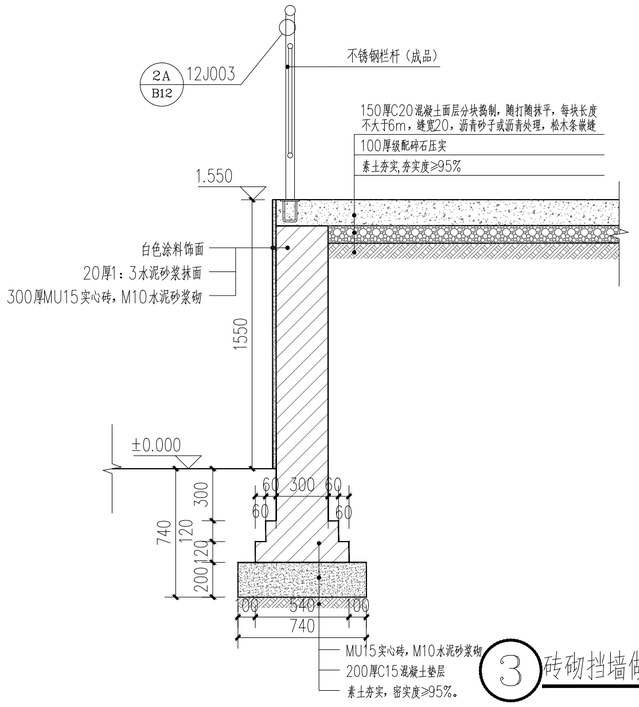

3 砖砌挡墙做法详图 1:25

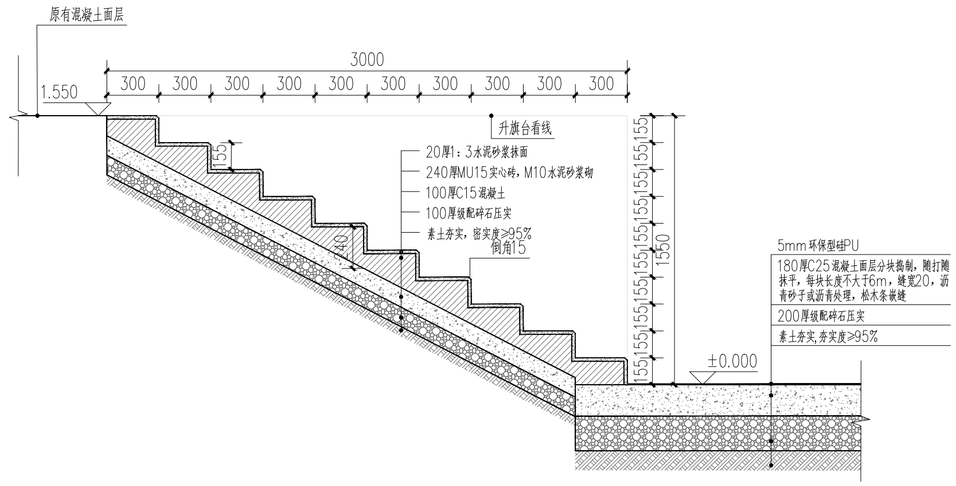

4 台阶做法详图 1:25

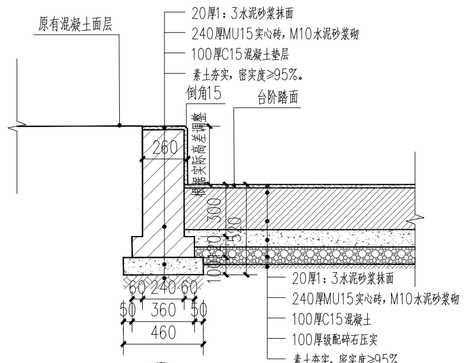

5 台阶挡墙一详图 1:25

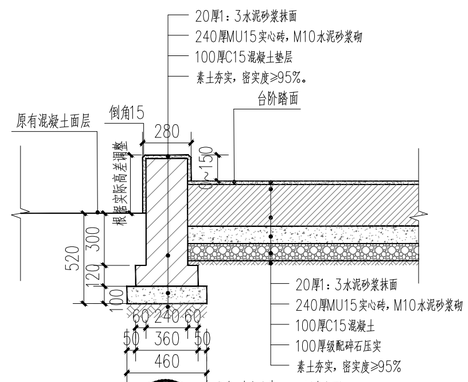

6 台阶挡墙二详图 1:25

附 注
DESCRIPTIONS

加盖图章处
STAMP AREA

审定 APPROVED BY	李城	
项目负责 CAPTAIN	陈文喜	
专业负责 CHIEF ENGI.	戴珂	
审核 EXAMINED BY	戴珂	
校对 CHECKED BY	章琳蕾	
设计 DESIGNED BY	阳春兰	

版本号 EDITION NO.	V2.0	二维码 Q.R.CODE	
日期 DATE	2026.07		

建设单位 CLIENT	灵川县大圩镇中心校		
工程名称 PROJECT	灵川县大圩镇中心校篮球场改造		
子项 SUBENTRY			
图名 TITLE	台阶、挡墙做法详图		
图别 DRAWING TYPE	园施	图号 DRAWING NO.	DY-02

SKED
深圳建昌工程设计有限公司
SHENZHEN KINBLOG ENGINEERING DESIGN CO.,LTD
城乡规划编制 甲级
建筑行业（建筑工程） 甲级
风景园林工程设计专项 甲级
市政行业（给水、排水、道路、桥梁）乙级

会签 COORDINATION | 方案 DESIGN | 总图 SITE | 建筑 ARCHITECT | 结构 STRUCTRE | 给排水 PLUM | 强电 ELEC | 弱电 TELE | 暖通 HVAC

重要声明：版权所有。
本图版权归深圳建昌工程设计有限公司所有，未经项目负责人或项目经理书面同意，不得随意转让给第三方、不得随意转载、借用以及用于非本项目。
本图只可领取不可重取，一切依图纸表所示为准，施工人员应在现场核对图纸所示数据，如发现有任何矛盾之处，应立即通知项目负责人或项目经理，不得擅自修改图纸数据。
本图加盖本公司工程设计出图专用章、注册建筑师章、注册结构工程师章等，方可生效。
施工前应按照图纸中的二维码，无标记图纸慎用。