广西科文招标有限公司

招 标 文 件

项目名称：玉林市中医医院新住院综合大楼
各科室家具用品采购

项目编号：YLZC2026-G1-990198-KWZB

采 购 人：玉林市中医医院

采购代理机构：广西科文招标有限公司

2026 年 7 月

目　录

第一章 招标公告 2
第二章　采购需求 6
第三章　投标人须知 198
第四章　评标方法及评标标准 221
第五章　拟签订的合同文本 231
第六章　投标文件格式 242

第一章 招标公告

玉林市中医医院新住院综合大楼各科室家具用品项目采购（项目编号：YLZC2026-G1-990198-KWZB）招标公告

项目概况

玉林市中医医院新住院综合大楼各科室家具用品项目采购招标项目的潜在投标人应在广西政府采购云平台（https://www.gcy.zfcg.gxzf.gov.cn）获取（下载）招标文件，并于 2026 年 8 月 20 日 9 时 00 分（北京时间）前递交投标文件。

一、项目基本情况

项目编号：YLZC2026-G1-990198-KWZB

项目名称：玉林市中医医院新住院综合大楼各科室家具用品项目采购

预算金额：人民币 719.7129 万元

采购需求：

1 分标；预算金额：7197129.00 元			
序号	标的的名称	数量及单位	简要技术需求或者服务要求
1	玉林市中医医院新住院综合大楼各科室家具用品项目采购	1 批	技术要求：桌面、桌脚厚度≥25 ㎜，抽屉底板厚度≥9 ㎜，背板厚度≥15 ㎜，其余未注明的板材厚度均≥18 ㎜每个位配置一个键盘架。 家具各部件，除必要的五金配件外，其余部位均采用同样质量的多层实木板。…… 具体详见招标文件及附件。
最高限价（如有）：人民币 7197129.00 元 合同履约期限：自合同签订之日起 45 日内交付并安装验收完毕。 本标项不接受联合体投标。			

二、申请人的资格要求：

1、满足《中华人民共和国政府采购法》第二十二条规定；

2、落实政府采购政策需满足的资格要求：本项目专门面向中小企业采购的项目（货物制造商应为中小微企业或监狱企业或残疾人福利性单位）。

3、本项目的特定资格要求：无。

三、获取招标文件

时间：公告发布之日起至 2026 年 8 月 6 日，每天上午 08:00-12:00；下午 3:00-6:00（北京时间，法定节假日除外）。

地点：广西政府采购云平台（https://www.gcy.zfcg.gxzf.gov.cn）

方式：网上下载。本项目不发放纸质文件，供应商应自行在广西政府采购云平台（https://www.gcy.zfcg.gxzf.gov.cn）下载招标文件（操作路径：登录广西政府采购云平台－项目采购－获取采购文件－找到本项目－点击“申请获取采购文件”），电子投标文件制作需要基于广西政府采购云平台获取的招标文件编制。

售价：0元。

四、提交投标文件截止时间、开标时间和地点

1、提交投标文件截止时间：2026年8月20日 09:00（北京时间）

2、投标地点（网址）：请登录广西政府采购云平台投标客户端投标

3、开标时间：2026年8月20日 09:00（北京时间）

4、开标地点：本项目将在广西政府采购云平台电子开标大厅解密、开标

五、公告期限

自本公告发布之日起5个工作日。

六、其他补充事宜

1、投标保证金（人民币）：☐不收取 ☑收取 （具体金额详见招标文件）

2、单位负责人为同一人或者存在直接控股、管理关系的不同供应商，不得参加同一合同项下的政府采购活动。为本项目提供过整体设计、规范编制或者项目管理、监理、检测等服务的供应商，不得再参加本项目上述服务以外的其他采购活动。

3、根据财政部《关于在政府采购活动中查询及使用信用记录有关问题的通知》（财库〔2016〕125号）的规定，对在“信用中国”网站（www.creditchina.gov.cn） 、中国政府采购网（www.ccgp.gov.cn）被列入失信被执行人、重大税收违法失信主体、政府采购严重违法失信行为记录名单及其他不符合《中华人民共和国政府采购法》第二十二条规定条件的供应商，不得参与政府采购活动。

4、网上查询地址：中国政府采购网（www.ccgp.gov.cn）、广西壮族自治区政府采购网（zfcg.gxzf.gov.cn）、广西玉林市人民政府门户网（www.yulin.gov.cn）。

5、本项目需要落实的政府采购政策：

（1）政府采购促进中小企业发展。

（2）政府采购支持采用本国产品的政策。

（3）强制采购节能产品；优先采购节能产品、环境标志产品。

（4）政府采购促进残疾人就业政策。

（5）政府采购支持监狱企业发展。

6、投标注意事项：

（1）投标文件提交方式：本项目为全流程电子化政府采购项目，通过广西政府采购云平台（https://www.gcy.zfcg.gxzf.gov.cn）实行在线电子投标，供应商应先安装“政采云电子交易客户端”（请自行前往广西政府采购云平台进行下载），并按照本项目招标文件和广西政府采购云平台的要求编制、加密后在投标截止时间前通过网络上传至广西政府采购云平台，**供应商在广西政府采购云平台提交电子版投标文件时，请填写参加远程开标活动经办人联系方式。**

（2）供应商应及时熟悉掌握电子标系统操作指南（见政采云电子卖场首页右上角—服务中心—帮助文档—项目采购）：https://service.zcygov.cn/#/knowledges/tree?tag=AGlDtGwBFdiHxlNdhYOr；及时完成CA申领和绑定（见广西壮族自治区政府采购网—办事服务—下载专区-政采云CA证书办理操作指南）。

（3）未进行网上注册并办理数字证书（CA认证）的供应商将无法参与本项目政府采购活动，潜在供应商应当在投标截止时间前，完成电子交易平台上的CA数字证书办理及投标文件的提交。完成CA数字证书办理预计7日左右，投标人只需办理其中一家CA数字证书及签章，建议各投标人抓紧时间办理。

（4）为确保网上操作合法、有效和安全，请投标人确保在电子投标过程中能够对相关数据电文进行加密和使用电子签章，妥善保管CA数字证书并使用有效的CA数字证书参与整个采购活动。

注：投标人应当在投标截止时间前完成电子投标文件的上传、递交，投标截止时间前可以补充、修改或者撤回投标文件。补充或者修改投标文件的，应当先行撤回原文件，补充、修改后重新上传、递交。投标截止时间前未完成上传、递交的，视为撤回投标文件。投标截止时间以后上传递交的投标文件，广西政府采购云平台将予以拒收。

7、CA证书在线解密：供应商投标时，需携带制作投标文件时用来加密的有效数字证书（CA认证）登录广西政府采购云平台电子开标大厅现场按规定时间对加密的投标文件进行解密，否则后果自负。

8、若对项目采购电子交易系统操作有疑问，可登录广西政府采购云平台（https://www.gcy.zfcg.gxzf.gov.cn），点击右侧咨询小采，获取采小蜜智能服务管家帮助，或拨打政采云服务热线95763获取热线服务帮助。

9、监督部门：玉林市财政局　0775-2697961

七、对本次招标提出询问，请按以下方式联系。

1.采购人信息

名　称：玉林市中医医院

地　址：玉林市人民东路805号

联系人：李智华

联系方式：0775-2580161

2.采购代理机构信息

名 称：广西科文招标有限公司

地　址：广西玉林市玉州区文体北路5号富林·双泉雅苑商住小区1幢03号商铺

项目联系人：廖宁

电　话：0775-2665856、0775-2685857

广西科文招标有限公司

2026年7月30日

第二章　采购需求

说明：

1、为落实政府采购政策需满足的要求

本招标文件所称中小企业必须符合《政府采购促进中小企业发展管理办法》的规定。（不专门面向中小企业时除外）

2、根据《财政部 发展改革委 生态环境部 市场监管总局关于调整优化节能产品、环境标志产品政府采购执行机制的通知》（财库〔2019〕9 号）和《关于印发节能产品政府采购品目清单的通知》（财库〔2019〕19 号）的规定，采购需求中的产品属于节能产品政府采购品目清单内标注“★”的（详见本章后附的节能产品政府采购品目清单），投标人的投标货物必须使用政府强制采购的节能产品，投标人必须在投标文件中提供所投标产品的节能产品认证证书复印件（加盖投标人电子签章），否则按无效投标处理。如本项目包含的货物属于品目清单内非标注“★”的产品时，应优先采购，具体详见“第四章 评标方法及评标准”。

3、本国产品标准的货物具体是指《政府采购品目分类目录》中的货物类产品，但不包括其中的房屋和构筑物，文物和陈列品，图书和档案，特种动植物，农林牧渔业产品，矿与矿物，电力、城市燃气、蒸汽和热水、水，食品、饮料和烟草原料，无形资产。

4、根据《关于调整网络安全专用产品安全管理有关事项的公告》（2023 年 1 号）规定，本项目采购需求中的产品如果包括《网络关键设备和网络安全专用产品目录》的网络安全专用产品，供应商在响应文件中应主动列明供货范围中属于网络安全专用产品的响应产品，并在响应文件（商务及技术文件）中提供由中国网信网（http://www.cac.gov.cn/index.htm）最新发布的《网络关键设备和网络安全专用产品安全认证和安全检测结果》截图证明材料，不在《网络关键设备和网络安全专用产品安全认证和安全检测结果》

中或不在有效期内或未提供有效的《计算机信息系统安全专用产品销售许可证》的，响应文件按无效投标处理。如属于《网络关键设备和网络安全专用产品目录》中“二、网络安全专用产品”内“产品类别”中的所描述的产品，但不属于所列“产品描述”情形的，应提供相应的说明及证明材料。

5、“实质性要求”是指招标文件中已经指明不满足则投标无效的条款，或者不能负偏离的条款，或者采购需求中带“▲”的条款；采购需求中带“※”的条款为重要条款；无特殊符号标记的为一般条款。

6、采购需求中出现的品牌、型号或者生产厂家仅起参考作用，不属于指定品牌、型号或者生产厂家的情形。投标人可参照或者选用其他相当的品牌、型号或者生产厂家替代，但选用的投标产品参数性能必须满足实质性要求。

7、 投标人应根据自身实际情况如实响应招标文件，不得仅将招标文件内容简单复制粘贴作为投标响应，还应当提供相关证明材料，否则将作无效响应处理（定制采购不适用本条款）。对于重要技术条款或技术参数应当在投标文件中提供技术支持资料，技术支持资料以招标文件中规定的形式为准，否则将视为无效技术支持资料。

8、投标人必须自行为其投标产品侵犯他人的知识产权或者专利成果的行为承担相应法律责任。

1 分标：

序号	参考图片	货物名称	规格	颜色	数量	单位	采购需求
1		收费台	约1500*700*750（定制不含椅子）	橡木色	12	张	技术要求：桌面、桌脚厚度≥25 mm，抽屉底板厚度≥9 mm，背板厚度≥15 mm,其余未注明的板材厚度均≥18 mm每个位配置一个键盘架。家具各部件，除必要的五金配件外，其余部位均采用同样质量的多层实木板。 1、基材:采用优质环保 E0 级实木免漆多层板，符合 GB/T39600-2021 标准，含水率≤8%，表面胶合强度≥1.2MPa，甲醛释放量≤0.02mg/m³，总挥发性有机化合物(TVOC)释放率≤0.08mg/m²h(72h)，表面耐划痕、表面耐磨、表面耐香烟灼烧、表面耐干热、表面耐污染腐蚀、表面耐冷热循环、表面耐龟裂、表面耐水蒸气均检验合格。 2、饰面：采用优质三聚氰胺浸渍胶膜纸饰面。 3、胶粘剂:采用优质环保白乳胶,符合 GB 18583-2008、GB 33372-2020 标准，游离甲醛≤0.05g/kg，苯≤0.02g/kg，甲苯+二甲苯≤0.02g/kg，总挥发性有机物≤40g/L。 4、封边：四周采用 PVC 封边条，符合 QB/T 4463-2025 标准，厚度：≥1.8mm，耐开裂性(耐龟裂性)≥2 级，耐光色牢度≥4 级，甲醛释放量≤0.1 mg/L。可迁移元素(可溶性重金属)：铅(Pb)、镉(Cd)、铬(Cr)、汞(Hg)、砷(As)、钡(Ba)、锑(Sb)和硒(Se)均检测合格：邻苯二甲酸酯的总量≤0.01%，多溴联苯(PBB)：未检出，多溴联苯醚(PBDE)：未检出。物理性能佳，严密平整，线条均匀。 5、五金件：采用优质五金配件，经防锈处理，达国家标准。锁具、拉手、三合一连接件和滑轨：符合 QB/T 3832-1999，经 100 小时乙酸盐雾试验后，达到 10 级。铰链：符合 QB/T 2189-2013 标准，耐腐蚀（300h）：300h 后 1.5mm 以下锈点未超过 20 点/d ㎡,其中 10mm 以上的锈点未超过 5 点/d ㎡(距离边缘棱角 2mm 以内的不计）。化学成分：C≤0.08%，Si≤0.2%，Mn≤0.3%，P≤0.020%，S≤0.010%。 6、产品尺寸以投标人自行实地测量为准，款式、结构，按照图片要

							求进行设计、生产，采购人有权利在不改变产品成本的条件下，可以对产品外观、结构等局部功能进行修改，投标人必须无条件配合。
2		收费台	约1400*700*750（定制不含椅子）	橡木色	5	张	技术要求：桌面、桌脚厚度≥25 mm，抽屉底板厚度≥9 mm，背板厚度≥15 mm,其余未注明的板材厚度均≥18 mm每个位配置一个键盘架。家具各部件，除必要的五金配件外，其余部位均采用同样质量的多层实木板。 1、基材:采用优质环保E0级实木免漆多层板，符合GB/T39600-2021标准，含水率≤8%，表面胶合强度≥1.2MPa，甲醛释放量≤0.02mg/m³，总挥发性有机化合物(TVOC)释放率≤0.08mg/m²h(72h)，表面耐划痕、表面耐磨、表面耐香烟灼烧、表面耐干热、表面耐污染腐蚀、表面耐冷热循环、表面耐龟裂、表面耐水蒸气均检验合格。 2、饰面：采用优质三聚氰胺浸渍胶膜纸饰面。 3、胶粘剂：采用优质环保白乳胶，符合GB 18583-2008、GB 33372-2020标准，游离甲醛≤0.05g/kg，苯≤0.02g/kg，甲苯+二甲苯≤0.02g/kg，总挥发性有机物≤40g/L。 4、封边：四周采用PVC封边条，符合QB/T 4463-2025标准，厚度：≥1.8mm，耐开裂性(耐龟裂性)≥2级，耐光色牢度≥4级，甲醛释放量≤0.1 mg/L。可迁移元素(可溶性重金属)：铅(Pb)、镉(Cd)、铬(Cr)、汞(Hg)、砷(As)、钡(Ba)、锑(Sb)和硒(Se)均检测合格：邻苯二甲酸酯的总量≤0.01%，多溴联苯(PBB)：未检出，多溴联苯醚(PBDE)：未检出。物理性能佳，严密平整，线条均匀。 5、五金件：采用优质五金配件，经防锈处理，达国家标准。锁具、拉手、三合一连接件和滑轨：符合QB/T 3832-1999，经100小时乙酸盐雾试验后，达到10级。铰链：符合QB/T 2189-2013标准，耐腐蚀（300h）：300h后1.5mm以下锈点未超过20点/d ㎡,其中10mm以上的锈点未超过5点/d ㎡(距离边缘棱角2mm以内的不计）。化学成分：C≤0.08%，Si≤0.2%，Mn≤0.3%，P≤0.020%，S≤0.010%。 6、产品尺寸以投标人自行实地测量为准，款式、结构，按照图片要求进行设计、生产，采购人有权利在不改变产品成本的条件下，可以对产品外观、结构等局部功能进行修改，投标人必须无条件配合。

3		收费台	约1800*700*750（定制不含椅子）	橡木色	2	张	技术要求：桌面、桌脚厚度≥25 mm，抽屉底板厚度≥9 mm，背板厚度≥15 mm,其余未注明的板材厚度均≥18 mm每个位配置一个键盘架。家具各部件，除必要的五金配件外，其余部位均采用同样质量的多层实木板。 1、基材:采用优质环保E0级实木免漆多层板，符合GB/T39600-2021标准，含水率≤8%，表面胶合强度≥1.2MPa，甲醛释放量≤0.02mg/m³，总挥发性有机化合物(TVOC)释放率≤0.08mg/m²h(72h)，表面耐划痕、表面耐磨、表面耐香烟灼烧、表面耐干热、表面耐污染腐蚀、表面耐冷热循环、表面耐龟裂、表面耐水蒸气均检验合格。 2、饰面：采用优质三聚氰胺浸渍胶膜纸饰面。 3、胶粘剂：采用优质环保白乳胶，符合GB 18583-2008、GB 33372-2020标准，游离甲醛≤0.05g/kg，苯≤0.02g/kg，甲苯+二甲苯≤0.02g/kg，总挥发性有机物≤40g/L。 4、封边：四周采用PVC封边条，符合QB/T 4463-2025标准，厚度：≥1.8mm，耐开裂性(耐龟裂性)≥2级，耐光色牢度≥4级，甲醛释放量≤0.1 mg/L。可迁移元素(可溶性重金属)：铅(Pb)、镉(Cd)、铬(Cr)、汞(Hg)、砷(As)、钡(Ba)、锑(Sb)和硒(Se)均检测合格：邻苯二甲酸酯的总量≤0.01%，多溴联苯(PBB)：未检出，多溴联苯醚(PBDE)：未检出。物理性能佳，严密平整，线条均匀。 5、五金件：采用优质五金配件，经防锈处理，达国家标准。锁具、拉手、三合一连接件和滑轨：符合QB/T 3832-1999，经100小时乙酸盐雾试验后，达到10级。铰链：符合QB/T 2189-2013标准，耐腐蚀（300h）：300h后1.5mm以下锈点未超过20点/d ㎡,其中10mm以上的锈点未超过5点/d ㎡(距离边缘棱角2mm以内的不计）。化学成分：C≤0.08%，Si≤0.2%，Mn≤0.3%，P≤0.020%，S≤0.010%。 6、产品尺寸以投标人自行实地测量为准，款式、结构，按照图片要求进行设计、生产，采购人有权利在不改变产品成本的条件下，可以对产品外观、结构等局部功能进行修改，投标人必须无条件配合。

4		办公桌	约3300*600*2400（定制）	橡木色	1	组	技术要求：桌面、桌脚厚度≥25 mm，抽屉底板厚度≥9 mm，背板厚度≥15 mm,其余未注明的板材厚度均≥18 mm每个位配置一个键盘架。家具各部件，除必要的五金配件外，其余部位均采用同样质量的多层实木板。 1、基材:采用优质环保E0级实木免漆多层板，符合GB/T39600-2021标准，含水率≤8%，表面胶合强度≥1.2MPa，甲醛释放量≤0.02mg/m³，总挥发性有机化合物(TVOC)释放率≤0.08mg/m²h(72h)，表面耐划痕、表面耐磨、表面耐香烟灼烧、表面耐干热、表面耐污染腐蚀、表面耐冷热循环、表面耐龟裂、表面耐水蒸气均检验合格。 2、饰面：采用优质三聚氰胺浸渍胶膜纸饰面。 3、胶粘剂：采用优质环保白乳胶，符合GB 18583-2008、GB 33372-2020标准，游离甲醛≤0.05g/kg，苯≤0.02g/kg，甲苯+二甲苯≤0.02g/kg，总挥发性有机物≤40g/L。 4、封边：四周采用PVC封边条，符合QB/T 4463-2025标准，厚度：≥1.8mm，耐开裂性(耐龟裂性)≥2级，耐光色牢度≥4级，甲醛释放量≤0.1 mg/L。可迁移元素(可溶性重金属)：铅(Pb)、镉(Cd)、铬(Cr)、汞(Hg)、砷(As)、钡(Ba)、锑(Sb)和硒(Se)均检测合格：邻苯二甲酸酯的总量≤0.01%，多溴联苯(PBB)：未检出，多溴联苯醚(PBDE)：未检出。物理性能佳，严密平整，线条均匀。 5、五金件：采用优质五金配件，经防锈处理，达国家标准。锁具、拉手、三合一连接件和滑轨：符合QB/T 3832-1999，经100小时乙酸盐雾试验后，达到10级。铰链：符合QB/T 2189-2013标准，耐腐蚀（300h）：300h后1.5mm以下锈点未超过20点/d ㎡,其中10mm以上的锈点未超过5点/d ㎡(距离边缘棱角2mm以内的不计）。化学成分：C≤0.08%，Si≤0.2%，Mn≤0.3%，P≤0.020%，S≤0.010%。 6、产品尺寸以投标人自行实地测量为准，款式、结构，按照图片要求进行设计、生产，采购人有权利在不改变产品成本的条件下，可以对产品外观、结构等局部功能进行修改，投标人必须无条件配合。

5		办公桌	约3500*600*2400（定制）	橡木色	12	组	技术要求：桌面、桌脚厚度≥25 mm，抽屉底板厚度≥9 mm，背板厚度≥15 mm,其余未注明的板材厚度均≥18 mm每个位配置一个键盘架。家具各部件，除必要的五金配件外，其余部位均采用同样质量的多层实木板。 1、基材:采用优质环保E0级实木免漆多层板，符合GB/T39600-2021标准，含水率≤8%，表面胶合强度≥1.2MPa，甲醛释放量≤0.02mg/m³，总挥发性有机化合物(TVOC)释放率≤0.08mg/m²h(72h)，表面耐划痕、表面耐磨、表面耐香烟灼烧、表面耐干热、表面耐污染腐蚀、表面耐冷热循环、表面耐龟裂、表面耐水蒸气均检验合格。 2、饰面：采用优质三聚氰胺浸渍胶膜纸饰面。 3、胶粘剂：采用优质环保白乳胶，符合GB 18583-2008、GB 33372-2020标准，游离甲醛≤0.05g/kg，苯≤0.02g/kg，甲苯+二甲苯≤0.02g/kg，总挥发性有机物≤40g/L。 4、封边：四周采用PVC封边条，符合QB/T 4463-2025标准，厚度：≥1.8mm，耐开裂性(耐龟裂性)≥2级，耐光色牢度≥4级，甲醛释放量≤0.1 mg/L。可迁移元素(可溶性重金属)：铅(Pb)、镉(Cd)、铬(Cr)、汞(Hg)、砷(As)、钡(Ba)、锑(Sb)和硒(Se)均检测合格：邻苯二甲酸酯的总量≤0.01%，多溴联苯(PBB)：未检出，多溴联苯醚(PBDE)：未检出。物理性能佳，严密平整，线条均匀。 5、五金件：采用优质五金配件，经防锈处理，达国家标准。锁具、拉手、三合一连接件和滑轨：符合QB/T 3832-1999，经100小时乙酸盐雾试验后，达到10级。铰链：符合QB/T 2189-2013标准，耐腐蚀（300h）：300h后1.5mm以下锈点未超过20点/d ㎡,其中10mm以上的锈点未超过5点/d ㎡(距离边缘棱角2mm以内的不计）。化学成分：C≤0.08%，Si≤0.2%，Mn≤0.3%，P≤0.020%，S≤0.010%。 6、产品尺寸以投标人自行实地测量为准，款式、结构，按照图片要求进行设计、生产，采购人有权利在不改变产品成本的条件下，可以对产品外观、结构等局部功能进行修改，投标人必须无条件配合。

6		办公桌	约2900*600*2400（定制）	橡木色	1	组	技术要求：桌面、桌脚厚度≥25 mm，抽屉底板厚度≥9 mm，背板厚度≥15 mm,其余未注明的板材厚度均≥18 mm每个位配置一个键盘架。家具各部件，除必要的五金配件外，其余部位均采用同样质量的多层实木板。 1、基材:采用优质环保E0级实木免漆多层板，符合GB/T39600-2021标准，含水率≤8%，表面胶合强度≥1.2MPa，甲醛释放量≤0.02mg/m³，总挥发性有机化合物(TVOC)释放率≤0.08mg/m²h(72h)，表面耐划痕、表面耐磨、表面耐香烟灼烧、表面耐干热、表面耐污染腐蚀、表面耐冷热循环、表面耐龟裂、表面耐水蒸气均检验合格。 2、饰面：采用优质三聚氰胺浸渍胶膜纸饰面。 3、胶粘剂：采用优质环保白乳胶，符合GB 18583-2008、GB 33372-2020标准，游离甲醛≤0.05g/kg，苯≤0.02g/kg，甲苯+二甲苯≤0.02g/kg，总挥发性有机物≤40g/L。 4、封边：四周采用PVC封边条，符合QB/T 4463-2025标准，厚度：≥1.8mm，耐开裂性(耐龟裂性)≥2级，耐光色牢度≥4级，甲醛释放量≤0.1 mg/L。可迁移元素(可溶性重金属)：铅(Pb)、镉(Cd)、铬(Cr)、汞(Hg)、砷(As)、钡(Ba)、锑(Sb)和硒(Se)均检测合格：邻苯二甲酸酯的总量≤0.01%，多溴联苯(PBB)：未检出，多溴联苯醚(PBDE)：未检出。物理性能佳，严密平整，线条均匀。 5、五金件：采用优质五金配件，经防锈处理，达国家标准。锁具、拉手、三合一连接件和滑轨：符合QB/T 3832-1999，经100小时乙酸盐雾试验后，达到10级。铰链：符合QB/T 2189-2013标准，耐腐蚀（300h）：300h后1.5mm以下锈点未超过20点/d ㎡,其中10mm以上的锈点未超过5点/d ㎡(距离边缘棱角2mm以内的不计）。化学成分：C≤0.08%，Si≤0.2%，Mn≤0.3%，P≤0.020%，S≤0.010%。 6、产品尺寸以投标人自行实地测量为准，款式、结构，按照图片要求进行设计、生产，采购人有权利在不改变产品成本的条件下，可以对产品外观、结构等局部功能进行修改，投标人必须无条件配合。

7		办公桌	约3000*600*2400（定制）	橡木色	1	组	技术要求：桌面、桌脚厚度≥25 mm，抽屉底板厚度≥9 mm，背板厚度≥15 mm,其余未注明的板材厚度均≥18 mm每个位配置一个键盘架。家具各部件，除必要的五金配件外，其余部位均采用同样质量的多层实木板。 1、基材:采用优质环保E0级实木免漆多层板，符合GB/T39600-2021标准，含水率≤8%，表面胶合强度≥1.2MPa，甲醛释放量≤0.02mg/m³，总挥发性有机化合物(TVOC)释放率≤0.08mg/m²h(72h)，表面耐划痕、表面耐磨、表面耐香烟灼烧、表面耐干热、表面耐污染腐蚀、表面耐冷热循环、表面耐龟裂、表面耐水蒸气均检验合格。 2、饰面：采用优质三聚氰胺浸渍胶膜纸饰面。 3、胶粘剂：采用优质环保白乳胶，符合GB 18583-2008、GB 33372-2020标准，游离甲醛≤0.05g/kg，苯≤0.02g/kg，甲苯+二甲苯≤0.02g/kg，总挥发性有机物≤40g/L。 4、封边：四周采用PVC封边条，符合QB/T 4463-2025标准，厚度：≥1.8mm，耐开裂性(耐龟裂性)≥2级，耐光色牢度≥4级，甲醛释放量≤0.1 mg/L。可迁移元素(可溶性重金属)：铅(Pb)、镉(Cd)、铬(Cr)、汞(Hg)、砷(As)、钡(Ba)、锑(Sb)和硒(Se)均检测合格：邻苯二甲酸酯的总量≤0.01%，多溴联苯(PBB)：未检出，多溴联苯醚(PBDE)：未检出。物理性能佳，严密平整，线条均匀。 5、五金件：采用优质五金配件，经防锈处理，达国家标准。锁具、拉手、三合一连接件和滑轨：符合QB/T 3832-1999，经100小时乙酸盐雾试验后，达到10级。铰链：符合QB/T 2189-2013标准，耐腐蚀（300h）：300h后1.5mm以下锈点未超过20点/d ㎡,其中10mm以上的锈点未超过5点/d ㎡(距离边缘棱角2mm以内的不计）。化学成分：C≤0.08%，Si≤0.2%，Mn≤0.3%，P≤0.020%，S≤0.010%。 6、产品尺寸以投标人自行实地测量为准，款式、结构，按照图片要求进行设计、生产，采购人有权利在不改变产品成本的条件下，可以对产品外观、结构等局部功能进行修改，投标人必须无条件配合。

8		办公桌	约4000*600*2400（定制）	橡木色	1	组	技术要求：桌面、桌脚厚度≥25 mm，抽屉底板厚度≥9 mm，背板厚度≥15 mm,其余未注明的板材厚度均≥18 mm每个位配置一个键盘架。家具各部件，除必要的五金配件外，其余部位均采用同样质量的多层实木板。 1、基材:采用优质环保E0级实木免漆多层板，符合GB/T39600-2021标准，含水率≤8%，表面胶合强度≥1.2MPa，甲醛释放量≤0.02mg/m³，总挥发性有机化合物(TVOC)释放率≤0.08mg/m²h(72h)，表面耐划痕、表面耐磨、表面耐香烟灼烧、表面耐干热、表面耐污染腐蚀、表面耐冷热循环、表面耐龟裂、表面耐水蒸气均检验合格。 2、饰面：采用优质三聚氰胺浸渍胶膜纸饰面。 3、胶粘剂：采用优质环保白乳胶，符合GB 18583-2008、GB 33372-2020标准，游离甲醛≤0.05g/kg，苯≤0.02g/kg，甲苯+二甲苯≤0.02g/kg，总挥发性有机物≤40g/L。 4、封边：四周采用PVC封边条，符合QB/T 4463-2025标准，厚度：≥1.8mm，耐开裂性(耐龟裂性)≥2级，耐光色牢度≥4级，甲醛释放量≤0.1 mg/L。可迁移元素(可溶性重金属)：铅(Pb)、镉(Cd)、铬(Cr)、汞(Hg)、砷(As)、钡(Ba)、锑(Sb)和硒(Se)均检测合格：邻苯二甲酸酯的总量≤0.01%，多溴联苯(PBB)：未检出，多溴联苯醚(PBDE)：未检出。物理性能佳，严密平整，线条均匀。 5、五金件：采用优质五金配件，经防锈处理，达国家标准。锁具、拉手、三合一连接件和滑轨：符合QB/T 3832-1999，经100小时乙酸盐雾试验后，达到10级。铰链：符合QB/T 2189-2013标准，耐腐蚀（300h）：300h后1.5mm以下锈点未超过20点/d ㎡,其中10mm以上的锈点未超过5点/d ㎡(距离边缘棱角2mm以内的不计）。化学成分：C≤0.08%，Si≤0.2%，Mn≤0.3%，P≤0.020%，S≤0.010%。 6、产品尺寸以投标人自行实地测量为准，款式、结构，按照图片要求进行设计、生产，采购人有权利在不改变产品成本的条件下，可以对产品外观、结构等局部功能进行修改，投标人必须无条件配合。

9		办公桌	约2800*600*2400（定制）	橡木色	1	组	技术要求：桌面、桌脚厚度≥25 mm，抽屉底板厚度≥9 mm，背板厚度≥15 mm,其余未注明的板材厚度均≥18 mm每个位配置一个键盘架。家具各部件，除必要的五金配件外，其余部位均采用同样质量的多层实木板。 1、基材:采用优质环保E0级实木免漆多层板，符合GB/T39600-2021标准，含水率≤8%，表面胶合强度≥1.2MPa，甲醛释放量≤0.02mg/m³，总挥发性有机化合物(TVOC)释放率≤0.08mg/m²h(72h)，表面耐划痕、表面耐磨、表面耐香烟灼烧、表面耐干热、表面耐污染腐蚀、表面耐冷热循环、表面耐龟裂、表面耐水蒸气均检验合格。 2、饰面：采用优质三聚氰胺浸渍胶膜纸饰面。 3、胶粘剂：采用优质环保白乳胶，符合GB 18583-2008、GB 33372-2020标准，游离甲醛≤0.05g/kg，苯≤0.02g/kg，甲苯+二甲苯≤0.02g/kg，总挥发性有机物≤40g/L。 4、封边：四周采用PVC封边条，符合QB/T 4463-2025标准，厚度：≥1.8mm，耐开裂性(耐龟裂性)≥2级，耐光色牢度≥4级，甲醛释放量≤0.1 mg/L。可迁移元素(可溶性重金属)：铅(Pb)、镉(Cd)、铬(Cr)、汞(Hg)、砷(As)、钡(Ba)、锑(Sb)和硒(Se)均检测合格：邻苯二甲酸酯的总量≤0.01%，多溴联苯(PBB)：未检出，多溴联苯醚(PBDE)：未检出。物理性能佳，严密平整，线条均匀。 5、五金件：采用优质五金配件，经防锈处理，达国家标准。锁具、拉手、三合一连接件和滑轨：符合QB/T 3832-1999，经100小时乙酸盐雾试验后，达到10级。铰链：符合QB/T 2189-2013标准，耐腐蚀（300h）：300h后1.5mm以下锈点未超过20点/d ㎡,其中10mm以上的锈点未超过5点/d ㎡(距离边缘棱角2mm以内的不计）。化学成分：C≤0.08%，Si≤0.2%，Mn≤0.3%，P≤0.020%，S≤0.010%。 6、产品尺寸以投标人自行实地测量为准，款式、结构，按照图片要求进行设计、生产，采购人有权利在不改变产品成本的条件下，可以对产品外观、结构等局部功能进行修改，投标人必须无条件配合。

10		办公桌	约3600*600*2400（定制）	橡木色	1	组	技术要求：桌面、桌脚厚度≥25 mm，抽屉底板厚度≥9 mm，背板厚度≥15 mm,其余未注明的板材厚度均≥18 mm每个位配置一个键盘架。家具各部件，除必要的五金配件外，其余部位均采用同样质量的多层实木板。 1、基材:采用优质环保E0级实木免漆多层板，符合GB/T39600-2021标准，含水率≤8%，表面胶合强度≥1.2MPa，甲醛释放量≤0.02mg/m³，总挥发性有机化合物(TVOC)释放率≤0.08mg/m²h(72h)，表面耐划痕、表面耐磨、表面耐香烟灼烧、表面耐干热、表面耐污染腐蚀、表面耐冷热循环、表面耐龟裂、表面耐水蒸气均检验合格。 2、饰面：采用优质三聚氰胺浸渍胶膜纸饰面。 3、胶粘剂：采用优质环保白乳胶，符合GB 18583-2008、GB 33372-2020标准，游离甲醛≤0.05g/kg，苯≤0.02g/kg，甲苯+二甲苯≤0.02g/kg，总挥发性有机物≤40g/L。 4、封边：四周采用PVC封边条，符合QB/T 4463-2025标准，厚度：≥1.8mm，耐开裂性(耐龟裂性)≥2级，耐光色牢度≥4级，甲醛释放量≤0.1 mg/L。可迁移元素(可溶性重金属)：铅(Pb)、镉(Cd)、铬(Cr)、汞(Hg)、砷(As)、钡(Ba)、锑(Sb)和硒(Se)均检测合格：邻苯二甲酸酯的总量≤0.01%，多溴联苯(PBB)：未检出，多溴联苯醚(PBDE)：未检出。物理性能佳，严密平整，线条均匀。 5、五金件：采用优质五金配件，经防锈处理，达国家标准。锁具、拉手、三合一连接件和滑轨：符合QB/T 3832-1999，经100小时乙酸盐雾试验后，达到10级。铰链：符合QB/T 2189-2013标准，耐腐蚀（300h）：300h后1.5mm以下锈点未超过20点/d ㎡,其中10mm以上的锈点未超过5点/d ㎡(距离边缘棱角2mm以内的不计）。化学成分：C≤0.08%，Si≤0.2%，Mn≤0.3%，P≤0.020%，S≤0.010%。 6、产品尺寸以投标人自行实地测量为准，款式、结构，按照图片要求进行设计、生产，采购人有权利在不改变产品成本的条件下，可以对产品外观、结构等局部功能进行修改，投标人必须无条件配合。

11		办公桌	约5050*600*2400（定制）	橡木色	12	组	技术要求：桌面、桌脚厚度≥25 mm，抽屉底板厚度≥9 mm，背板厚度≥15 mm,其余未注明的板材厚度均≥18 mm每个位配置一个键盘架。家具各部件，除必要的五金配件外，其余部位均采用同样质量的多层实木板。 1、基材:采用优质环保E0级实木免漆多层板，符合GB/T39600-2021标准，含水率≤8%，表面胶合强度≥1.2MPa，甲醛释放量≤0.02mg/m³，总挥发性有机化合物(TVOC)释放率≤0.08mg/m²h(72h)，表面耐划痕、表面耐磨、表面耐香烟灼烧、表面耐干热、表面耐污染腐蚀、表面耐冷热循环、表面耐龟裂、表面耐水蒸气均检验合格。 2、饰面：采用优质三聚氰胺浸渍胶膜纸饰面。 3、胶粘剂：采用优质环保白乳胶，符合GB 18583-2008、GB 33372-2020标准，游离甲醛≤0.05g/kg，苯≤0.02g/kg，甲苯+二甲苯≤0.02g/kg，总挥发性有机物≤40g/L。 4、封边：四周采用PVC封边条，符合QB/T 4463-2025标准，厚度：≥1.8mm，耐开裂性(耐龟裂性)≥2级，耐光色牢度≥4级，甲醛释放量≤0.1 mg/L。可迁移元素(可溶性重金属)：铅(Pb)、镉(Cd)、铬(Cr)、汞(Hg)、砷(As)、钡(Ba)、锑(Sb)和硒(Se)均检测合格：邻苯二甲酸酯的总量≤0.01%，多溴联苯(PBB)：未检出，多溴联苯醚(PBDE)：未检出。物理性能佳，严密平整，线条均匀。 5、五金件：采用优质五金配件，经防锈处理，达国家标准。锁具、拉手、三合一连接件和滑轨：符合QB/T 3832-1999，经100小时乙酸盐雾试验后，达到10级。铰链：符合QB/T 2189-2013标准，耐腐蚀（300h）：300h后1.5mm以下锈点未超过20点/d ㎡,其中10mm以上的锈点未超过5点/d ㎡(距离边缘棱角2mm以内的不计）。化学成分：C≤0.08%，Si≤0.2%，Mn≤0.3%，P≤0.020%，S≤0.010%。 6、产品尺寸以投标人自行实地测量为准，款式、结构，按照图片要求进行设计、生产，采购人有权利在不改变产品成本的条件下，可以对产品外观、结构等局部功能进行修改，投标人必须无条件配合。

12		办公桌	约4500*600*2400（定制）	橡木色	2	组	技术要求：桌面、桌脚厚度≥25 mm，抽屉底板厚度≥9 mm，背板厚度≥15 mm,其余未注明的板材厚度均≥18 mm每个位配置一个键盘架。家具各部件，除必要的五金配件外，其余部位均采用同样质量的多层实木板。 1、基材:采用优质环保E0级实木免漆多层板，符合GB/T39600-2021标准，含水率≤8%，表面胶合强度≥1.2MPa，甲醛释放量≤0.02mg/m³，总挥发性有机化合物(TVOC)释放率≤0.08mg/m²h(72h)，表面耐划痕、表面耐磨、表面耐香烟灼烧、表面耐干热、表面耐污染腐蚀、表面耐冷热循环、表面耐龟裂、表面耐水蒸气均检验合格。 2、饰面：采用优质三聚氰胺浸渍胶膜纸饰面。 3、胶粘剂：采用优质环保白乳胶，符合GB 18583-2008、GB 33372-2020标准，游离甲醛≤0.05g/kg，苯≤0.02g/kg，甲苯+二甲苯≤0.02g/kg，总挥发性有机物≤40g/L。 4、封边：四周采用PVC封边条，符合QB/T 4463-2025标准，厚度：≥1.8mm，耐开裂性(耐龟裂性)≥2级，耐光色牢度≥4级，甲醛释放量≤0.1 mg/L。可迁移元素(可溶性重金属)：铅(Pb)、镉(Cd)、铬(Cr)、汞(Hg)、砷(As)、钡(Ba)、锑(Sb)和硒(Se)均检测合格：邻苯二甲酸酯的总量≤0.01%，多溴联苯(PBB)：未检出，多溴联苯醚(PBDE)：未检出。物理性能佳，严密平整，线条均匀。 5、五金件：采用优质五金配件，经防锈处理，达国家标准。锁具、拉手、三合一连接件和滑轨：符合QB/T 3832-1999，经100小时乙酸盐雾试验后，达到10级。铰链：符合QB/T 2189-2013标准，耐腐蚀（300h）：300h后1.5mm以下锈点未超过20点/d ㎡,其中10mm以上的锈点未超过5点/d ㎡(距离边缘棱角2mm以内的不计）。化学成分：C≤0.08%，Si≤0.2%，Mn≤0.3%，P≤0.020%，S≤0.010%。 6、产品尺寸以投标人自行实地测量为准，款式、结构，按照图片要求进行设计、生产，采购人有权利在不改变产品成本的条件下，可以对产品外观、结构等局部功能进行修改，投标人必须无条件配合。

13		办公桌	约1100*600*2400（定制）	橡木色	5	组	技术要求：桌面、桌脚厚度≥25 mm，抽屉底板厚度≥9 mm，背板厚度≥15 mm,其余未注明的板材厚度均≥18 mm每个位配置一个键盘架。家具各部件，除必要的五金配件外，其余部位均采用同样质量的多层实木板。 1、基材:采用优质环保E0级实木免漆多层板，符合GB/T39600-2021标准，含水率≤8%，表面胶合强度≥1.2MPa，甲醛释放量≤0.02mg/m³，总挥发性有机化合物(TVOC)释放率≤0.08mg/m²h(72h)，表面耐划痕、表面耐磨、表面耐香烟灼烧、表面耐干热、表面耐污染腐蚀、表面耐冷热循环、表面耐龟裂、表面耐水蒸气均检验合格。 2、饰面：采用优质三聚氰胺浸渍胶膜纸饰面。 3、胶粘剂：采用优质环保白乳胶，符合GB 18583-2008、GB 33372-2020标准，游离甲醛≤0.05g/kg，苯≤0.02g/kg，甲苯+二甲苯≤0.02g/kg，总挥发性有机物≤40g/L。 4、封边：四周采用PVC封边条，符合QB/T 4463-2025标准，厚度：≥1.8mm，耐开裂性(耐龟裂性)≥2级，耐光色牢度≥4级，甲醛释放量≤0.1 mg/L。可迁移元素(可溶性重金属)：铅(Pb)、镉(Cd)、铬(Cr)、汞(Hg)、砷(As)、钡(Ba)、锑(Sb)和硒(Se)均检测合格：邻苯二甲酸酯的总量≤0.01%，多溴联苯(PBB)：未检出，多溴联苯醚(PBDE)：未检出。物理性能佳，严密平整，线条均匀。 5、五金件：采用优质五金配件，经防锈处理，达国家标准。锁具、拉手、三合一连接件和滑轨：符合QB/T 3832-1999，经100小时乙酸盐雾试验后，达到10级。铰链：符合QB/T 2189-2013标准，耐腐蚀（300h）：300h后1.5mm以下锈点未超过20点/d ㎡,其中10mm以上的锈点未超过5点/d ㎡(距离边缘棱角2mm以内的不计）。化学成分：C≤0.08%，Si≤0.2%，Mn≤0.3%，P≤0.020%，S≤0.010%。 6、产品尺寸以投标人自行实地测量为准，款式、结构，按照图片要求进行设计、生产，采购人有权利在不改变产品成本的条件下，可以对产品外观、结构等局部功能进行修改，投标人必须无条件配合。

14		办公桌+书架	约1400*600*2400（定制）	橡木色	2	组	技术要求：桌面、桌脚厚度≥25 mm，抽屉底板厚度≥9 mm，背板厚度≥15 mm,其余未注明的板材厚度均≥18 mm每个位配置一个键盘架。家具各部件，除必要的五金配件外，其余部位均采用同样质量的多层实木板。 1、基材:采用优质环保E0级实木免漆多层板，符合GB/T39600-2021标准，含水率≤8%，表面胶合强度≥1.2MPa，甲醛释放量≤0.02mg/m³，总挥发性有机化合物(TVOC)释放率≤0.08mg/m²h(72h)，表面耐划痕、表面耐磨、表面耐香烟灼烧、表面耐干热、表面耐污染腐蚀、表面耐冷热循环、表面耐龟裂、表面耐水蒸气均检验合格。 2、饰面：采用优质三聚氰胺浸渍胶膜纸饰面。 3、胶粘剂：采用优质环保白乳胶，符合GB 18583-2008、GB 33372-2020标准，游离甲醛≤0.05g/kg，苯≤0.02g/kg，甲苯+二甲苯≤0.02g/kg，总挥发性有机物≤40g/L。 4、封边：四周采用PVC封边条，符合QB/T 4463-2025标准，厚度：≥1.8mm，耐开裂性(耐龟裂性)≥2级，耐光色牢度≥4级，甲醛释放量≤0.1 mg/L。可迁移元素(可溶性重金属)：铅(Pb)、镉(Cd)、铬(Cr)、汞(Hg)、砷(As)、钡(Ba)、锑(Sb)和硒(Se)均检测合格：邻苯二甲酸酯的总量≤0.01%，多溴联苯(PBB)：未检出，多溴联苯醚(PBDE)：未检出。物理性能佳，严密平整，线条均匀。 5、五金件：采用优质五金配件，经防锈处理，达国家标准。锁具、拉手、三合一连接件和滑轨：符合QB/T 3832-1999，经100小时乙酸盐雾试验后，达到10级。铰链：符合QB/T 2189-2013标准，耐腐蚀（300h）：300h后1.5mm以下锈点未超过20点/d ㎡,其中10mm以上的锈点未超过5点/d ㎡(距离边缘棱角2mm以内的不计）。化学成分：C≤0.08%，Si≤0.2%，Mn≤0.3%，P≤0.020%，S≤0.010%。 6、产品尺寸以投标人自行实地测量为准，款式、结构，按照图片要求进行设计、生产，采购人有权利在不改变产品成本的条件下，可以对产品外观、结构等局部功能进行修改，投标人必须无条件配合。

15		单人办公桌	1400*600*750	橡木色	13	张	技术要求：桌面、桌脚厚度≥25 mm，抽屉底板厚度≥9 mm，背板厚度≥15 mm,其余未注明的板材厚度均≥18 mm每个位配置一个键盘架。家具各部件，除必要的五金配件外，其余部位均采用同样质量的多层实木板。 1、基材:采用优质环保E0级实木免漆多层板，符合GB/T39600-2021标准，含水率≤8%，表面胶合强度≥1.2MPa，甲醛释放量≤0.02mg/m³，总挥发性有机化合物(TVOC)释放率≤0.08mg/m²h(72h)，表面耐划痕、表面耐磨、表面耐香烟灼烧、表面耐干热、表面耐污染腐蚀、表面耐冷热循环、表面耐龟裂、表面耐水蒸气均检验合格。 2、饰面：采用优质三聚氰胺浸渍胶膜纸饰面。 3、胶粘剂：采用优质环保白乳胶，符合GB 18583-2008、GB 33372-2020标准，游离甲醛≤0.05g/kg，苯≤0.02g/kg，甲苯+二甲苯≤0.02g/kg，总挥发性有机物≤40g/L。 4、封边：四周采用PVC封边条，符合QB/T 4463-2025标准，厚度：≥1.8mm，耐开裂性(耐龟裂性)≥2级，耐光色牢度≥4级，甲醛释放量≤0.1 mg/L。可迁移元素(可溶性重金属)：铅(Pb)、镉(Cd)、铬(Cr)、汞(Hg)、砷(As)、钡(Ba)、锑(Sb)和硒(Se)均检测合格：邻苯二甲酸酯的总量≤0.01%，多溴联苯(PBB)：未检出，多溴联苯醚(PBDE)：未检出。物理性能佳，严密平整，线条均匀。 5、五金件：采用优质五金配件，经防锈处理，达国家标准。锁具、拉手、三合一连接件和滑轨：符合QB/T 3832-1999，经100小时乙酸盐雾试验后，达到10级。铰链：符合QB/T 2189-2013标准，耐腐蚀（300h）：300h后1.5mm以下锈点未超过20点/d ㎡,其中10mm以上的锈点未超过5点/d ㎡(距离边缘棱角2mm以内的不计）。化学成分：C≤0.08%，Si≤0.2%，Mn≤0.3%，P≤0.020%，S≤0.010%。 6、产品款式、结构，按照图片要求进行设计、生产，采购人有权利在不改变产品成本的条件下，可以对产品外观、结构等局部功能进行修改，投标人必须无条件配合。

16		办公桌	1500*700*750	橡木色	31	张	技术要求：桌面、桌脚厚度≥25 mm，抽屉底板厚度≥9 mm，背板厚度≥15 mm,其余未注明的板材厚度均≥18 mm每个位配置一个键盘架。家具各部件，除必要的五金配件外，其余部位均采用同样质量的多层实木板。 1、基材:采用优质环保E0级实木免漆多层板，符合GB/T39600-2021标准，含水率≤8%，表面胶合强度≥1.2MPa，甲醛释放量≤0.02mg/m³，总挥发性有机化合物(TVOC)释放率≤0.08mg/m²h(72h)，表面耐划痕、表面耐磨、表面耐香烟灼烧、表面耐干热、表面耐污染腐蚀、表面耐冷热循环、表面耐龟裂、表面耐水蒸气均检验合格。 2、饰面：采用优质三聚氰胺浸渍胶膜纸饰面。 3、胶粘剂：采用优质环保白乳胶，符合GB 18583-2008、GB 33372-2020标准，游离甲醛≤0.05g/kg，苯≤0.02g/kg，甲苯+二甲苯≤0.02g/kg，总挥发性有机物≤40g/L。 4、封边：四周采用PVC封边条，符合QB/T 4463-2025标准，厚度：≥1.8mm，耐开裂性(耐龟裂性)≥2级，耐光色牢度≥4级，甲醛释放量≤0.1 mg/L。可迁移元素(可溶性重金属)：铅(Pb)、镉(Cd)、铬(Cr)、汞(Hg)、砷(As)、钡(Ba)、锑(Sb)和硒(Se)均检测合格：邻苯二甲酸酯的总量≤0.01%，多溴联苯(PBB)：未检出，多溴联苯醚(PBDE)：未检出。物理性能佳，严密平整，线条均匀。 5、五金件：采用优质五金配件，经防锈处理，达国家标准。锁具、拉手、三合一连接件和滑轨：符合QB/T 3832-1999，经100小时乙酸盐雾试验后，达到10级。铰链：符合QB/T 2189-2013标准，耐腐蚀（300h）：300h后1.5mm以下锈点未超过20点/d ㎡,其中10mm以上的锈点未超过5点/d ㎡(距离边缘棱角2mm以内的不计）。化学成分：C≤0.08%，Si≤0.2%，Mn≤0.3%，P≤0.020%，S≤0.010%。 6、产品款式、结构，按照图片要求进行设计、生产，采购人有权利在不改变产品成本的条件下，可以对产品外观、结构等局部功能进行修改，投标人必须无条件配合。

17		办公桌	1400*700*750	橡木色	2	张	技术要求：桌面、桌脚厚度≥25 mm，抽屉底板厚度≥9 mm，背板厚度≥15 mm,其余未注明的板材厚度均≥18 mm每个位配置一个键盘架。家具各部件，除必要的五金配件外，其余部位均采用同样质量的多层实木板。 1、基材:采用优质环保E0级实木免漆多层板，符合GB/T39600-2021标准，含水率≤8%，表面胶合强度≥1.2MPa，甲醛释放量≤0.02mg/m³，总挥发性有机化合物(TVOC)释放率≤0.08mg/m²h(72h)，表面耐划痕、表面耐磨、表面耐香烟灼烧、表面耐干热、表面耐污染腐蚀、表面耐冷热循环、表面耐龟裂、表面耐水蒸气均检验合格。 2、饰面：采用优质三聚氰胺浸渍胶膜纸饰面。 3、胶粘剂：采用优质环保白乳胶，符合GB 18583-2008、GB 33372-2020标准，游离甲醛≤0.05g/kg，苯≤0.02g/kg，甲苯+二甲苯≤0.02g/kg，总挥发性有机物≤40g/L。 4、封边：四周采用PVC封边条，符合QB/T 4463-2025标准，厚度：≥1.8mm，耐开裂性(耐龟裂性)≥2级，耐光色牢度≥4级，甲醛释放量≤0.1 mg/L。可迁移元素(可溶性重金属)：铅(Pb)、镉(Cd)、铬(Cr)、汞(Hg)、砷(As)、钡(Ba)、锑(Sb)和硒(Se)均检测合格：邻苯二甲酸酯的总量≤0.01%，多溴联苯(PBB)：未检出，多溴联苯醚(PBDE)：未检出。物理性能佳，严密平整，线条均匀。 5、五金件：采用优质五金配件，经防锈处理，达国家标准。锁具、拉手、三合一连接件和滑轨：符合QB/T 3832-1999，经100小时乙酸盐雾试验后，达到10级。铰链：符合QB/T 2189-2013标准，耐腐蚀（300h）：300h后1.5mm以下锈点未超过20点/d ㎡,其中10mm以上的锈点未超过5点/d ㎡(距离边缘棱角2mm以内的不计）。化学成分：C≤0.08%，Si≤0.2%，Mn≤0.3%，P≤0.020%，S≤0.010%。 6、产品款式、结构，按照图片要求进行设计、生产，采购人有权利在不改变产品成本的条件下，可以对产品外观、结构等局部功能进行修改，投标人必须无条件配合。

18		办公桌	1400*600*750	橡木色	3	张	技术要求：桌面、桌脚厚度≥25 mm，抽屉底板厚度≥9 mm，背板厚度≥15 mm,其余未注明的板材厚度均≥18 mm每个位配置一个键盘架。家具各部件，除必要的五金配件外，其余部位均采用同样质量的多层实木板。 1、基材:采用优质环保E0级实木免漆多层板，符合GB/T39600-2021标准，含水率≤8%，表面胶合强度≥1.2MPa，甲醛释放量≤0.02mg/m³，总挥发性有机化合物(TVOC)释放率≤0.08mg/m²h(72h)，表面耐划痕、表面耐磨、表面耐香烟灼烧、表面耐干热、表面耐污染腐蚀、表面耐冷热循环、表面耐龟裂、表面耐水蒸气均检验合格。 2、饰面：采用优质三聚氰胺浸渍胶膜纸饰面。 3、胶粘剂：采用优质环保白乳胶，符合GB 18583-2008、GB 33372-2020标准，游离甲醛≤0.05g/kg，苯≤0.02g/kg，甲苯+二甲苯≤0.02g/kg，总挥发性有机物≤40g/L。 4、封边：四周采用PVC封边条，符合QB/T 4463-2025标准，厚度：≥1.8mm，耐开裂性(耐龟裂性)≥2级，耐光色牢度≥4级，甲醛释放量≤0.1 mg/L。可迁移元素(可溶性重金属)：铅(Pb)、镉(Cd)、铬(Cr)、汞(Hg)、砷(As)、钡(Ba)、锑(Sb)和硒(Se)均检测合格：邻苯二甲酸酯的总量≤0.01%，多溴联苯(PBB)：未检出，多溴联苯醚(PBDE)：未检出。物理性能佳，严密平整，线条均匀。 5、五金件：采用优质五金配件，经防锈处理，达国家标准。锁具、拉手、三合一连接件和滑轨：符合QB/T 3832-1999，经100小时乙酸盐雾试验后，达到10级。铰链：符合QB/T 2189-2013标准，耐腐蚀（300h）：300h后1.5mm以下锈点未超过20点/d ㎡,其中10mm以上的锈点未超过5点/d ㎡(距离边缘棱角2mm以内的不计）。化学成分：C≤0.08%，Si≤0.2%，Mn≤0.3%，P≤0.020%，S≤0.010%。 6、产品款式、结构，按照图片要求进行设计、生产，采购人有权利在不改变产品成本的条件下，可以对产品外观、结构等局部功能进行修改，投标人必须无条件配合。

19		办公桌	5600*1400*750	橡木色	2	张	技术要求：桌面厚度≥40 mm，抽屉底板厚度≥9 mm，背板厚度≥15 mm，其余未注明的板材厚度均≥18 mm每个位配置一个键盘架。 家具各部件，除必要的五金配件外，其余部位均采用同样质量的多层实木板。 1、基材:采用优质环保E0级实木免漆多层板，符合GB/T39600-2021标准，含水率≤8%，表面胶合强度≥1.2MPa，甲醛释放量≤0.02mg/m³，总挥发性有机化合物(TVOC)释放率≤0.08mg/m²h(72h)，表面耐划痕、表面耐磨、表面耐香烟灼烧、表面耐干热、表面耐污染腐蚀、表面耐冷热循环、表面耐龟裂、表面耐水蒸气均检验合格。 2、饰面：采用优质三聚氰胺浸渍胶膜纸饰面。 3、胶粘剂：采用优质环保白乳胶，符合GB 18583-2008、GB 33372-2020标准，游离甲醛≤0.05g/kg，苯≤0.02g/kg，甲苯+二甲苯≤0.02g/kg，总挥发性有机物≤40g/L。 4、封边：四周采用PVC封边条，符合QB/T 4463-2025标准，厚度：≥1.8mm，耐开裂性(耐龟裂性)≥2级，耐光色牢度≥4级，甲醛释放量≤0.1 mg/L。可迁移元素(可溶性重金属)：铅(Pb)、镉(Cd)、铬(Cr)、汞(Hg)、砷(As)、钡(Ba)、锑(Sb)和硒(Se)均检测合格：邻苯二甲酸酯的总量≤0.01%，多溴联苯(PBB)：未检出，多溴联苯醚(PBDE)：未检出。物理性能佳，严密平整，线条均匀。 5、五金件：采用优质五金配件，经防锈处理，达国家标准。锁具、拉手、三合一连接件和滑轨：符合QB/T 3832-1999，经100小时乙酸盐雾试验后，达到10级。铰链：符合QB/T 2189-2013标准，耐腐蚀（300h）：300h后1.5mm以下锈点未超过20点/d ㎡,其中10mm以上的锈点未超过5点/d ㎡(距离边缘棱角2mm以内的不计）。化学成分：C≤0.08%，Si≤0.2%，Mn≤0.3%，P≤0.020%，S≤0.010%。 6、产品款式、结构，按照图片要求进行设计、生产，采购人有权利在不改变产品成本的条件下，可以对产品外观、结构等局部功能进行修改，投标人必须无条件配合。

20		办公桌	3200*1200*750	橡木色	1	张	技术要求：桌面厚度≥40 mm，抽屉底板厚度≥9 mm，背板厚度≥15 mm，其余未注明的板材厚度均≥18 mm每个位配置一个键盘架。 家具各部件，除必要的五金配件外，其余部位均采用同样质量的多层实木板。 1、基材:采用优质环保E0级实木免漆多层板，符合GB/T39600-2021标准，含水率≤8%，表面胶合强度≥1.2MPa，甲醛释放量≤0.02mg/m³，总挥发性有机化合物(TVOC)释放率≤0.08mg/m²h(72h)，表面耐划痕、表面耐磨、表面耐香烟灼烧、表面耐干热、表面耐污染腐蚀、表面耐冷热循环、表面耐龟裂、表面耐水蒸气均检验合格。 2、饰面：采用优质三聚氰胺浸渍胶膜纸饰面。 3、胶粘剂：采用优质环保白乳胶，符合GB 18583-2008、GB 33372-2020标准，游离甲醛≤0.05g/kg，苯≤0.02g/kg，甲苯+二甲苯≤0.02g/kg，总挥发性有机物≤40g/L。 4、封边：四周采用PVC封边条，符合QB/T 4463-2025标准，厚度：≥1.8mm，耐开裂性(耐龟裂性)≥2级，耐光色牢度≥4级，甲醛释放量≤0.1 mg/L。可迁移元素(可溶性重金属)：铅(Pb)、镉(Cd)、铬(Cr)、汞(Hg)、砷(As)、钡(Ba)、锑(Sb)和硒(Se)均检测合格：邻苯二甲酸酯的总量≤0.01%，多溴联苯(PBB)：未检出，多溴联苯醚(PBDE)：未检出。物理性能佳，严密平整，线条均匀。 5、五金件：采用优质五金配件，经防锈处理，达国家标准。锁具、拉手、三合一连接件和滑轨：符合QB/T 3832-1999，经100小时乙酸盐雾试验后，达到10级。铰链：符合QB/T 2189-2013标准，耐腐蚀（300h）：300h后1.5mm以下锈点未超过20点/d ㎡,其中10mm以上的锈点未超过5点/d ㎡(距离边缘棱角2mm以内的不计）。化学成分：C≤0.08%，Si≤0.2%，Mn≤0.3%，P≤0.020%，S≤0.010%。 6、产品款式、结构，按照图片要求进行设计、生产，采购人有权利在不改变产品成本的条件下，可以对产品外观、结构等局部功能进行修改，投标人必须无条件配合。

21		办公桌	5700*1400*750	橡木色	15	张	技术要求：桌面厚度≥40 mm，抽屉底板厚度≥9 mm，背板厚度≥15 mm，其余未注明的板材厚度均≥18 mm每个位配置一个键盘架。 家具各部件，除必要的五金配件外，其余部位均采用同样质量的多层实木板。 1、基材:采用优质环保E0级实木免漆多层板，符合GB/T39600-2021标准，含水率≤8%，表面胶合强度≥1.2MPa，甲醛释放量≤0.02mg/m³，总挥发性有机化合物(TVOC)释放率≤0.08mg/m²h(72h)，表面耐划痕、表面耐磨、表面耐香烟灼烧、表面耐干热、表面耐污染腐蚀、表面耐冷热循环、表面耐龟裂、表面耐水蒸气均检验合格。 2、饰面：采用优质三聚氰胺浸渍胶膜纸饰面。 3、胶粘剂：采用优质环保白乳胶，符合GB 18583-2008、GB 33372-2020标准，游离甲醛≤0.05g/kg，苯≤0.02g/kg，甲苯+二甲苯≤0.02g/kg，总挥发性有机物≤40g/L。 4、封边：四周采用PVC封边条，符合QB/T 4463-2025标准，厚度：≥1.8mm，耐开裂性(耐龟裂性)≥2级，耐光色牢度≥4级，甲醛释放量≤0.1 mg/L。可迁移元素(可溶性重金属)：铅(Pb)、镉(Cd)、铬(Cr)、汞(Hg)、砷(As)、钡(Ba)、锑(Sb)和硒(Se)均检测合格：邻苯二甲酸酯的总量≤0.01%，多溴联苯(PBB)：未检出，多溴联苯醚(PBDE)：未检出。物理性能佳，严密平整，线条均匀。 5、五金件：采用优质五金配件，经防锈处理，达国家标准。锁具、拉手、三合一连接件和滑轨：符合QB/T 3832-1999，经100小时乙酸盐雾试验后，达到10级。铰链：符合QB/T 2189-2013标准，耐腐蚀（300h）：300h后1.5mm以下锈点未超过20点/d ㎡,其中10mm以上的锈点未超过5点/d ㎡(距离边缘棱角2mm以内的不计）。化学成分：C≤0.08%，Si≤0.2%，Mn≤0.3%，P≤0.020%，S≤0.010%。 6、产品款式、结构，按照图片要求进行设计、生产，采购人有权利在不改变产品成本的条件下，可以对产品外观、结构等局部功能进行修改，投标人必须无条件配合。

22		办公桌	1200*600*750	橡木色	13	张	技术要求：桌面、桌脚厚度≥25 mm，抽屉底板厚度≥9 mm，背板厚度≥15 mm,其余未注明的板材厚度均≥18 mm每个位配置一个键盘架。家具各部件，除必要的五金配件外，其余部位均采用同样质量的多层实木板。 1、基材:采用优质环保E0级实木免漆多层板，符合GB/T39600-2021标准，含水率≤8%，表面胶合强度≥1.2MPa，甲醛释放量≤0.02mg/m³，总挥发性有机化合物(TVOC)释放率≤0.08mg/m²h(72h)，表面耐划痕、表面耐磨、表面耐香烟灼烧、表面耐干热、表面耐污染腐蚀、表面耐冷热循环、表面耐龟裂、表面耐水蒸气均检验合格。 2、饰面：采用优质三聚氰胺浸渍胶膜纸饰面。 3、胶粘剂：采用优质环保白乳胶，符合GB 18583-2008、GB 33372-2020标准，游离甲醛≤0.05g/kg，苯≤0.02g/kg，甲苯+二甲苯≤0.02g/kg，总挥发性有机物≤40g/L。 4、封边：四周采用PVC封边条，符合QB/T 4463-2025标准，厚度：≥1.8mm，耐开裂性(耐龟裂性)≥2级，耐光色牢度≥4级，甲醛释放量≤0.1 mg/L。可迁移元素(可溶性重金属)：铅(Pb)、镉(Cd)、铬(Cr)、汞(Hg)、砷(As)、钡(Ba)、锑(Sb)和硒(Se)均检测合格：邻苯二甲酸酯的总量≤0.01%，多溴联苯(PBB)：未检出，多溴联苯醚(PBDE)：未检出。物理性能佳，严密平整，线条均匀。 5、五金件：采用优质五金配件，经防锈处理，达国家标准。锁具、拉手、三合一连接件和滑轨：符合QB/T 3832-1999，经100小时乙酸盐雾试验后，达到10级。铰链：符合QB/T 2189-2013标准，耐腐蚀（300h）：300h后1.5mm以下锈点未超过20点/d ㎡,其中10mm以上的锈点未超过5点/d ㎡(距离边缘棱角2mm以内的不计）。化学成分：C≤0.08%，Si≤0.2%，Mn≤0.3%，P≤0.020%，S≤0.010%。 6、产品款式、结构，按照图片要求进行设计、生产，采购人有权利在不改变产品成本的条件下，可以对产品外观、结构等局部功能进行修改，投标人必须无条件配合。

23		办公桌	1100*600*750	橡木色	3	张	技术要求：桌面、桌脚厚度≥25 mm，抽屉底板厚度≥9 mm，背板厚度≥15 mm,其余未注明的板材厚度均≥18 mm每个位配置一个键盘架。家具各部件，除必要的五金配件外，其余部位均采用同样质量的多层实木板。 1、基材:采用优质环保E0级实木免漆多层板，符合GB/T39600-2021标准，含水率≤8%，表面胶合强度≥1.2MPa，甲醛释放量≤0.02mg/m³，总挥发性有机化合物(TVOC)释放率≤0.08mg/m²h(72h)，表面耐划痕、表面耐磨、表面耐香烟灼烧、表面耐干热、表面耐污染腐蚀、表面耐冷热循环、表面耐龟裂、表面耐水蒸气均检验合格。 2、饰面：采用优质三聚氰胺浸渍胶膜纸饰面。 3、胶粘剂：采用优质环保白乳胶，符合GB 18583-2008、GB 33372-2020标准，游离甲醛≤0.05g/kg，苯≤0.02g/kg，甲苯+二甲苯≤0.02g/kg，总挥发性有机物≤40g/L。 4、封边：四周采用PVC封边条，符合QB/T 4463-2025标准，厚度：≥1.8mm，耐开裂性(耐龟裂性)≥2级，耐光色牢度≥4级，甲醛释放量≤0.1 mg/L。可迁移元素(可溶性重金属)：铅(Pb)、镉(Cd)、铬(Cr)、汞(Hg)、砷(As)、钡(Ba)、锑(Sb)和硒(Se)均检测合格：邻苯二甲酸酯的总量≤0.01%，多溴联苯(PBB)：未检出，多溴联苯醚(PBDE)：未检出。物理性能佳，严密平整，线条均匀。 5、五金件：采用优质五金配件，经防锈处理，达国家标准。锁具、拉手、三合一连接件和滑轨：符合QB/T 3832-1999，经100小时乙酸盐雾试验后，达到10级。铰链：符合QB/T 2189-2013标准，耐腐蚀（300h）：300h后1.5mm以下锈点未超过20点/d m²,其中10mm以上的锈点未超过5点/d m²(距离边缘棱角2mm以内的不计）。化学成分：C≤0.08%，Si≤0.2%，Mn≤0.3%，P≤0.020%，S≤0.010%。 6、产品款式、结构，按照图片要求进行设计、生产，采购人有权利在不改变产品成本的条件下，可以对产品外观、结构等局部功能进行修改，投标人必须无条件配合。

24		办公桌	1200*600*750	橡木色	4	张	技术要求：桌面、桌脚厚度≥25 mm，抽屉底板厚度≥9 mm，背板厚度≥15 mm,其余未注明的板材厚度均≥18 mm每个位配置一个键盘架。家具各部件，除必要的五金配件外，其余部位均采用同样质量的多层实木板。 1、基材:采用优质环保E0级实木免漆多层板，符合GB/T39600-2021标准，含水率≤8%，表面胶合强度≥1.2MPa，甲醛释放量≤0.02mg/m³，总挥发性有机化合物(TVOC)释放率≤0.08mg/m²h(72h)，表面耐划痕、表面耐磨、表面耐香烟灼烧、表面耐干热、表面耐污染腐蚀、表面耐冷热循环、表面耐龟裂、表面耐水蒸气均检验合格。 2、饰面：采用优质三聚氰胺浸渍胶膜纸饰面。 3、胶粘剂：采用优质环保白乳胶，符合GB 18583-2008、GB 33372-2020标准，游离甲醛≤0.05g/kg，苯≤0.02g/kg，甲苯+二甲苯≤0.02g/kg，总挥发性有机物≤40g/L。 4、封边：四周采用PVC封边条，符合QB/T 4463-2025标准，厚度：≥1.8mm，耐开裂性(耐龟裂性)≥2级，耐光色牢度≥4级，甲醛释放量≤0.1 mg/L。可迁移元素(可溶性重金属)：铅(Pb)、镉(Cd)、铬(Cr)、汞(Hg)、砷(As)、钡(Ba)、锑(Sb)和硒(Se)均检测合格：邻苯二甲酸酯的总量≤0.01%，多溴联苯(PBB)：未检出，多溴联苯醚(PBDE)：未检出。物理性能佳，严密平整，线条均匀。 5、五金件：采用优质五金配件，经防锈处理，达国家标准。锁具、拉手、三合一连接件和滑轨：符合QB/T 3832-1999，经100小时乙酸盐雾试验后，达到10级。铰链：符合QB/T 2189-2013标准，耐腐蚀（300h）：300h后1.5mm以下锈点未超过20点/d ㎡,其中10mm以上的锈点未超过5点/d ㎡(距离边缘棱角2mm以内的不计）。化学成分：C≤0.08%，Si≤0.2%，Mn≤0.3%，P≤0.020%，S≤0.010%。 6、产品款式、结构，按照图片要求进行设计、生产，采购人有权利在不改变产品成本的条件下，可以对产品外观、结构等局部功能进行修改，投标人必须无条件配合。

25		办公桌	1200*400*750	橡木色	6	张	技术要求：桌面、桌脚厚度≥25 mm，抽屉底板厚度≥9 mm，背板厚度≥15 mm,其余未注明的板材厚度均≥18 mm每个位配置一个键盘架。家具各部件，除必要的五金配件外，其余部位均采用同样质量的多层实木板。 1、基材:采用优质环保E0级实木免漆多层板，符合GB/T39600-2021标准，含水率≤8%，表面胶合强度≥1.2MPa，甲醛释放量≤0.02mg/m³，总挥发性有机化合物(TVOC)释放率≤0.08mg/m²h(72h)，表面耐划痕、表面耐磨、表面耐香烟灼烧、表面耐干热、表面耐污染腐蚀、表面耐冷热循环、表面耐龟裂、表面耐水蒸气均检验合格。 2、饰面：采用优质三聚氰胺浸渍胶膜纸饰面。 3、胶粘剂：采用优质环保白乳胶，符合GB 18583-2008、GB 33372-2020标准，游离甲醛≤0.05g/kg，苯≤0.02g/kg，甲苯+二甲苯≤0.02g/kg，总挥发性有机物≤40g/L。 4、封边：四周采用PVC封边条，符合QB/T 4463-2025标准，厚度：≥1.8mm，耐开裂性(耐龟裂性)≥2级，耐光色牢度≥4级，甲醛释放量≤0.1 mg/L。可迁移元素(可溶性重金属)：铅(Pb)、镉(Cd)、铬(Cr)、汞(Hg)、砷(As)、钡(Ba)、锑(Sb)和硒(Se)均检测合格：邻苯二甲酸酯的总量≤0.01%，多溴联苯(PBB)：未检出，多溴联苯醚(PBDE)：未检出。物理性能佳，严密平整，线条均匀。 5、五金件：采用优质五金配件，经防锈处理，达国家标准。锁具、拉手、三合一连接件和滑轨：符合QB/T 3832-1999，经100小时乙酸盐雾试验后，达到10级。铰链：符合QB/T 2189-2013标准，耐腐蚀（300h）：300h后1.5mm以下锈点未超过20点/d ㎡,其中10mm以上的锈点未超过5点/d ㎡(距离边缘棱角2mm以内的不计）。化学成分：C≤0.08%，Si≤0.2%，Mn≤0.3%，P≤0.020%，S≤0.010%。 6、产品款式、结构，按照图片要求进行设计、生产，采购人有权利在不改变产品成本的条件下，可以对产品外观、结构等局部功能进行修改，投标人必须无条件配合。

26		办公桌+柜子	约2750*600*2600（定制）	橡木色	1	张	技术要求：桌面、桌脚厚度≥25 mm，抽屉底板厚度≥9 mm，背板厚度≥15 mm,其余未注明的板材厚度均≥18 mm每个位配置一个键盘架。家具各部件，除必要的五金配件外，其余部位均采用同样质量的多层实木板。 1、基材:采用优质环保E0级实木免漆多层板，符合GB/T39600-2021标准，含水率≤8%，表面胶合强度≥1.2MPa，甲醛释放量≤0.02mg/m³，总挥发性有机化合物(TVOC)释放率≤0.08mg/m²h(72h)，表面耐划痕、表面耐磨、表面耐香烟灼烧、表面耐干热、表面耐污染腐蚀、表面耐冷热循环、表面耐龟裂、表面耐水蒸气均检验合格。 2、饰面：采用优质三聚氰胺浸渍胶膜纸饰面。 3、胶粘剂：采用优质环保白乳胶，符合GB 18583-2008、GB 33372-2020标准，游离甲醛≤0.05g/kg，苯≤0.02g/kg，甲苯+二甲苯≤0.02g/kg，总挥发性有机物≤40g/L。 4、封边：四周采用PVC封边条，符合QB/T 4463-2025标准，厚度：≥1.8mm，耐开裂性(耐龟裂性)≥2级，耐光色牢度≥4级，甲醛释放量≤0.1 mg/L。可迁移元素(可溶性重金属)：铅(Pb)、镉(Cd)、铬(Cr)、汞(Hg)、砷(As)、钡(Ba)、锑(Sb)和硒(Se)均检测合格：邻苯二甲酸酯的总量≤0.01%，多溴联苯(PBB)：未检出，多溴联苯醚(PBDE)：未检出。物理性能佳，严密平整，线条均匀。 5、五金件：采用优质五金配件，经防锈处理，达国家标准。锁具、拉手、三合一连接件和滑轨：符合QB/T 3832-1999，经100小时乙酸盐雾试验后，达到10级。铰链：符合QB/T 2189-2013标准，耐腐蚀（300h）：300h后1.5mm以下锈点未超过20点/d ㎡,其中10mm以上的锈点未超过5点/d ㎡(距离边缘棱角2mm以内的不计）。化学成分：C≤0.08%，Si≤0.2%，Mn≤0.3%，P≤0.020%，S≤0.010%。 6、产品尺寸以投标人自行实地测量为准，款式、结构，按照图片要求进行设计、生产，采购人有权利在不改变产品成本的条件下，可以对产品外观、结构等局部功能进行修改，投标人必须无条件配合。

27		办公桌	1000*600*750	橡木色	3	张	技术要求：桌面、桌脚厚度≥25 mm，抽屉底板厚度≥9 mm，背板厚度≥15 mm,其余未注明的板材厚度均≥18 mm每个位配置一个键盘架。家具各部件，除必要的五金配件外，其余部位均采用同样质量的多层实木板。 1、基材:采用优质环保E0级实木免漆多层板，符合GB/T39600-2021标准，含水率≤8%，表面胶合强度≥1.2MPa，甲醛释放量≤0.02mg/m³，总挥发性有机化合物(TVOC)释放率≤0.08mg/m²h(72h)，表面耐划痕、表面耐磨、表面耐香烟灼烧、表面耐干热、表面耐污染腐蚀、表面耐冷热循环、表面耐龟裂、表面耐水蒸气均检验合格。 2、饰面：采用优质三聚氰胺浸渍胶膜纸饰面。 3、胶粘剂：采用优质环保白乳胶，符合GB 18583-2008、GB 33372-2020标准，游离甲醛≤0.05g/kg，苯≤0.02g/kg，甲苯+二甲苯≤0.02g/kg，总挥发性有机物≤40g/L。 4、封边：四周采用PVC封边条，符合QB/T 4463-2025标准，厚度：≥1.8mm，耐开裂性(耐龟裂性)≥2级，耐光色牢度≥4级，甲醛释放量≤0.1 mg/L。可迁移元素(可溶性重金属)：铅(Pb)、镉(Cd)、铬(Cr)、汞(Hg)、砷(As)、钡(Ba)、锑(Sb)和硒(Se)均检测合格：邻苯二甲酸酯的总量≤0.01%，多溴联苯(PBB)：未检出，多溴联苯醚(PBDE)：未检出。物理性能佳，严密平整，线条均匀。 5、五金件：采用优质五金配件，经防锈处理，达国家标准。锁具、拉手、三合一连接件和滑轨：符合QB/T 3832-1999，经100小时乙酸盐雾试验后，达到10级。铰链：符合QB/T 2189-2013标准，耐腐蚀（300h）：300h后1.5mm以下锈点未超过20点/d ㎡,其中10mm以上的锈点未超过5点/d ㎡(距离边缘棱角2mm以内的不计）。化学成分：C≤0.08%，Si≤0.2%，Mn≤0.3%，P≤0.020%，S≤0.010%。 6、产品款式、结构，按照图片要求进行设计、生产，采购人有权利在不改变产品成本的条件下，可以对产品外观、结构等局部功能进行修改，投标人必须无条件配合。

28		B 超办公桌	800*600*750	橡木色	11	张	技术要求：桌面、桌脚厚度≥25 mm，抽屉底板厚度≥9 mm，背板厚度≥15 mm,其余未注明的板材厚度均≥18 mm每个位配置一个键盘架。家具各部件，除必要的五金配件外，其余部位均采用同样质量的多层实木板。 1、基材:采用优质环保 E0 级实木免漆多层板，符合 GB/T39600-2021 标准，含水率≤8%，表面胶合强度≥1.2MPa，甲醛释放量≤0.02mg/m³，总挥发性有机化合物(TVOC)释放率≤0.08mg/m²h(72h)，表面耐划痕、表面耐磨、表面耐香烟灼烧、表面耐干热、表面耐污染腐蚀、表面耐冷热循环、表面耐龟裂、表面耐水蒸气均检验合格。 2、饰面：采用优质三聚氰胺浸渍胶膜纸饰面。 3、胶粘剂：采用优质环保白乳胶，符合 GB 18583-2008、GB 33372-2020 标准，游离甲醛≤0.05g/kg，苯≤0.02g/kg，甲苯+二甲苯≤0.02g/kg，总挥发性有机物≤40g/L。 4、封边：四周采用 PVC 封边条，符合 QB/T 4463-2025 标准，厚度：≥1.8mm，耐开裂性(耐龟裂性)≥2 级，耐光色牢度≥4 级，甲醛释放量≤0.1 mg/L。可迁移元素(可溶性重金属)：铅(Pb)、镉(Cd)、铬(Cr)、汞(Hg)、砷(As)、钡(Ba)、锑(Sb)和硒(Se)均检测合格：邻苯二甲酸酯的总量≤0.01%，多溴联苯(PBB)：未检出，多溴联苯醚(PBDE)：未检出。物理性能佳，严密平整，线条均匀。 5、五金件：采用优质五金配件，经防锈处理，达国家标准。锁具、拉手、三合一连接件和滑轨：符合 QB/T 3832-1999，经 100 小时乙酸盐雾试验后，达到 10 级。铰链：符合 QB/T 2189-2013 标准，耐腐蚀（300h）：300h 后 1.5mm 以下锈点未超过 20 点/d ㎡,其中 10mm 以上的锈点未超过 5 点/d ㎡(距离边缘棱角 2mm 以内的不计）。化学成分：C≤0.08%，Si≤0.2%，Mn≤0.3%，P≤0.020%，S≤0.010%。 6、产品款式、结构，按照图片要求进行设计、生产，采购人有权利在不改变产品成本的条件下，可以对产品外观、结构等局部功能进行修改，投标人必须无条件配合。

29		办公桌	约1600*600*1600（定制）	橡木色	1	组	技术要求：桌面、桌脚厚度≥25 mm，抽屉底板厚度≥9 mm，背板厚度≥15 mm,其余未注明的板材厚度均≥18 mm每个位配置一个键盘架。家具各部件，除必要的五金配件外，其余部位均采用同样质量的多层实木板。 1、基材:采用优质环保E0级实木免漆多层板，符合GB/T39600-2021标准，含水率≤8%，表面胶合强度≥1.2MPa，甲醛释放量≤0.02mg/m³，总挥发性有机化合物(TVOC)释放率≤0.08mg/m²h(72h)，表面耐划痕、表面耐磨、表面耐香烟灼烧、表面耐干热、表面耐污染腐蚀、表面耐冷热循环、表面耐龟裂、表面耐水蒸气均检验合格。 2、饰面：采用优质三聚氰胺浸渍胶膜纸饰面。 3、胶粘剂：采用优质环保白乳胶，符合GB 18583-2008、GB 33372-2020标准，游离甲醛≤0.05g/kg，苯≤0.02g/kg，甲苯+二甲苯≤0.02g/kg，总挥发性有机物≤40g/L。 4、封边：四周采用PVC封边条，符合QB/T 4463-2025标准，厚度：≥1.8mm，耐开裂性(耐龟裂性)≥2级，耐光色牢度≥4级，甲醛释放量≤0.1 mg/L。可迁移元素(可溶性重金属)：铅(Pb)、镉(Cd)、铬(Cr)、汞(Hg)、砷(As)、钡(Ba)、锑(Sb)和硒(Se)均检测合格：邻苯二甲酸酯的总量≤0.01%，多溴联苯(PBB)：未检出，多溴联苯醚(PBDE)：未检出。物理性能佳，严密平整，线条均匀。 5、五金件：采用优质五金配件，经防锈处理，达国家标准。锁具、拉手、三合一连接件和滑轨：符合QB/T 3832-1999，经100小时乙酸盐雾试验后，达到10级。铰链：符合QB/T 2189-2013标准，耐腐蚀（300h）：300h后1.5mm以下锈点未超过20点/d ㎡,其中10mm以上的锈点未超过5点/d ㎡(距离边缘棱角2mm以内的不计）。化学成分：C≤0.08%，Si≤0.2%，Mn≤0.3%，P≤0.020%，S≤0.010%。 6、产品尺寸以投标人自行实地测量为准，款式、结构，按照图片要求进行设计、生产，采购人有权利在不改变产品成本的条件下，可以对产品外观、结构等局部功能进行修改，投标人必须无条件配合。

30		发药台	1200*600*750	橡木色	1	张	技术要求：桌面、桌脚厚度≥25 mm，抽屉底板厚度≥9 mm，背板厚度≥15 mm,其余未注明的板材厚度均≥18 mm每个位配置一个键盘架。家具各部件，除必要的五金配件外，其余部位均采用同样质量的多层实木板。 1、基材:采用优质环保E0级实木免漆多层板，符合GB/T39600-2021标准，含水率≤8%，表面胶合强度≥1.2MPa，甲醛释放量≤0.02mg/m³，总挥发性有机化合物(TVOC)释放率≤0.08mg/m²h(72h)，表面耐划痕、表面耐磨、表面耐香烟灼烧、表面耐干热、表面耐污染腐蚀、表面耐冷热循环、表面耐龟裂、表面耐水蒸气均检验合格。 2、饰面：采用优质三聚氰胺浸渍胶膜纸饰面。 3、胶粘剂：采用优质环保白乳胶，符合GB 18583-2008、GB 33372-2020标准，游离甲醛≤0.05g/kg，苯≤0.02g/kg，甲苯+二甲苯≤0.02g/kg，总挥发性有机物≤40g/L。 4、封边：四周采用PVC封边条，符合QB/T 4463-2025标准，厚度：≥1.8mm，耐开裂性(耐龟裂性)≥2级，耐光色牢度≥4级，甲醛释放量≤0.1 mg/L。可迁移元素(可溶性重金属)：铅(Pb)、镉(Cd)、铬(Cr)、汞(Hg)、砷(As)、钡(Ba)、锑(Sb)和硒(Se)均检测合格：邻苯二甲酸酯的总量≤0.01%，多溴联苯(PBB)：未检出，多溴联苯醚(PBDE)：未检出。物理性能佳，严密平整，线条均匀。 5、五金件：采用优质五金配件，经防锈处理，达国家标准。锁具、拉手、三合一连接件和滑轨：符合QB/T 3832-1999，经100小时乙酸盐雾试验后，达到10级。铰链：符合QB/T 2189-2013标准，耐腐蚀（300h）：300h后1.5mm以下锈点未超过20点/d m²,其中10mm以上的锈点未超过5点/d m²(距离边缘棱角2mm以内的不计）。化学成分：C≤0.08%，Si≤0.2%，Mn≤0.3%，P≤0.020%，S≤0.010%。 6、产品款式、结构，按照图片要求进行设计、生产，采购人有权利在不改变产品成本的条件下，可以对产品外观、结构等局部功能进行修改，投标人必须无条件配合。

31		办公桌	1500*1500*1150	橡木色	14	位	技术要求：面板≥25mm，背板≥15mm，抽屉底板厚度≥9 mm其余未注明的板材厚度均≥18 mm。每个位配置一个键盘架,主机架、三抽固定柜。屏风铝材使用≥30mm 厚度，高度≥1150mm,带走线功能。 1、屏风框架：屏风框架采用优质抗氧化铝合金型材框架，铝合金型材：符合 GB/T 5237.1-2017、QB/T 3832-1999 标准，化学成分：Si、Cu、Mn、Cr 和 Zn 均检测合格，抗拉强度：1#:≥200N /m ㎡、2#:≥200N/ m ㎡，断后伸长率：1#:≥12%、2#:≥12%，韦氏硬度：1#:≥8.5HW、2#：≥8.5HW。经 100 小时乙酸盐雾试验后，达到 10 级，经 300 小时中性盐雾试验后，达到 10 级。 2、桌上屏风面板：玻璃/扪布面板/三聚氰胺板材料自由进行搭配。 3、桌面板、桌下屏风面板：基材:采用优质环保 E0 级刨花板，刨花板：符合 GB/T 39600-2021 标准，含水率≤8%，静曲强度≥28MPa，弹性模量≥4000MPa，内胶合强度≥1.20MPa，表面胶合强度≥1.6MPa， 2h 吸水厚度膨胀率≤1.5%，甲醛释放量≤0.02mg/m³，总挥发性有机化合物(TVOC)释放率≤0.03mg/m²h(72h)。经防虫、防腐化学处理，耐磨、耐脏、耐高温。饰面：采用优质三聚氰胺浸渍胶膜纸饰面。 4、支撑柜柜体板基材采用优质环保 E0 级实木免漆多层板，多层板：符合 GB/T39600-2021 标准，含水率≤8%，表面胶合强度≥1.2MPa，甲醛释放量≤0.02mg/m³，总挥发性有机化合物(TVOC)释放率≤0.08mg/m²h(72h)，表面耐划痕、表面耐磨、表面耐香烟灼烧、表面耐干热、表面耐污染腐蚀、表面耐冷热循环、表面耐龟裂、表面耐水蒸气均检验合格。 5、胶粘剂：采用优质环保白乳胶，符合 GB 18583-2008、GB 33372-2020 标准，游离甲醛≤0.05g/kg，苯≤0.02g/kg，甲苯+二甲苯≤0.02g/kg，总挥发性有机物≤40g/L。 6、PVC 封边：四周采用 PVC 封边条，符合 QB/T 4463-2025 标准，厚度：≥1.8mm，耐开裂性(耐龟裂性)≥2 级，耐光色牢度≥4 级，甲醛释放量≤0.1 mg/L。可迁移元素(可溶性重金属)：铅(Pb)、镉(Cd)、铬(Cr)、汞(Hg)、砷(As)、钡(Ba)、锑(Sb)和硒(Se)均检测合格：

							邻苯二甲酸酯的总量≤0.01%，多溴联苯(PBB)：未检出，多溴联苯醚(PBDE)：未检出。物理性能佳，严密平整，线条均匀。 7、钢脚：采用冷轧钢板，钢板表面经酸洗、磷化、防腐、防锈处理，粉末涂料静电喷涂。冷轧钢板：符合 GB/T 1741-2020、QB/T 3827-1999 标准，耐腐蚀试验： 乙酸盐雾试验-连续喷雾 300h-镀层本身的耐腐蚀等级 10 级、乙酸盐雾试验-连续喷雾 300h-镀层对基体的保护等级 10 级、耐霉菌性能：耐霉菌性等级(防霉菌等级)-黑曲霉、耐霉菌性等级(防霉菌等级)-黄曲霉、耐霉菌性等级(防霉菌等级)-宛氏拟青霉均达到 0 级、抗菌性能：抑菌率-金黄色葡萄球菌≧97%，抑菌率-大肠杆菌(大肠埃希氏菌)≧96%、硬度≧4H。粉末涂料：符合国家标准，色泽均匀，无异物，呈松散粉末状，抗细菌率-大肠埃希氏菌(大肠杆菌)≥93%，长霉等级-黑曲霉 0 级，重金属：铅(Pb)、镉(Cd)、铬(Cr)、汞(Hg)：未检出 8、功能：带走线功能，预留隐藏式走线槽，强弱电分离设计，带可掀走线面板。内部预留标准 86 线拿孔。 9、五金件：采用优质五金配件，经防锈处理，达国家标准。锁具、拉手、三合一连接件和滑轨：符合 QB/T 3832-1999，经 100 小时乙酸盐雾试验后，达到 10 级。铰链：符合 QB/T 2189-2013 标准，耐腐蚀（300h）：300h 后 1.5mm 以下锈点未超过 20 点/d ㎡,其中 10mm 以上的锈点未超过 5 点/d ㎡(距离边缘棱角 2mm 以内的不计）。化学成分：C≤0.08%，Si≤0.2%，Mn≤0.3%，P≤0.020%，S≤0.010%。 10、产品款式、结构，按照图片要求进行设计、生产，采购人有权利在不改变产品成本的条件下，可以对产品外观、结构等局部功能进行修改，投标人必须无条件配合。

32		折叠桌	约1000*500*300（定制）	橡木色	10	组	技术要求：面板≥25mm,台架使用方管脚架，脚架可折叠。 1、基材:采用优质环保E0级实木免漆多层板，符合GB/T39600-2021标准，含水率≤8%，表面胶合强度≥1.2MPa，甲醛释放量≤0.02mg/m³，总挥发性有机化合物(TVOC)释放率≤0.08mg/m²h(72h)，表面耐划痕、表面耐磨、表面耐香烟灼烧、表面耐干热、表面耐污染腐蚀、表面耐冷热循环、表面耐龟裂、表面耐水蒸气均检验合格。 2、饰面：采用优质三聚氰胺浸渍胶膜纸饰面。 3、胶粘剂:采用优质环保白乳胶,符合GB 18583-2008、GB 33372-2020标准，游离甲醛≤0.05g/kg，苯≤0.02g/kg，甲苯+二甲苯≤0.02g/kg，总挥发性有机物≤40g/L。 4、封边：四周采用PVC封边条，符合QB/T 4463-2025标准，厚度：≥1.8mm，耐开裂性(耐龟裂性)≥2级，耐光色牢度≥4级，甲醛释放量≤0.1 mg/L。可迁移元素(可溶性重金属)：铅(Pb)、镉(Cd)、铬(Cr)、汞(Hg)、砷(As)、钡(Ba)、锑(Sb)和硒(Se)均检测合格：邻苯二甲酸酯的总量≤0.01%，多溴联苯(PBB)：未检出，多溴联苯醚(PBDE)：未检出。物理性能佳，严密平整，线条均匀。 5、五金件：采用优质五金配件，经防锈处理，达国家标准。 6、脚架：采用优质的冷轧钢板,经冲压焊接而成。表面喷粉经静电处理,永不生锈。冷轧钢板：符合GB/T 1741-2020、QB/T 3827-1999标准，耐腐蚀试验： 乙酸盐雾试验-连续喷雾300h-镀层本身的耐腐蚀等级10级、乙酸盐雾试验-连续喷雾300h-镀层对基体的保护等级10级、耐霉菌性能：耐霉菌性等级(防霉菌等级)-黑曲霉、耐霉菌性等级(防霉菌等级)-黄曲霉、耐霉菌性等级(防霉菌等级)-宛氏拟青霉均达到0级、抗菌性能：抑菌率-金黄色葡萄球菌≧97%，抑菌率-大肠杆菌(大肠埃希氏菌)≧96%、硬度≧4H。 7、产品尺寸以投标人自行实地测量为准，款式、结构，按照图片要求进行设计、生产，采购人有权利在不改变产品成本的条件下，可以对产品外观、结构等局部功能进行修改，投标人必须无条件配合。

33		双面办公桌+书架	约860*960*2600（定制）	橡木色	4	组	技术要求：桌面、桌脚厚度≥25 mm，抽屉底板厚度≥9 mm，背板厚度≥15 mm,其余未注明的板材厚度均≥18 mm每个位配置一个键盘架。家具各部件，除必要的五金配件外，其余部位均采用同样质量的多层实木板。 1、基材:采用优质环保E0级实木免漆多层板，符合GB/T39600-2021标准，含水率≤8%，表面胶合强度≥1.2MPa，甲醛释放量≤0.02mg/m³，总挥发性有机化合物(TVOC)释放率≤0.08mg/m²h(72h)，表面耐划痕、表面耐磨、表面耐香烟灼烧、表面耐干热、表面耐污染腐蚀、表面耐冷热循环、表面耐龟裂、表面耐水蒸气均检验合格。 2、饰面：采用优质三聚氰胺浸渍胶膜纸饰面。 3、胶粘剂：采用优质环保白乳胶，符合GB 18583-2008、GB 33372-2020标准，游离甲醛≤0.05g/kg，苯≤0.02g/kg，甲苯+二甲苯≤0.02g/kg，总挥发性有机物≤40g/L。 4、封边：四周采用PVC封边条，符合QB/T 4463-2025标准，厚度：≥1.8mm，耐开裂性(耐龟裂性)≥2级，耐光色牢度≥4级，甲醛释放量≤0.1 mg/L。可迁移元素(可溶性重金属)：铅(Pb)、镉(Cd)、铬(Cr)、汞(Hg)、砷(As)、钡(Ba)、锑(Sb)和硒(Se)均检测合格：邻苯二甲酸酯的总量≤0.01%，多溴联苯(PBB)：未检出，多溴联苯醚(PBDE)：未检出。物理性能佳，严密平整，线条均匀。 5、五金件：采用优质五金配件，经防锈处理，达国家标准。锁具、拉手、三合一连接件和滑轨：符合QB/T 3832-1999，经100小时乙酸盐雾试验后，达到10级。铰链：符合QB/T 2189-2013标准，耐腐蚀（300h）：300h后1.5mm以下锈点未超过20点/d ㎡,其中10mm以上的锈点未超过5点/d ㎡(距离边缘棱角2mm以内的不计）。化学成分：C≤0.08%，Si≤0.2%，Mn≤0.3%，P≤0.020%，S≤0.010%。 6、产品尺寸以投标人自行实地测量为准，款式、结构，按照图片要求进行设计、生产，采购人有权利在不改变产品成本的条件下，可以对产品外观、结构等局部功能进行修改，投标人必须无条件配合。

34		副柜	800*500*700	橡木色	13	张	技术要求：顶板厚度≥25 mm，抽屉底板厚度≥9 mm，背板厚度≥15 mm，其余未注明的板材厚度均≥18 mm。 家具各部件，除必要的五金配件外，其余部位均采用同样质量的多层实木板。 1、基材:采用优质环保 E0 级实木免漆多层板，符合 GB/T39600-2021 标准，含水率≤8%，表面胶合强度≥1.2MPa，甲醛释放量≤0.02mg/m³，总挥发性有机化合物(TVOC)释放率≤0.08mg/m²h(72h)，表面耐划痕、表面耐磨、表面耐香烟灼烧、表面耐干热、表面耐污染腐蚀、表面耐冷热循环、表面耐龟裂、表面耐水蒸气均检验合格。 2、饰面：采用优质三聚氰胺浸渍胶膜纸饰面。 3、胶粘剂：采用优质环保白乳胶，符合 GB 18583-2008、GB 33372-2020 标准，游离甲醛≤0.05g/kg，苯≤0.02g/kg，甲苯+二甲苯≤0.02g/kg，总挥发性有机物≤40g/L。 4、封边：四周采用 PVC 封边条，符合 QB/T 4463-2025 标准，厚度：≥1.8mm，耐开裂性(耐龟裂性)≥2 级，耐光色牢度≥4 级，甲醛释放量≤0.1 mg/L。可迁移元素(可溶性重金属)：铅(Pb)、镉(Cd)、铬(Cr)、汞(Hg)、砷(As)、钡(Ba)、锑(Sb)和硒(Se)均检测合格：邻苯二甲酸酯的总量≤0.01%，多溴联苯(PBB)：未检出，多溴联苯醚(PBDE)：未检出。物理性能佳，严密平整，线条均匀。 5、五金件：采用优质五金配件，经防锈处理，达国家标准。锁具、拉手、三合一连接件和滑轨：符合 QB/T 3832-1999，经 100 小时乙酸盐雾试验后，达到 10 级。铰链：符合 QB/T 2189-2013 标准，耐腐蚀（300h）：300h 后 1.5mm 以下锈点未超过 20 点/d ㎡,其中 10mm 以上的锈点未超过 5 点/d ㎡(距离边缘棱角 2mm 以内的不计）。化学成分：C≤0.08%，Si≤0.2%，Mn≤0.3%，P≤0.020%，S≤0.010%。 6、产品款式、结构，按照图片要求进行设计、生产，采购人有权利在不改变产品成本的条件下，可以对产品外观、结构等局部功能进行修改，投标人必须无条件配合。

35		配药台	1800*1200*2000	橡木色	1	组	技术要求：桌面、桌脚厚度≥25 mm，抽屉底板厚度≥9 mm，背板厚度≥15 mm,其余未注明的板材厚度均≥18 mm每个位配置一个键盘架。家具各部件，除必要的五金配件外，其余部位均采用同样质量的多层实木板。 1、基材:采用优质环保E0级实木免漆多层板，符合GB/T39600-2021标准，含水率≤8%，表面胶合强度≥1.2MPa，甲醛释放量≤0.02mg/m³，总挥发性有机化合物(TVOC)释放率≤0.08mg/m²h(72h)，表面耐划痕、表面耐磨、表面耐香烟灼烧、表面耐干热、表面耐污染腐蚀、表面耐冷热循环、表面耐龟裂、表面耐水蒸气均检验合格。 2、饰面：采用优质三聚氰胺浸渍胶膜纸饰面。 3、胶粘剂：采用优质环保白乳胶，符合GB 18583-2008、GB 33372-2020标准，游离甲醛≤0.05g/kg，苯≤0.02g/kg，甲苯+二甲苯≤0.02g/kg，总挥发性有机物≤40g/L。 4、封边：四周采用PVC封边条，符合QB/T 4463-2025标准，厚度：≥1.8mm，耐开裂性(耐龟裂性)≥2级，耐光色牢度≥4级，甲醛释放量≤0.1 mg/L。可迁移元素(可溶性重金属)：铅(Pb)、镉(Cd)、铬(Cr)、汞(Hg)、砷(As)、钡(Ba)、锑(Sb)和硒(Se)均检测合格：邻苯二甲酸酯的总量≤0.01%，多溴联苯(PBB)：未检出，多溴联苯醚(PBDE)：未检出。物理性能佳，严密平整，线条均匀。 5、五金件：采用优质五金配件，经防锈处理，达国家标准。锁具、拉手、三合一连接件和滑轨：符合QB/T 3832-1999，经100小时乙酸盐雾试验后，达到10级。铰链：符合QB/T 2189-2013标准，耐腐蚀（300h）：300h后1.5mm以下锈点未超过20点/d ㎡,其中10mm以上的锈点未超过5点/d ㎡(距离边缘棱角2mm以内的不计）。化学成分：C≤0.08%，Si≤0.2%，Mn≤0.3%，P≤0.020%，S≤0.010%。 6、产品款式、结构，按照图片要求进行设计、生产，采购人有权利在不改变产品成本的条件下，可以对产品外观、结构等局部功能进行修改，投标人必须无条件配合。

36		会议小桌	1800*800*750	橡木色	1	张	技术要求：桌面、桌脚厚度≥25 mm，抽屉底板厚度≥9 mm，背板厚度≥15 mm,其余未注明的板材厚度均≥18 mm每个位配置一个键盘架。家具各部件，除必要的五金配件外，其余部位均采用同样质量的多层实木板。 1、基材:采用优质环保E0级实木免漆多层板，符合GB/T39600-2021标准，含水率≤8%，表面胶合强度≥1.2MPa，甲醛释放量≤0.02mg/m³，总挥发性有机化合物(TVOC)释放率≤0.08mg/m²h(72h)，表面耐划痕、表面耐磨、表面耐香烟灼烧、表面耐干热、表面耐污染腐蚀、表面耐冷热循环、表面耐龟裂、表面耐水蒸气均检验合格。 2、饰面：采用优质三聚氰胺浸渍胶膜纸饰面。 3、胶粘剂：采用优质环保白乳胶，符合GB 18583-2008、GB 33372-2020标准，游离甲醛≤0.05g/kg，苯≤0.02g/kg，甲苯+二甲苯≤0.02g/kg，总挥发性有机物≤40g/L。 4、封边：四周采用PVC封边条，符合QB/T 4463-2025标准，厚度：≥1.8mm，耐开裂性(耐龟裂性)≥2级，耐光色牢度≥4级，甲醛释放量≤0.1 mg/L。可迁移元素(可溶性重金属)：铅(Pb)、镉(Cd)、铬(Cr)、汞(Hg)、砷(As)、钡(Ba)、锑(Sb)和硒(Se)均检测合格：邻苯二甲酸酯的总量≤0.01%，多溴联苯(PBB)：未检出，多溴联苯醚(PBDE)：未检出。物理性能佳，严密平整，线条均匀。 5、五金件：采用优质五金配件，经防锈处理，达国家标准。锁具、拉手、三合一连接件和滑轨：符合QB/T 3832-1999，经100小时乙酸盐雾试验后，达到10级。铰链：符合QB/T 2189-2013标准，耐腐蚀（300h）：300h后1.5mm以下锈点未超过20点/d ㎡,其中10mm以上的锈点未超过5点/d ㎡(距离边缘棱角2mm以内的不计）。化学成分：C≤0.08%，Si≤0.2%，Mn≤0.3%，P≤0.020%，S≤0.010%。 6、产品款式、结构，按照图片要求进行设计、生产，采购人有权利在不改变产品成本的条件下，可以对产品外观、结构等局部功能进行修改，投标人必须无条件配合。

37		会议台	3800*1800*750	橡木色	1	张	技术要求：桌面、桌脚厚度≥40 mm，背板厚度≥15 mm，其余未注明的板材厚度均≥18 mm。 家具各部件，除必要的五金配件外，其余部位均采用同样质量的多层实木板。 1、基材:采用优质环保 E0 级实木免漆多层板，符合 GB/T39600-2021 标准，含水率≤8%，表面胶合强度≥1.2MPa，甲醛释放量≤0.02mg/m³，总挥发性有机化合物(TVOC)释放率≤0.08mg/m²h(72h)，表面耐划痕、表面耐磨、表面耐香烟灼烧、表面耐干热、表面耐污染腐蚀、表面耐冷热循环、表面耐龟裂、表面耐水蒸气均检验合格。 2、饰面：采用优质三聚氰胺浸渍胶膜纸饰面。 3、胶粘剂：采用优质环保白乳胶，符合 GB 18583-2008、GB 33372-2020 标准，游离甲醛≤0.05g/kg，苯≤0.02g/kg，甲苯+二甲苯≤0.02g/kg，总挥发性有机物≤40g/L。 4、封边：四周采用 PVC 封边条，符合 QB/T 4463-2025 标准，厚度：≥1.8mm，耐开裂性(耐龟裂性)≥2 级，耐光色牢度≥4 级，甲醛释放量≤0.1 mg/L。可迁移元素(可溶性重金属)：铅(Pb)、镉(Cd)、铬(Cr)、汞(Hg)、砷(As)、钡(Ba)、锑(Sb)和硒(Se)均检测合格：邻苯二甲酸酯的总量≤0.01%，多溴联苯(PBB)：未检出，多溴联苯醚(PBDE)：未检出。物理性能佳，严密平整，线条均匀。 5、五金件：采用优质五金配件，经防锈处理，达国家标准。锁具、拉手、三合一连接件和滑轨：符合 QB/T 3832-1999，经 100 小时乙酸盐雾试验后，达到 10 级。铰链：符合 QB/T 2189-2013 标准，耐腐蚀（300h）：300h 后 1.5mm 以下锈点未超过 20 点/d ㎡,其中 10mm 以上的锈点未超过 5 点/d ㎡(距离边缘棱角 2mm 以内的不计）。化学成分：C≤0.08%，Si≤0.2%，Mn≤0.3%，P≤0.020%，S≤0.010%。 6、产品款式、结构，按照图片要求进行设计、生产，采购人有权利在不改变产品成本的条件下，可以对产品外观、结构等局部功能进行修改，投标人必须无条件配合。

38		文件柜	约1100*400*2600（定制）	橡木色	2	组	技术要求：顶板、隔层板 25mm,背板厚度≥15 mm，其余未注明的板材厚度均≥18 mm。 五金件要求：拉手为铝合金拉手;门铰采用液压缓冲铰链，材料厚度≥1.0 mm。 1、基材:采用优质环保 E0 级实木免漆多层板，符合 GB/T39600-2021 标准，含水率≤8%，表面胶合强度≥1.2MPa，甲醛释放量≤0.02mg/m³，总挥发性有机化合物(TVOC)释放率≤0.08mg/m²h(72h)，表面耐划痕、表面耐磨、表面耐香烟灼烧、表面耐干热、表面耐污染腐蚀、表面耐冷热循环、表面耐龟裂、表面耐水蒸气均检验合格。 2、饰面：采用优质三聚氰胺浸渍胶膜纸饰面。 3、胶粘剂：采用优质环保白乳胶，符合 GB 18583-2008、GB 33372-2020 标准，游离甲醛≤0.05g/kg，苯≤0.02g/kg，甲苯+二甲苯≤0.02g/kg，总挥发性有机物≤40g/L。 4、封边：四周采用 PVC 封边条，符合 QB/T 4463-2025 标准，厚度：≥1.8mm，耐开裂性(耐龟裂性)≥2 级，耐光色牢度≥4 级，甲醛释放量≤0.1 mg/L。可迁移元素(可溶性重金属)：铅(Pb)、镉(Cd)、铬(Cr)、汞(Hg)、砷(As)、钡(Ba)、锑(Sb)和硒(Se)均检测合格：邻苯二甲酸酯的总量≤0.01%，多溴联苯(PBB)：未检出，多溴联苯醚(PBDE)：未检出。物理性能佳，严密平整，线条均匀。 5、五金件：采用优质五金配件，经防锈处理，达国家标准。锁具、拉手、三合一连接件和滑轨：符合 QB/T 3832-1999，经 100 小时乙酸盐雾试验后，达到 10 级。铰链：符合 QB/T 2189-2013 标准，耐腐蚀（300h）：300h 后 1.5mm 以下锈点未超过 20 点/d ㎡,其中 10mm 以上的锈点未超过 5 点/d ㎡(距离边缘棱角 2mm 以内的不计）。化学成分：C≤0.08%，Si≤0.2%，Mn≤0.3%，P≤0.020%，S≤0.010%。 6、产品尺寸以投标人自行实地测量为准，款式、结构，按照图片要求进行设计、生产，采购人有权利在不改变产品成本的条件下，可以对产品外观、结构等局部功能进行修改，投标人必须无条件配合。

39		文件柜	约800*300*2600（定制）	橡木色	1	组	技术要求：顶板、隔层板 25mm,背板厚度≥15 mm，其余未注明的板材厚度均≥18 mm。 五金件要求：拉手为铝合金拉手;门铰采用液压缓冲铰链，材料厚度≥1.0 mm。 1、基材:采用优质环保 E0 级实木免漆多层板，符合 GB/T39600-2021 标准，含水率≤8%，表面胶合强度≥1.2MPa，甲醛释放量≤0.02mg/m³，总挥发性有机化合物(TVOC)释放率≤0.08mg/m²h(72h)，表面耐划痕、表面耐磨、表面耐香烟灼烧、表面耐干热、表面耐污染腐蚀、表面耐冷热循环、表面耐龟裂、表面耐水蒸气均检验合格。 2、饰面：采用优质三聚氰胺浸渍胶膜纸饰面。 3、胶粘剂：采用优质环保白乳胶，符合 GB 18583-2008、GB 33372-2020 标准，游离甲醛≤0.05g/kg，苯≤0.02g/kg，甲苯+二甲苯≤0.02g/kg，总挥发性有机物≤40g/L。 4、封边：四周采用 PVC 封边条，符合 QB/T 4463-2025 标准，厚度：≥1.8mm，耐开裂性(耐龟裂性)≥2 级，耐光色牢度≥4 级，甲醛释放量≤0.1 mg/L。可迁移元素(可溶性重金属)：铅(Pb)、镉(Cd)、铬(Cr)、汞(Hg)、砷(As)、钡(Ba)、锑(Sb)和硒(Se)均检测合格：邻苯二甲酸酯的总量≤0.01%，多溴联苯(PBB)：未检出，多溴联苯醚(PBDE)：未检出。物理性能佳，严密平整，线条均匀。 5、五金件：采用优质五金配件，经防锈处理，达国家标准。锁具、拉手、三合一连接件和滑轨：符合 QB/T 3832-1999，经 100 小时乙酸盐雾试验后，达到 10 级。铰链：符合 QB/T 2189-2013 标准，耐腐蚀（300h）：300h 后 1.5mm 以下锈点未超过 20 点/d ㎡,其中 10mm 以上的锈点未超过 5 点/d ㎡(距离边缘棱角 2mm 以内的不计）。化学成分：C≤0.08%，Si≤0.2%，Mn≤0.3%，P≤0.020%，S≤0.010%。 6、产品尺寸以投标人自行实地测量为准，款式、结构，按照图片要求进行设计、生产，采购人有权利在不改变产品成本的条件下，可以对产品外观、结构等局部功能进行修改，投标人必须无条件配合。

40		文件柜	约3300*400*2600（定制）	橡木色	1	组	技术要求：顶板、隔层板 25mm,背板厚度≥15 mm，其余未注明的板材厚度均≥18 mm。 五金件要求：拉手为铝合金拉手;门铰采用液压缓冲铰链，材料厚度≥1.0 mm。 1、基材:采用优质环保 E0 级实木免漆多层板，符合 GB/T39600-2021 标准，含水率≤8%，表面胶合强度≥1.2MPa，甲醛释放量≤0.02mg/m³，总挥发性有机化合物(TVOC)释放率≤0.08mg/m²h(72h)，表面耐划痕、表面耐磨、表面耐香烟灼烧、表面耐干热、表面耐污染腐蚀、表面耐冷热循环、表面耐龟裂、表面耐水蒸气均检验合格。 2、饰面：采用优质三聚氰胺浸渍胶膜纸饰面。 3、胶粘剂：采用优质环保白乳胶，符合 GB 18583-2008、GB 33372-2020 标准，游离甲醛≤0.05g/kg，苯≤0.02g/kg，甲苯+二甲苯≤0.02g/kg，总挥发性有机物≤40g/L。 4、封边：四周采用 PVC 封边条，符合 QB/T 4463-2025 标准，厚度：≥1.8mm，耐开裂性(耐龟裂性)≥2 级，耐光色牢度≥4 级，甲醛释放量≤0.1 mg/L。可迁移元素(可溶性重金属)：铅(Pb)、镉(Cd)、铬(Cr)、汞(Hg)、砷(As)、钡(Ba)、锑(Sb)和硒(Se)均检测合格：邻苯二甲酸酯的总量≤0.01%，多溴联苯(PBB)：未检出，多溴联苯醚(PBDE)：未检出。物理性能佳，严密平整，线条均匀。 5、五金件：采用优质五金配件，经防锈处理，达国家标准。锁具、拉手、三合一连接件和滑轨：符合 QB/T 3832-1999，经 100 小时乙酸盐雾试验后，达到 10 级。铰链：符合 QB/T 2189-2013 标准，耐腐蚀（300h）：300h 后 1.5mm 以下锈点未超过 20 点/d ㎡,其中 10mm 以上的锈点未超过 5 点/d ㎡(距离边缘棱角 2mm 以内的不计）。化学成分：C≤0.08%，Si≤0.2%，Mn≤0.3%，P≤0.020%，S≤0.010%。 6、产品尺寸以投标人自行实地测量为准，款式、结构，按照图片要求进行设计、生产，采购人有权利在不改变产品成本的条件下，可以对产品外观、结构等局部功能进行修改，投标人必须无条件配合。

41		文件柜	约2000*400*2600（定制）	橡木色	1	组	技术要求：顶板、隔层板 25mm,背板厚度≥15 mm，其余未注明的板材厚度均≥18 mm。 五金件要求：拉手为铝合金拉手;门铰采用液压缓冲铰链，材料厚度≥1.0 mm。 1、基材:采用优质环保 E0 级实木免漆多层板，符合 GB/T39600-2021 标准，含水率≤8%，表面胶合强度≥1.2MPa，甲醛释放量≤0.02mg/m³，总挥发性有机化合物(TVOC)释放率≤0.08mg/m²h(72h)，表面耐划痕、表面耐磨、表面耐香烟灼烧、表面耐干热、表面耐污染腐蚀、表面耐冷热循环、表面耐龟裂、表面耐水蒸气均检验合格。 2、饰面：采用优质三聚氰胺浸渍胶膜纸饰面。 3、胶粘剂：采用优质环保白乳胶，符合 GB 18583-2008、GB 33372-2020 标准，游离甲醛≤0.05g/kg，苯≤0.02g/kg，甲苯+二甲苯≤0.02g/kg，总挥发性有机物≤40g/L。 4、封边：四周采用 PVC 封边条，符合 QB/T 4463-2025 标准，厚度：≥1.8mm，耐开裂性(耐龟裂性)≥2 级，耐光色牢度≥4 级，甲醛释放量≤0.1 mg/L。可迁移元素(可溶性重金属)：铅(Pb)、镉(Cd)、铬(Cr)、汞(Hg)、砷(As)、钡(Ba)、锑(Sb)和硒(Se)均检测合格：邻苯二甲酸酯的总量≤0.01%，多溴联苯(PBB)：未检出，多溴联苯醚(PBDE)：未检出。物理性能佳，严密平整，线条均匀。 5、五金件：采用优质五金配件，经防锈处理，达国家标准。锁具、拉手、三合一连接件和滑轨：符合 QB/T 3832-1999，经 100 小时乙酸盐雾试验后，达到 10 级。铰链：符合 QB/T 2189-2013 标准，耐腐蚀（300h）：300h 后 1.5mm 以下锈点未超过 20 点/d ㎡,其中 10mm 以上的锈点未超过 5 点/d ㎡(距离边缘棱角 2mm 以内的不计）。化学成分：C≤0.08%，Si≤0.2%，Mn≤0.3%，P≤0.020%，S≤0.010%。 6、产品尺寸以投标人自行实地测量为准，款式、结构，按照图片要求进行设计、生产，采购人有权利在不改变产品成本的条件下，可以对产品外观、结构等局部功能进行修改，投标人必须无条件配合。

42		文件柜	约800*400*2600（定制）	橡木色	3	组	技术要求：顶板、隔层板 25mm,背板厚度≥15 mm，其余未注明的板材厚度均≥18 mm。 五金件要求：拉手为铝合金拉手;门铰采用液压缓冲铰链，材料厚度≥1.0 mm。 1、基材:采用优质环保 E0 级实木免漆多层板，符合 GB/T39600-2021 标准，含水率≤8%，表面胶合强度≥1.2MPa，甲醛释放量≤0.02mg/m³，总挥发性有机化合物(TVOC)释放率≤0.08mg/m²h(72h)，表面耐划痕、表面耐磨、表面耐香烟灼烧、表面耐干热、表面耐污染腐蚀、表面耐冷热循环、表面耐龟裂、表面耐水蒸气均检验合格。 2、饰面：采用优质三聚氰胺浸渍胶膜纸饰面。 3、胶粘剂：采用优质环保白乳胶，符合 GB 18583-2008、GB 33372-2020 标准，游离甲醛≤0.05g/kg，苯≤0.02g/kg，甲苯+二甲苯≤0.02g/kg，总挥发性有机物≤40g/L。 4、封边：四周采用 PVC 封边条，符合 QB/T 4463-2025 标准，厚度：≥1.8mm，耐开裂性(耐龟裂性)≥2 级，耐光色牢度≥4 级，甲醛释放量≤0.1 mg/L。可迁移元素(可溶性重金属)：铅(Pb)、镉(Cd)、铬(Cr)、汞(Hg)、砷(As)、钡(Ba)、锑(Sb)和硒(Se)均检测合格：邻苯二甲酸酯的总量≤0.01%，多溴联苯(PBB)：未检出，多溴联苯醚(PBDE)：未检出。物理性能佳，严密平整，线条均匀。 5、五金件：采用优质五金配件，经防锈处理，达国家标准。锁具、拉手、三合一连接件和滑轨：符合 QB/T 3832-1999，经 100 小时乙酸盐雾试验后，达到 10 级。铰链：符合 QB/T 2189-2013 标准，耐腐蚀（300h）：300h 后 1.5mm 以下锈点未超过 20 点/d m²,其中 10mm 以上的锈点未超过 5 点/d m²(距离边缘棱角 2mm 以内的不计）。化学成分：C≤0.08%，Si≤0.2%，Mn≤0.3%，P≤0.020%，S≤0.010%。 6、产品尺寸以投标人自行实地测量为准，款式、结构，按照图片要求进行设计、生产，采购人有权利在不改变产品成本的条件下，可以对产品外观、结构等局部功能进行修改，投标人必须无条件配合。

43		文件柜	约6000*400*2600（定制）	橡木色	3	组	技术要求：顶板、隔层板 25mm,背板厚度≥15 mm，其余未注明的板材厚度均≥18 mm。 五金件要求：拉手为铝合金拉手;门铰采用液压缓冲铰链，材料厚度≥1.0 mm。 1、基材:采用优质环保 E0 级实木免漆多层板，符合 GB/T39600-2021 标准，含水率≤8%，表面胶合强度≥1.2MPa，甲醛释放量≤0.02mg/m³，总挥发性有机化合物(TVOC)释放率≤0.08mg/m²h(72h)，表面耐划痕、表面耐磨、表面耐香烟灼烧、表面耐干热、表面耐污染腐蚀、表面耐冷热循环、表面耐龟裂、表面耐水蒸气均检验合格。 2、饰面：采用优质三聚氰胺浸渍胶膜纸饰面。 3、胶粘剂：采用优质环保白乳胶，符合 GB 18583-2008、GB 33372-2020 标准，游离甲醛≤0.05g/kg，苯≤0.02g/kg，甲苯+二甲苯≤0.02g/kg，总挥发性有机物≤40g/L。 4、封边：四周采用 PVC 封边条，符合 QB/T 4463-2025 标准，厚度：≥1.8mm，耐开裂性(耐龟裂性)≥2 级，耐光色牢度≥4 级，甲醛释放量≤0.1 mg/L。可迁移元素(可溶性重金属)：铅(Pb)、镉(Cd)、铬(Cr)、汞(Hg)、砷(As)、钡(Ba)、锑(Sb)和硒(Se)均检测合格：邻苯二甲酸酯的总量≤0.01%，多溴联苯(PBB)：未检出，多溴联苯醚(PBDE)：未检出。物理性能佳，严密平整，线条均匀。 5、五金件：采用优质五金配件，经防锈处理，达国家标准。锁具、拉手、三合一连接件和滑轨：符合 QB/T 3832-1999，经 100 小时乙酸盐雾试验后，达到 10 级。铰链：符合 QB/T 2189-2013 标准，耐腐蚀（300h）：300h 后 1.5mm 以下锈点未超过 20 点/d ㎡,其中 10mm 以上的锈点未超过 5 点/d ㎡(距离边缘棱角 2mm 以内的不计）。化学成分：C≤0.08%，Si≤0.2%，Mn≤0.3%，P≤0.020%，S≤0.010%。 6、产品尺寸以投标人自行实地测量为准，款式、结构，按照图片要求进行设计、生产，采购人有权利在不改变产品成本的条件下，可以对产品外观、结构等局部功能进行修改，投标人必须无条件配合。

44		文件柜	约2400*400*2600（定制）	橡木色	2	组	技术要求：顶板、隔层板 25mm,背板厚度≥15 mm，其余未注明的板材厚度均≥18 mm。 五金件要求：拉手为铝合金拉手;门铰采用液压缓冲铰链，材料厚度≥1.0 mm。 1、基材:采用优质环保 E0 级实木免漆多层板，符合 GB/T39600-2021 标准，含水率≤8%，表面胶合强度≥1.2MPa，甲醛释放量≤0.02mg/m³，总挥发性有机化合物(TVOC)释放率≤0.08mg/m²h(72h)，表面耐划痕、表面耐磨、表面耐香烟灼烧、表面耐干热、表面耐污染腐蚀、表面耐冷热循环、表面耐龟裂、表面耐水蒸气均检验合格。 2、饰面：采用优质三聚氰胺浸渍胶膜纸饰面。 3、胶粘剂：采用优质环保白乳胶，符合 GB 18583-2008、GB 33372-2020 标准，游离甲醛≤0.05g/kg，苯≤0.02g/kg，甲苯+二甲苯≤0.02g/kg，总挥发性有机物≤40g/L。 4、封边：四周采用 PVC 封边条，符合 QB/T 4463-2025 标准，厚度：≥1.8mm，耐开裂性(耐龟裂性)≥2 级，耐光色牢度≥4 级，甲醛释放量≤0.1 mg/L。可迁移元素(可溶性重金属)：铅(Pb)、镉(Cd)、铬(Cr)、汞(Hg)、砷(As)、钡(Ba)、锑(Sb)和硒(Se)均检测合格：邻苯二甲酸酯的总量≤0.01%，多溴联苯(PBB)：未检出，多溴联苯醚(PBDE)：未检出。物理性能佳，严密平整，线条均匀。 5、五金件：采用优质五金配件，经防锈处理，达国家标准。锁具、拉手、三合一连接件和滑轨：符合 QB/T 3832-1999，经 100 小时乙酸盐雾试验后，达到 10 级。铰链：符合 QB/T 2189-2013 标准，耐腐蚀（300h）：300h 后 1.5mm 以下锈点未超过 20 点/d ㎡,其中 10mm 以上的锈点未超过 5 点/d ㎡(距离边缘棱角 2mm 以内的不计）。化学成分：C≤0.08%，Si≤0.2%，Mn≤0.3%，P≤0.020%，S≤0.010%。 6、产品尺寸以投标人自行实地测量为准，款式、结构，按照图片要求进行设计、生产，采购人有权利在不改变产品成本的条件下，可以对产品外观、结构等局部功能进行修改，投标人必须无条件配合。

45		文件柜	约1200*400*2600（定制）	橡木色	21	组	技术要求：顶板、隔层板 25mm,背板厚度≥15 mm，其余未注明的板材厚度均≥18 mm。 五金件要求：拉手为铝合金拉手;门铰采用液压缓冲铰链，材料厚度≥1.0 mm。 1、基材:采用优质环保 E0 级实木免漆多层板，符合 GB/T39600-2021 标准，含水率≤8%，表面胶合强度≥1.2MPa，甲醛释放量≤0.02mg/m³，总挥发性有机化合物(TVOC)释放率≤0.08mg/m²h(72h)，表面耐划痕、表面耐磨、表面耐香烟灼烧、表面耐干热、表面耐污染腐蚀、表面耐冷热循环、表面耐龟裂、表面耐水蒸气均检验合格。 2、饰面：采用优质三聚氰胺浸渍胶膜纸饰面。 3、胶粘剂：采用优质环保白乳胶，符合 GB 18583-2008、GB 33372-2020 标准，游离甲醛≤0.05g/kg，苯≤0.02g/kg，甲苯+二甲苯≤0.02g/kg，总挥发性有机物≤40g/L。 4、封边：四周采用 PVC 封边条，符合 QB/T 4463-2025 标准，厚度：≥1.8mm，耐开裂性(耐龟裂性)≥2 级，耐光色牢度≥4 级，甲醛释放量≤0.1 mg/L。可迁移元素(可溶性重金属)：铅(Pb)、镉(Cd)、铬(Cr)、汞(Hg)、砷(As)、钡(Ba)、锑(Sb)和硒(Se)均检测合格：邻苯二甲酸酯的总量≤0.01%，多溴联苯(PBB)：未检出，多溴联苯醚(PBDE)：未检出。物理性能佳，严密平整，线条均匀。 5、五金件：采用优质五金配件，经防锈处理，达国家标准。锁具、拉手、三合一连接件和滑轨：符合 QB/T 3832-1999，经 100 小时乙酸盐雾试验后，达到 10 级。铰链：符合 QB/T 2189-2013 标准，耐腐蚀（300h）：300h 后 1.5mm 以下锈点未超过 20 点/d ㎡,其中 10mm 以上的锈点未超过 5 点/d ㎡(距离边缘棱角 2mm 以内的不计）。化学成分：C≤0.08%，Si≤0.2%，Mn≤0.3%，P≤0.020%，S≤0.010%。 6、产品尺寸以投标人自行实地测量为准，款式、结构，按照图片要求进行设计、生产，采购人有权利在不改变产品成本的条件下，可以对产品外观、结构等局部功能进行修改，投标人必须无条件配合。

46		文件柜	约900*400*2600（定制）	橡木色	1	组	技术要求：顶板、隔层板 25mm,背板厚度≥15 mm，其余未注明的板材厚度均≥18 mm。 五金件要求：拉手为铝合金拉手;门铰采用液压缓冲铰链，材料厚度≥1.0 mm。 1、基材:采用优质环保 E0 级实木免漆多层板，符合 GB/T39600-2021 标准，含水率≤8%，表面胶合强度≥1.2MPa，甲醛释放量≤0.02mg/m³，总挥发性有机化合物(TVOC)释放率≤0.08mg/m²h(72h)，表面耐划痕、表面耐磨、表面耐香烟灼烧、表面耐干热、表面耐污染腐蚀、表面耐冷热循环、表面耐龟裂、表面耐水蒸气均检验合格。 2、饰面：采用优质三聚氰胺浸渍胶膜纸饰面。 3、胶粘剂：采用优质环保白乳胶，符合 GB 18583-2008、GB 33372-2020 标准，游离甲醛≤0.05g/kg，苯≤0.02g/kg，甲苯+二甲苯≤0.02g/kg，总挥发性有机物≤40g/L。 4、封边：四周采用 PVC 封边条，符合 QB/T 4463-2025 标准，厚度：≥1.8mm，耐开裂性(耐龟裂性)≥2 级，耐光色牢度≥4 级，甲醛释放量≤0.1 mg/L。可迁移元素(可溶性重金属)：铅(Pb)、镉(Cd)、铬(Cr)、汞(Hg)、砷(As)、钡(Ba)、锑(Sb)和硒(Se)均检测合格：邻苯二甲酸酯的总量≤0.01%，多溴联苯(PBB)：未检出，多溴联苯醚(PBDE)：未检出。物理性能佳，严密平整，线条均匀。 5、五金件：采用优质五金配件，经防锈处理，达国家标准。锁具、拉手、三合一连接件和滑轨：符合 QB/T 3832-1999，经 100 小时乙酸盐雾试验后，达到 10 级。铰链：符合 QB/T 2189-2013 标准，耐腐蚀（300h）：300h 后 1.5mm 以下锈点未超过 20 点/d ㎡,其中 10mm 以上的锈点未超过 5 点/d ㎡(距离边缘棱角 2mm 以内的不计）。化学成分：C≤0.08%，Si≤0.2%，Mn≤0.3%，P≤0.020%，S≤0.010%。 6、产品尺寸以投标人自行实地测量为准，款式、结构，按照图片要求进行设计、生产，采购人有权利在不改变产品成本的条件下，可以对产品外观、结构等局部功能进行修改，投标人必须无条件配合。

47		文件柜	约1600*400*2600（定制）	橡木色	1	组	技术要求：顶板、隔层板 25mm,背板厚度≥15 mm，其余未注明的板材厚度均≥18 mm。 五金件要求：拉手为铝合金拉手;门铰采用液压缓冲铰链，材料厚度≥1.0 mm。 1、基材:采用优质环保 E0 级实木免漆多层板，符合 GB/T39600-2021 标准，含水率≤8%，表面胶合强度≥1.2MPa，甲醛释放量≤0.02mg/m³，总挥发性有机化合物(TVOC)释放率≤0.08mg/m²h(72h)，表面耐划痕、表面耐磨、表面耐香烟灼烧、表面耐干热、表面耐污染腐蚀、表面耐冷热循环、表面耐龟裂、表面耐水蒸气均检验合格。 2、饰面：采用优质三聚氰胺浸渍胶膜纸饰面。 3、胶粘剂：采用优质环保白乳胶，符合 GB 18583-2008、GB 33372-2020 标准，游离甲醛≤0.05g/kg，苯≤0.02g/kg，甲苯+二甲苯≤0.02g/kg，总挥发性有机物≤40g/L。 4、封边：四周采用 PVC 封边条，符合 QB/T 4463-2025 标准，厚度：≥1.8mm，耐开裂性(耐龟裂性)≥2 级，耐光色牢度≥4 级，甲醛释放量≤0.1 mg/L。可迁移元素(可溶性重金属)：铅(Pb)、镉(Cd)、铬(Cr)、汞(Hg)、砷(As)、钡(Ba)、锑(Sb)和硒(Se)均检测合格：邻苯二甲酸酯的总量≤0.01%，多溴联苯(PBB)：未检出，多溴联苯醚(PBDE)：未检出。物理性能佳，严密平整，线条均匀。 5、五金件：采用优质五金配件，经防锈处理，达国家标准。锁具、拉手、三合一连接件和滑轨：符合 QB/T 3832-1999，经 100 小时乙酸盐雾试验后，达到 10 级。铰链：符合 QB/T 2189-2013 标准，耐腐蚀（300h）：300h 后 1.5mm 以下锈点未超过 20 点/d ㎡,其中 10mm 以上的锈点未超过 5 点/d ㎡(距离边缘棱角 2mm 以内的不计）。化学成分：C≤0.08%，Si≤0.2%，Mn≤0.3%，P≤0.020%，S≤0.010%。 6、产品尺寸以投标人自行实地测量为准，款式、结构，按照图片要求进行设计、生产，采购人有权利在不改变产品成本的条件下，可以对产品外观、结构等局部功能进行修改，投标人必须无条件配合。

48		文件柜	约2000*400*2600（定制）	橡木色	1	组	技术要求：顶板、隔层板 25mm,背板厚度≥15 mm，其余未注明的板材厚度均≥18 mm。 五金件要求：拉手为铝合金拉手;门铰采用液压缓冲铰链，材料厚度≥1.0 mm。 1、基材:采用优质环保 E0 级实木免漆多层板，符合 GB/T39600-2021 标准，含水率≤8%，表面胶合强度≥1.2MPa，甲醛释放量≤0.02mg/m³，总挥发性有机化合物(TVOC)释放率≤0.08mg/m²h(72h)，表面耐划痕、表面耐磨、表面耐香烟灼烧、表面耐干热、表面耐污染腐蚀、表面耐冷热循环、表面耐龟裂、表面耐水蒸气均检验合格。 2、饰面：采用优质三聚氰胺浸渍胶膜纸饰面。 3、胶粘剂：采用优质环保白乳胶，符合 GB 18583-2008、GB 33372-2020 标准，游离甲醛≤0.05g/kg，苯≤0.02g/kg，甲苯+二甲苯≤0.02g/kg，总挥发性有机物≤40g/L。 4、封边：四周采用 PVC 封边条，符合 QB/T 4463-2025 标准，厚度：≥1.8mm，耐开裂性(耐龟裂性)≥2 级，耐光色牢度≥4 级，甲醛释放量≤0.1 mg/L。可迁移元素(可溶性重金属)：铅(Pb)、镉(Cd)、铬(Cr)、汞(Hg)、砷(As)、钡(Ba)、锑(Sb)和硒(Se)均检测合格：邻苯二甲酸酯的总量≤0.01%，多溴联苯(PBB)：未检出，多溴联苯醚(PBDE)：未检出。物理性能佳，严密平整，线条均匀。 5、五金件：采用优质五金配件，经防锈处理，达国家标准。锁具、拉手、三合一连接件和滑轨：符合 QB/T 3832-1999，经 100 小时乙酸盐雾试验后，达到 10 级。铰链：符合 QB/T 2189-2013 标准，耐腐蚀（300h）：300h 后 1.5mm 以下锈点未超过 20 点/d ㎡,其中 10mm 以上的锈点未超过 5 点/d ㎡(距离边缘棱角 2mm 以内的不计）。化学成分：C≤0.08%，Si≤0.2%，Mn≤0.3%，P≤0.020%，S≤0.010%。 6、产品尺寸以投标人自行实地测量为准，款式、结构，按照图片要求进行设计、生产，采购人有权利在不改变产品成本的条件下，可以对产品外观、结构等局部功能进行修改，投标人必须无条件配合。

49		文件柜	约600*350*2600（定制）	橡木色	2	组	技术要求：顶板、隔层板 25mm,背板厚度≥15 mm，其余未注明的板材厚度均≥18 mm。 五金件要求：拉手为铝合金拉手;门铰采用液压缓冲铰链，材料厚度≥1.0 mm。 1、基材:采用优质环保 E0 级实木免漆多层板，符合 GB/T39600-2021 标准，含水率≤8%，表面胶合强度≥1.2MPa，甲醛释放量≤0.02mg/m³，总挥发性有机化合物(TVOC)释放率≤0.08mg/m²h(72h)，表面耐划痕、表面耐磨、表面耐香烟灼烧、表面耐干热、表面耐污染腐蚀、表面耐冷热循环、表面耐龟裂、表面耐水蒸气均检验合格。 2、饰面：采用优质三聚氰胺浸渍胶膜纸饰面。 3、胶粘剂：采用优质环保白乳胶，符合 GB 18583-2008、GB 33372-2020 标准，游离甲醛≤0.05g/kg，苯≤0.02g/kg，甲苯+二甲苯≤0.02g/kg，总挥发性有机物≤40g/L。 4、封边：四周采用 PVC 封边条，符合 QB/T 4463-2025 标准，厚度：≥1.8mm，耐开裂性(耐龟裂性)≥2 级，耐光色牢度≥4 级，甲醛释放量≤0.1 mg/L。可迁移元素(可溶性重金属)：铅(Pb)、镉(Cd)、铬(Cr)、汞(Hg)、砷(As)、钡(Ba)、锑(Sb)和硒(Se)均检测合格：邻苯二甲酸酯的总量≤0.01%，多溴联苯(PBB)：未检出，多溴联苯醚(PBDE)：未检出。物理性能佳，严密平整，线条均匀。 5、五金件：采用优质五金配件，经防锈处理，达国家标准。锁具、拉手、三合一连接件和滑轨：符合 QB/T 3832-1999，经 100 小时乙酸盐雾试验后，达到 10 级。铰链：符合 QB/T 2189-2013 标准，耐腐蚀（300h）：300h 后 1.5mm 以下锈点未超过 20 点/d ㎡,其中 10mm 以上的锈点未超过 5 点/d ㎡(距离边缘棱角 2mm 以内的不计）。化学成分：C≤0.08%，Si≤0.2%，Mn≤0.3%，P≤0.020%，S≤0.010%。 6、产品尺寸以投标人自行实地测量为准，款式、结构，按照图片要求进行设计、生产，采购人有权利在不改变产品成本的条件下，可以对产品外观、结构等局部功能进行修改，投标人必须无条件配合。

50		文件柜	约660*400*2600（定制）	橡木色	1	组	技术要求：顶板、隔层板 25mm,背板厚度≥15 mm，其余未注明的板材厚度均≥18 mm。 五金件要求：拉手为铝合金拉手;门铰采用液压缓冲铰链，材料厚度≥1.0 mm。 1、基材:采用优质环保 E0 级实木免漆多层板，符合 GB/T39600-2021 标准，含水率≤8%，表面胶合强度≥1.2MPa，甲醛释放量≤0.02mg/m³，总挥发性有机化合物(TVOC)释放率≤0.08mg/m²h(72h)，表面耐划痕、表面耐磨、表面耐香烟灼烧、表面耐干热、表面耐污染腐蚀、表面耐冷热循环、表面耐龟裂、表面耐水蒸气均检验合格。 2、饰面：采用优质三聚氰胺浸渍胶膜纸饰面。 3、胶粘剂：采用优质环保白乳胶，符合 GB 18583-2008、GB 33372-2020 标准，游离甲醛≤0.05g/kg，苯≤0.02g/kg，甲苯+二甲苯≤0.02g/kg，总挥发性有机物≤40g/L。 4、封边：四周采用 PVC 封边条，符合 QB/T 4463-2025 标准，厚度：≥1.8mm，耐开裂性(耐龟裂性)≥2 级，耐光色牢度≥4 级，甲醛释放量≤0.1 mg/L。可迁移元素(可溶性重金属)：铅(Pb)、镉(Cd)、铬(Cr)、汞(Hg)、砷(As)、钡(Ba)、锑(Sb)和硒(Se)均检测合格：邻苯二甲酸酯的总量≤0.01%，多溴联苯(PBB)：未检出，多溴联苯醚(PBDE)：未检出。物理性能佳，严密平整，线条均匀。 5、五金件：采用优质五金配件，经防锈处理，达国家标准。锁具、拉手、三合一连接件和滑轨：符合 QB/T 3832-1999，经 100 小时乙酸盐雾试验后，达到 10 级。铰链：符合 QB/T 2189-2013 标准，耐腐蚀（300h）：300h 后 1.5mm 以下锈点未超过 20 点/d ㎡,其中 10mm 以上的锈点未超过 5 点/d ㎡(距离边缘棱角 2mm 以内的不计）。化学成分：C≤0.08%，Si≤0.2%，Mn≤0.3%，P≤0.020%，S≤0.010%。 6、产品尺寸以投标人自行实地测量为准，款式、结构，按照图片要求进行设计、生产，采购人有权利在不改变产品成本的条件下，可以对产品外观、结构等局部功能进行修改，投标人必须无条件配合。

51		文件柜	约3000*600*2600（定制）	橡木色	3	组	技术要求：顶板、隔层板 25mm,背板厚度≥15 mm，其余未注明的板材厚度均≥18 mm。 五金件要求：拉手为铝合金拉手;门铰采用液压缓冲铰链，材料厚度≥1.0 mm。 1、基材:采用优质环保 E0 级实木免漆多层板，符合 GB/T39600-2021 标准，含水率≤8%，表面胶合强度≥1.2MPa，甲醛释放量≤0.02mg/m³，总挥发性有机化合物(TVOC)释放率≤0.08mg/m²h(72h)，表面耐划痕、表面耐磨、表面耐香烟灼烧、表面耐干热、表面耐污染腐蚀、表面耐冷热循环、表面耐龟裂、表面耐水蒸气均检验合格。 2、饰面：采用优质三聚氰胺浸渍胶膜纸饰面。 3、胶粘剂：采用优质环保白乳胶，符合 GB 18583-2008、GB 33372-2020 标准，游离甲醛≤0.05g/kg，苯≤0.02g/kg，甲苯+二甲苯≤0.02g/kg，总挥发性有机物≤40g/L。 4、封边：四周采用 PVC 封边条，符合 QB/T 4463-2025 标准，厚度：≥1.8mm，耐开裂性(耐龟裂性)≥2 级，耐光色牢度≥4 级，甲醛释放量≤0.1 mg/L。可迁移元素(可溶性重金属)：铅(Pb)、镉(Cd)、铬(Cr)、汞(Hg)、砷(As)、钡(Ba)、锑(Sb)和硒(Se)均检测合格：邻苯二甲酸酯的总量≤0.01%，多溴联苯(PBB)：未检出，多溴联苯醚(PBDE)：未检出。物理性能佳，严密平整，线条均匀。 5、五金件：采用优质五金配件，经防锈处理，达国家标准。锁具、拉手、三合一连接件和滑轨：符合 QB/T 3832-1999，经 100 小时乙酸盐雾试验后，达到 10 级。铰链：符合 QB/T 2189-2013 标准，耐腐蚀（300h）：300h 后 1.5mm 以下锈点未超过 20 点/d ㎡,其中 10mm 以上的锈点未超过 5 点/d ㎡(距离边缘棱角 2mm 以内的不计）。化学成分：C≤0.08%，Si≤0.2%，Mn≤0.3%，P≤0.020%，S≤0.010%。 6、产品尺寸以投标人自行实地测量为准，款式、结构，按照图片要求进行设计、生产，采购人有权利在不改变产品成本的条件下，可以对产品外观、结构等局部功能进行修改，投标人必须无条件配合。

52		资料柜	约4200*650*2600（定制）	橡木色	1	组	技术要求：顶板、隔层板 25mm,背板厚度≥15 mm，其余未注明的板材厚度均≥18 mm。 五金件要求：拉手为铝合金拉手;门铰采用液压缓冲铰链，材料厚度≥1.0 mm。 1、基材:采用优质环保 E0 级实木免漆多层板，符合 GB/T39600-2021 标准，含水率≤8%，表面胶合强度≥1.2MPa，甲醛释放量≤0.02mg/m³，总挥发性有机化合物(TVOC)释放率≤0.08mg/m²h(72h)，表面耐划痕、表面耐磨、表面耐香烟灼烧、表面耐干热、表面耐污染腐蚀、表面耐冷热循环、表面耐龟裂、表面耐水蒸气均检验合格。 2、饰面：采用优质三聚氰胺浸渍胶膜纸饰面。 3、胶粘剂：采用优质环保白乳胶，符合 GB 18583-2008、GB 33372-2020 标准，游离甲醛≤0.05g/kg，苯≤0.02g/kg，甲苯+二甲苯≤0.02g/kg，总挥发性有机物≤40g/L。 4、封边：四周采用 PVC 封边条，符合 QB/T 4463-2025 标准，厚度：≥1.8mm，耐开裂性(耐龟裂性)≥2 级，耐光色牢度≥4 级，甲醛释放量≤0.1 mg/L。可迁移元素(可溶性重金属)：铅(Pb)、镉(Cd)、铬(Cr)、汞(Hg)、砷(As)、钡(Ba)、锑(Sb)和硒(Se)均检测合格：邻苯二甲酸酯的总量≤0.01%，多溴联苯(PBB)：未检出，多溴联苯醚(PBDE)：未检出。物理性能佳，严密平整，线条均匀。 5、五金件：采用优质五金配件，经防锈处理，达国家标准。锁具、拉手、三合一连接件和滑轨：符合 QB/T 3832-1999，经 100 小时乙酸盐雾试验后，达到 10 级。铰链：符合 QB/T 2189-2013 标准，耐腐蚀（300h）：300h 后 1.5mm 以下锈点未超过 20 点/d ㎡,其中 10mm 以上的锈点未超过 5 点/d ㎡(距离边缘棱角 2mm 以内的不计）。化学成分：C≤0.08%，Si≤0.2%，Mn≤0.3%，P≤0.020%，S≤0.010%。 6、产品尺寸以投标人自行实地测量为准，款式、结构，按照图片要求进行设计、生产，采购人有权利在不改变产品成本的条件下，可以对产品外观、结构等局部功能进行修改，投标人必须无条件配合。

53		文件柜	约3500*400*2600（定制）	橡木色	1	组	技术要求：顶板、隔层板 25mm,背板厚度≥15 mm，其余未注明的板材厚度均≥18 mm。 五金件要求：拉手为铝合金拉手;门铰采用液压缓冲铰链，材料厚度≥1.0 mm。 1、基材:采用优质环保 E0 级实木免漆多层板，符合 GB/T39600-2021 标准，含水率≤8%，表面胶合强度≥1.2MPa，甲醛释放量≤0.02mg/m³，总挥发性有机化合物(TVOC)释放率≤0.08mg/m²h(72h)，表面耐划痕、表面耐磨、表面耐香烟灼烧、表面耐干热、表面耐污染腐蚀、表面耐冷热循环、表面耐龟裂、表面耐水蒸气均检验合格。 2、饰面：采用优质三聚氰胺浸渍胶膜纸饰面。 3、胶粘剂：采用优质环保白乳胶，符合 GB 18583-2008、GB 33372-2020 标准，游离甲醛≤0.05g/kg，苯≤0.02g/kg，甲苯+二甲苯≤0.02g/kg，总挥发性有机物≤40g/L。 4、封边：四周采用 PVC 封边条，符合 QB/T 4463-2025 标准，厚度：≥1.8mm，耐开裂性(耐龟裂性)≥2 级，耐光色牢度≥4 级，甲醛释放量≤0.1 mg/L。可迁移元素(可溶性重金属)：铅(Pb)、镉(Cd)、铬(Cr)、汞(Hg)、砷(As)、钡(Ba)、锑(Sb)和硒(Se)均检测合格：邻苯二甲酸酯的总量≤0.01%，多溴联苯(PBB)：未检出，多溴联苯醚(PBDE)：未检出。物理性能佳，严密平整，线条均匀。 5、五金件：采用优质五金配件，经防锈处理，达国家标准。锁具、拉手、三合一连接件和滑轨：符合 QB/T 3832-1999，经 100 小时乙酸盐雾试验后，达到 10 级。铰链：符合 QB/T 2189-2013 标准，耐腐蚀（300h）：300h 后 1.5mm 以下锈点未超过 20 点/d ㎡,其中 10mm 以上的锈点未超过 5 点/d ㎡(距离边缘棱角 2mm 以内的不计）。化学成分：C≤0.08%，Si≤0.2%，Mn≤0.3%，P≤0.020%，S≤0.010%。 6、产品尺寸以投标人自行实地测量为准，款式、结构，按照图片要求进行设计、生产，采购人有权利在不改变产品成本的条件下，可以对产品外观、结构等局部功能进行修改，投标人必须无条件配合。

54		被服柜	约1350*600*2600（定制）	橡木色	1	组	技术要求：顶板、隔层板 25mm,背板厚度≥15 mm，其余未注明的板材厚度均≥18 mm。 五金件要求：拉手为铝合金拉手;门铰采用液压缓冲铰链，材料厚度≥1.0 mm。 1、基材:采用优质环保 E0 级实木免漆多层板，符合 GB/T39600-2021 标准，含水率≤8%，表面胶合强度≥1.2MPa，甲醛释放量≤0.02mg/m³，总挥发性有机化合物(TVOC)释放率≤0.08mg/m²h(72h)，表面耐划痕、表面耐磨、表面耐香烟灼烧、表面耐干热、表面耐污染腐蚀、表面耐冷热循环、表面耐龟裂、表面耐水蒸气均检验合格。 2、饰面：采用优质三聚氰胺浸渍胶膜纸饰面。 3、胶粘剂：采用优质环保白乳胶，符合 GB 18583-2008、GB 33372-2020 标准，游离甲醛≤0.05g/kg，苯≤0.02g/kg，甲苯+二甲苯≤0.02g/kg，总挥发性有机物≤40g/L。 4、封边：四周采用 PVC 封边条，符合 QB/T 4463-2025 标准，厚度：≥1.8mm，耐开裂性(耐龟裂性)≥2 级，耐光色牢度≥4 级，甲醛释放量≤0.1 mg/L。可迁移元素(可溶性重金属)：铅(Pb)、镉(Cd)、铬(Cr)、汞(Hg)、砷(As)、钡(Ba)、锑(Sb)和硒(Se)均检测合格：邻苯二甲酸酯的总量≤0.01%，多溴联苯(PBB)：未检出，多溴联苯醚(PBDE)：未检出。物理性能佳，严密平整，线条均匀。 5、五金件：采用优质五金配件，经防锈处理，达国家标准。锁具、拉手、三合一连接件和滑轨：符合 QB/T 3832-1999，经 100 小时乙酸盐雾试验后，达到 10 级。铰链：符合 QB/T 2189-2013 标准，耐腐蚀（300h）：300h 后 1.5mm 以下锈点未超过 20 点/d ㎡,其中 10mm 以上的锈点未超过 5 点/d ㎡(距离边缘棱角 2mm 以内的不计）。化学成分：C≤0.08%，Si≤0.2%，Mn≤0.3%，P≤0.020%，S≤0.010%。 6、产品尺寸以投标人自行实地测量为准，款式、结构，按照图片要求进行设计、生产，采购人有权利在不改变产品成本的条件下，可以对产品外观、结构等局部功能进行修改，投标人必须无条件配合。

55		被服柜	约3100*600*2600（定制）	橡木色	2	组	技术要求：顶板、隔层板 25mm,背板厚度≥15 mm，其余未注明的板材厚度均≥18 mm。 五金件要求：拉手为铝合金拉手;门铰采用液压缓冲铰链，材料厚度≥1.0 mm。 1、基材:采用优质环保 E0 级实木免漆多层板，符合 GB/T39600-2021 标准，含水率≤8%，表面胶合强度≥1.2MPa，甲醛释放量≤0.02mg/m³，总挥发性有机化合物(TVOC)释放率≤0.08mg/m²h(72h)，表面耐划痕、表面耐磨、表面耐香烟灼烧、表面耐干热、表面耐污染腐蚀、表面耐冷热循环、表面耐龟裂、表面耐水蒸气均检验合格。 2、饰面：采用优质三聚氰胺浸渍胶膜纸饰面。 3、胶粘剂：采用优质环保白乳胶，符合 GB 18583-2008、GB 33372-2020 标准，游离甲醛≤0.05g/kg，苯≤0.02g/kg，甲苯+二甲苯≤0.02g/kg，总挥发性有机物≤40g/L。 4、封边：四周采用 PVC 封边条，符合 QB/T 4463-2025 标准，厚度：≥1.8mm，耐开裂性(耐龟裂性)≥2 级，耐光色牢度≥4 级，甲醛释放量≤0.1 mg/L。可迁移元素(可溶性重金属)：铅(Pb)、镉(Cd)、铬(Cr)、汞(Hg)、砷(As)、钡(Ba)、锑(Sb)和硒(Se)均检测合格：邻苯二甲酸酯的总量≤0.01%，多溴联苯(PBB)：未检出，多溴联苯醚(PBDE)：未检出。物理性能佳，严密平整，线条均匀。 5、五金件：采用优质五金配件，经防锈处理，达国家标准。锁具、拉手、三合一连接件和滑轨：符合 QB/T 3832-1999，经 100 小时乙酸盐雾试验后，达到 10 级。铰链：符合 QB/T 2189-2013 标准，耐腐蚀（300h）：300h 后 1.5mm 以下锈点未超过 20 点/d ㎡,其中 10mm 以上的锈点未超过 5 点/d ㎡(距离边缘棱角 2mm 以内的不计）。化学成分：C≤0.08%，Si≤0.2%，Mn≤0.3%，P≤0.020%，S≤0.010%。 6、产品尺寸以投标人自行实地测量为准，款式、结构，按照图片要求进行设计、生产，采购人有权利在不改变产品成本的条件下，可以对产品外观、结构等局部功能进行修改，投标人必须无条件配合。

56		被服柜	约3900*600*2600（定制）	橡木色	1	组	技术要求：顶板、隔层板 25mm,背板厚度≥15 mm，其余未注明的板材厚度均≥18 mm。 五金件要求：拉手为铝合金拉手;门铰采用液压缓冲铰链，材料厚度≥1.0 mm。 1、基材:采用优质环保 E0 级实木免漆多层板，符合 GB/T39600-2021 标准，含水率≤8%，表面胶合强度≥1.2MPa，甲醛释放量≤0.02mg/m³，总挥发性有机化合物(TVOC)释放率≤0.08mg/m²h(72h)，表面耐划痕、表面耐磨、表面耐香烟灼烧、表面耐干热、表面耐污染腐蚀、表面耐冷热循环、表面耐龟裂、表面耐水蒸气均检验合格。 2、饰面：采用优质三聚氰胺浸渍胶膜纸饰面。 3、胶粘剂：采用优质环保白乳胶，符合 GB 18583-2008、GB 33372-2020 标准，游离甲醛≤0.05g/kg，苯≤0.02g/kg，甲苯+二甲苯≤0.02g/kg，总挥发性有机物≤40g/L。 4、封边：四周采用 PVC 封边条，符合 QB/T 4463-2025 标准，厚度：≥1.8mm，耐开裂性(耐龟裂性)≥2 级，耐光色牢度≥4 级，甲醛释放量≤0.1 mg/L。可迁移元素(可溶性重金属)：铅(Pb)、镉(Cd)、铬(Cr)、汞(Hg)、砷(As)、钡(Ba)、锑(Sb)和硒(Se)均检测合格：邻苯二甲酸酯的总量≤0.01%，多溴联苯(PBB)：未检出，多溴联苯醚(PBDE)：未检出。物理性能佳，严密平整，线条均匀。 5、五金件：采用优质五金配件，经防锈处理，达国家标准。锁具、拉手、三合一连接件和滑轨：符合 QB/T 3832-1999，经 100 小时乙酸盐雾试验后，达到 10 级。铰链：符合 QB/T 2189-2013 标准，耐腐蚀（300h）：300h 后 1.5mm 以下锈点未超过 20 点/d ㎡,其中 10mm 以上的锈点未超过 5 点/d ㎡(距离边缘棱角 2mm 以内的不计）。化学成分：C≤0.08%，Si≤0.2%，Mn≤0.3%，P≤0.020%，S≤0.010%。 6、产品尺寸以投标人自行实地测量为准，款式、结构，按照图片要求进行设计、生产，采购人有权利在不改变产品成本的条件下，可以对产品外观、结构等局部功能进行修改，投标人必须无条件配合。

57		被服柜	约1600*600*2600（定制）	橡木色	3	组	技术要求：顶板、隔层板 25mm,背板厚度≥15 mm，其余未注明的板材厚度均≥18 mm。 五金件要求：拉手为铝合金拉手;门铰采用液压缓冲铰链，材料厚度≥1.0 mm。 1、基材:采用优质环保 E0 级实木免漆多层板，符合 GB/T39600-2021 标准，含水率≤8%，表面胶合强度≥1.2MPa，甲醛释放量≤0.02mg/m³，总挥发性有机化合物(TVOC)释放率≤0.08mg/m²h(72h)，表面耐划痕、表面耐磨、表面耐香烟灼烧、表面耐干热、表面耐污染腐蚀、表面耐冷热循环、表面耐龟裂、表面耐水蒸气均检验合格。 2、饰面：采用优质三聚氰胺浸渍胶膜纸饰面。 3、胶粘剂：采用优质环保白乳胶，符合 GB 18583-2008、GB 33372-2020 标准，游离甲醛≤0.05g/kg，苯≤0.02g/kg，甲苯+二甲苯≤0.02g/kg，总挥发性有机物≤40g/L。 4、封边：四周采用 PVC 封边条，符合 QB/T 4463-2025 标准，厚度：≥1.8mm，耐开裂性(耐龟裂性)≥2 级，耐光色牢度≥4 级，甲醛释放量≤0.1 mg/L。可迁移元素(可溶性重金属)：铅(Pb)、镉(Cd)、铬(Cr)、汞(Hg)、砷(As)、钡(Ba)、锑(Sb)和硒(Se)均检测合格：邻苯二甲酸酯的总量≤0.01%，多溴联苯(PBB)：未检出，多溴联苯醚(PBDE)：未检出。物理性能佳，严密平整，线条均匀。 5、五金件：采用优质五金配件，经防锈处理，达国家标准。锁具、拉手、三合一连接件和滑轨：符合 QB/T 3832-1999，经 100 小时乙酸盐雾试验后，达到 10 级。铰链：符合 QB/T 2189-2013 标准，耐腐蚀（300h）：300h 后 1.5mm 以下锈点未超过 20 点/d ㎡,其中 10mm 以上的锈点未超过 5 点/d ㎡(距离边缘棱角 2mm 以内的不计）。化学成分：C≤0.08%，Si≤0.2%，Mn≤0.3%，P≤0.020%，S≤0.010%。 6、产品尺寸以投标人自行实地测量为准，款式、结构，按照图片要求进行设计、生产，采购人有权利在不改变产品成本的条件下，可以对产品外观、结构等局部功能进行修改，投标人必须无条件配合。

58		被服柜	约1400*600*2600（定制）	橡木色	13	组	技术要求：顶板、隔层板 25mm,背板厚度≥15 mm，其余未注明的板材厚度均≥18 mm。 五金件要求：拉手为铝合金拉手;门铰采用液压缓冲铰链，材料厚度≥1.0 mm。 1、基材:采用优质环保 E0 级实木免漆多层板，符合 GB/T39600-2021 标准，含水率≤8%，表面胶合强度≥1.2MPa，甲醛释放量≤0.02mg/m³，总挥发性有机化合物(TVOC)释放率≤0.08mg/m²h(72h)，表面耐划痕、表面耐磨、表面耐香烟灼烧、表面耐干热、表面耐污染腐蚀、表面耐冷热循环、表面耐龟裂、表面耐水蒸气均检验合格。 2、饰面：采用优质三聚氰胺浸渍胶膜纸饰面。 3、胶粘剂：采用优质环保白乳胶，符合 GB 18583-2008、GB 33372-2020 标准，游离甲醛≤0.05g/kg，苯≤0.02g/kg，甲苯+二甲苯≤0.02g/kg，总挥发性有机物≤40g/L。 4、封边：四周采用 PVC 封边条，符合 QB/T 4463-2025 标准，厚度：≥1.8mm，耐开裂性(耐龟裂性)≥2 级，耐光色牢度≥4 级，甲醛释放量≤0.1 mg/L。可迁移元素(可溶性重金属)：铅(Pb)、镉(Cd)、铬(Cr)、汞(Hg)、砷(As)、钡(Ba)、锑(Sb)和硒(Se)均检测合格：邻苯二甲酸酯的总量≤0.01%，多溴联苯(PBB)：未检出，多溴联苯醚(PBDE)：未检出。物理性能佳，严密平整，线条均匀。 5、五金件：采用优质五金配件，经防锈处理，达国家标准。锁具、拉手、三合一连接件和滑轨：符合 QB/T 3832-1999，经 100 小时乙酸盐雾试验后，达到 10 级。铰链：符合 QB/T 2189-2013 标准，耐腐蚀（300h）：300h 后 1.5mm 以下锈点未超过 20 点/d ㎡,其中 10mm 以上的锈点未超过 5 点/d ㎡(距离边缘棱角 2mm 以内的不计）。化学成分：C≤0.08%，Si≤0.2%，Mn≤0.3%，P≤0.020%，S≤0.010%。 6、产品尺寸以投标人自行实地测量为准，款式、结构，按照图片要求进行设计、生产，采购人有权利在不改变产品成本的条件下，可以对产品外观、结构等局部功能进行修改，投标人必须无条件配合。

59		被服柜	约3180*700*2600（定制）	橡木色	2	组	技术要求：顶板、隔层板 25mm,背板厚度≥15 mm，其余未注明的板材厚度均≥18 mm。 五金件要求：拉手为铝合金拉手;门铰采用液压缓冲铰链，材料厚度≥1.0 mm。 1、基材:采用优质环保 E0 级实木免漆多层板，符合 GB/T39600-2021 标准，含水率≤8%，表面胶合强度≥1.2MPa，甲醛释放量≤0.02mg/m³，总挥发性有机化合物(TVOC)释放率≤0.08mg/m²h(72h)，表面耐划痕、表面耐磨、表面耐香烟灼烧、表面耐干热、表面耐污染腐蚀、表面耐冷热循环、表面耐龟裂、表面耐水蒸气均检验合格。 2、饰面：采用优质三聚氰胺浸渍胶膜纸饰面。 3、胶粘剂：采用优质环保白乳胶，符合 GB 18583-2008、GB 33372-2020 标准，游离甲醛≤0.05g/kg，苯≤0.02g/kg，甲苯+二甲苯≤0.02g/kg，总挥发性有机物≤40g/L。 4、封边：四周采用 PVC 封边条，符合 QB/T 4463-2025 标准，厚度：≥1.8mm，耐开裂性(耐龟裂性)≥2 级，耐光色牢度≥4 级，甲醛释放量≤0.1 mg/L。可迁移元素(可溶性重金属)：铅(Pb)、镉(Cd)、铬(Cr)、汞(Hg)、砷(As)、钡(Ba)、锑(Sb)和硒(Se)均检测合格：邻苯二甲酸酯的总量≤0.01%，多溴联苯(PBB)：未检出，多溴联苯醚(PBDE)：未检出。物理性能佳，严密平整，线条均匀。 5、五金件：采用优质五金配件，经防锈处理，达国家标准。锁具、拉手、三合一连接件和滑轨：符合 QB/T 3832-1999，经 100 小时乙酸盐雾试验后，达到 10 级。铰链：符合 QB/T 2189-2013 标准，耐腐蚀（300h）：300h 后 1.5mm 以下锈点未超过 20 点/d ㎡,其中 10mm 以上的锈点未超过 5 点/d ㎡(距离边缘棱角 2mm 以内的不计）。化学成分：C≤0.08%，Si≤0.2%，Mn≤0.3%，P≤0.020%，S≤0.010%。 6、产品尺寸以投标人自行实地测量为准，款式、结构，按照图片要求进行设计、生产，采购人有权利在不改变产品成本的条件下，可以对产品外观、结构等局部功能进行修改，投标人必须无条件配合。

60		被服柜	约1800*600*2600（定制）	橡木色	13	组	技术要求：顶板、隔层板 25mm,背板厚度≥15 mm，其余未注明的板材厚度均≥18 mm。 五金件要求：拉手为铝合金拉手;门铰采用液压缓冲铰链，材料厚度≥1.0 mm。 1、基材:采用优质环保 E0 级实木免漆多层板，符合 GB/T39600-2021 标准，含水率≤8%，表面胶合强度≥1.2MPa，甲醛释放量≤0.02mg/m³，总挥发性有机化合物(TVOC)释放率≤0.08mg/m²h(72h)，表面耐划痕、表面耐磨、表面耐香烟灼烧、表面耐干热、表面耐污染腐蚀、表面耐冷热循环、表面耐龟裂、表面耐水蒸气均检验合格。 2、饰面：采用优质三聚氰胺浸渍胶膜纸饰面。 3、胶粘剂：采用优质环保白乳胶，符合 GB 18583-2008、GB 33372-2020 标准，游离甲醛≤0.05g/kg，苯≤0.02g/kg，甲苯+二甲苯≤0.02g/kg，总挥发性有机物≤40g/L。 4、封边：四周采用 PVC 封边条，符合 QB/T 4463-2025 标准，厚度：≥1.8mm，耐开裂性(耐龟裂性)≥2 级，耐光色牢度≥4 级，甲醛释放量≤0.1 mg/L。可迁移元素(可溶性重金属)：铅(Pb)、镉(Cd)、铬(Cr)、汞(Hg)、砷(As)、钡(Ba)、锑(Sb)和硒(Se)均检测合格：邻苯二甲酸酯的总量≤0.01%，多溴联苯(PBB)：未检出，多溴联苯醚(PBDE)：未检出。物理性能佳，严密平整，线条均匀。 5、五金件：采用优质五金配件，经防锈处理，达国家标准。锁具、拉手、三合一连接件和滑轨：符合 QB/T 3832-1999，经 100 小时乙酸盐雾试验后，达到 10 级。铰链：符合 QB/T 2189-2013 标准，耐腐蚀（300h）：300h 后 1.5mm 以下锈点未超过 20 点/d ㎡,其中 10mm 以上的锈点未超过 5 点/d ㎡(距离边缘棱角 2mm 以内的不计）。化学成分：C≤0.08%，Si≤0.2%，Mn≤0.3%，P≤0.020%，S≤0.010%。 6、产品尺寸以投标人自行实地测量为准，款式、结构，按照图片要求进行设计、生产，采购人有权利在不改变产品成本的条件下，可以对产品外观、结构等局部功能进行修改，投标人必须无条件配合。

61		被服柜	约3300*600*2600（定制）	橡木色	1	组	技术要求：顶板、隔层板 25mm,背板厚度≥15 mm，其余未注明的板材厚度均≥18 mm。 五金件要求：拉手为铝合金拉手;门铰采用液压缓冲铰链，材料厚度≥1.0 mm。 1、基材:采用优质环保 E0 级实木免漆多层板，符合 GB/T39600-2021 标准，含水率≤8%，表面胶合强度≥1.2MPa，甲醛释放量≤0.02mg/m³，总挥发性有机化合物(TVOC)释放率≤0.08mg/m²h(72h)，表面耐划痕、表面耐磨、表面耐香烟灼烧、表面耐干热、表面耐污染腐蚀、表面耐冷热循环、表面耐龟裂、表面耐水蒸气均检验合格。 2、饰面：采用优质三聚氰胺浸渍胶膜纸饰面。 3、胶粘剂：采用优质环保白乳胶，符合 GB 18583-2008、GB 33372-2020 标准，游离甲醛≤0.05g/kg，苯≤0.02g/kg，甲苯+二甲苯≤0.02g/kg，总挥发性有机物≤40g/L。 4、封边：四周采用 PVC 封边条，符合 QB/T 4463-2025 标准，厚度：≥1.8mm，耐开裂性(耐龟裂性)≥2 级，耐光色牢度≥4 级，甲醛释放量≤0.1 mg/L。可迁移元素(可溶性重金属)：铅(Pb)、镉(Cd)、铬(Cr)、汞(Hg)、砷(As)、钡(Ba)、锑(Sb)和硒(Se)均检测合格：邻苯二甲酸酯的总量≤0.01%，多溴联苯(PBB)：未检出，多溴联苯醚(PBDE)：未检出。物理性能佳，严密平整，线条均匀。 5、五金件：采用优质五金配件，经防锈处理，达国家标准。锁具、拉手、三合一连接件和滑轨：符合 QB/T 3832-1999，经 100 小时乙酸盐雾试验后，达到 10 级。铰链：符合 QB/T 2189-2013 标准，耐腐蚀（300h）：300h 后 1.5mm 以下锈点未超过 20 点/d ㎡,其中 10mm 以上的锈点未超过 5 点/d ㎡(距离边缘棱角 2mm 以内的不计）。化学成分：C≤0.08%，Si≤0.2%，Mn≤0.3%，P≤0.020%，S≤0.010%。 6、产品尺寸以投标人自行实地测量为准，款式、结构，按照图片要求进行设计、生产，采购人有权利在不改变产品成本的条件下，可以对产品外观、结构等局部功能进行修改，投标人必须无条件配合。

62		被服柜	约2300*600*2600定制	橡木色	1	组	技术要求：顶板、隔层板 25mm,背板厚度≥15 mm，其余未注明的板材厚度均≥18 mm。 五金件要求：拉手为铝合金拉手;门铰采用液压缓冲铰链，材料厚度≥1.0 mm。 1、基材:采用优质环保 E0 级实木免漆多层板，符合 GB/T39600-2021 标准，含水率≤8%，表面胶合强度≥1.2MPa，甲醛释放量≤0.02mg/m³，总挥发性有机化合物(TVOC)释放率≤0.08mg/m²h(72h)，表面耐划痕、表面耐磨、表面耐香烟灼烧、表面耐干热、表面耐污染腐蚀、表面耐冷热循环、表面耐龟裂、表面耐水蒸气均检验合格。 2、饰面：采用优质三聚氰胺浸渍胶膜纸饰面。 3、胶粘剂：采用优质环保白乳胶，符合 GB 18583-2008、GB 33372-2020 标准，游离甲醛≤0.05g/kg，苯≤0.02g/kg，甲苯+二甲苯≤0.02g/kg，总挥发性有机物≤40g/L。 4、封边：四周采用 PVC 封边条，符合 QB/T 4463-2025 标准，厚度：≥1.8mm，耐开裂性(耐龟裂性)≥2 级，耐光色牢度≥4 级，甲醛释放量≤0.1 mg/L。可迁移元素(可溶性重金属)：铅(Pb)、镉(Cd)、铬(Cr)、汞(Hg)、砷(As)、钡(Ba)、锑(Sb)和硒(Se)均检测合格：邻苯二甲酸酯的总量≤0.01%，多溴联苯(PBB)：未检出，多溴联苯醚(PBDE)：未检出。物理性能佳，严密平整，线条均匀。 5、五金件：采用优质五金配件，经防锈处理，达国家标准。锁具、拉手、三合一连接件和滑轨：符合 QB/T 3832-1999，经 100 小时乙酸盐雾试验后，达到 10 级。铰链：符合 QB/T 2189-2013 标准，耐腐蚀（300h）：300h 后 1.5mm 以下锈点未超过 20 点/d ㎡,其中 10mm 以上的锈点未超过 5 点/d ㎡(距离边缘棱角 2mm 以内的不计）。化学成分：C≤0.08%，Si≤0.2%，Mn≤0.3%，P≤0.020%，S≤0.010%。 6、产品尺寸以投标人自行实地测量为准，款式、结构，按照图片要求进行设计、生产，采购人有权利在不改变产品成本的条件下，可以对产品外观、结构等局部功能进行修改，投标人必须无条件配合。

63		被服柜	约3180*450*2600（定制）	橡木色	11	组	技术要求：顶板、隔层板 25mm,背板厚度≥15 mm，其余未注明的板材厚度均≥18 mm。 五金件要求：拉手为铝合金拉手;门铰采用液压缓冲铰链，材料厚度≥1.0 mm。 1、基材:采用优质环保 E0 级实木免漆多层板，符合 GB/T39600-2021 标准，含水率≤8%，表面胶合强度≥1.2MPa，甲醛释放量≤0.02mg/m³，总挥发性有机化合物(TVOC)释放率≤0.08mg/m²h(72h)，表面耐划痕、表面耐磨、表面耐香烟灼烧、表面耐干热、表面耐污染腐蚀、表面耐冷热循环、表面耐龟裂、表面耐水蒸气均检验合格。 2、饰面：采用优质三聚氰胺浸渍胶膜纸饰面。 3、胶粘剂：采用优质环保白乳胶，符合 GB 18583-2008、GB 33372-2020 标准，游离甲醛≤0.05g/kg，苯≤0.02g/kg，甲苯+二甲苯≤0.02g/kg，总挥发性有机物≤40g/L。 4、封边：四周采用 PVC 封边条，符合 QB/T 4463-2025 标准，厚度：≥1.8mm，耐开裂性(耐龟裂性)≥2 级，耐光色牢度≥4 级，甲醛释放量≤0.1 mg/L。可迁移元素(可溶性重金属)：铅(Pb)、镉(Cd)、铬(Cr)、汞(Hg)、砷(As)、钡(Ba)、锑(Sb)和硒(Se)均检测合格：邻苯二甲酸酯的总量≤0.01%，多溴联苯(PBB)：未检出，多溴联苯醚(PBDE)：未检出。物理性能佳，严密平整，线条均匀。 5、五金件：采用优质五金配件，经防锈处理，达国家标准。锁具、拉手、三合一连接件和滑轨：符合 QB/T 3832-1999，经 100 小时乙酸盐雾试验后，达到 10 级。铰链：符合 QB/T 2189-2013 标准，耐腐蚀（300h）：300h 后 1.5mm 以下锈点未超过 20 点/d ㎡,其中 10mm 以上的锈点未超过 5 点/d ㎡(距离边缘棱角 2mm 以内的不计）。化学成分：C≤0.08%，Si≤0.2%，Mn≤0.3%，P≤0.020%，S≤0.010%。 6、产品尺寸以投标人自行实地测量为准，款式、结构，按照图片要求进行设计、生产，采购人有权利在不改变产品成本的条件下，可以对产品外观、结构等局部功能进行修改，投标人必须无条件配合。

64		被服柜	约2400*600*2600（定制）	橡木色	1	组	技术要求：顶板、隔层板 25mm,背板厚度≥15 mm，其余未注明的板材厚度均≥18 mm。 五金件要求：拉手为铝合金拉手;门铰采用液压缓冲铰链，材料厚度≥1.0 mm。 1、基材:采用优质环保 E0 级实木免漆多层板，符合 GB/T39600-2021 标准，含水率≤8%，表面胶合强度≥1.2MPa，甲醛释放量≤0.02mg/m³，总挥发性有机化合物(TVOC)释放率≤0.08mg/m²h(72h)，表面耐划痕、表面耐磨、表面耐香烟灼烧、表面耐干热、表面耐污染腐蚀、表面耐冷热循环、表面耐龟裂、表面耐水蒸气均检验合格。 2、饰面：采用优质三聚氰胺浸渍胶膜纸饰面。 3、胶粘剂：采用优质环保白乳胶，符合 GB 18583-2008、GB 33372-2020 标准，游离甲醛≤0.05g/kg，苯≤0.02g/kg，甲苯+二甲苯≤0.02g/kg，总挥发性有机物≤40g/L。 4、封边：四周采用 PVC 封边条，符合 QB/T 4463-2025 标准，厚度：≥1.8mm，耐开裂性(耐龟裂性)≥2 级，耐光色牢度≥4 级，甲醛释放量≤0.1 mg/L。可迁移元素(可溶性重金属)：铅(Pb)、镉(Cd)、铬(Cr)、汞(Hg)、砷(As)、钡(Ba)、锑(Sb)和硒(Se)均检测合格：邻苯二甲酸酯的总量≤0.01%，多溴联苯(PBB)：未检出，多溴联苯醚(PBDE)：未检出。物理性能佳，严密平整，线条均匀。 5、五金件：采用优质五金配件，经防锈处理，达国家标准。锁具、拉手、三合一连接件和滑轨：符合 QB/T 3832-1999，经 100 小时乙酸盐雾试验后，达到 10 级。铰链：符合 QB/T 2189-2013 标准，耐腐蚀（300h）：300h 后 1.5mm 以下锈点未超过 20 点/d ㎡,其中 10mm 以上的锈点未超过 5 点/d ㎡(距离边缘棱角 2mm 以内的不计）。化学成分：C≤0.08%，Si≤0.2%，Mn≤0.3%，P≤0.020%，S≤0.010%。 6、产品尺寸以投标人自行实地测量为准，款式、结构，按照图片要求进行设计、生产，采购人有权利在不改变产品成本的条件下，可以对产品外观、结构等局部功能进行修改，投标人必须无条件配合。

65		鞋柜+被服柜	约3000*600*2600（定制）	橡木色	1	组	技术要求：顶板、隔层板 25mm,背板厚度≥15 mm，其余未注明的板材厚度均≥18 mm。 五金件要求：拉手为铝合金拉手;门铰采用液压缓冲铰链，材料厚度≥1.0 mm。 1、基材:采用优质环保 E0 级实木免漆多层板，符合 GB/T39600-2021 标准，含水率≤8%，表面胶合强度≥1.2MPa，甲醛释放量≤0.02mg/m³，总挥发性有机化合物(TVOC)释放率≤0.08mg/m²h(72h)，表面耐划痕、表面耐磨、表面耐香烟灼烧、表面耐干热、表面耐污染腐蚀、表面耐冷热循环、表面耐龟裂、表面耐水蒸气均检验合格。 2、饰面：采用优质三聚氰胺浸渍胶膜纸饰面。 3、胶粘剂：采用优质环保白乳胶，符合 GB 18583-2008、GB 33372-2020 标准，游离甲醛≤0.05g/kg，苯≤0.02g/kg，甲苯+二甲苯≤0.02g/kg，总挥发性有机物≤40g/L。 4、封边：四周采用 PVC 封边条，符合 QB/T 4463-2025 标准，厚度：≥1.8mm，耐开裂性(耐龟裂性)≥2 级，耐光色牢度≥4 级，甲醛释放量≤0.1 mg/L。可迁移元素(可溶性重金属)：铅(Pb)、镉(Cd)、铬(Cr)、汞(Hg)、砷(As)、钡(Ba)、锑(Sb)和硒(Se)均检测合格：邻苯二甲酸酯的总量≤0.01%，多溴联苯(PBB)：未检出，多溴联苯醚(PBDE)：未检出。物理性能佳，严密平整，线条均匀。 5、五金件：采用优质五金配件，经防锈处理，达国家标准。锁具、拉手、三合一连接件和滑轨：符合 QB/T 3832-1999，经 100 小时乙酸盐雾试验后，达到 10 级。铰链：符合 QB/T 2189-2013 标准，耐腐蚀（300h）：300h 后 1.5mm 以下锈点未超过 20 点/d ㎡,其中 10mm 以上的锈点未超过 5 点/d ㎡(距离边缘棱角 2mm 以内的不计）。化学成分：C≤0.08%，Si≤0.2%，Mn≤0.3%，P≤0.020%，S≤0.010%。 6、产品尺寸以投标人自行实地测量为准，款式、结构，按照图片要求进行设计、生产，采购人有权利在不改变产品成本的条件下，可以对产品外观、结构等局部功能进行修改，投标人必须无条件配合。

66	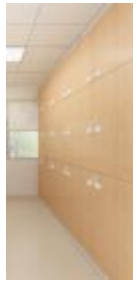	隔断柜（中间开孔800*600大小）	约2030*400*2600（定制）	橡木色	1	组	技术要求：顶板、隔层板25mm,背板厚度≥15 mm，其余未注明的板材厚度均≥18 mm。 五金件要求：拉手为铝合金拉手;门铰采用液压缓冲铰链，材料厚度≥1.0 mm。 1、基材:采用优质环保E0级实木免漆多层板，符合GB/T39600-2021标准，含水率≤8%，表面胶合强度≥1.2MPa，甲醛释放量≤0.02mg/m³，总挥发性有机化合物(TVOC)释放率≤0.08mg/m²h(72h)，表面耐划痕、表面耐磨、表面耐香烟灼烧、表面耐干热、表面耐污染腐蚀、表面耐冷热循环、表面耐龟裂、表面耐水蒸气均检验合格。 2、饰面：采用优质三聚氰胺浸渍胶膜纸饰面。 3、胶粘剂:采用优质环保白乳胶,符合GB 18583-2008、GB 33372-2020标准，游离甲醛≤0.05g/kg，苯≤0.02g/kg，甲苯+二甲苯≤0.02g/kg，总挥发性有机物≤40g/L。 4、封边：四周采用PVC封边条，符合QB/T 4463-2025标准，厚度：≥1.8mm，耐开裂性(耐龟裂性)≥2级，耐光色牢度≥4级，甲醛释放量≤0.1 mg/L。可迁移元素(可溶性重金属)：铅(Pb)、镉(Cd)、铬(Cr)、汞(Hg)、砷(As)、钡(Ba)、锑(Sb)和硒(Se)均检测合格：邻苯二甲酸酯的总量≤0.01%，多溴联苯(PBB)：未检出，多溴联苯醚(PBDE)：未检出。物理性能佳，严密平整，线条均匀。 5、五金件：采用优质五金配件，经防锈处理，达国家标准。锁具、拉手、三合一连接件和滑轨：符合QB/T 3832-1999，经100小时乙酸盐雾试验后，达到10级。铰链：符合QB/T 2189-2013标准，耐腐蚀（300h）：300h后1.5mm以下锈点未超过20点/d ㎡,其中10mm以上的锈点未超过5点/d ㎡(距离边缘棱角2mm以内的不计）。化学成分：C≤0.08%，Si≤0.2%，Mn≤0.3%，P≤0.020%，S≤0.010%。 6、产品尺寸以投标人自行实地测量为准，款式、结构，按照图片要求进行设计、生产，采购人有权利在不改变产品成本的条件下，可以对产品外观、结构等局部功能进行修改，投标人必须无条件配合。

67	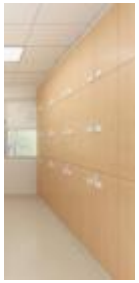	储物柜	约1200*400*2600（定制）	橡木色	1	组	技术要求：顶板、隔层板 25mm,背板厚度≥15 mm，其余未注明的板材厚度均≥18 mm。 五金件要求：拉手为铝合金拉手;门铰采用液压缓冲铰链，材料厚度≥1.0 mm。 1、基材:采用优质环保 E0 级实木免漆多层板，符合 GB/T39600-2021 标准，含水率≤8%，表面胶合强度≥1.2MPa，甲醛释放量≤0.02mg/m³，总挥发性有机化合物(TVOC)释放率≤0.08mg/m²h(72h)，表面耐划痕、表面耐磨、表面耐香烟灼烧、表面耐干热、表面耐污染腐蚀、表面耐冷热循环、表面耐龟裂、表面耐水蒸气均检验合格。 2、饰面：采用优质三聚氰胺浸渍胶膜纸饰面。 3、胶粘剂：采用优质环保白乳胶，符合 GB 18583-2008、GB 33372-2020 标准，游离甲醛≤0.05g/kg，苯≤0.02g/kg，甲苯+二甲苯≤0.02g/kg，总挥发性有机物≤40g/L。 4、封边：四周采用 PVC 封边条，符合 QB/T 4463-2025 标准，厚度：≥1.8mm，耐开裂性(耐龟裂性)≥2 级，耐光色牢度≥4 级，甲醛释放量≤0.1 mg/L。可迁移元素(可溶性重金属)：铅(Pb)、镉(Cd)、铬(Cr)、汞(Hg)、砷(As)、钡(Ba)、锑(Sb)和硒(Se)均检测合格：邻苯二甲酸酯的总量≤0.01%，多溴联苯(PBB)：未检出，多溴联苯醚(PBDE)：未检出。物理性能佳，严密平整，线条均匀。 5、五金件：采用优质五金配件，经防锈处理，达国家标准。锁具、拉手、三合一连接件和滑轨：符合 QB/T 3832-1999，经 100 小时乙酸盐雾试验后，达到 10 级。铰链：符合 QB/T 2189-2013 标准，耐腐蚀（300h）：300h 后 1.5mm 以下锈点未超过 20 点/d ㎡,其中 10mm 以上的锈点未超过 5 点/d ㎡(距离边缘棱角 2mm 以内的不计）。化学成分：C≤0.08%，Si≤0.2%，Mn≤0.3%，P≤0.020%，S≤0.010%。 6、产品尺寸以投标人自行实地测量为准，款式、结构，按照图片要求进行设计、生产，采购人有权利在不改变产品成本的条件下，可以对产品外观、结构等局部功能进行修改，投标人必须无条件配合。

68		储物柜	约1200*600*2600（定制）	橡木色	1	组	技术要求：顶板、隔层板 25mm,背板厚度≥15 mm，其余未注明的板材厚度均≥18 mm。 五金件要求：拉手为铝合金拉手;门铰采用液压缓冲铰链，材料厚度≥1.0 mm。 1、基材:采用优质环保 E0 级实木免漆多层板，符合 GB/T39600-2021 标准，含水率≤8%，表面胶合强度≥1.2MPa，甲醛释放量≤0.02mg/m³，总挥发性有机化合物(TVOC)释放率≤0.08mg/m²h(72h)，表面耐划痕、表面耐磨、表面耐香烟灼烧、表面耐干热、表面耐污染腐蚀、表面耐冷热循环、表面耐龟裂、表面耐水蒸气均检验合格。 2、饰面：采用优质三聚氰胺浸渍胶膜纸饰面。 3、胶粘剂：采用优质环保白乳胶，符合 GB 18583-2008、GB 33372-2020 标准，游离甲醛≤0.05g/kg，苯≤0.02g/kg，甲苯+二甲苯≤0.02g/kg，总挥发性有机物≤40g/L。 4、封边：四周采用 PVC 封边条，符合 QB/T 4463-2025 标准，厚度：≥1.8mm，耐开裂性(耐龟裂性)≥2 级，耐光色牢度≥4 级，甲醛释放量≤0.1 mg/L。可迁移元素(可溶性重金属)：铅(Pb)、镉(Cd)、铬(Cr)、汞(Hg)、砷(As)、钡(Ba)、锑(Sb)和硒(Se)均检测合格：邻苯二甲酸酯的总量≤0.01%，多溴联苯(PBB)：未检出，多溴联苯醚(PBDE)：未检出。物理性能佳，严密平整，线条均匀。 5、五金件：采用优质五金配件，经防锈处理，达国家标准。锁具、拉手、三合一连接件和滑轨：符合 QB/T 3832-1999，经 100 小时乙酸盐雾试验后，达到 10 级。铰链：符合 QB/T 2189-2013 标准，耐腐蚀（300h）：300h 后 1.5mm 以下锈点未超过 20 点/d ㎡,其中 10mm 以上的锈点未超过 5 点/d ㎡(距离边缘棱角 2mm 以内的不计）。化学成分：C≤0.08%，Si≤0.2%，Mn≤0.3%，P≤0.020%，S≤0.010%。 6、产品尺寸以投标人自行实地测量为准，款式、结构，按照图片要求进行设计、生产，采购人有权利在不改变产品成本的条件下，可以对产品外观、结构等局部功能进行修改，投标人必须无条件配合。

69		储物柜	约1380*450*2600（定制）	橡木色	1	组	技术要求：顶板、隔层板 25mm,背板厚度≥15 mm，其余未注明的板材厚度均≥18 mm。 五金件要求：拉手为铝合金拉手;门铰采用液压缓冲铰链，材料厚度≥1.0 mm。 1、基材:采用优质环保 E0 级实木免漆多层板，符合 GB/T39600-2021 标准，含水率≤8%，表面胶合强度≥1.2MPa，甲醛释放量≤0.02mg/m³，总挥发性有机化合物(TVOC)释放率≤0.08mg/m²h(72h)，表面耐划痕、表面耐磨、表面耐香烟灼烧、表面耐干热、表面耐污染腐蚀、表面耐冷热循环、表面耐龟裂、表面耐水蒸气均检验合格。 2、饰面：采用优质三聚氰胺浸渍胶膜纸饰面。 3、胶粘剂：采用优质环保白乳胶，符合 GB 18583-2008、GB 33372-2020 标准，游离甲醛≤0.05g/kg，苯≤0.02g/kg，甲苯+二甲苯≤0.02g/kg，总挥发性有机物≤40g/L。 4、封边：四周采用 PVC 封边条，符合 QB/T 4463-2025 标准，厚度：≥1.8mm，耐开裂性(耐龟裂性)≥2 级，耐光色牢度≥4 级，甲醛释放量≤0.1 mg/L。可迁移元素(可溶性重金属)：铅(Pb)、镉(Cd)、铬(Cr)、汞(Hg)、砷(As)、钡(Ba)、锑(Sb)和硒(Se)均检测合格：邻苯二甲酸酯的总量≤0.01%，多溴联苯(PBB)：未检出，多溴联苯醚(PBDE)：未检出。物理性能佳，严密平整，线条均匀。 5、五金件：采用优质五金配件，经防锈处理，达国家标准。锁具、拉手、三合一连接件和滑轨：符合 QB/T 3832-1999，经 100 小时乙酸盐雾试验后，达到 10 级。铰链：符合 QB/T 2189-2013 标准，耐腐蚀（300h）：300h 后 1.5mm 以下锈点未超过 20 点/d ㎡,其中 10mm 以上的锈点未超过 5 点/d ㎡(距离边缘棱角 2mm 以内的不计）。化学成分：C≤0.08%，Si≤0.2%，Mn≤0.3%，P≤0.020%，S≤0.010%。 6、产品尺寸以投标人自行实地测量为准，款式、结构，按照图片要求进行设计、生产，采购人有权利在不改变产品成本的条件下，可以对产品外观、结构等局部功能进行修改，投标人必须无条件配合。

70		储物柜	约1450*400*2600（定制）	橡木色	26	组	技术要求：顶板、隔层板 25mm,背板厚度≥15 mm，其余未注明的板材厚度均≥18 mm。 五金件要求：拉手为铝合金拉手;门铰采用液压缓冲铰链，材料厚度≥1.0 mm。 1、基材:采用优质环保 E0 级实木免漆多层板，符合 GB/T39600-2021 标准，含水率≤8%，表面胶合强度≥1.2MPa，甲醛释放量≤0.02mg/m³，总挥发性有机化合物(TVOC)释放率≤0.08mg/m²h(72h)，表面耐划痕、表面耐磨、表面耐香烟灼烧、表面耐干热、表面耐污染腐蚀、表面耐冷热循环、表面耐龟裂、表面耐水蒸气均检验合格。 2、饰面：采用优质三聚氰胺浸渍胶膜纸饰面。 3、胶粘剂：采用优质环保白乳胶，符合 GB 18583-2008、GB 33372-2020 标准，游离甲醛≤0.05g/kg，苯≤0.02g/kg，甲苯+二甲苯≤0.02g/kg，总挥发性有机物≤40g/L。 4、封边：四周采用 PVC 封边条，符合 QB/T 4463-2025 标准，厚度：≥1.8mm，耐开裂性(耐龟裂性)≥2 级，耐光色牢度≥4 级，甲醛释放量≤0.1 mg/L。可迁移元素(可溶性重金属)：铅(Pb)、镉(Cd)、铬(Cr)、汞(Hg)、砷(As)、钡(Ba)、锑(Sb)和硒(Se)均检测合格：邻苯二甲酸酯的总量≤0.01%，多溴联苯(PBB)：未检出，多溴联苯醚(PBDE)：未检出。物理性能佳，严密平整，线条均匀。 5、五金件：采用优质五金配件，经防锈处理，达国家标准。锁具、拉手、三合一连接件和滑轨：符合 QB/T 3832-1999，经 100 小时乙酸盐雾试验后，达到 10 级。铰链：符合 QB/T 2189-2013 标准，耐腐蚀（300h）：300h 后 1.5mm 以下锈点未超过 20 点/d ㎡,其中 10mm 以上的锈点未超过 5 点/d ㎡(距离边缘棱角 2mm 以内的不计）。化学成分：C≤0.08%，Si≤0.2%，Mn≤0.3%，P≤0.020%，S≤0.010%。 6、产品尺寸以投标人自行实地测量为准，款式、结构，按照图片要求进行设计、生产，采购人有权利在不改变产品成本的条件下，可以对产品外观、结构等局部功能进行修改，投标人必须无条件配合。

71		储物柜	约3600*400*2600（定制）	橡木色	1	组	技术要求：顶板、隔层板 25mm,背板厚度≥15 mm，其余未注明的板材厚度均≥18 mm。 五金件要求：拉手为铝合金拉手;门铰采用液压缓冲铰链，材料厚度≥1.0 mm。 1、基材:采用优质环保 E0 级实木免漆多层板，符合 GB/T39600-2021 标准，含水率≤8%，表面胶合强度≥1.2MPa，甲醛释放量≤0.02mg/m³，总挥发性有机化合物(TVOC)释放率≤0.08mg/m²h(72h)，表面耐划痕、表面耐磨、表面耐香烟灼烧、表面耐干热、表面耐污染腐蚀、表面耐冷热循环、表面耐龟裂、表面耐水蒸气均检验合格。 2、饰面：采用优质三聚氰胺浸渍胶膜纸饰面。 3、胶粘剂：采用优质环保白乳胶，符合 GB 18583-2008、GB 33372-2020 标准，游离甲醛≤0.05g/kg，苯≤0.02g/kg，甲苯+二甲苯≤0.02g/kg，总挥发性有机物≤40g/L。 4、封边：四周采用 PVC 封边条，符合 QB/T 4463-2025 标准，厚度：≥1.8mm，耐开裂性(耐龟裂性)≥2 级，耐光色牢度≥4 级，甲醛释放量≤0.1 mg/L。可迁移元素(可溶性重金属)：铅(Pb)、镉(Cd)、铬(Cr)、汞(Hg)、砷(As)、钡(Ba)、锑(Sb)和硒(Se)均检测合格：邻苯二甲酸酯的总量≤0.01%，多溴联苯(PBB)：未检出，多溴联苯醚(PBDE)：未检出。物理性能佳，严密平整，线条均匀。 5、五金件：采用优质五金配件，经防锈处理，达国家标准。锁具、拉手、三合一连接件和滑轨：符合 QB/T 3832-1999，经 100 小时乙酸盐雾试验后，达到 10 级。铰链：符合 QB/T 2189-2013 标准，耐腐蚀（300h）：300h 后 1.5mm 以下锈点未超过 20 点/d ㎡,其中 10mm 以上的锈点未超过 5 点/d ㎡(距离边缘棱角 2mm 以内的不计）。化学成分：C≤0.08%，Si≤0.2%，Mn≤0.3%，P≤0.020%，S≤0.010%。 6、产品尺寸以投标人自行实地测量为准，款式、结构，按照图片要求进行设计、生产，采购人有权利在不改变产品成本的条件下，可以对产品外观、结构等局部功能进行修改，投标人必须无条件配合。

72		更衣柜	约1900*600*2600（定制）	橡木色	2	组	技术要求：顶板、隔层板 25mm,背板厚度≥15 mm，其余未注明的板材厚度均≥18 mm。 五金件要求：拉手为铝合金拉手;门铰采用液压缓冲铰链，材料厚度≥1.0 mm。 1、基材:采用优质环保 E0 级实木免漆多层板，符合 GB/T39600-2021 标准，含水率≤8%，表面胶合强度≥1.2MPa，甲醛释放量≤0.02mg/m³，总挥发性有机化合物(TVOC)释放率≤0.08mg/m²h(72h)，表面耐划痕、表面耐磨、表面耐香烟灼烧、表面耐干热、表面耐污染腐蚀、表面耐冷热循环、表面耐龟裂、表面耐水蒸气均检验合格。 2、饰面：采用优质三聚氰胺浸渍胶膜纸饰面。 3、胶粘剂：采用优质环保白乳胶，符合 GB 18583-2008、GB 33372-2020 标准，游离甲醛≤0.05g/kg，苯≤0.02g/kg，甲苯+二甲苯≤0.02g/kg，总挥发性有机物≤40g/L。 4、封边：四周采用 PVC 封边条，符合 QB/T 4463-2025 标准，厚度：≥1.8mm，耐开裂性(耐龟裂性)≥2 级，耐光色牢度≥4 级，甲醛释放量≤0.1 mg/L。可迁移元素(可溶性重金属)：铅(Pb)、镉(Cd)、铬(Cr)、汞(Hg)、砷(As)、钡(Ba)、锑(Sb)和硒(Se)均检测合格：邻苯二甲酸酯的总量≤0.01%，多溴联苯(PBB)：未检出，多溴联苯醚(PBDE)：未检出。物理性能佳，严密平整，线条均匀。 5、五金件：采用优质五金配件，经防锈处理，达国家标准。锁具、拉手、三合一连接件和滑轨：符合 QB/T 3832-1999，经 100 小时乙酸盐雾试验后，达到 10 级。铰链：符合 QB/T 2189-2013 标准，耐腐蚀（300h）：300h 后 1.5mm 以下锈点未超过 20 点/d ㎡,其中 10mm 以上的锈点未超过 5 点/d ㎡(距离边缘棱角 2mm 以内的不计）。化学成分：C≤0.08%，Si≤0.2%，Mn≤0.3%，P≤0.020%，S≤0.010%。 6、产品尺寸以投标人自行实地测量为准，款式、结构，按照图片要求进行设计、生产，采购人有权利在不改变产品成本的条件下，可以对产品外观、结构等局部功能进行修改，投标人必须无条件配合。

73		更衣柜	约1250*600*2600（定制）	橡木色	5	组	技术要求：顶板、隔层板 25mm,背板厚度≥15 mm，其余未注明的板材厚度均≥18 mm。 五金件要求：拉手为铝合金拉手;门铰采用液压缓冲铰链，材料厚度≥1.0 mm。 1、基材:采用优质环保 E0 级实木免漆多层板，符合 GB/T39600-2021 标准，含水率≤8%，表面胶合强度≥1.2MPa，甲醛释放量≤0.02mg/m³，总挥发性有机化合物(TVOC)释放率≤0.08mg/m²h(72h)，表面耐划痕、表面耐磨、表面耐香烟灼烧、表面耐干热、表面耐污染腐蚀、表面耐冷热循环、表面耐龟裂、表面耐水蒸气均检验合格。 2、饰面：采用优质三聚氰胺浸渍胶膜纸饰面。 3、胶粘剂：采用优质环保白乳胶，符合 GB 18583-2008、GB 33372-2020 标准，游离甲醛≤0.05g/kg，苯≤0.02g/kg，甲苯+二甲苯≤0.02g/kg，总挥发性有机物≤40g/L。 4、封边：四周采用 PVC 封边条，符合 QB/T 4463-2025 标准，厚度：≥1.8mm，耐开裂性(耐龟裂性)≥2 级，耐光色牢度≥4 级，甲醛释放量≤0.1 mg/L。可迁移元素(可溶性重金属)：铅(Pb)、镉(Cd)、铬(Cr)、汞(Hg)、砷(As)、钡(Ba)、锑(Sb)和硒(Se)均检测合格：邻苯二甲酸酯的总量≤0.01%，多溴联苯(PBB)：未检出，多溴联苯醚(PBDE)：未检出。物理性能佳，严密平整，线条均匀。 5、五金件：采用优质五金配件，经防锈处理，达国家标准。锁具、拉手、三合一连接件和滑轨：符合 QB/T 3832-1999，经 100 小时乙酸盐雾试验后，达到 10 级。铰链：符合 QB/T 2189-2013 标准，耐腐蚀（300h）：300h 后 1.5mm 以下锈点未超过 20 点/d ㎡,其中 10mm 以上的锈点未超过 5 点/d ㎡(距离边缘棱角 2mm 以内的不计）。化学成分：C≤0.08%，Si≤0.2%，Mn≤0.3%，P≤0.020%，S≤0.010%。 6、产品尺寸以投标人自行实地测量为准，款式、结构，按照图片要求进行设计、生产，采购人有权利在不改变产品成本的条件下，可以对产品外观、结构等局部功能进行修改，投标人必须无条件配合。

74		更衣柜	约1600*600*2600（定制）	橡木色	1	组	技术要求：顶板、隔层板 25mm,背板厚度≥15 mm，其余未注明的板材厚度均≥18 mm。 五金件要求：拉手为铝合金拉手;门铰采用液压缓冲铰链，材料厚度≥1.0 mm。 1、基材:采用优质环保 E0 级实木免漆多层板，符合 GB/T39600-2021 标准，含水率≤8%，表面胶合强度≥1.2MPa，甲醛释放量≤0.02mg/m³，总挥发性有机化合物(TVOC)释放率≤0.08mg/m²h(72h)，表面耐划痕、表面耐磨、表面耐香烟灼烧、表面耐干热、表面耐污染腐蚀、表面耐冷热循环、表面耐龟裂、表面耐水蒸气均检验合格。 2、饰面：采用优质三聚氰胺浸渍胶膜纸饰面。 3、胶粘剂：采用优质环保白乳胶，符合 GB 18583-2008、GB 33372-2020 标准，游离甲醛≤0.05g/kg，苯≤0.02g/kg，甲苯+二甲苯≤0.02g/kg，总挥发性有机物≤40g/L。 4、封边：四周采用 PVC 封边条，符合 QB/T 4463-2025 标准，厚度：≥1.8mm，耐开裂性(耐龟裂性)≥2 级，耐光色牢度≥4 级，甲醛释放量≤0.1 mg/L。可迁移元素(可溶性重金属)：铅(Pb)、镉(Cd)、铬(Cr)、汞(Hg)、砷(As)、钡(Ba)、锑(Sb)和硒(Se)均检测合格：邻苯二甲酸酯的总量≤0.01%，多溴联苯(PBB)：未检出，多溴联苯醚(PBDE)：未检出。物理性能佳，严密平整，线条均匀。 5、五金件：采用优质五金配件，经防锈处理，达国家标准。锁具、拉手、三合一连接件和滑轨：符合 QB/T 3832-1999，经 100 小时乙酸盐雾试验后，达到 10 级。铰链：符合 QB/T 2189-2013 标准，耐腐蚀（300h）：300h 后 1.5mm 以下锈点未超过 20 点/d ㎡,其中 10mm 以上的锈点未超过 5 点/d ㎡(距离边缘棱角 2mm 以内的不计）。化学成分：C≤0.08%，Si≤0.2%，Mn≤0.3%，P≤0.020%，S≤0.010%。 6、产品尺寸以投标人自行实地测量为准，款式、结构，按照图片要求进行设计、生产，采购人有权利在不改变产品成本的条件下，可以对产品外观、结构等局部功能进行修改，投标人必须无条件配合。

75		更衣柜	约3600*600*2600（定制）	橡木色	2	组	技术要求：顶板、隔层板 25mm,背板厚度≥15 mm，其余未注明的板材厚度均≥18 mm。 五金件要求：拉手为铝合金拉手;门铰采用液压缓冲铰链，材料厚度≥1.0 mm。 1、基材:采用优质环保 E0 级实木免漆多层板，符合 GB/T39600-2021 标准，含水率≤8%，表面胶合强度≥1.2MPa，甲醛释放量≤0.02mg/m³，总挥发性有机化合物(TVOC)释放率≤0.08mg/m²h(72h)，表面耐划痕、表面耐磨、表面耐香烟灼烧、表面耐干热、表面耐污染腐蚀、表面耐冷热循环、表面耐龟裂、表面耐水蒸气均检验合格。 2、饰面：采用优质三聚氰胺浸渍胶膜纸饰面。 3、胶粘剂：采用优质环保白乳胶，符合 GB 18583-2008、GB 33372-2020 标准，游离甲醛≤0.05g/kg，苯≤0.02g/kg，甲苯+二甲苯≤0.02g/kg，总挥发性有机物≤40g/L。 4、封边：四周采用 PVC 封边条，符合 QB/T 4463-2025 标准，厚度：≥1.8mm，耐开裂性(耐龟裂性)≥2 级，耐光色牢度≥4 级，甲醛释放量≤0.1 mg/L。可迁移元素(可溶性重金属)：铅(Pb)、镉(Cd)、铬(Cr)、汞(Hg)、砷(As)、钡(Ba)、锑(Sb)和硒(Se)均检测合格：邻苯二甲酸酯的总量≤0.01%，多溴联苯(PBB)：未检出，多溴联苯醚(PBDE)：未检出。物理性能佳，严密平整，线条均匀。 5、五金件：采用优质五金配件，经防锈处理，达国家标准。锁具、拉手、三合一连接件和滑轨：符合 QB/T 3832-1999，经 100 小时乙酸盐雾试验后，达到 10 级。铰链：符合 QB/T 2189-2013 标准，耐腐蚀（300h）：300h 后 1.5mm 以下锈点未超过 20 点/d ㎡,其中 10mm 以上的锈点未超过 5 点/d ㎡(距离边缘棱角 2mm 以内的不计）。化学成分：C≤0.08%，Si≤0.2%，Mn≤0.3%，P≤0.020%，S≤0.010%。 6、产品尺寸以投标人自行实地测量为准，款式、结构，按照图片要求进行设计、生产，采购人有权利在不改变产品成本的条件下，可以对产品外观、结构等局部功能进行修改，投标人必须无条件配合。

76		更衣柜	约2300*600*2600（定制）	橡木色	1	组	技术要求：顶板、隔层板 25mm,背板厚度≥15 mm，其余未注明的板材厚度均≥18 mm。 五金件要求：拉手为铝合金拉手;门铰采用液压缓冲铰链，材料厚度≥1.0 mm。 1、基材:采用优质环保 E0 级实木免漆多层板，符合 GB/T39600-2021 标准，含水率≤8%，表面胶合强度≥1.2MPa，甲醛释放量≤0.02mg/m³，总挥发性有机化合物(TVOC)释放率≤0.08mg/m²h(72h)，表面耐划痕、表面耐磨、表面耐香烟灼烧、表面耐干热、表面耐污染腐蚀、表面耐冷热循环、表面耐龟裂、表面耐水蒸气均检验合格。 2、饰面：采用优质三聚氰胺浸渍胶膜纸饰面。 3、胶粘剂：采用优质环保白乳胶，符合 GB 18583-2008、GB 33372-2020 标准，游离甲醛≤0.05g/kg，苯≤0.02g/kg，甲苯+二甲苯≤0.02g/kg，总挥发性有机物≤40g/L。 4、封边：四周采用 PVC 封边条，符合 QB/T 4463-2025 标准，厚度：≥1.8mm，耐开裂性(耐龟裂性)≥2 级，耐光色牢度≥4 级，甲醛释放量≤0.1 mg/L。可迁移元素(可溶性重金属)：铅(Pb)、镉(Cd)、铬(Cr)、汞(Hg)、砷(As)、钡(Ba)、锑(Sb)和硒(Se)均检测合格：邻苯二甲酸酯的总量≤0.01%，多溴联苯(PBB)：未检出，多溴联苯醚(PBDE)：未检出。物理性能佳，严密平整，线条均匀。 5、五金件：采用优质五金配件，经防锈处理，达国家标准。锁具、拉手、三合一连接件和滑轨：符合 QB/T 3832-1999，经 100 小时乙酸盐雾试验后，达到 10 级。铰链：符合 QB/T 2189-2013 标准，耐腐蚀（300h）：300h 后 1.5mm 以下锈点未超过 20 点/d ㎡,其中 10mm 以上的锈点未超过 5 点/d ㎡(距离边缘棱角 2mm 以内的不计）。化学成分：C≤0.08%，Si≤0.2%，Mn≤0.3%，P≤0.020%，S≤0.010%。 6、产品尺寸以投标人自行实地测量为准，款式、结构，按照图片要求进行设计、生产，采购人有权利在不改变产品成本的条件下，可以对产品外观、结构等局部功能进行修改，投标人必须无条件配合。

77		更衣柜	约2540*600*2600（定制）	橡木色	1	组	技术要求：顶板、隔层板 25mm,背板厚度≥15 mm，其余未注明的板材厚度均≥18 mm。 五金件要求：拉手为铝合金拉手;门铰采用液压缓冲铰链，材料厚度≥1.0 mm。 1、基材:采用优质环保 E0 级实木免漆多层板，符合 GB/T39600-2021 标准，含水率≤8%，表面胶合强度≥1.2MPa，甲醛释放量≤0.02mg/m³，总挥发性有机化合物(TVOC)释放率≤0.08mg/m²h(72h)，表面耐划痕、表面耐磨、表面耐香烟灼烧、表面耐干热、表面耐污染腐蚀、表面耐冷热循环、表面耐龟裂、表面耐水蒸气均检验合格。 2、饰面：采用优质三聚氰胺浸渍胶膜纸饰面。 3、胶粘剂:采用优质环保白乳胶,符合 GB 18583-2008、GB 33372-2020 标准，游离甲醛≤0.05g/kg，苯≤0.02g/kg，甲苯+二甲苯≤0.02g/kg，总挥发性有机物≤40g/L。 4、封边：四周采用 PVC 封边条，符合 QB/T 4463-2025 标准，厚度：≥1.8mm，耐开裂性(耐龟裂性)≥2 级，耐光色牢度≥4 级，甲醛释放量≤0.1 mg/L。可迁移元素(可溶性重金属)：铅(Pb)、镉(Cd)、铬(Cr)、汞(Hg)、砷(As)、钡(Ba)、锑(Sb)和硒(Se)均检测合格：邻苯二甲酸酯的总量≤0.01%，多溴联苯(PBB)：未检出，多溴联苯醚(PBDE)：未检出。物理性能佳，严密平整，线条均匀。 5、五金件：采用优质五金配件，经防锈处理，达国家标准。锁具、拉手、三合一连接件和滑轨：符合 QB/T 3832-1999，经 100 小时乙酸盐雾试验后，达到 10 级。铰链：符合 QB/T 2189-2013 标准，耐腐蚀（300h）：300h 后 1.5mm 以下锈点未超过 20 点/d ㎡,其中 10mm 以上的锈点未超过 5 点/d ㎡(距离边缘棱角 2mm 以内的不计）。化学成分：C≤0.08%，Si≤0.2%，Mn≤0.3%，P≤0.020%，S≤0.010%。 6、产品尺寸以投标人自行实地测量为准，款式、结构，按照图片要求进行设计、生产，采购人有权利在不改变产品成本的条件下，可以对产品外观、结构等局部功能进行修改，投标人必须无条件配合。

78		更衣柜	约4000*600*2600（定制）	橡木色	15	组	技术要求：顶板、隔层板 25mm,背板厚度≥15 mm，其余未注明的板材厚度均≥18 mm。 五金件要求：拉手为铝合金拉手;门铰采用液压缓冲铰链，材料厚度≥1.0 mm。 1、基材:采用优质环保 E0 级实木免漆多层板，符合 GB/T39600-2021 标准，含水率≤8%，表面胶合强度≥1.2MPa，甲醛释放量≤0.02mg/m³，总挥发性有机化合物(TVOC)释放率≤0.08mg/m²h(72h)，表面耐划痕、表面耐磨、表面耐香烟灼烧、表面耐干热、表面耐污染腐蚀、表面耐冷热循环、表面耐龟裂、表面耐水蒸气均检验合格。 2、饰面：采用优质三聚氰胺浸渍胶膜纸饰面。 3、胶粘剂：采用优质环保白乳胶，符合 GB 18583-2008、GB 33372-2020 标准，游离甲醛≤0.05g/kg，苯≤0.02g/kg，甲苯+二甲苯≤0.02g/kg，总挥发性有机物≤40g/L。 4、封边：四周采用 PVC 封边条，符合 QB/T 4463-2025 标准，厚度：≥1.8mm，耐开裂性(耐龟裂性)≥2 级，耐光色牢度≥4 级，甲醛释放量≤0.1 mg/L。可迁移元素(可溶性重金属)：铅(Pb)、镉(Cd)、铬(Cr)、汞(Hg)、砷(As)、钡(Ba)、锑(Sb)和硒(Se)均检测合格：邻苯二甲酸酯的总量≤0.01%，多溴联苯(PBB)：未检出，多溴联苯醚(PBDE)：未检出。物理性能佳，严密平整，线条均匀。 5、五金件：采用优质五金配件，经防锈处理，达国家标准。锁具、拉手、三合一连接件和滑轨：符合 QB/T 3832-1999，经 100 小时乙酸盐雾试验后，达到 10 级。铰链：符合 QB/T 2189-2013 标准，耐腐蚀（300h）：300h 后 1.5mm 以下锈点未超过 20 点/d ㎡,其中 10mm 以上的锈点未超过 5 点/d ㎡(距离边缘棱角 2mm 以内的不计）。化学成分：C≤0.08%，Si≤0.2%，Mn≤0.3%，P≤0.020%，S≤0.010%。 6、产品尺寸以投标人自行实地测量为准，款式、结构，按照图片要求进行设计、生产，采购人有权利在不改变产品成本的条件下，可以对产品外观、结构等局部功能进行修改，投标人必须无条件配合。

79		更衣柜	约600*750*2600（定制）	橡木色	2	组	技术要求：顶板、隔层板 25mm,背板厚度≥15 mm，其余未注明的板材厚度均≥18 mm。 五金件要求：拉手为铝合金拉手;门铰采用液压缓冲铰链，材料厚度≥1.0 mm。 1、基材:采用优质环保 E0 级实木免漆多层板，符合 GB/T39600-2021 标准，含水率≤8%，表面胶合强度≥1.2MPa，甲醛释放量≤0.02mg/m³，总挥发性有机化合物(TVOC)释放率≤0.08mg/m²h(72h)，表面耐划痕、表面耐磨、表面耐香烟灼烧、表面耐干热、表面耐污染腐蚀、表面耐冷热循环、表面耐龟裂、表面耐水蒸气均检验合格。 2、饰面：采用优质三聚氰胺浸渍胶膜纸饰面。 3、胶粘剂：采用优质环保白乳胶，符合 GB 18583-2008、GB 33372-2020 标准，游离甲醛≤0.05g/kg，苯≤0.02g/kg，甲苯+二甲苯≤0.02g/kg，总挥发性有机物≤40g/L。 4、封边：四周采用 PVC 封边条，符合 QB/T 4463-2025 标准，厚度：≥1.8mm，耐开裂性(耐龟裂性)≥2 级，耐光色牢度≥4 级，甲醛释放量≤0.1 mg/L。可迁移元素(可溶性重金属)：铅(Pb)、镉(Cd)、铬(Cr)、汞(Hg)、砷(As)、钡(Ba)、锑(Sb)和硒(Se)均检测合格：邻苯二甲酸酯的总量≤0.01%，多溴联苯(PBB)：未检出，多溴联苯醚(PBDE)：未检出。物理性能佳，严密平整，线条均匀。 5、五金件：采用优质五金配件，经防锈处理，达国家标准。锁具、拉手、三合一连接件和滑轨：符合 QB/T 3832-1999，经 100 小时乙酸盐雾试验后，达到 10 级。铰链：符合 QB/T 2189-2013 标准，耐腐蚀（300h）：300h 后 1.5mm 以下锈点未超过 20 点/d m²,其中 10mm 以上的锈点未超过 5 点/d m²(距离边缘棱角 2mm 以内的不计）。化学成分：C≤0.08%，Si≤0.2%，Mn≤0.3%，P≤0.020%，S≤0.010%。 6、产品尺寸以投标人自行实地测量为准，款式、结构，按照图片要求进行设计、生产，采购人有权利在不改变产品成本的条件下，可以对产品外观、结构等局部功能进行修改，投标人必须无条件配合。

80		更衣柜	约1200*600*2600（定制）	橡木色	3	组	技术要求：顶板、隔层板 25mm,背板厚度≥15 mm，其余未注明的板材厚度均≥18 mm。 五金件要求：拉手为铝合金拉手;门铰采用液压缓冲铰链，材料厚度≥1.0 mm。 1、基材:采用优质环保 E0 级实木免漆多层板，符合 GB/T39600-2021 标准，含水率≤8%，表面胶合强度≥1.2MPa，甲醛释放量≤0.02mg/m³，总挥发性有机化合物(TVOC)释放率≤0.08mg/m²h(72h)，表面耐划痕、表面耐磨、表面耐香烟灼烧、表面耐干热、表面耐污染腐蚀、表面耐冷热循环、表面耐龟裂、表面耐水蒸气均检验合格。 2、饰面：采用优质三聚氰胺浸渍胶膜纸饰面。 3、胶粘剂：采用优质环保白乳胶，符合 GB 18583-2008、GB 33372-2020 标准，游离甲醛≤0.05g/kg，苯≤0.02g/kg，甲苯+二甲苯≤0.02g/kg，总挥发性有机物≤40g/L。 4、封边：四周采用 PVC 封边条，符合 QB/T 4463-2025 标准，厚度：≥1.8mm，耐开裂性(耐龟裂性)≥2 级，耐光色牢度≥4 级，甲醛释放量≤0.1 mg/L。可迁移元素(可溶性重金属)：铅(Pb)、镉(Cd)、铬(Cr)、汞(Hg)、砷(As)、钡(Ba)、锑(Sb)和硒(Se)均检测合格：邻苯二甲酸酯的总量≤0.01%，多溴联苯(PBB)：未检出，多溴联苯醚(PBDE)：未检出。物理性能佳，严密平整，线条均匀。 5、五金件：采用优质五金配件，经防锈处理，达国家标准。锁具、拉手、三合一连接件和滑轨：符合 QB/T 3832-1999，经 100 小时乙酸盐雾试验后，达到 10 级。铰链：符合 QB/T 2189-2013 标准，耐腐蚀（300h）：300h 后 1.5mm 以下锈点未超过 20 点/d ㎡,其中 10mm 以上的锈点未超过 5 点/d ㎡(距离边缘棱角 2mm 以内的不计）。化学成分：C≤0.08%，Si≤0.2%，Mn≤0.3%，P≤0.020%，S≤0.010%。 6、产品尺寸以投标人自行实地测量为准，款式、结构，按照图片要求进行设计、生产，采购人有权利在不改变产品成本的条件下，可以对产品外观、结构等局部功能进行修改，投标人必须无条件配合。

81		更衣柜	约2400*600*2600（定制）	橡木色	4	组	技术要求：顶板、隔层板 25mm,背板厚度≥15 mm，其余未注明的板材厚度均≥18 mm。 五金件要求：拉手为铝合金拉手;门铰采用液压缓冲铰链，材料厚度≥1.0 mm。 1、基材:采用优质环保 E0 级实木免漆多层板，符合 GB/T39600-2021 标准，含水率≤8%，表面胶合强度≥1.2MPa，甲醛释放量≤0.02mg/m³，总挥发性有机化合物(TVOC)释放率≤0.08mg/m²h(72h)，表面耐划痕、表面耐磨、表面耐香烟灼烧、表面耐干热、表面耐污染腐蚀、表面耐冷热循环、表面耐龟裂、表面耐水蒸气均检验合格。 2、饰面：采用优质三聚氰胺浸渍胶膜纸饰面。 3、胶粘剂：采用优质环保白乳胶，符合 GB 18583-2008、GB 33372-2020 标准，游离甲醛≤0.05g/kg，苯≤0.02g/kg，甲苯+二甲苯≤0.02g/kg，总挥发性有机物≤40g/L。 4、封边：四周采用 PVC 封边条，符合 QB/T 4463-2025 标准，厚度：≥1.8mm，耐开裂性(耐龟裂性)≥2 级，耐光色牢度≥4 级，甲醛释放量≤0.1 mg/L。可迁移元素(可溶性重金属)：铅(Pb)、镉(Cd)、铬(Cr)、汞(Hg)、砷(As)、钡(Ba)、锑(Sb)和硒(Se)均检测合格：邻苯二甲酸酯的总量≤0.01%，多溴联苯(PBB)：未检出，多溴联苯醚(PBDE)：未检出。物理性能佳，严密平整，线条均匀。 5、五金件：采用优质五金配件，经防锈处理，达国家标准。锁具、拉手、三合一连接件和滑轨：符合 QB/T 3832-1999，经 100 小时乙酸盐雾试验后，达到 10 级。铰链：符合 QB/T 2189-2013 标准，耐腐蚀（300h）：300h 后 1.5mm 以下锈点未超过 20 点/d ㎡,其中 10mm 以上的锈点未超过 5 点/d ㎡(距离边缘棱角 2mm 以内的不计）。化学成分：C≤0.08%，Si≤0.2%，Mn≤0.3%，P≤0.020%，S≤0.010%。 6、产品尺寸以投标人自行实地测量为准，款式、结构，按照图片要求进行设计、生产，采购人有权利在不改变产品成本的条件下，可以对产品外观、结构等局部功能进行修改，投标人必须无条件配合。

82		更衣柜	约900*600*2600（定制）	橡木色	1	组	技术要求：顶板、隔层板 25mm,背板厚度≥15 mm，其余未注明的板材厚度均≥18 mm。 五金件要求：拉手为铝合金拉手;门铰采用液压缓冲铰链，材料厚度≥1.0 mm。 1、基材:采用优质环保 E0 级实木免漆多层板，符合 GB/T39600-2021 标准，含水率≤8%，表面胶合强度≥1.2MPa，甲醛释放量≤0.02mg/m³，总挥发性有机化合物(TVOC)释放率≤0.08mg/m²h(72h)，表面耐划痕、表面耐磨、表面耐香烟灼烧、表面耐干热、表面耐污染腐蚀、表面耐冷热循环、表面耐龟裂、表面耐水蒸气均检验合格。 2、饰面：采用优质三聚氰胺浸渍胶膜纸饰面。 3、胶粘剂：采用优质环保白乳胶，符合 GB 18583-2008、GB 33372-2020 标准，游离甲醛≤0.05g/kg，苯≤0.02g/kg，甲苯+二甲苯≤0.02g/kg，总挥发性有机物≤40g/L。 4、封边：四周采用 PVC 封边条，符合 QB/T 4463-2025 标准，厚度：≥1.8mm，耐开裂性(耐龟裂性)≥2 级，耐光色牢度≥4 级，甲醛释放量≤0.1 mg/L。可迁移元素(可溶性重金属)：铅(Pb)、镉(Cd)、铬(Cr)、汞(Hg)、砷(As)、钡(Ba)、锑(Sb)和硒(Se)均检测合格：邻苯二甲酸酯的总量≤0.01%，多溴联苯(PBB)：未检出，多溴联苯醚(PBDE)：未检出。物理性能佳，严密平整，线条均匀。 5、五金件：采用优质五金配件，经防锈处理，达国家标准。锁具、拉手、三合一连接件和滑轨：符合 QB/T 3832-1999，经 100 小时乙酸盐雾试验后，达到 10 级。铰链：符合 QB/T 2189-2013 标准，耐腐蚀（300h）：300h 后 1.5mm 以下锈点未超过 20 点/d ㎡,其中 10mm 以上的锈点未超过 5 点/d ㎡(距离边缘棱角 2mm 以内的不计）。化学成分：C≤0.08%，Si≤0.2%，Mn≤0.3%，P≤0.020%，S≤0.010%。 6、产品尺寸以投标人自行实地测量为准，款式、结构，按照图片要求进行设计、生产，采购人有权利在不改变产品成本的条件下，可以对产品外观、结构等局部功能进行修改，投标人必须无条件配合。

83		更衣柜	约2800*600*2600（定制）	橡木色	1	组	技术要求：顶板、隔层板 25mm,背板厚度≥15 mm，其余未注明的板材厚度均≥18 mm。 五金件要求：拉手为铝合金拉手;门铰采用液压缓冲铰链，材料厚度≥1.0 mm。 1、基材:采用优质环保 E0 级实木免漆多层板，符合 GB/T39600-2021 标准，含水率≤8%，表面胶合强度≥1.2MPa，甲醛释放量≤0.02mg/m³，总挥发性有机化合物(TVOC)释放率≤0.08mg/m²h(72h)，表面耐划痕、表面耐磨、表面耐香烟灼烧、表面耐干热、表面耐污染腐蚀、表面耐冷热循环、表面耐龟裂、表面耐水蒸气均检验合格。 2、饰面：采用优质三聚氰胺浸渍胶膜纸饰面。 3、胶粘剂：采用优质环保白乳胶，符合 GB 18583-2008、GB 33372-2020 标准，游离甲醛≤0.05g/kg，苯≤0.02g/kg，甲苯+二甲苯≤0.02g/kg，总挥发性有机物≤40g/L。 4、封边：四周采用 PVC 封边条，符合 QB/T 4463-2025 标准，厚度：≥1.8mm，耐开裂性(耐龟裂性)≥2 级，耐光色牢度≥4 级，甲醛释放量≤0.1 mg/L。可迁移元素(可溶性重金属)：铅(Pb)、镉(Cd)、铬(Cr)、汞(Hg)、砷(As)、钡(Ba)、锑(Sb)和硒(Se)均检测合格：邻苯二甲酸酯的总量≤0.01%，多溴联苯(PBB)：未检出，多溴联苯醚(PBDE)：未检出。物理性能佳，严密平整，线条均匀。 5、五金件：采用优质五金配件，经防锈处理，达国家标准。锁具、拉手、三合一连接件和滑轨：符合 QB/T 3832-1999，经 100 小时乙酸盐雾试验后，达到 10 级。铰链：符合 QB/T 2189-2013 标准，耐腐蚀（300h）：300h 后 1.5mm 以下锈点未超过 20 点/d ㎡,其中 10mm 以上的锈点未超过 5 点/d ㎡(距离边缘棱角 2mm 以内的不计）。化学成分：C≤0.08%，Si≤0.2%，Mn≤0.3%，P≤0.020%，S≤0.010%。 6、产品尺寸以投标人自行实地测量为准，款式、结构，按照图片要求进行设计、生产，采购人有权利在不改变产品成本的条件下，可以对产品外观、结构等局部功能进行修改，投标人必须无条件配合。

84		更衣柜	约3000*600*2600（定制）	橡木色	1	组	技术要求：顶板、隔层板 25mm,背板厚度≥15 mm，其余未注明的板材厚度均≥18 mm。 五金件要求：拉手为铝合金拉手;门铰采用液压缓冲铰链，材料厚度≥1.0 mm。 1、基材:采用优质环保 E0 级实木免漆多层板，符合 GB/T39600-2021 标准，含水率≤8%，表面胶合强度≥1.2MPa，甲醛释放量≤0.02mg/m³，总挥发性有机化合物(TVOC)释放率≤0.08mg/m²h(72h)，表面耐划痕、表面耐磨、表面耐香烟灼烧、表面耐干热、表面耐污染腐蚀、表面耐冷热循环、表面耐龟裂、表面耐水蒸气均检验合格。 2、饰面：采用优质三聚氰胺浸渍胶膜纸饰面。 3、胶粘剂:采用优质环保白乳胶,符合 GB 18583-2008、GB 33372-2020 标准，游离甲醛≤0.05g/kg，苯≤0.02g/kg，甲苯+二甲苯≤0.02g/kg，总挥发性有机物≤40g/L。 4、封边：四周采用 PVC 封边条，符合 QB/T 4463-2025 标准，厚度：≥1.8mm，耐开裂性(耐龟裂性)≥2 级，耐光色牢度≥4 级，甲醛释放量≤0.1 mg/L。可迁移元素(可溶性重金属)：铅(Pb)、镉(Cd)、铬(Cr)、汞(Hg)、砷(As)、钡(Ba)、锑(Sb)和硒(Se)均检测合格：邻苯二甲酸酯的总量≤0.01%，多溴联苯(PBB)：未检出，多溴联苯醚(PBDE)：未检出。物理性能佳，严密平整，线条均匀。 5、五金件：采用优质五金配件，经防锈处理，达国家标准。锁具、拉手、三合一连接件和滑轨：符合 QB/T 3832-1999，经 100 小时乙酸盐雾试验后，达到 10 级。铰链：符合 QB/T 2189-2013 标准，耐腐蚀（300h）：300h 后 1.5mm 以下锈点未超过 20 点/d ㎡,其中 10mm 以上的锈点未超过 5 点/d ㎡(距离边缘棱角 2mm 以内的不计）。化学成分：C≤0.08%，Si≤0.2%，Mn≤0.3%，P≤0.020%，S≤0.010%。 6、产品尺寸以投标人自行实地测量为准，款式、结构，按照图片要求进行设计、生产，采购人有权利在不改变产品成本的条件下，可以对产品外观、结构等局部功能进行修改，投标人必须无条件配合。

85		更衣柜	约3200*600*2600（定制）	橡木色	1	组	技术要求：顶板、隔层板 25mm,背板厚度≥15 mm，其余未注明的板材厚度均≥18 mm。 五金件要求：拉手为铝合金拉手;门铰采用液压缓冲铰链，材料厚度≥1.0 mm。 1、基材:采用优质环保 E0 级实木免漆多层板，符合 GB/T39600-2021 标准，含水率≤8%，表面胶合强度≥1.2MPa，甲醛释放量≤0.02mg/m³，总挥发性有机化合物(TVOC)释放率≤0.08mg/m²h(72h)，表面耐划痕、表面耐磨、表面耐香烟灼烧、表面耐干热、表面耐污染腐蚀、表面耐冷热循环、表面耐龟裂、表面耐水蒸气均检验合格。 2、饰面：采用优质三聚氰胺浸渍胶膜纸饰面。 3、胶粘剂:采用优质环保白乳胶,符合 GB 18583-2008、GB 33372-2020 标准，游离甲醛≤0.05g/kg，苯≤0.02g/kg，甲苯+二甲苯≤0.02g/kg，总挥发性有机物≤40g/L。 4、封边：四周采用 PVC 封边条，符合 QB/T 4463-2025 标准，厚度：≥1.8mm，耐开裂性(耐龟裂性)≥2 级，耐光色牢度≥4 级，甲醛释放量≤0.1 mg/L。可迁移元素(可溶性重金属)：铅(Pb)、镉(Cd)、铬(Cr)、汞(Hg)、砷(As)、钡(Ba)、锑(Sb)和硒(Se)均检测合格：邻苯二甲酸酯的总量≤0.01%，多溴联苯(PBB)：未检出，多溴联苯醚(PBDE)：未检出。物理性能佳，严密平整，线条均匀。 5、五金件：采用优质五金配件，经防锈处理，达国家标准。锁具、拉手、三合一连接件和滑轨：符合 QB/T 3832-1999，经 100 小时乙酸盐雾试验后，达到 10 级。铰链：符合 QB/T 2189-2013 标准，耐腐蚀（300h）：300h 后 1.5mm 以下锈点未超过 20 点/d ㎡,其中 10mm 以上的锈点未超过 5 点/d ㎡(距离边缘棱角 2mm 以内的不计）。化学成分：C≤0.08%，Si≤0.2%，Mn≤0.3%，P≤0.020%，S≤0.010%。 6、产品尺寸以投标人自行实地测量为准，款式、结构，按照图片要求进行设计、生产，采购人有权利在不改变产品成本的条件下，可以对产品外观、结构等局部功能进行修改，投标人必须无条件配合。

86		更衣柜	约2650*600*2600（定制）	橡木色	2	组	技术要求：顶板、隔层板 25mm,背板厚度≥15 mm，其余未注明的板材厚度均≥18 mm。 五金件要求：拉手为铝合金拉手;门铰采用液压缓冲铰链，材料厚度≥1.0 mm。 1、基材:采用优质环保 E0 级实木免漆多层板，符合 GB/T39600-2021 标准，含水率≤8%，表面胶合强度≥1.2MPa，甲醛释放量≤0.02mg/m³，总挥发性有机化合物(TVOC)释放率≤0.08mg/m²h(72h)，表面耐划痕、表面耐磨、表面耐香烟灼烧、表面耐干热、表面耐污染腐蚀、表面耐冷热循环、表面耐龟裂、表面耐水蒸气均检验合格。 2、饰面：采用优质三聚氰胺浸渍胶膜纸饰面。 3、胶粘剂：采用优质环保白乳胶，符合 GB 18583-2008、GB 33372-2020 标准，游离甲醛≤0.05g/kg，苯≤0.02g/kg，甲苯+二甲苯≤0.02g/kg，总挥发性有机物≤40g/L。 4、封边：四周采用 PVC 封边条，符合 QB/T 4463-2025 标准，厚度：≥1.8mm，耐开裂性(耐龟裂性)≥2 级，耐光色牢度≥4 级，甲醛释放量≤0.1 mg/L。可迁移元素(可溶性重金属)：铅(Pb)、镉(Cd)、铬(Cr)、汞(Hg)、砷(As)、钡(Ba)、锑(Sb)和硒(Se)均检测合格：邻苯二甲酸酯的总量≤0.01%，多溴联苯(PBB)：未检出，多溴联苯醚(PBDE)：未检出。物理性能佳，严密平整，线条均匀。 5、五金件：采用优质五金配件，经防锈处理，达国家标准。锁具、拉手、三合一连接件和滑轨：符合 QB/T 3832-1999，经 100 小时乙酸盐雾试验后，达到 10 级。铰链：符合 QB/T 2189-2013 标准，耐腐蚀（300h）：300h 后 1.5mm 以下锈点未超过 20 点/d ㎡,其中 10mm 以上的锈点未超过 5 点/d ㎡(距离边缘棱角 2mm 以内的不计）。化学成分：C≤0.08%，Si≤0.2%，Mn≤0.3%，P≤0.020%，S≤0.010%。 6、产品尺寸以投标人自行实地测量为准，款式、结构，按照图片要求进行设计、生产，采购人有权利在不改变产品成本的条件下，可以对产品外观、结构等局部功能进行修改，投标人必须无条件配合。

87		更衣柜	约1700*600*2600（定制）	橡木色	1	组	技术要求：顶板、隔层板 25mm,背板厚度≥15 mm，其余未注明的板材厚度均≥18 mm。 五金件要求：拉手为铝合金拉手;门铰采用液压缓冲铰链，材料厚度≥1.0 mm。 1、基材:采用优质环保 E0 级实木免漆多层板，符合 GB/T39600-2021 标准，含水率≤8%，表面胶合强度≥1.2MPa，甲醛释放量≤0.02mg/m³，总挥发性有机化合物(TVOC)释放率≤0.08mg/m²h(72h)，表面耐划痕、表面耐磨、表面耐香烟灼烧、表面耐干热、表面耐污染腐蚀、表面耐冷热循环、表面耐龟裂、表面耐水蒸气均检验合格。 2、饰面：采用优质三聚氰胺浸渍胶膜纸饰面。 3、胶粘剂:采用优质环保白乳胶,符合 GB 18583-2008、GB 33372-2020 标准，游离甲醛≤0.05g/kg，苯≤0.02g/kg，甲苯+二甲苯≤0.02g/kg，总挥发性有机物≤40g/L。 4、封边：四周采用 PVC 封边条，符合 QB/T 4463-2025 标准，厚度：≥1.8mm，耐开裂性(耐龟裂性)≥2 级，耐光色牢度≥4 级，甲醛释放量≤0.1 mg/L。可迁移元素(可溶性重金属)：铅(Pb)、镉(Cd)、铬(Cr)、汞(Hg)、砷(As)、钡(Ba)、锑(Sb)和硒(Se)均检测合格：邻苯二甲酸酯的总量≤0.01%，多溴联苯(PBB)：未检出，多溴联苯醚(PBDE)：未检出。物理性能佳，严密平整，线条均匀。 5、五金件：采用优质五金配件，经防锈处理，达国家标准。锁具、拉手、三合一连接件和滑轨：符合 QB/T 3832-1999，经 100 小时乙酸盐雾试验后，达到 10 级。铰链：符合 QB/T 2189-2013 标准，耐腐蚀（300h）：300h 后 1.5mm 以下锈点未超过 20 点/d ㎡,其中 10mm 以上的锈点未超过 5 点/d ㎡(距离边缘棱角 2mm 以内的不计）。化学成分：C≤0.08%，Si≤0.2%，Mn≤0.3%，P≤0.020%，S≤0.010%。 6、产品尺寸以投标人自行实地测量为准，款式、结构，按照图片要求进行设计、生产，采购人有权利在不改变产品成本的条件下，可以对产品外观、结构等局部功能进行修改，投标人必须无条件配合。

88		更衣柜	约1750*600*2600（定制）	橡木色	2	组	技术要求：顶板、隔层板 25mm,背板厚度≥15 mm，其余未注明的板材厚度均≥18 mm。 五金件要求：拉手为铝合金拉手;门铰采用液压缓冲铰链，材料厚度≥1.0 mm。 1、基材:采用优质环保 E0 级实木免漆多层板，符合 GB/T39600-2021 标准，含水率≤8%，表面胶合强度≥1.2MPa，甲醛释放量≤0.02mg/m³，总挥发性有机化合物(TVOC)释放率≤0.08mg/m²h(72h)，表面耐划痕、表面耐磨、表面耐香烟灼烧、表面耐干热、表面耐污染腐蚀、表面耐冷热循环、表面耐龟裂、表面耐水蒸气均检验合格。 2、饰面：采用优质三聚氰胺浸渍胶膜纸饰面。 3、胶粘剂:采用优质环保白乳胶,符合 GB 18583-2008、GB 33372-2020 标准，游离甲醛≤0.05g/kg，苯≤0.02g/kg，甲苯+二甲苯≤0.02g/kg，总挥发性有机物≤40g/L。 4、封边：四周采用 PVC 封边条，符合 QB/T 4463-2025 标准，厚度：≥1.8mm，耐开裂性(耐龟裂性)≥2 级，耐光色牢度≥4 级，甲醛释放量≤0.1 mg/L。可迁移元素(可溶性重金属)：铅(Pb)、镉(Cd)、铬(Cr)、汞(Hg)、砷(As)、钡(Ba)、锑(Sb)和硒(Se)均检测合格：邻苯二甲酸酯的总量≤0.01%，多溴联苯(PBB)：未检出，多溴联苯醚(PBDE)：未检出。物理性能佳，严密平整，线条均匀。 5、五金件：采用优质五金配件，经防锈处理，达国家标准。锁具、拉手、三合一连接件和滑轨：符合 QB/T 3832-1999，经 100 小时乙酸盐雾试验后，达到 10 级。铰链：符合 QB/T 2189-2013 标准，耐腐蚀（300h）：300h 后 1.5mm 以下锈点未超过 20 点/d ㎡,其中 10mm 以上的锈点未超过 5 点/d ㎡(距离边缘棱角 2mm 以内的不计）。化学成分：C≤0.08%，Si≤0.2%，Mn≤0.3%，P≤0.020%，S≤0.010%。 6、产品尺寸以投标人自行实地测量为准，款式、结构，按照图片要求进行设计、生产，采购人有权利在不改变产品成本的条件下，可以对产品外观、结构等局部功能进行修改，投标人必须无条件配合。

89		更衣柜	约600*600*2600（定制）	橡木色	11	组	技术要求：顶板、隔层板 25mm,背板厚度≥15 mm，其余未注明的板材厚度均≥18 mm。 五金件要求：拉手为铝合金拉手;门铰采用液压缓冲铰链，材料厚度≥1.0 mm。 1、基材:采用优质环保 E0 级实木免漆多层板，符合 GB/T39600-2021 标准，含水率≤8%，表面胶合强度≥1.2MPa，甲醛释放量≤0.02mg/m³，总挥发性有机化合物(TVOC)释放率≤0.08mg/m²h(72h)，表面耐划痕、表面耐磨、表面耐香烟灼烧、表面耐干热、表面耐污染腐蚀、表面耐冷热循环、表面耐龟裂、表面耐水蒸气均检验合格。 2、饰面：采用优质三聚氰胺浸渍胶膜纸饰面。 3、胶粘剂：采用优质环保白乳胶，符合 GB 18583-2008、GB 33372-2020 标准，游离甲醛≤0.05g/kg，苯≤0.02g/kg，甲苯+二甲苯≤0.02g/kg，总挥发性有机物≤40g/L。 4、封边：四周采用 PVC 封边条，符合 QB/T 4463-2025 标准，厚度：≥1.8mm，耐开裂性(耐龟裂性)≥2 级，耐光色牢度≥4 级，甲醛释放量≤0.1 mg/L。可迁移元素(可溶性重金属)：铅(Pb)、镉(Cd)、铬(Cr)、汞(Hg)、砷(As)、钡(Ba)、锑(Sb)和硒(Se)均检测合格：邻苯二甲酸酯的总量≤0.01%，多溴联苯(PBB)：未检出，多溴联苯醚(PBDE)：未检出。物理性能佳，严密平整，线条均匀。 5、五金件：采用优质五金配件，经防锈处理，达国家标准。锁具、拉手、三合一连接件和滑轨：符合 QB/T 3832-1999，经 100 小时乙酸盐雾试验后，达到 10 级。铰链：符合 QB/T 2189-2013 标准，耐腐蚀（300h）：300h 后 1.5mm 以下锈点未超过 20 点/d ㎡,其中 10mm 以上的锈点未超过 5 点/d ㎡(距离边缘棱角 2mm 以内的不计）。化学成分：C≤0.08%，Si≤0.2%，Mn≤0.3%，P≤0.020%，S≤0.010%。 6、产品尺寸以投标人自行实地测量为准，款式、结构，按照图片要求进行设计、生产，采购人有权利在不改变产品成本的条件下，可以对产品外观、结构等局部功能进行修改，投标人必须无条件配合。

90		更衣柜	约800*600*2600（定制）	橡木色	12	组	技术要求：顶板、隔层板 25mm,背板厚度≥15 mm，其余未注明的板材厚度均≥18 mm。 五金件要求：拉手为铝合金拉手;门铰采用液压缓冲铰链，材料厚度≥1.0 mm。 1、基材:采用优质环保 E0 级实木免漆多层板，符合 GB/T39600-2021 标准，含水率≤8%，表面胶合强度≥1.2MPa，甲醛释放量≤0.02mg/m³，总挥发性有机化合物(TVOC)释放率≤0.08mg/m²h(72h)，表面耐划痕、表面耐磨、表面耐香烟灼烧、表面耐干热、表面耐污染腐蚀、表面耐冷热循环、表面耐龟裂、表面耐水蒸气均检验合格。 2、饰面：采用优质三聚氰胺浸渍胶膜纸饰面。 3、胶粘剂：采用优质环保白乳胶，符合 GB 18583-2008、GB 33372-2020 标准，游离甲醛≤0.05g/kg，苯≤0.02g/kg，甲苯+二甲苯≤0.02g/kg，总挥发性有机物≤40g/L。 4、封边：四周采用 PVC 封边条，符合 QB/T 4463-2025 标准，厚度：≥1.8mm，耐开裂性(耐龟裂性)≥2 级，耐光色牢度≥4 级，甲醛释放量≤0.1 mg/L。可迁移元素(可溶性重金属)：铅(Pb)、镉(Cd)、铬(Cr)、汞(Hg)、砷(As)、钡(Ba)、锑(Sb)和硒(Se)均检测合格：邻苯二甲酸酯的总量≤0.01%，多溴联苯(PBB)：未检出，多溴联苯醚(PBDE)：未检出。物理性能佳，严密平整，线条均匀。 5、五金件：采用优质五金配件，经防锈处理，达国家标准。锁具、拉手、三合一连接件和滑轨：符合 QB/T 3832-1999，经 100 小时乙酸盐雾试验后，达到 10 级。铰链：符合 QB/T 2189-2013 标准，耐腐蚀（300h）：300h 后 1.5mm 以下锈点未超过 20 点/d ㎡,其中 10mm 以上的锈点未超过 5 点/d ㎡(距离边缘棱角 2mm 以内的不计）。化学成分：C≤0.08%，Si≤0.2%，Mn≤0.3%，P≤0.020%，S≤0.010%。 6、产品尺寸以投标人自行实地测量为准，款式、结构，按照图片要求进行设计、生产，采购人有权利在不改变产品成本的条件下，可以对产品外观、结构等局部功能进行修改，投标人必须无条件配合。

91		书桌+衣柜	约2000*600*2600（定制）	橡木色	1	组	技术要求：顶板、隔层板 25mm,背板厚度≥15 mm，其余未注明的板材厚度均≥18 mm。 五金件要求：拉手为铝合金拉手;门铰采用液压缓冲铰链，材料厚度≥1.0 mm。 1、基材:采用优质环保 E0 级实木免漆多层板，符合 GB/T39600-2021 标准，含水率≤8%，表面胶合强度≥1.2MPa，甲醛释放量≤0.02mg/m³，总挥发性有机化合物(TVOC)释放率≤0.08mg/m²h(72h)，表面耐划痕、表面耐磨、表面耐香烟灼烧、表面耐干热、表面耐污染腐蚀、表面耐冷热循环、表面耐龟裂、表面耐水蒸气均检验合格。 2、饰面：采用优质三聚氰胺浸渍胶膜纸饰面。 3、胶粘剂：采用优质环保白乳胶，符合 GB 18583-2008、GB 33372-2020 标准，游离甲醛≤0.05g/kg，苯≤0.02g/kg，甲苯+二甲苯≤0.02g/kg，总挥发性有机物≤40g/L。 4、封边：四周采用 PVC 封边条，符合 QB/T 4463-2025 标准，厚度：≥1.8mm，耐开裂性(耐龟裂性)≥2 级，耐光色牢度≥4 级，甲醛释放量≤0.1 mg/L。可迁移元素(可溶性重金属)：铅(Pb)、镉(Cd)、铬(Cr)、汞(Hg)、砷(As)、钡(Ba)、锑(Sb)和硒(Se)均检测合格：邻苯二甲酸酯的总量≤0.01%，多溴联苯(PBB)：未检出，多溴联苯醚(PBDE)：未检出。物理性能佳，严密平整，线条均匀。 5、五金件：采用优质五金配件，经防锈处理，达国家标准。锁具、拉手、三合一连接件和滑轨：符合 QB/T 3832-1999，经 100 小时乙酸盐雾试验后，达到 10 级。铰链：符合 QB/T 2189-2013 标准，耐腐蚀（300h）：300h 后 1.5mm 以下锈点未超过 20 点/d ㎡,其中 10mm 以上的锈点未超过 5 点/d ㎡(距离边缘棱角 2mm 以内的不计）。化学成分：C≤0.08%，Si≤0.2%，Mn≤0.3%，P≤0.020%，S≤0.010%。 6、产品尺寸以投标人自行实地测量为准，款式、结构，按照图片要求进行设计、生产，采购人有权利在不改变产品成本的条件下，可以对产品外观、结构等局部功能进行修改，投标人必须无条件配合。

92		更衣柜+书桌	约4800*600*2600（定制）	橡木色	1	组	技术要求：顶板、隔层板 25mm,背板厚度≥15 mm，其余未注明的板材厚度均≥18 mm。 五金件要求：拉手为铝合金拉手;门铰采用液压缓冲铰链，材料厚度≥1.0 mm。 1、基材:采用优质环保 E0 级实木免漆多层板，符合 GB/T39600-2021 标准，含水率≤8%，表面胶合强度≥1.2MPa，甲醛释放量≤0.02mg/m³，总挥发性有机化合物(TVOC)释放率≤0.08mg/m²h(72h)，表面耐划痕、表面耐磨、表面耐香烟灼烧、表面耐干热、表面耐污染腐蚀、表面耐冷热循环、表面耐龟裂、表面耐水蒸气均检验合格。 2、饰面：采用优质三聚氰胺浸渍胶膜纸饰面。 3、胶粘剂:采用优质环保白乳胶,符合 GB 18583-2008、GB 33372-2020 标准，游离甲醛≤0.05g/kg，苯≤0.02g/kg，甲苯+二甲苯≤0.02g/kg，总挥发性有机物≤40g/L。 4、封边：四周采用 PVC 封边条，符合 QB/T 4463-2025 标准，厚度：≥1.8mm，耐开裂性(耐龟裂性)≥2 级，耐光色牢度≥4 级，甲醛释放量≤0.1 mg/L。可迁移元素(可溶性重金属)：铅(Pb)、镉(Cd)、铬(Cr)、汞(Hg)、砷(As)、钡(Ba)、锑(Sb)和硒(Se)均检测合格：邻苯二甲酸酯的总量≤0.01%，多溴联苯(PBB)：未检出，多溴联苯醚(PBDE)：未检出。物理性能佳，严密平整，线条均匀。 5、五金件：采用优质五金配件，经防锈处理，达国家标准。锁具、拉手、三合一连接件和滑轨：符合 QB/T 3832-1999，经 100 小时乙酸盐雾试验后，达到 10 级。铰链：符合 QB/T 2189-2013 标准，耐腐蚀（300h）：300h 后 1.5mm 以下锈点未超过 20 点/d ㎡,其中 10mm 以上的锈点未超过 5 点/d ㎡(距离边缘棱角 2mm 以内的不计）。化学成分：C≤0.08%，Si≤0.2%，Mn≤0.3%，P≤0.020%，S≤0.010%。 6、产品尺寸以投标人自行实地测量为准，款式、结构，按照图片要求进行设计、生产，采购人有权利在不改变产品成本的条件下，可以对产品外观、结构等局部功能进行修改，投标人必须无条件配合。

93		更衣柜	约800*600*2000（定制）	橡木色	55	组	技术要求：顶板、隔层板 25mm,背板厚度≥15 mm，其余未注明的板材厚度均≥18 mm。 五金件要求：拉手为铝合金拉手;门铰采用液压缓冲铰链，材料厚度≥1.0 mm。 1、基材:采用优质环保 E0 级实木免漆多层板，符合 GB/T39600-2021 标准，含水率≤8%，表面胶合强度≥1.2MPa，甲醛释放量≤0.02mg/m³，总挥发性有机化合物(TVOC)释放率≤0.08mg/m²h(72h)，表面耐划痕、表面耐磨、表面耐香烟灼烧、表面耐干热、表面耐污染腐蚀、表面耐冷热循环、表面耐龟裂、表面耐水蒸气均检验合格。 2、饰面：采用优质三聚氰胺浸渍胶膜纸饰面。 3、胶粘剂：采用优质环保白乳胶，符合 GB 18583-2008、GB 33372-2020 标准，游离甲醛≤0.05g/kg，苯≤0.02g/kg，甲苯+二甲苯≤0.02g/kg，总挥发性有机物≤40g/L。 4、封边：四周采用 PVC 封边条，符合 QB/T 4463-2025 标准，厚度：≥1.8mm，耐开裂性(耐龟裂性)≥2 级，耐光色牢度≥4 级，甲醛释放量≤0.1 mg/L。可迁移元素(可溶性重金属)：铅(Pb)、镉(Cd)、铬(Cr)、汞(Hg)、砷(As)、钡(Ba)、锑(Sb)和硒(Se)均检测合格：邻苯二甲酸酯的总量≤0.01%，多溴联苯(PBB)：未检出，多溴联苯醚(PBDE)：未检出。物理性能佳，严密平整，线条均匀。 5、五金件：采用优质五金配件，经防锈处理，达国家标准。锁具、拉手、三合一连接件和滑轨：符合 QB/T 3832-1999，经 100 小时乙酸盐雾试验后，达到 10 级。铰链：符合 QB/T 2189-2013 标准，耐腐蚀（300h）：300h 后 1.5mm 以下锈点未超过 20 点/d ㎡,其中 10mm 以上的锈点未超过 5 点/d ㎡(距离边缘棱角 2mm 以内的不计）。化学成分：C≤0.08%，Si≤0.2%，Mn≤0.3%，P≤0.020%，S≤0.010%。 6、产品尺寸以投标人自行实地测量为准，款式、结构，按照图片要求进行设计、生产，采购人有权利在不改变产品成本的条件下，可以对产品外观、结构等局部功能进行修改，投标人必须无条件配合。

94		更衣柜	约1200*600*2000（定制）	橡木色	3	组	技术要求：顶板、隔层板 25mm,背板厚度≥15 mm，其余未注明的板材厚度均≥18 mm。 五金件要求：拉手为铝合金拉手;门铰采用液压缓冲铰链，材料厚度≥1.0 mm。 1、基材:采用优质环保 E0 级实木免漆多层板，符合 GB/T39600-2021 标准，含水率≤8%，表面胶合强度≥1.2MPa，甲醛释放量≤0.02mg/m³，总挥发性有机化合物(TVOC)释放率≤0.08mg/m²h(72h)，表面耐划痕、表面耐磨、表面耐香烟灼烧、表面耐干热、表面耐污染腐蚀、表面耐冷热循环、表面耐龟裂、表面耐水蒸气均检验合格。 2、饰面：采用优质三聚氰胺浸渍胶膜纸饰面。 3、胶粘剂：采用优质环保白乳胶，符合 GB 18583-2008、GB 33372-2020 标准，游离甲醛≤0.05g/kg，苯≤0.02g/kg，甲苯+二甲苯≤0.02g/kg，总挥发性有机物≤40g/L。 4、封边：四周采用 PVC 封边条，符合 QB/T 4463-2025 标准，厚度：≥1.8mm，耐开裂性(耐龟裂性)≥2 级，耐光色牢度≥4 级，甲醛释放量≤0.1 mg/L。可迁移元素(可溶性重金属)：铅(Pb)、镉(Cd)、铬(Cr)、汞(Hg)、砷(As)、钡(Ba)、锑(Sb)和硒(Se)均检测合格：邻苯二甲酸酯的总量≤0.01%，多溴联苯(PBB)：未检出，多溴联苯醚(PBDE)：未检出。物理性能佳，严密平整，线条均匀。 5、五金件：采用优质五金配件，经防锈处理，达国家标准。锁具、拉手、三合一连接件和滑轨：符合 QB/T 3832-1999，经 100 小时乙酸盐雾试验后，达到 10 级。铰链：符合 QB/T 2189-2013 标准，耐腐蚀（300h）：300h 后 1.5mm 以下锈点未超过 20 点/d ㎡,其中 10mm 以上的锈点未超过 5 点/d ㎡(距离边缘棱角 2mm 以内的不计）。化学成分：C≤0.08%，Si≤0.2%，Mn≤0.3%，P≤0.020%，S≤0.010%。 6、产品尺寸以投标人自行实地测量为准，款式、结构，按照图片要求进行设计、生产，采购人有权利在不改变产品成本的条件下，可以对产品外观、结构等局部功能进行修改，投标人必须无条件配合。

95		更衣柜+挂衣杆	约1600*600*2600（定制）	橡木色	1	组	技术要求：顶板、隔层板 25mm,背板厚度≥15 mm，其余未注明的板材厚度均≥18 mm。 五金件要求：拉手为铝合金拉手;门铰采用液压缓冲铰链，材料厚度≥1.0 mm。 1、基材:采用优质环保 E0 级实木免漆多层板，符合 GB/T39600-2021 标准，含水率≤8%，表面胶合强度≥1.2MPa，甲醛释放量≤0.02mg/m³，总挥发性有机化合物(TVOC)释放率≤0.08mg/m²h(72h)，表面耐划痕、表面耐磨、表面耐香烟灼烧、表面耐干热、表面耐污染腐蚀、表面耐冷热循环、表面耐龟裂、表面耐水蒸气均检验合格。 2、饰面：采用优质三聚氰胺浸渍胶膜纸饰面。 3、胶粘剂：采用优质环保白乳胶，符合 GB 18583-2008、GB 33372-2020 标准，游离甲醛≤0.05g/kg，苯≤0.02g/kg，甲苯+二甲苯≤0.02g/kg，总挥发性有机物≤40g/L。 4、封边：四周采用 PVC 封边条，符合 QB/T 4463-2025 标准，厚度：≥1.8mm，耐开裂性(耐龟裂性)≥2 级，耐光色牢度≥4 级，甲醛释放量≤0.1 mg/L。可迁移元素(可溶性重金属)：铅(Pb)、镉(Cd)、铬(Cr)、汞(Hg)、砷(As)、钡(Ba)、锑(Sb)和硒(Se)均检测合格：邻苯二甲酸酯的总量≤0.01%，多溴联苯(PBB)：未检出，多溴联苯醚(PBDE)：未检出。物理性能佳，严密平整，线条均匀。 5、五金件：采用优质五金配件，经防锈处理，达国家标准。锁具、拉手、三合一连接件和滑轨：符合 QB/T 3832-1999，经 100 小时乙酸盐雾试验后，达到 10 级。铰链：符合 QB/T 2189-2013 标准，耐腐蚀（300h）：300h 后 1.5mm 以下锈点未超过 20 点/d ㎡,其中 10mm 以上的锈点未超过 5 点/d ㎡(距离边缘棱角 2mm 以内的不计）。化学成分：C≤0.08%，Si≤0.2%，Mn≤0.3%，P≤0.020%，S≤0.010%。 6、产品尺寸以投标人自行实地测量为准，款式、结构，按照图片要求进行设计、生产，采购人有权利在不改变产品成本的条件下，可以对产品外观、结构等局部功能进行修改，投标人必须无条件配合。

96		更衣凳+挂衣钩	约1500*400*450（定制）	橡木色	1	组	技术要求：顶板、隔层板 25mm,背板厚度≥15 mm，其余未注明的板材厚度均≥18 mm。 五金件要求：拉手为铝合金拉手;门铰采用液压缓冲铰链，材料厚度≥1.0 mm。 1、基材:采用优质环保 E0 级实木免漆多层板，符合 GB/T39600-2021 标准，含水率≤8%，表面胶合强度≥1.2MPa，甲醛释放量≤0.02mg/m³，总挥发性有机化合物(TVOC)释放率≤0.08mg/m²h(72h)，表面耐划痕、表面耐磨、表面耐香烟灼烧、表面耐干热、表面耐污染腐蚀、表面耐冷热循环、表面耐龟裂、表面耐水蒸气均检验合格。 2、饰面：采用优质三聚氰胺浸渍胶膜纸饰面。 3、胶粘剂：采用优质环保白乳胶，符合 GB 18583-2008、GB 33372-2020 标准，游离甲醛≤0.05g/kg，苯≤0.02g/kg，甲苯+二甲苯≤0.02g/kg，总挥发性有机物≤40g/L。 4、封边：四周采用 PVC 封边条，符合 QB/T 4463-2025 标准，厚度：≥1.8mm，耐开裂性(耐龟裂性)≥2 级，耐光色牢度≥4 级，甲醛释放量≤0.1 mg/L。可迁移元素(可溶性重金属)：铅(Pb)、镉(Cd)、铬(Cr)、汞(Hg)、砷(As)、钡(Ba)、锑(Sb)和硒(Se)均检测合格：邻苯二甲酸酯的总量≤0.01%，多溴联苯(PBB)：未检出，多溴联苯醚(PBDE)：未检出。物理性能佳，严密平整，线条均匀。 5、五金件：采用优质五金配件，经防锈处理，达国家标准。锁具、拉手、三合一连接件和滑轨：符合 QB/T 3832-1999，经 100 小时乙酸盐雾试验后，达到 10 级。铰链：符合 QB/T 2189-2013 标准，耐腐蚀（300h）：300h 后 1.5mm 以下锈点未超过 20 点/d ㎡,其中 10mm 以上的锈点未超过 5 点/d ㎡(距离边缘棱角 2mm 以内的不计）。化学成分：C≤0.08%，Si≤0.2%，Mn≤0.3%，P≤0.020%，S≤0.010%。 6、产品尺寸以投标人自行实地测量为准，款式、结构，按照图片要求进行设计、生产，采购人有权利在不改变产品成本的条件下，可以对产品外观、结构等局部功能进行修改，投标人必须无条件配合。

97		更衣凳+挂衣钩	约1700*400*450（定制）	橡木色	1	组	技术要求：顶板、隔层板 25mm,背板厚度≥15 mm，其余未注明的板材厚度均≥18 mm。 五金件要求：拉手为铝合金拉手;门铰采用液压缓冲铰链，材料厚度≥1.0 mm。 1、基材:采用优质环保 E0 级实木免漆多层板，符合 GB/T39600-2021 标准，含水率≤8%，表面胶合强度≥1.2MPa，甲醛释放量≤0.02mg/m³，总挥发性有机化合物(TVOC)释放率≤0.08mg/m²h(72h)，表面耐划痕、表面耐磨、表面耐香烟灼烧、表面耐干热、表面耐污染腐蚀、表面耐冷热循环、表面耐龟裂、表面耐水蒸气均检验合格。 2、饰面：采用优质三聚氰胺浸渍胶膜纸饰面。 3、胶粘剂：采用优质环保白乳胶，符合 GB 18583-2008、GB 33372-2020 标准，游离甲醛≤0.05g/kg，苯≤0.02g/kg，甲苯+二甲苯≤0.02g/kg，总挥发性有机物≤40g/L。 4、封边：四周采用 PVC 封边条，符合 QB/T 4463-2025 标准，厚度：≥1.8mm，耐开裂性(耐龟裂性)≥2 级，耐光色牢度≥4 级，甲醛释放量≤0.1 mg/L。可迁移元素(可溶性重金属)：铅(Pb)、镉(Cd)、铬(Cr)、汞(Hg)、砷(As)、钡(Ba)、锑(Sb)和硒(Se)均检测合格：邻苯二甲酸酯的总量≤0.01%，多溴联苯(PBB)：未检出，多溴联苯醚(PBDE)：未检出。物理性能佳，严密平整，线条均匀。 5、五金件：采用优质五金配件，经防锈处理，达国家标准。锁具、拉手、三合一连接件和滑轨：符合 QB/T 3832-1999，经 100 小时乙酸盐雾试验后，达到 10 级。铰链：符合 QB/T 2189-2013 标准，耐腐蚀（300h）：300h 后 1.5mm 以下锈点未超过 20 点/d ㎡,其中 10mm 以上的锈点未超过 5 点/d ㎡(距离边缘棱角 2mm 以内的不计）。化学成分：C≤0.08%，Si≤0.2%，Mn≤0.3%，P≤0.020%，S≤0.010%。 6、产品尺寸以投标人自行实地测量为准，款式、结构，按照图片要求进行设计、生产，采购人有权利在不改变产品成本的条件下，可以对产品外观、结构等局部功能进行修改，投标人必须无条件配合。

98		更衣凳+挂衣钩	约1600*400*450（定制）	橡木色	1	组	技术要求：顶板、隔层板 25mm,背板厚度≥15 mm，其余未注明的板材厚度均≥18 mm。 五金件要求：拉手为铝合金拉手;门铰采用液压缓冲铰链，材料厚度≥1.0 mm。 1、基材:采用优质环保 E0 级实木免漆多层板，符合 GB/T39600-2021 标准，含水率≤8%，表面胶合强度≥1.2MPa，甲醛释放量≤0.02mg/m³，总挥发性有机化合物(TVOC)释放率≤0.08mg/m²h(72h)，表面耐划痕、表面耐磨、表面耐香烟灼烧、表面耐干热、表面耐污染腐蚀、表面耐冷热循环、表面耐龟裂、表面耐水蒸气均检验合格。 2、饰面：采用优质三聚氰胺浸渍胶膜纸饰面。 3、胶粘剂：采用优质环保白乳胶，符合 GB 18583-2008、GB 33372-2020 标准，游离甲醛≤0.05g/kg，苯≤0.02g/kg，甲苯+二甲苯≤0.02g/kg，总挥发性有机物≤40g/L。 4、封边：四周采用 PVC 封边条，符合 QB/T 4463-2025 标准，厚度：≥1.8mm，耐开裂性(耐龟裂性)≥2 级，耐光色牢度≥4 级，甲醛释放量≤0.1 mg/L。可迁移元素(可溶性重金属)：铅(Pb)、镉(Cd)、铬(Cr)、汞(Hg)、砷(As)、钡(Ba)、锑(Sb)和硒(Se)均检测合格：邻苯二甲酸酯的总量≤0.01%，多溴联苯(PBB)：未检出，多溴联苯醚(PBDE)：未检出。物理性能佳，严密平整，线条均匀。 5、五金件：采用优质五金配件，经防锈处理，达国家标准。锁具、拉手、三合一连接件和滑轨：符合 QB/T 3832-1999，经 100 小时乙酸盐雾试验后，达到 10 级。铰链：符合 QB/T 2189-2013 标准，耐腐蚀（300h）：300h 后 1.5mm 以下锈点未超过 20 点/d ㎡,其中 10mm 以上的锈点未超过 5 点/d ㎡(距离边缘棱角 2mm 以内的不计）。化学成分：C≤0.08%，Si≤0.2%，Mn≤0.3%，P≤0.020%，S≤0.010%。 6、产品尺寸以投标人自行实地测量为准，款式、结构，按照图片要求进行设计、生产，采购人有权利在不改变产品成本的条件下，可以对产品外观、结构等局部功能进行修改，投标人必须无条件配合。

99		更衣凳+挂衣钩	约800*400*450（定制）	橡木色	3	组	技术要求：顶板、隔层板 25mm,背板厚度≥15 mm，其余未注明的板材厚度均≥18 mm。 五金件要求：拉手为铝合金拉手;门铰采用液压缓冲铰链，材料厚度≥1.0 mm。 1、基材:采用优质环保 E0 级实木免漆多层板，符合 GB/T39600-2021 标准，含水率≤8%，表面胶合强度≥1.2MPa，甲醛释放量≤0.02mg/m³，总挥发性有机化合物(TVOC)释放率≤0.08mg/m²h(72h)，表面耐划痕、表面耐磨、表面耐香烟灼烧、表面耐干热、表面耐污染腐蚀、表面耐冷热循环、表面耐龟裂、表面耐水蒸气均检验合格。 2、饰面：采用优质三聚氰胺浸渍胶膜纸饰面。 3、胶粘剂：采用优质环保白乳胶，符合 GB 18583-2008、GB 33372-2020 标准，游离甲醛≤0.05g/kg，苯≤0.02g/kg，甲苯+二甲苯≤0.02g/kg，总挥发性有机物≤40g/L。 4、封边：四周采用 PVC 封边条，符合 QB/T 4463-2025 标准，厚度：≥1.8mm，耐开裂性(耐龟裂性)≥2 级，耐光色牢度≥4 级，甲醛释放量≤0.1 mg/L。可迁移元素(可溶性重金属)：铅(Pb)、镉(Cd)、铬(Cr)、汞(Hg)、砷(As)、钡(Ba)、锑(Sb)和硒(Se)均检测合格：邻苯二甲酸酯的总量≤0.01%，多溴联苯(PBB)：未检出，多溴联苯醚(PBDE)：未检出。物理性能佳，严密平整，线条均匀。 5、五金件：采用优质五金配件，经防锈处理，达国家标准。锁具、拉手、三合一连接件和滑轨：符合 QB/T 3832-1999，经 100 小时乙酸盐雾试验后，达到 10 级。铰链：符合 QB/T 2189-2013 标准，耐腐蚀（300h）：300h 后 1.5mm 以下锈点未超过 20 点/d ㎡,其中 10mm 以上的锈点未超过 5 点/d ㎡(距离边缘棱角 2mm 以内的不计）。化学成分：C≤0.08%，Si≤0.2%，Mn≤0.3%，P≤0.020%，S≤0.010%。 6、产品尺寸以投标人自行实地测量为准，款式、结构，按照图片要求进行设计、生产，采购人有权利在不改变产品成本的条件下，可以对产品外观、结构等局部功能进行修改，投标人必须无条件配合。

100		更衣凳+挂衣钩	约3600*400*600（定制）	橡木色	13	组	技术要求：顶板、隔层板 25mm,背板厚度≥15 mm，其余未注明的板材厚度均≥18 mm。 五金件要求：拉手为铝合金拉手;门铰采用液压缓冲铰链，材料厚度≥1.0 mm。 1、基材:采用优质环保 E0 级实木免漆多层板，符合 GB/T39600-2021 标准，含水率≤8%，表面胶合强度≥1.2MPa，甲醛释放量≤0.02mg/m³，总挥发性有机化合物(TVOC)释放率≤0.08mg/m²h(72h)，表面耐划痕、表面耐磨、表面耐香烟灼烧、表面耐干热、表面耐污染腐蚀、表面耐冷热循环、表面耐龟裂、表面耐水蒸气均检验合格。 2、饰面：采用优质三聚氰胺浸渍胶膜纸饰面。 3、胶粘剂：采用优质环保白乳胶，符合 GB 18583-2008、GB 33372-2020 标准，游离甲醛≤0.05g/kg，苯≤0.02g/kg，甲苯+二甲苯≤0.02g/kg，总挥发性有机物≤40g/L。 4、封边：四周采用 PVC 封边条，符合 QB/T 4463-2025 标准，厚度：≥1.8mm，耐开裂性(耐龟裂性)≥2 级，耐光色牢度≥4 级，甲醛释放量≤0.1 mg/L。可迁移元素(可溶性重金属)：铅(Pb)、镉(Cd)、铬(Cr)、汞(Hg)、砷(As)、钡(Ba)、锑(Sb)和硒(Se)均检测合格：邻苯二甲酸酯的总量≤0.01%，多溴联苯(PBB)：未检出，多溴联苯醚(PBDE)：未检出。物理性能佳，严密平整，线条均匀。 5、五金件：采用优质五金配件，经防锈处理，达国家标准。锁具、拉手、三合一连接件和滑轨：符合 QB/T 3832-1999，经 100 小时乙酸盐雾试验后，达到 10 级。铰链：符合 QB/T 2189-2013 标准，耐腐蚀（300h）：300h 后 1.5mm 以下锈点未超过 20 点/d ㎡,其中 10mm 以上的锈点未超过 5 点/d ㎡(距离边缘棱角 2mm 以内的不计）。化学成分：C≤0.08%，Si≤0.2%，Mn≤0.3%，P≤0.020%，S≤0.010%。 6、产品尺寸以投标人自行实地测量为准，款式、结构，按照图片要求进行设计、生产，采购人有权利在不改变产品成本的条件下，可以对产品外观、结构等局部功能进行修改，投标人必须无条件配合。

101		更衣凳+挂衣钩	约1200*400*600（定制）	橡木色	10	组	技术要求：顶板、隔层板 25mm,背板厚度≥15 mm，其余未注明的板材厚度均≥18 mm。 五金件要求：拉手为铝合金拉手;门铰采用液压缓冲铰链，材料厚度≥1.0 mm。 1、基材:采用优质环保 E0 级实木免漆多层板，符合 GB/T39600-2021 标准，含水率≤8%，表面胶合强度≥1.2MPa，甲醛释放量≤0.02mg/m³，总挥发性有机化合物(TVOC)释放率≤0.08mg/m²h(72h)，表面耐划痕、表面耐磨、表面耐香烟灼烧、表面耐干热、表面耐污染腐蚀、表面耐冷热循环、表面耐龟裂、表面耐水蒸气均检验合格。 2、饰面：采用优质三聚氰胺浸渍胶膜纸饰面。 3、胶粘剂：采用优质环保白乳胶，符合 GB 18583-2008、GB 33372-2020 标准，游离甲醛≤0.05g/kg，苯≤0.02g/kg，甲苯+二甲苯≤0.02g/kg，总挥发性有机物≤40g/L。 4、封边：四周采用 PVC 封边条，符合 QB/T 4463-2025 标准，厚度：≥1.8mm，耐开裂性(耐龟裂性)≥2 级，耐光色牢度≥4 级，甲醛释放量≤0.1 mg/L。可迁移元素(可溶性重金属)：铅(Pb)、镉(Cd)、铬(Cr)、汞(Hg)、砷(As)、钡(Ba)、锑(Sb)和硒(Se)均检测合格：邻苯二甲酸酯的总量≤0.01%，多溴联苯(PBB)：未检出，多溴联苯醚(PBDE)：未检出。物理性能佳，严密平整，线条均匀。 5、五金件：采用优质五金配件，经防锈处理，达国家标准。锁具、拉手、三合一连接件和滑轨：符合 QB/T 3832-1999，经 100 小时乙酸盐雾试验后，达到 10 级。铰链：符合 QB/T 2189-2013 标准，耐腐蚀（300h）：300h 后 1.5mm 以下锈点未超过 20 点/d ㎡,其中 10mm 以上的锈点未超过 5 点/d ㎡(距离边缘棱角 2mm 以内的不计）。化学成分：C≤0.08%，Si≤0.2%，Mn≤0.3%，P≤0.020%，S≤0.010%。 6、产品尺寸以投标人自行实地测量为准，款式、结构，按照图片要求进行设计、生产，采购人有权利在不改变产品成本的条件下，可以对产品外观、结构等局部功能进行修改，投标人必须无条件配合。

102		换鞋凳	约1400*400*450（定制）	橡木色	2	组	技术要求：顶板、隔层板 25mm,背板厚度≥15 mm，其余未注明的板材厚度均≥18 mm。 五金件要求：拉手为铝合金拉手;门铰采用液压缓冲铰链，材料厚度≥1.0 mm。 1、基材:采用优质环保 E0 级实木免漆多层板，符合 GB/T39600-2021 标准，含水率≤8%，表面胶合强度≥1.2MPa，甲醛释放量≤0.02mg/m³，总挥发性有机化合物(TVOC)释放率≤0.08mg/m²h(72h)，表面耐划痕、表面耐磨、表面耐香烟灼烧、表面耐干热、表面耐污染腐蚀、表面耐冷热循环、表面耐龟裂、表面耐水蒸气均检验合格。 2、饰面：采用优质三聚氰胺浸渍胶膜纸饰面。 3、胶粘剂：采用优质环保白乳胶，符合 GB 18583-2008、GB 33372-2020 标准，游离甲醛≤0.05g/kg，苯≤0.02g/kg，甲苯+二甲苯≤0.02g/kg，总挥发性有机物≤40g/L。 4、封边：四周采用 PVC 封边条，符合 QB/T 4463-2025 标准，厚度：≥1.8mm，耐开裂性(耐龟裂性)≥2 级，耐光色牢度≥4 级，甲醛释放量≤0.1 mg/L。可迁移元素(可溶性重金属)：铅(Pb)、镉(Cd)、铬(Cr)、汞(Hg)、砷(As)、钡(Ba)、锑(Sb)和硒(Se)均检测合格：邻苯二甲酸酯的总量≤0.01%，多溴联苯(PBB)：未检出，多溴联苯醚(PBDE)：未检出。物理性能佳，严密平整，线条均匀。 5、五金件：采用优质五金配件，经防锈处理，达国家标准。锁具、拉手、三合一连接件和滑轨：符合 QB/T 3832-1999，经 100 小时乙酸盐雾试验后，达到 10 级。铰链：符合 QB/T 2189-2013 标准，耐腐蚀（300h）：300h 后 1.5mm 以下锈点未超过 20 点/d ㎡,其中 10mm 以上的锈点未超过 5 点/d ㎡(距离边缘棱角 2mm 以内的不计）。化学成分：C≤0.08%，Si≤0.2%，Mn≤0.3%，P≤0.020%，S≤0.010%。 6、产品尺寸以投标人自行实地测量为准，款式、结构，按照图片要求进行设计、生产，采购人有权利在不改变产品成本的条件下，可以对产品外观、结构等局部功能进行修改，投标人必须无条件配合。

103		矮柜	约4000*400*900（定制）	橡木色	1	组	技术要求：顶板、隔层板 25mm,背板厚度≥15 mm，其余未注明的板材厚度均≥18 mm。 五金件要求：拉手为铝合金拉手;门铰采用液压缓冲铰链，材料厚度≥1.0 mm。 1、基材:采用优质环保 E0 级实木免漆多层板，符合 GB/T39600-2021 标准，含水率≤8%，表面胶合强度≥1.2MPa，甲醛释放量≤0.02mg/m³，总挥发性有机化合物(TVOC)释放率≤0.08mg/m²h(72h)，表面耐划痕、表面耐磨、表面耐香烟灼烧、表面耐干热、表面耐污染腐蚀、表面耐冷热循环、表面耐龟裂、表面耐水蒸气均检验合格。 2、饰面：采用优质三聚氰胺浸渍胶膜纸饰面。 3、胶粘剂：采用优质环保白乳胶，符合 GB 18583-2008、GB 33372-2020 标准，游离甲醛≤0.05g/kg，苯≤0.02g/kg，甲苯+二甲苯≤0.02g/kg，总挥发性有机物≤40g/L。 4、封边：四周采用 PVC 封边条，符合 QB/T 4463-2025 标准，厚度：≥1.8mm，耐开裂性(耐龟裂性)≥2 级，耐光色牢度≥4 级，甲醛释放量≤0.1 mg/L。可迁移元素(可溶性重金属)：铅(Pb)、镉(Cd)、铬(Cr)、汞(Hg)、砷(As)、钡(Ba)、锑(Sb)和硒(Se)均检测合格：邻苯二甲酸酯的总量≤0.01%，多溴联苯(PBB)：未检出，多溴联苯醚(PBDE)：未检出。物理性能佳，严密平整，线条均匀。 5、五金件：采用优质五金配件，经防锈处理，达国家标准。锁具、拉手、三合一连接件和滑轨：符合 QB/T 3832-1999，经 100 小时乙酸盐雾试验后，达到 10 级。铰链：符合 QB/T 2189-2013 标准，耐腐蚀（300h）：300h 后 1.5mm 以下锈点未超过 20 点/d m²,其中 10mm 以上的锈点未超过 5 点/d m²(距离边缘棱角 2mm 以内的不计）。化学成分：C≤0.08%，Si≤0.2%，Mn≤0.3%，P≤0.020%，S≤0.010%。 6、产品尺寸以投标人自行实地测量为准，款式、结构，按照图片要求进行设计、生产，采购人有权利在不改变产品成本的条件下，可以对产品外观、结构等局部功能进行修改，投标人必须无条件配合。

104		隔断矮柜	约2450*400*900（定制）	橡木色	1	组	技术要求：顶板、隔层板 25mm,背板厚度≥15 mm，其余未注明的板材厚度均≥18 mm。 五金件要求：拉手为铝合金拉手;门铰采用液压缓冲铰链，材料厚度≥1.0 mm。 1、基材:采用优质环保 E0 级实木免漆多层板，符合 GB/T39600-2021 标准，含水率≤8%，表面胶合强度≥1.2MPa，甲醛释放量≤0.02mg/m³，总挥发性有机化合物(TVOC)释放率≤0.08mg/m²h(72h)，表面耐划痕、表面耐磨、表面耐香烟灼烧、表面耐干热、表面耐污染腐蚀、表面耐冷热循环、表面耐龟裂、表面耐水蒸气均检验合格。 2、饰面：采用优质三聚氰胺浸渍胶膜纸饰面。 3、胶粘剂：采用优质环保白乳胶，符合 GB 18583-2008、GB 33372-2020 标准，游离甲醛≤0.05g/kg，苯≤0.02g/kg，甲苯+二甲苯≤0.02g/kg，总挥发性有机物≤40g/L。 4、封边：四周采用 PVC 封边条，符合 QB/T 4463-2025 标准，厚度：≥1.8mm，耐开裂性(耐龟裂性)≥2 级，耐光色牢度≥4 级，甲醛释放量≤0.1 mg/L。可迁移元素(可溶性重金属)：铅(Pb)、镉(Cd)、铬(Cr)、汞(Hg)、砷(As)、钡(Ba)、锑(Sb)和硒(Se)均检测合格：邻苯二甲酸酯的总量≤0.01%，多溴联苯(PBB)：未检出，多溴联苯醚(PBDE)：未检出。物理性能佳，严密平整，线条均匀。 5、五金件：采用优质五金配件，经防锈处理，达国家标准。锁具、拉手、三合一连接件和滑轨：符合 QB/T 3832-1999，经 100 小时乙酸盐雾试验后，达到 10 级。铰链：符合 QB/T 2189-2013 标准，耐腐蚀（300h）：300h 后 1.5mm 以下锈点未超过 20 点/d m²,其中 10mm 以上的锈点未超过 5 点/d m²(距离边缘棱角 2mm 以内的不计）。化学成分：C≤0.08%，Si≤0.2%，Mn≤0.3%，P≤0.020%，S≤0.010%。 6、产品尺寸以投标人自行实地测量为准，款式、结构，按照图片要求进行设计、生产，采购人有权利在不改变产品成本的条件下，可以对产品外观、结构等局部功能进行修改，投标人必须无条件配合。

105		矮柜	约1430*400*900（定制）	橡木色	1	组	技术要求：顶板、隔层板 25mm,背板厚度≥15 mm，其余未注明的板材厚度均≥18 mm。 五金件要求：拉手为铝合金拉手;门铰采用液压缓冲铰链，材料厚度≥1.0 mm。 1、基材:采用优质环保 E0 级实木免漆多层板，符合 GB/T39600-2021 标准，含水率≤8%，表面胶合强度≥1.2MPa，甲醛释放量≤0.02mg/m³，总挥发性有机化合物(TVOC)释放率≤0.08mg/m²h(72h)，表面耐划痕、表面耐磨、表面耐香烟灼烧、表面耐干热、表面耐污染腐蚀、表面耐冷热循环、表面耐龟裂、表面耐水蒸气均检验合格。 2、饰面：采用优质三聚氰胺浸渍胶膜纸饰面。 3、胶粘剂：采用优质环保白乳胶，符合 GB 18583-2008、GB 33372-2020 标准，游离甲醛≤0.05g/kg，苯≤0.02g/kg，甲苯+二甲苯≤0.02g/kg，总挥发性有机物≤40g/L。 4、封边：四周采用 PVC 封边条，符合 QB/T 4463-2025 标准，厚度：≥1.8mm，耐开裂性(耐龟裂性)≥2 级，耐光色牢度≥4 级，甲醛释放量≤0.1 mg/L。可迁移元素(可溶性重金属)：铅(Pb)、镉(Cd)、铬(Cr)、汞(Hg)、砷(As)、钡(Ba)、锑(Sb)和硒(Se)均检测合格：邻苯二甲酸酯的总量≤0.01%，多溴联苯(PBB)：未检出，多溴联苯醚(PBDE)：未检出。物理性能佳，严密平整，线条均匀。 5、五金件：采用优质五金配件，经防锈处理，达国家标准。锁具、拉手、三合一连接件和滑轨：符合 QB/T 3832-1999，经 100 小时乙酸盐雾试验后，达到 10 级。铰链：符合 QB/T 2189-2013 标准，耐腐蚀（300h）：300h 后 1.5mm 以下锈点未超过 20 点/d ㎡,其中 10mm 以上的锈点未超过 5 点/d ㎡(距离边缘棱角 2mm 以内的不计）。化学成分：C≤0.08%，Si≤0.2%，Mn≤0.3%，P≤0.020%，S≤0.010%。 6、产品尺寸以投标人自行实地测量为准，款式、结构，按照图片要求进行设计、生产，采购人有权利在不改变产品成本的条件下，可以对产品外观、结构等局部功能进行修改，投标人必须无条件配合。

106		矮柜	约800*400*800（定制）	橡木色	8	组	技术要求：顶板、隔层板 25mm,背板厚度≥15 mm，其余未注明的板材厚度均≥18 mm。 五金件要求：拉手为铝合金拉手;门铰采用液压缓冲铰链，材料厚度≥1.0 mm。 1、基材:采用优质环保 E0 级实木免漆多层板，符合 GB/T39600-2021 标准，含水率≤8%，表面胶合强度≥1.2MPa，甲醛释放量≤0.02mg/m³，总挥发性有机化合物(TVOC)释放率≤0.08mg/m²h(72h)，表面耐划痕、表面耐磨、表面耐香烟灼烧、表面耐干热、表面耐污染腐蚀、表面耐冷热循环、表面耐龟裂、表面耐水蒸气均检验合格。 2、饰面：采用优质三聚氰胺浸渍胶膜纸饰面。 3、胶粘剂：采用优质环保白乳胶，符合 GB 18583-2008、GB 33372-2020 标准，游离甲醛≤0.05g/kg，苯≤0.02g/kg，甲苯+二甲苯≤0.02g/kg，总挥发性有机物≤40g/L。 4、封边：四周采用 PVC 封边条，符合 QB/T 4463-2025 标准，厚度：≥1.8mm，耐开裂性(耐龟裂性)≥2 级，耐光色牢度≥4 级，甲醛释放量≤0.1 mg/L。可迁移元素(可溶性重金属)：铅(Pb)、镉(Cd)、铬(Cr)、汞(Hg)、砷(As)、钡(Ba)、锑(Sb)和硒(Se)均检测合格：邻苯二甲酸酯的总量≤0.01%，多溴联苯(PBB)：未检出，多溴联苯醚(PBDE)：未检出。物理性能佳，严密平整，线条均匀。 5、五金件：采用优质五金配件，经防锈处理，达国家标准。锁具、拉手、三合一连接件和滑轨：符合 QB/T 3832-1999，经 100 小时乙酸盐雾试验后，达到 10 级。铰链：符合 QB/T 2189-2013 标准，耐腐蚀（300h）：300h 后 1.5mm 以下锈点未超过 20 点/d ㎡,其中 10mm 以上的锈点未超过 5 点/d ㎡(距离边缘棱角 2mm 以内的不计）。化学成分：C≤0.08%，Si≤0.2%，Mn≤0.3%，P≤0.020%，S≤0.010%。 6、产品尺寸以投标人自行实地测量为准，款式、结构，按照图片要求进行设计、生产，采购人有权利在不改变产品成本的条件下，可以对产品外观、结构等局部功能进行修改，投标人必须无条件配合。

107		矮柜	约800*400*800（定制）	橡木色	4	组	技术要求：顶板、隔层板 25mm,背板厚度≥15 mm，其余未注明的板材厚度均≥18 mm。 五金件要求：拉手为铝合金拉手;门铰采用液压缓冲铰链，材料厚度≥1.0 mm。 1、基材:采用优质环保 E0 级实木免漆多层板，符合 GB/T39600-2021 标准，含水率≤8%，表面胶合强度≥1.2MPa，甲醛释放量≤0.02mg/m³，总挥发性有机化合物(TVOC)释放率≤0.08mg/m²h(72h)，表面耐划痕、表面耐磨、表面耐香烟灼烧、表面耐干热、表面耐污染腐蚀、表面耐冷热循环、表面耐龟裂、表面耐水蒸气均检验合格。 2、饰面：采用优质三聚氰胺浸渍胶膜纸饰面。 3、胶粘剂：采用优质环保白乳胶，符合 GB 18583-2008、GB 33372-2020 标准，游离甲醛≤0.05g/kg，苯≤0.02g/kg，甲苯+二甲苯≤0.02g/kg，总挥发性有机物≤40g/L。 4、封边：四周采用 PVC 封边条，符合 QB/T 4463-2025 标准，厚度：≥1.8mm，耐开裂性(耐龟裂性)≥2 级，耐光色牢度≥4 级，甲醛释放量≤0.1 mg/L。可迁移元素(可溶性重金属)：铅(Pb)、镉(Cd)、铬(Cr)、汞(Hg)、砷(As)、钡(Ba)、锑(Sb)和硒(Se)均检测合格：邻苯二甲酸酯的总量≤0.01%，多溴联苯(PBB)：未检出，多溴联苯醚(PBDE)：未检出。物理性能佳，严密平整，线条均匀。 5、五金件：采用优质五金配件，经防锈处理，达国家标准。锁具、拉手、三合一连接件和滑轨：符合 QB/T 3832-1999，经 100 小时乙酸盐雾试验后，达到 10 级。铰链：符合 QB/T 2189-2013 标准，耐腐蚀（300h）：300h 后 1.5mm 以下锈点未超过 20 点/d ㎡,其中 10mm 以上的锈点未超过 5 点/d ㎡(距离边缘棱角 2mm 以内的不计）。化学成分：C≤0.08%，Si≤0.2%，Mn≤0.3%，P≤0.020%，S≤0.010%。 6、产品尺寸以投标人自行实地测量为准，款式、结构，按照图片要求进行设计、生产，采购人有权利在不改变产品成本的条件下，可以对产品外观、结构等局部功能进行修改，投标人必须无条件配合。

108		矮柜	约2400*400*750（定制）	橡木色	2	组	技术要求：顶板、隔层板 25mm,背板厚度≥15 mm，其余未注明的板材厚度均≥18 mm。 五金件要求：拉手为铝合金拉手;门铰采用液压缓冲铰链，材料厚度≥1.0 mm。 1、基材:采用优质环保 E0 级实木免漆多层板，符合 GB/T39600-2021 标准，含水率≤8%，表面胶合强度≥1.2MPa，甲醛释放量≤0.02mg/m³，总挥发性有机化合物(TVOC)释放率≤0.08mg/m²h(72h)，表面耐划痕、表面耐磨、表面耐香烟灼烧、表面耐干热、表面耐污染腐蚀、表面耐冷热循环、表面耐龟裂、表面耐水蒸气均检验合格。 2、饰面：采用优质三聚氰胺浸渍胶膜纸饰面。 3、胶粘剂：采用优质环保白乳胶，符合 GB 18583-2008、GB 33372-2020 标准，游离甲醛≤0.05g/kg，苯≤0.02g/kg，甲苯+二甲苯≤0.02g/kg，总挥发性有机物≤40g/L。 4、封边：四周采用 PVC 封边条，符合 QB/T 4463-2025 标准，厚度：≥1.8mm，耐开裂性(耐龟裂性)≥2 级，耐光色牢度≥4 级，甲醛释放量≤0.1 mg/L。可迁移元素(可溶性重金属)：铅(Pb)、镉(Cd)、铬(Cr)、汞(Hg)、砷(As)、钡(Ba)、锑(Sb)和硒(Se)均检测合格：邻苯二甲酸酯的总量≤0.01%，多溴联苯(PBB)：未检出，多溴联苯醚(PBDE)：未检出。物理性能佳，严密平整，线条均匀。 5、五金件：采用优质五金配件，经防锈处理，达国家标准。锁具、拉手、三合一连接件和滑轨：符合 QB/T 3832-1999，经 100 小时乙酸盐雾试验后，达到 10 级。铰链：符合 QB/T 2189-2013 标准，耐腐蚀（300h）：300h 后 1.5mm 以下锈点未超过 20 点/d ㎡,其中 10mm 以上的锈点未超过 5 点/d ㎡(距离边缘棱角 2mm 以内的不计）。化学成分：C≤0.08%，Si≤0.2%，Mn≤0.3%，P≤0.020%，S≤0.010%。 6、产品尺寸以投标人自行实地测量为准，款式、结构，按照图片要求进行设计、生产，采购人有权利在不改变产品成本的条件下，可以对产品外观、结构等局部功能进行修改，投标人必须无条件配合。

109		矮柜	约800*400*800（定制）	橡木色	4	组	技术要求：顶板、隔层板 25mm,背板厚度≥15 mm，其余未注明的板材厚度均≥18 mm。 五金件要求：拉手为铝合金拉手;门铰采用液压缓冲铰链，材料厚度≥1.0 mm。 1、基材:采用优质环保 E0 级实木免漆多层板，符合 GB/T39600-2021 标准，含水率≤8%，表面胶合强度≥1.2MPa，甲醛释放量≤0.02mg/m³，总挥发性有机化合物(TVOC)释放率≤0.08mg/m²h(72h)，表面耐划痕、表面耐磨、表面耐香烟灼烧、表面耐干热、表面耐污染腐蚀、表面耐冷热循环、表面耐龟裂、表面耐水蒸气均检验合格。 2、饰面：采用优质三聚氰胺浸渍胶膜纸饰面。 3、胶粘剂：采用优质环保白乳胶，符合 GB 18583-2008、GB 33372-2020 标准，游离甲醛≤0.05g/kg，苯≤0.02g/kg，甲苯+二甲苯≤0.02g/kg，总挥发性有机物≤40g/L。 4、封边：四周采用 PVC 封边条，符合 QB/T 4463-2025 标准，厚度：≥1.8mm，耐开裂性(耐龟裂性)≥2 级，耐光色牢度≥4 级，甲醛释放量≤0.1 mg/L。可迁移元素(可溶性重金属)：铅(Pb)、镉(Cd)、铬(Cr)、汞(Hg)、砷(As)、钡(Ba)、锑(Sb)和硒(Se)均检测合格：邻苯二甲酸酯的总量≤0.01%，多溴联苯(PBB)：未检出，多溴联苯醚(PBDE)：未检出。物理性能佳，严密平整，线条均匀。 5、五金件：采用优质五金配件，经防锈处理，达国家标准。锁具、拉手、三合一连接件和滑轨：符合 QB/T 3832-1999，经 100 小时乙酸盐雾试验后，达到 10 级。铰链：符合 QB/T 2189-2013 标准，耐腐蚀（300h）：300h 后 1.5mm 以下锈点未超过 20 点/d ㎡,其中 10mm 以上的锈点未超过 5 点/d ㎡(距离边缘棱角 2mm 以内的不计）。化学成分：C≤0.08%，Si≤0.2%，Mn≤0.3%，P≤0.020%，S≤0.010%。 6、产品尺寸以投标人自行实地测量为准，款式、结构，按照图片要求进行设计、生产，采购人有权利在不改变产品成本的条件下，可以对产品外观、结构等局部功能进行修改，投标人必须无条件配合。

110		病例柜	约4200*400*1200（定制）	橡木色	2	组	技术要求：顶板、隔层板 25mm,背板厚度≥15 mm，其余未注明的板材厚度均≥18 mm。 五金件要求：拉手为铝合金拉手;门铰采用液压缓冲铰链，材料厚度≥1.0 mm。 1、基材:采用优质环保 E0 级实木免漆多层板，符合 GB/T39600-2021 标准，含水率≤8%，表面胶合强度≥1.2MPa，甲醛释放量≤0.02mg/m³，总挥发性有机化合物(TVOC)释放率≤0.08mg/m²h(72h)，表面耐划痕、表面耐磨、表面耐香烟灼烧、表面耐干热、表面耐污染腐蚀、表面耐冷热循环、表面耐龟裂、表面耐水蒸气均检验合格。 2、饰面：采用优质三聚氰胺浸渍胶膜纸饰面。 3、胶粘剂：采用优质环保白乳胶，符合 GB 18583-2008、GB 33372-2020 标准，游离甲醛≤0.05g/kg，苯≤0.02g/kg，甲苯+二甲苯≤0.02g/kg，总挥发性有机物≤40g/L。 4、封边：四周采用 PVC 封边条，符合 QB/T 4463-2025 标准，厚度：≥1.8mm，耐开裂性(耐龟裂性)≥2 级，耐光色牢度≥4 级，甲醛释放量≤0.1 mg/L。可迁移元素(可溶性重金属)：铅(Pb)、镉(Cd)、铬(Cr)、汞(Hg)、砷(As)、钡(Ba)、锑(Sb)和硒(Se)均检测合格：邻苯二甲酸酯的总量≤0.01%，多溴联苯(PBB)：未检出，多溴联苯醚(PBDE)：未检出。物理性能佳，严密平整，线条均匀。 5、五金件：采用优质五金配件，经防锈处理，达国家标准。锁具、拉手、三合一连接件和滑轨：符合 QB/T 3832-1999，经 100 小时乙酸盐雾试验后，达到 10 级。铰链：符合 QB/T 2189-2013 标准，耐腐蚀（300h）：300h 后 1.5mm 以下锈点未超过 20 点/d ㎡,其中 10mm 以上的锈点未超过 5 点/d ㎡(距离边缘棱角 2mm 以内的不计）。化学成分：C≤0.08%，Si≤0.2%，Mn≤0.3%，P≤0.020%，S≤0.010%。 6、产品尺寸以投标人自行实地测量为准，款式、结构，按照图片要求进行设计、生产，采购人有权利在不改变产品成本的条件下，可以对产品外观、结构等局部功能进行修改，投标人必须无条件配合。

111		鞋柜	约900*300*1200（定制）	橡木色	2	组	技术要求：顶板、隔层板 25mm,背板厚度≥15 mm，其余未注明的板材厚度均≥18 mm。 五金件要求：拉手为铝合金拉手;门铰采用液压缓冲铰链，材料厚度≥1.0 mm。 1、基材:采用优质环保 E0 级实木免漆多层板，符合 GB/T39600-2021 标准，含水率≤8%，表面胶合强度≥1.2MPa，甲醛释放量≤0.02mg/m³，总挥发性有机化合物(TVOC)释放率≤0.08mg/m²h(72h)，表面耐划痕、表面耐磨、表面耐香烟灼烧、表面耐干热、表面耐污染腐蚀、表面耐冷热循环、表面耐龟裂、表面耐水蒸气均检验合格。 2、饰面：采用优质三聚氰胺浸渍胶膜纸饰面。 3、胶粘剂：采用优质环保白乳胶，符合 GB 18583-2008、GB 33372-2020 标准，游离甲醛≤0.05g/kg，苯≤0.02g/kg，甲苯+二甲苯≤0.02g/kg，总挥发性有机物≤40g/L。 4、封边：四周采用 PVC 封边条，符合 QB/T 4463-2025 标准，厚度：≥1.8mm，耐开裂性(耐龟裂性)≥2 级，耐光色牢度≥4 级，甲醛释放量≤0.1 mg/L。可迁移元素(可溶性重金属)：铅(Pb)、镉(Cd)、铬(Cr)、汞(Hg)、砷(As)、钡(Ba)、锑(Sb)和硒(Se)均检测合格：邻苯二甲酸酯的总量≤0.01%，多溴联苯(PBB)：未检出，多溴联苯醚(PBDE)：未检出。物理性能佳，严密平整，线条均匀。 5、五金件：采用优质五金配件，经防锈处理，达国家标准。锁具、拉手、三合一连接件和滑轨：符合 QB/T 3832-1999，经 100 小时乙酸盐雾试验后，达到 10 级。铰链：符合 QB/T 2189-2013 标准，耐腐蚀（300h）：300h 后 1.5mm 以下锈点未超过 20 点/d ㎡,其中 10mm 以上的锈点未超过 5 点/d ㎡(距离边缘棱角 2mm 以内的不计）。化学成分：C≤0.08%，Si≤0.2%，Mn≤0.3%，P≤0.020%，S≤0.010%。 6、产品尺寸以投标人自行实地测量为准，款式、结构，按照图片要求进行设计、生产，采购人有权利在不改变产品成本的条件下，可以对产品外观、结构等局部功能进行修改，投标人必须无条件配合。

112		鞋柜	约900*400*1200（定制）	橡木色	1	组	技术要求：顶板、隔层板 25mm,背板厚度≥15 mm，其余未注明的板材厚度均≥18 mm。 五金件要求：拉手为铝合金拉手;门铰采用液压缓冲铰链，材料厚度≥1.0 mm。 1、基材:采用优质环保 E0 级实木免漆多层板，符合 GB/T39600-2021 标准，含水率≤8%，表面胶合强度≥1.2MPa，甲醛释放量≤0.02mg/m³，总挥发性有机化合物(TVOC)释放率≤0.08mg/m²h(72h)，表面耐划痕、表面耐磨、表面耐香烟灼烧、表面耐干热、表面耐污染腐蚀、表面耐冷热循环、表面耐龟裂、表面耐水蒸气均检验合格。 2、饰面：采用优质三聚氰胺浸渍胶膜纸饰面。 3、胶粘剂：采用优质环保白乳胶，符合 GB 18583-2008、GB 33372-2020 标准，游离甲醛≤0.05g/kg，苯≤0.02g/kg，甲苯+二甲苯≤0.02g/kg，总挥发性有机物≤40g/L。 4、封边：四周采用 PVC 封边条，符合 QB/T 4463-2025 标准，厚度：≥1.8mm，耐开裂性(耐龟裂性)≥2 级，耐光色牢度≥4 级，甲醛释放量≤0.1 mg/L。可迁移元素(可溶性重金属)：铅(Pb)、镉(Cd)、铬(Cr)、汞(Hg)、砷(As)、钡(Ba)、锑(Sb)和硒(Se)均检测合格：邻苯二甲酸酯的总量≤0.01%，多溴联苯(PBB)：未检出，多溴联苯醚(PBDE)：未检出。物理性能佳，严密平整，线条均匀。 5、五金件：采用优质五金配件，经防锈处理，达国家标准。锁具、拉手、三合一连接件和滑轨：符合 QB/T 3832-1999，经 100 小时乙酸盐雾试验后，达到 10 级。铰链：符合 QB/T 2189-2013 标准，耐腐蚀（300h）：300h 后 1.5mm 以下锈点未超过 20 点/d ㎡,其中 10mm 以上的锈点未超过 5 点/d ㎡(距离边缘棱角 2mm 以内的不计）。化学成分：C≤0.08%，Si≤0.2%，Mn≤0.3%，P≤0.020%，S≤0.010%。 6、产品尺寸以投标人自行实地测量为准，款式、结构，按照图片要求进行设计、生产，采购人有权利在不改变产品成本的条件下，可以对产品外观、结构等局部功能进行修改，投标人必须无条件配合。

113		鞋柜	约900*400*1200（定制）	橡木色	1	组	技术要求：顶板、隔层板 25mm,背板厚度≥15 mm，其余未注明的板材厚度均≥18 mm。 五金件要求：拉手为铝合金拉手;门铰采用液压缓冲铰链，材料厚度≥1.0 mm。 1、基材:采用优质环保 E0 级实木免漆多层板，符合 GB/T39600-2021 标准，含水率≤8%，表面胶合强度≥1.2MPa，甲醛释放量≤0.02mg/m³，总挥发性有机化合物(TVOC)释放率≤0.08mg/m²h(72h)，表面耐划痕、表面耐磨、表面耐香烟灼烧、表面耐干热、表面耐污染腐蚀、表面耐冷热循环、表面耐龟裂、表面耐水蒸气均检验合格。 2、饰面：采用优质三聚氰胺浸渍胶膜纸饰面。 3、胶粘剂:采用优质环保白乳胶,符合 GB 18583-2008、GB 33372-2020 标准，游离甲醛≤0.05g/kg，苯≤0.02g/kg，甲苯+二甲苯≤0.02g/kg，总挥发性有机物≤40g/L。 4、封边：四周采用 PVC 封边条，符合 QB/T 4463-2025 标准，厚度：≥1.8mm，耐开裂性(耐龟裂性)≥2 级，耐光色牢度≥4 级，甲醛释放量≤0.1 mg/L。可迁移元素(可溶性重金属)：铅(Pb)、镉(Cd)、铬(Cr)、汞(Hg)、砷(As)、钡(Ba)、锑(Sb)和硒(Se)均检测合格：邻苯二甲酸酯的总量≤0.01%，多溴联苯(PBB)：未检出，多溴联苯醚(PBDE)：未检出。物理性能佳，严密平整，线条均匀。 5、五金件：采用优质五金配件，经防锈处理，达国家标准。锁具、拉手、三合一连接件和滑轨：符合 QB/T 3832-1999，经 100 小时乙酸盐雾试验后，达到 10 级。铰链：符合 QB/T 2189-2013 标准，耐腐蚀（300h）：300h 后 1.5mm 以下锈点未超过 20 点/d m²,其中 10mm 以上的锈点未超过 5 点/d m²(距离边缘棱角 2mm 以内的不计）。化学成分：C≤0.08%，Si≤0.2%，Mn≤0.3%，P≤0.020%，S≤0.010%。 6、产品尺寸以投标人自行实地测量为准，款式、结构，按照图片要求进行设计、生产，采购人有权利在不改变产品成本的条件下，可以对产品外观、结构等局部功能进行修改，投标人必须无条件配合。

114		鞋柜	约750*400*1200（定制）	橡木色	1	组	技术要求：顶板、隔层板 25mm,背板厚度≥15 mm，其余未注明的板材厚度均≥18 mm。 五金件要求：拉手为铝合金拉手;门铰采用液压缓冲铰链，材料厚度≥1.0 mm。 1、基材:采用优质环保 E0 级实木免漆多层板，符合 GB/T39600-2021 标准，含水率≤8%，表面胶合强度≥1.2MPa，甲醛释放量≤0.02mg/m³，总挥发性有机化合物(TVOC)释放率≤0.08mg/m²h(72h)，表面耐划痕、表面耐磨、表面耐香烟灼烧、表面耐干热、表面耐污染腐蚀、表面耐冷热循环、表面耐龟裂、表面耐水蒸气均检验合格。 2、饰面：采用优质三聚氰胺浸渍胶膜纸饰面。 3、胶粘剂：采用优质环保白乳胶，符合 GB 18583-2008、GB 33372-2020 标准，游离甲醛≤0.05g/kg，苯≤0.02g/kg，甲苯+二甲苯≤0.02g/kg，总挥发性有机物≤40g/L。 4、封边：四周采用 PVC 封边条，符合 QB/T 4463-2025 标准，厚度：≥1.8mm，耐开裂性(耐龟裂性)≥2 级，耐光色牢度≥4 级，甲醛释放量≤0.1 mg/L。可迁移元素(可溶性重金属)：铅(Pb)、镉(Cd)、铬(Cr)、汞(Hg)、砷(As)、钡(Ba)、锑(Sb)和硒(Se)均检测合格：邻苯二甲酸酯的总量≤0.01%，多溴联苯(PBB)：未检出，多溴联苯醚(PBDE)：未检出。物理性能佳，严密平整，线条均匀。 5、五金件：采用优质五金配件，经防锈处理，达国家标准。锁具、拉手、三合一连接件和滑轨：符合 QB/T 3832-1999，经 100 小时乙酸盐雾试验后，达到 10 级。铰链：符合 QB/T 2189-2013 标准，耐腐蚀（300h）：300h 后 1.5mm 以下锈点未超过 20 点/d ㎡,其中 10mm 以上的锈点未超过 5 点/d ㎡(距离边缘棱角 2mm 以内的不计）。化学成分：C≤0.08%，Si≤0.2%，Mn≤0.3%，P≤0.020%，S≤0.010%。 6、产品尺寸以投标人自行实地测量为准，款式、结构，按照图片要求进行设计、生产，采购人有权利在不改变产品成本的条件下，可以对产品外观、结构等局部功能进行修改，投标人必须无条件配合。

115		鞋柜	约1840*400*1200（定制）	橡木色	1	组	技术要求：顶板、隔层板 25mm,背板厚度≥15 mm，其余未注明的板材厚度均≥18 mm。 五金件要求：拉手为铝合金拉手;门铰采用液压缓冲铰链，材料厚度≥1.0 mm。 1、基材:采用优质环保 E0 级实木免漆多层板，符合 GB/T39600-2021 标准，含水率≤8%，表面胶合强度≥1.2MPa，甲醛释放量≤0.02mg/m³，总挥发性有机化合物(TVOC)释放率≤0.08mg/m²h(72h)，表面耐划痕、表面耐磨、表面耐香烟灼烧、表面耐干热、表面耐污染腐蚀、表面耐冷热循环、表面耐龟裂、表面耐水蒸气均检验合格。 2、饰面：采用优质三聚氰胺浸渍胶膜纸饰面。 3、胶粘剂：采用优质环保白乳胶，符合 GB 18583-2008、GB 33372-2020 标准，游离甲醛≤0.05g/kg，苯≤0.02g/kg，甲苯+二甲苯≤0.02g/kg，总挥发性有机物≤40g/L。 4、封边：四周采用 PVC 封边条，符合 QB/T 4463-2025 标准，厚度：≥1.8mm，耐开裂性(耐龟裂性)≥2 级，耐光色牢度≥4 级，甲醛释放量≤0.1 mg/L。可迁移元素(可溶性重金属)：铅(Pb)、镉(Cd)、铬(Cr)、汞(Hg)、砷(As)、钡(Ba)、锑(Sb)和硒(Se)均检测合格：邻苯二甲酸酯的总量≤0.01%，多溴联苯(PBB)：未检出，多溴联苯醚(PBDE)：未检出。物理性能佳，严密平整，线条均匀。 5、五金件：采用优质五金配件，经防锈处理，达国家标准。锁具、拉手、三合一连接件和滑轨：符合 QB/T 3832-1999，经 100 小时乙酸盐雾试验后，达到 10 级。铰链：符合 QB/T 2189-2013 标准，耐腐蚀（300h）：300h 后 1.5mm 以下锈点未超过 20 点/d ㎡,其中 10mm 以上的锈点未超过 5 点/d ㎡(距离边缘棱角 2mm 以内的不计）。化学成分：C≤0.08%，Si≤0.2%，Mn≤0.3%，P≤0.020%，S≤0.010%。 6、产品尺寸以投标人自行实地测量为准，款式、结构，按照图片要求进行设计、生产，采购人有权利在不改变产品成本的条件下，可以对产品外观、结构等局部功能进行修改，投标人必须无条件配合。

116		鞋柜	约1200*400*1200（定制）	橡木色	2	组	技术要求：顶板、隔层板 25mm,背板厚度≥15 mm，其余未注明的板材厚度均≥18 mm。 五金件要求：拉手为铝合金拉手;门铰采用液压缓冲铰链，材料厚度≥1.0 mm。 1、基材:采用优质环保 E0 级实木免漆多层板，符合 GB/T39600-2021 标准，含水率≤8%，表面胶合强度≥1.2MPa，甲醛释放量≤0.02mg/m³，总挥发性有机化合物(TVOC)释放率≤0.08mg/m²h(72h)，表面耐划痕、表面耐磨、表面耐香烟灼烧、表面耐干热、表面耐污染腐蚀、表面耐冷热循环、表面耐龟裂、表面耐水蒸气均检验合格。 2、饰面：采用优质三聚氰胺浸渍胶膜纸饰面。 3、胶粘剂：采用优质环保白乳胶，符合 GB 18583-2008、GB 33372-2020 标准，游离甲醛≤0.05g/kg，苯≤0.02g/kg，甲苯+二甲苯≤0.02g/kg，总挥发性有机物≤40g/L。 4、封边：四周采用 PVC 封边条，符合 QB/T 4463-2025 标准，厚度：≥1.8mm，耐开裂性(耐龟裂性)≥2 级，耐光色牢度≥4 级，甲醛释放量≤0.1 mg/L。可迁移元素(可溶性重金属)：铅(Pb)、镉(Cd)、铬(Cr)、汞(Hg)、砷(As)、钡(Ba)、锑(Sb)和硒(Se)均检测合格：邻苯二甲酸酯的总量≤0.01%，多溴联苯(PBB)：未检出，多溴联苯醚(PBDE)：未检出。物理性能佳，严密平整，线条均匀。 5、五金件：采用优质五金配件，经防锈处理，达国家标准。锁具、拉手、三合一连接件和滑轨：符合 QB/T 3832-1999，经 100 小时乙酸盐雾试验后，达到 10 级。铰链：符合 QB/T 2189-2013 标准，耐腐蚀（300h）：300h 后 1.5mm 以下锈点未超过 20 点/d ㎡,其中 10mm 以上的锈点未超过 5 点/d ㎡(距离边缘棱角 2mm 以内的不计）。化学成分：C≤0.08%，Si≤0.2%，Mn≤0.3%，P≤0.020%，S≤0.010%。 6、产品尺寸以投标人自行实地测量为准，款式、结构，按照图片要求进行设计、生产，采购人有权利在不改变产品成本的条件下，可以对产品外观、结构等局部功能进行修改，投标人必须无条件配合。

117		矮柜	约800*400*800（定制）	橡木色	4	组	技术要求：顶板、隔层板 25mm,背板厚度≥15 mm，其余未注明的板材厚度均≥18 mm。 五金件要求：拉手为铝合金拉手;门铰采用液压缓冲铰链，材料厚度≥1.0 mm。 1、基材:采用优质环保 E0 级实木免漆多层板，符合 GB/T39600-2021 标准，含水率≤8%，表面胶合强度≥1.2MPa，甲醛释放量≤0.02mg/m³，总挥发性有机化合物(TVOC)释放率≤0.08mg/m²h(72h)，表面耐划痕、表面耐磨、表面耐香烟灼烧、表面耐干热、表面耐污染腐蚀、表面耐冷热循环、表面耐龟裂、表面耐水蒸气均检验合格。 2、饰面：采用优质三聚氰胺浸渍胶膜纸饰面。 3、胶粘剂：采用优质环保白乳胶，符合 GB 18583-2008、GB 33372-2020 标准，游离甲醛≤0.05g/kg，苯≤0.02g/kg，甲苯+二甲苯≤0.02g/kg，总挥发性有机物≤40g/L。 4、封边：四周采用 PVC 封边条，符合 QB/T 4463-2025 标准，厚度：≥1.8mm，耐开裂性(耐龟裂性)≥2 级，耐光色牢度≥4 级，甲醛释放量≤0.1 mg/L。可迁移元素(可溶性重金属)：铅(Pb)、镉(Cd)、铬(Cr)、汞(Hg)、砷(As)、钡(Ba)、锑(Sb)和硒(Se)均检测合格：邻苯二甲酸酯的总量≤0.01%，多溴联苯(PBB)：未检出，多溴联苯醚(PBDE)：未检出。物理性能佳，严密平整，线条均匀。 5、五金件：采用优质五金配件，经防锈处理，达国家标准。锁具、拉手、三合一连接件和滑轨：符合 QB/T 3832-1999，经 100 小时乙酸盐雾试验后，达到 10 级。铰链：符合 QB/T 2189-2013 标准，耐腐蚀（300h）：300h 后 1.5mm 以下锈点未超过 20 点/d ㎡,其中 10mm 以上的锈点未超过 5 点/d ㎡(距离边缘棱角 2mm 以内的不计）。化学成分：C≤0.08%，Si≤0.2%，Mn≤0.3%，P≤0.020%，S≤0.010%。 6、产品尺寸以投标人自行实地测量为准，款式、结构，按照图片要求进行设计、生产，采购人有权利在不改变产品成本的条件下，可以对产品外观、结构等局部功能进行修改，投标人必须无条件配合。

118		矮柜	约3800*400*1000（定制）	橡木色	1	组	技术要求：顶板、隔层板 25mm,背板厚度≥15 mm，其余未注明的板材厚度均≥18 mm。 五金件要求：拉手为铝合金拉手;门铰采用液压缓冲铰链，材料厚度≥1.0 mm。 1、基材:采用优质环保 E0 级实木免漆多层板，符合 GB/T39600-2021 标准，含水率≤8%，表面胶合强度≥1.2MPa，甲醛释放量≤0.02mg/m³，总挥发性有机化合物(TVOC)释放率≤0.08mg/m²h(72h)，表面耐划痕、表面耐磨、表面耐香烟灼烧、表面耐干热、表面耐污染腐蚀、表面耐冷热循环、表面耐龟裂、表面耐水蒸气均检验合格。 2、饰面：采用优质三聚氰胺浸渍胶膜纸饰面。 3、胶粘剂：采用优质环保白乳胶，符合 GB 18583-2008、GB 33372-2020 标准，游离甲醛≤0.05g/kg，苯≤0.02g/kg，甲苯+二甲苯≤0.02g/kg，总挥发性有机物≤40g/L。 4、封边：四周采用 PVC 封边条，符合 QB/T 4463-2025 标准，厚度：≥1.8mm，耐开裂性(耐龟裂性)≥2 级，耐光色牢度≥4 级，甲醛释放量≤0.1 mg/L。可迁移元素(可溶性重金属)：铅(Pb)、镉(Cd)、铬(Cr)、汞(Hg)、砷(As)、钡(Ba)、锑(Sb)和硒(Se)均检测合格：邻苯二甲酸酯的总量≤0.01%，多溴联苯(PBB)：未检出，多溴联苯醚(PBDE)：未检出。物理性能佳，严密平整，线条均匀。 5、五金件：采用优质五金配件，经防锈处理，达国家标准。锁具、拉手、三合一连接件和滑轨：符合 QB/T 3832-1999，经 100 小时乙酸盐雾试验后，达到 10 级。铰链：符合 QB/T 2189-2013 标准，耐腐蚀（300h）：300h 后 1.5mm 以下锈点未超过 20 点/d ㎡,其中 10mm 以上的锈点未超过 5 点/d ㎡(距离边缘棱角 2mm 以内的不计）。化学成分：C≤0.08%，Si≤0.2%，Mn≤0.3%，P≤0.020%，S≤0.010%。 6、产品尺寸以投标人自行实地测量为准，款式、结构，按照图片要求进行设计、生产，采购人有权利在不改变产品成本的条件下，可以对产品外观、结构等局部功能进行修改，投标人必须无条件配合。

119		矮柜	约1200*400*1000（定制）	橡木色	1	组	技术要求：顶板、隔层板 25mm,背板厚度≥15 mm，其余未注明的板材厚度均≥18 mm。 五金件要求：拉手为铝合金拉手;门铰采用液压缓冲铰链，材料厚度≥1.0 mm。 1、基材:采用优质环保 E0 级实木免漆多层板，符合 GB/T39600-2021 标准，含水率≤8%，表面胶合强度≥1.2MPa，甲醛释放量≤0.02mg/m³，总挥发性有机化合物(TVOC)释放率≤0.08mg/m²h(72h)，表面耐划痕、表面耐磨、表面耐香烟灼烧、表面耐干热、表面耐污染腐蚀、表面耐冷热循环、表面耐龟裂、表面耐水蒸气均检验合格。 2、饰面：采用优质三聚氰胺浸渍胶膜纸饰面。 3、胶粘剂：采用优质环保白乳胶，符合 GB 18583-2008、GB 33372-2020 标准，游离甲醛≤0.05g/kg，苯≤0.02g/kg，甲苯+二甲苯≤0.02g/kg，总挥发性有机物≤40g/L。 4、封边：四周采用 PVC 封边条，符合 QB/T 4463-2025 标准，厚度：≥1.8mm，耐开裂性(耐龟裂性)≥2 级，耐光色牢度≥4 级，甲醛释放量≤0.1 mg/L。可迁移元素(可溶性重金属)：铅(Pb)、镉(Cd)、铬(Cr)、汞(Hg)、砷(As)、钡(Ba)、锑(Sb)和硒(Se)均检测合格：邻苯二甲酸酯的总量≤0.01%，多溴联苯(PBB)：未检出，多溴联苯醚(PBDE)：未检出。物理性能佳，严密平整，线条均匀。 5、五金件：采用优质五金配件，经防锈处理，达国家标准。锁具、拉手、三合一连接件和滑轨：符合 QB/T 3832-1999，经 100 小时乙酸盐雾试验后，达到 10 级。铰链：符合 QB/T 2189-2013 标准，耐腐蚀（300h）：300h 后 1.5mm 以下锈点未超过 20 点/d ㎡,其中 10mm 以上的锈点未超过 5 点/d ㎡(距离边缘棱角 2mm 以内的不计）。化学成分：C≤0.08%，Si≤0.2%，Mn≤0.3%，P≤0.020%，S≤0.010%。 6、产品尺寸以投标人自行实地测量为准，款式、结构，按照图片要求进行设计、生产，采购人有权利在不改变产品成本的条件下，可以对产品外观、结构等局部功能进行修改，投标人必须无条件配合。

120		矮柜	约800*400*800（定制）	橡木色	5	组	技术要求：顶板、隔层板 25mm,背板厚度≥15 mm，其余未注明的板材厚度均≥18 mm。 五金件要求：拉手为铝合金拉手;门铰采用液压缓冲铰链，材料厚度≥1.0 mm。 1、基材:采用优质环保 E0 级实木免漆多层板，符合 GB/T39600-2021 标准，含水率≤8%，表面胶合强度≥1.2MPa，甲醛释放量≤0.02mg/m³，总挥发性有机化合物(TVOC)释放率≤0.08mg/m²h(72h)，表面耐划痕、表面耐磨、表面耐香烟灼烧、表面耐干热、表面耐污染腐蚀、表面耐冷热循环、表面耐龟裂、表面耐水蒸气均检验合格。 2、饰面：采用优质三聚氰胺浸渍胶膜纸饰面。 3、胶粘剂：采用优质环保白乳胶，符合 GB 18583-2008、GB 33372-2020 标准，游离甲醛≤0.05g/kg，苯≤0.02g/kg，甲苯+二甲苯≤0.02g/kg，总挥发性有机物≤40g/L。 4、封边：四周采用 PVC 封边条，符合 QB/T 4463-2025 标准，厚度：≥1.8mm，耐开裂性(耐龟裂性)≥2 级，耐光色牢度≥4 级，甲醛释放量≤0.1 mg/L。可迁移元素(可溶性重金属)：铅(Pb)、镉(Cd)、铬(Cr)、汞(Hg)、砷(As)、钡(Ba)、锑(Sb)和硒(Se)均检测合格：邻苯二甲酸酯的总量≤0.01%，多溴联苯(PBB)：未检出，多溴联苯醚(PBDE)：未检出。物理性能佳，严密平整，线条均匀。 5、五金件：采用优质五金配件，经防锈处理，达国家标准。锁具、拉手、三合一连接件和滑轨：符合 QB/T 3832-1999，经 100 小时乙酸盐雾试验后，达到 10 级。铰链：符合 QB/T 2189-2013 标准，耐腐蚀（300h）：300h 后 1.5mm 以下锈点未超过 20 点/d ㎡,其中 10mm 以上的锈点未超过 5 点/d ㎡(距离边缘棱角 2mm 以内的不计）。化学成分：C≤0.08%，Si≤0.2%，Mn≤0.3%，P≤0.020%，S≤0.010%。 6、产品尺寸以投标人自行实地测量为准，款式、结构，按照图片要求进行设计、生产，采购人有权利在不改变产品成本的条件下，可以对产品外观、结构等局部功能进行修改，投标人必须无条件配合。

121		矮柜	约800*400*800（定制）	橡木色	4	组	技术要求：顶板、隔层板 25mm,背板厚度≥15 mm，其余未注明的板材厚度均≥18 mm。 五金件要求：拉手为铝合金拉手;门铰采用液压缓冲铰链，材料厚度≥1.0 mm。 1、基材:采用优质环保 E0 级实木免漆多层板，符合 GB/T39600-2021 标准，含水率≤8%，表面胶合强度≥1.2MPa，甲醛释放量≤0.02mg/m³，总挥发性有机化合物(TVOC)释放率≤0.08mg/m²h(72h)，表面耐划痕、表面耐磨、表面耐香烟灼烧、表面耐干热、表面耐污染腐蚀、表面耐冷热循环、表面耐龟裂、表面耐水蒸气均检验合格。 2、饰面：采用优质三聚氰胺浸渍胶膜纸饰面。 3、胶粘剂：采用优质环保白乳胶，符合 GB 18583-2008、GB 33372-2020 标准，游离甲醛≤0.05g/kg，苯≤0.02g/kg，甲苯+二甲苯≤0.02g/kg，总挥发性有机物≤40g/L。 4、封边：四周采用 PVC 封边条，符合 QB/T 4463-2025 标准，厚度：≥1.8mm，耐开裂性(耐龟裂性)≥2 级，耐光色牢度≥4 级，甲醛释放量≤0.1 mg/L。可迁移元素(可溶性重金属)：铅(Pb)、镉(Cd)、铬(Cr)、汞(Hg)、砷(As)、钡(Ba)、锑(Sb)和硒(Se)均检测合格：邻苯二甲酸酯的总量≤0.01%，多溴联苯(PBB)：未检出，多溴联苯醚(PBDE)：未检出。物理性能佳，严密平整，线条均匀。 5、五金件：采用优质五金配件，经防锈处理，达国家标准。锁具、拉手、三合一连接件和滑轨：符合 QB/T 3832-1999，经 100 小时乙酸盐雾试验后，达到 10 级。铰链：符合 QB/T 2189-2013 标准，耐腐蚀（300h）：300h 后 1.5mm 以下锈点未超过 20 点/d ㎡,其中 10mm 以上的锈点未超过 5 点/d ㎡(距离边缘棱角 2mm 以内的不计）。化学成分：C≤0.08%，Si≤0.2%，Mn≤0.3%，P≤0.020%，S≤0.010%。 6、产品尺寸以投标人自行实地测量为准，款式、结构，按照图片要求进行设计、生产，采购人有权利在不改变产品成本的条件下，可以对产品外观、结构等局部功能进行修改，投标人必须无条件配合。

122		矮柜	约800*400*800（定制）	橡木色	40	组	技术要求：顶板、隔层板 25mm,背板厚度≥15 mm，其余未注明的板材厚度均≥18 mm。 五金件要求：拉手为铝合金拉手;门铰采用液压缓冲铰链，材料厚度≥1.0 mm。 1、基材:采用优质环保 E0 级实木免漆多层板，符合 GB/T39600-2021 标准，含水率≤8%，表面胶合强度≥1.2MPa，甲醛释放量≤0.02mg/m³，总挥发性有机化合物(TVOC)释放率≤0.08mg/m²h(72h)，表面耐划痕、表面耐磨、表面耐香烟灼烧、表面耐干热、表面耐污染腐蚀、表面耐冷热循环、表面耐龟裂、表面耐水蒸气均检验合格。 2、饰面：采用优质三聚氰胺浸渍胶膜纸饰面。 3、胶粘剂：采用优质环保白乳胶，符合 GB 18583-2008、GB 33372-2020 标准，游离甲醛≤0.05g/kg，苯≤0.02g/kg，甲苯+二甲苯≤0.02g/kg，总挥发性有机物≤40g/L。 4、封边：四周采用 PVC 封边条，符合 QB/T 4463-2025 标准，厚度：≥1.8mm，耐开裂性(耐龟裂性)≥2 级，耐光色牢度≥4 级，甲醛释放量≤0.1 mg/L。可迁移元素(可溶性重金属)：铅(Pb)、镉(Cd)、铬(Cr)、汞(Hg)、砷(As)、钡(Ba)、锑(Sb)和硒(Se)均检测合格：邻苯二甲酸酯的总量≤0.01%，多溴联苯(PBB)：未检出，多溴联苯醚(PBDE)：未检出。物理性能佳，严密平整，线条均匀。 5、五金件：采用优质五金配件，经防锈处理，达国家标准。锁具、拉手、三合一连接件和滑轨：符合 QB/T 3832-1999，经 100 小时乙酸盐雾试验后，达到 10 级。铰链：符合 QB/T 2189-2013 标准，耐腐蚀（300h）：300h 后 1.5mm 以下锈点未超过 20 点/d m²,其中 10mm 以上的锈点未超过 5 点/d m²(距离边缘棱角 2mm 以内的不计）。化学成分：C≤0.08%，Si≤0.2%，Mn≤0.3%，P≤0.020%，S≤0.010%。 6、产品尺寸以投标人自行实地测量为准，款式、结构，按照图片要求进行设计、生产，采购人有权利在不改变产品成本的条件下，可以对产品外观、结构等局部功能进行修改，投标人必须无条件配合。

123		换鞋凳	约2100*400*450（定制）	橡木色	1	组	技术要求：顶板、隔层板 25mm,背板厚度≥15 mm，其余未注明的板材厚度均≥18 mm。 五金件要求：拉手为铝合金拉手;门铰采用液压缓冲铰链，材料厚度≥1.0 mm。 1、基材:采用优质环保 E0 级实木免漆多层板，符合 GB/T39600-2021 标准，含水率≤8%，表面胶合强度≥1.2MPa，甲醛释放量≤0.02mg/m³，总挥发性有机化合物(TVOC)释放率≤0.08mg/m²h(72h)，表面耐划痕、表面耐磨、表面耐香烟灼烧、表面耐干热、表面耐污染腐蚀、表面耐冷热循环、表面耐龟裂、表面耐水蒸气均检验合格。 2、饰面：采用优质三聚氰胺浸渍胶膜纸饰面。 3、胶粘剂：采用优质环保白乳胶，符合 GB 18583-2008、GB 33372-2020 标准，游离甲醛≤0.05g/kg，苯≤0.02g/kg，甲苯+二甲苯≤0.02g/kg，总挥发性有机物≤40g/L。 4、封边：四周采用 PVC 封边条，符合 QB/T 4463-2025 标准，厚度：≥1.8mm，耐开裂性(耐龟裂性)≥2 级，耐光色牢度≥4 级，甲醛释放量≤0.1 mg/L。可迁移元素(可溶性重金属)：铅(Pb)、镉(Cd)、铬(Cr)、汞(Hg)、砷(As)、钡(Ba)、锑(Sb)和硒(Se)均检测合格：邻苯二甲酸酯的总量≤0.01%，多溴联苯(PBB)：未检出，多溴联苯醚(PBDE)：未检出。物理性能佳，严密平整，线条均匀。 5、五金件：采用优质五金配件，经防锈处理，达国家标准。锁具、拉手、三合一连接件和滑轨：符合 QB/T 3832-1999，经 100 小时乙酸盐雾试验后，达到 10 级。铰链：符合 QB/T 2189-2013 标准，耐腐蚀（300h）：300h 后 1.5mm 以下锈点未超过 20 点/d ㎡,其中 10mm 以上的锈点未超过 5 点/d ㎡(距离边缘棱角 2mm 以内的不计）。化学成分：C≤0.08%，Si≤0.2%，Mn≤0.3%，P≤0.020%，S≤0.010%。 6、产品尺寸以投标人自行实地测量为准，款式、结构，按照图片要求进行设计、生产，采购人有权利在不改变产品成本的条件下，可以对产品外观、结构等局部功能进行修改，投标人必须无条件配合。

124		沙发	1760*650*950	实木	16	张	1、基材：框架采用橡木制作，无气味,环保，木材纹理自然清晰，无明显节眼、黑斑、破损等。同时，木材经过高温经烘干、除虫等处理保证木材含水率含水率≤10.0%；甲醛释放量未检出；防霉菌性能(防霉菌等级)：土曲霉0级、宛氏拟青霉0级、绳状青霉0级；抗菌性能抑菌率：肺炎克雷伯氏菌≥99.20%、金黄色葡萄球菌≥99.10%、大肠杆菌(大肠埃希氏菌)≥99.15%、铜绿假单胞菌≥99.20%、白色念珠菌≥99.20%。 2、油漆：采用优质环保油漆，油漆：符合GB 18581-2020、GB/T 23997-2009标准；耐冷液1级、耐湿热1级、耐干热1级、附着力0级；有害物质限量要求：voc含量≤295g/L、总铅(Pb)含量未检出、可溶性重金属含量-镉(Cd)含量未检出、可溶性重金属含量-铬(Cr)含量未检出、可溶性重金属含量-汞(Hg)含量未检出、苯含量未检出、甲苯与二甲苯(含乙苯)总和含量未检出、多环芳烃总和含量未检出、游离二异氰酸酯总和含量未检出、卤代烃总和含量未检出； 3、翘曲度、平整度、底脚平稳性、木材含水率、木制件外观、木工要求、漆膜外观要求、漆膜理化性能、甲醛释放量、强度和耐久性、稳定性、家具涂层可迁移元素等满足采购需求及符合相关标准适用条款，实物检验合格。 4、产品款式、结构，按照图片要求进行设计、生产，采购人有权利在不改变产品成本的条件下，可以对产品外观、结构等局部功能进行修改，投标人必须无条件配合。 5、五金件：采用优质五金配件，经防锈处理，达国家标准。
125		吊柜	约2300*350*900（定制）	橡木色	1	组	技术要求：顶板、隔层板25mm,背板厚度≥15 mm，其余未注明的板材厚度均≥18 mm。 五金件要求：拉手为铝合金拉手;门铰采用液压缓冲铰链，材料厚度≥1.0 mm。 1、基材:采用优质环保E0级实木免漆多层板，符合GB/T39600-2021标准，含水率≤8%，表面胶合强度≥1.2MPa，甲醛释放量≤0.02mg/m³，总挥发性有机化合物(TVOC)释放率≤0.08mg/m²h(72h)，表面耐划痕、表面耐磨、表面耐香烟灼烧、表面耐干热、表面耐污染腐蚀、表面耐冷热循环、表面耐龟裂、表面耐水蒸气均检验合格。

							2、饰面：采用优质三聚氰胺浸渍胶膜纸饰面。 3、胶粘剂：采用优质环保白乳胶，符合 GB 18583-2008、GB 33372-2020 标准，游离甲醛≤0.05g/kg，苯≤0.02g/kg，甲苯+二甲苯≤0.02g/kg，总挥发性有机物≤40g/L。 4、封边：四周采用 PVC 封边条，符合 QB/T 4463-2025 标准，厚度：≥1.8mm，耐开裂性(耐龟裂性)≥2 级，耐光色牢度≥4 级，甲醛释放量≤0.1 mg/L。可迁移元素(可溶性重金属)：铅(Pb)、镉(Cd)、铬(Cr)、汞(Hg)、砷(As)、钡(Ba)、锑(Sb)和硒(Se)均检测合格：邻苯二甲酸酯的总量≤0.01%，多溴联苯(PBB)：未检出，多溴联苯醚(PBDE)：未检出。物理性能佳，严密平整，线条均匀。 5、五金件：采用优质五金配件，经防锈处理，达国家标准。锁具、拉手、三合一连接件和滑轨：符合 QB/T 3832-1999，经 100 小时乙酸盐雾试验后，达到 10 级。铰链：符合 QB/T 2189-2013 标准，耐腐蚀（300h）：300h 后 1.5mm 以下锈点未超过 20 点/d ㎡,其中 10mm 以上的锈点未超过 5 点/d ㎡(距离边缘棱角 2mm 以内的不计）。化学成分：C≤0.08%，Si≤0.2%，Mn≤0.3%，P≤0.020%，S≤0.010%。 6、产品尺寸以投标人自行实地测量为准，款式、结构，按照图片要求进行设计、生产，采购人有权利在不改变产品成本的条件下，可以对产品外观、结构等局部功能进行修改，投标人必须无条件配合。
126		吊柜	约 2180*350*900（定制）	橡木色	1	组	技术要求：顶板、隔层板 25mm,背板厚度≥15 mm，其余未注明的板材厚度均≥18 mm。 五金件要求：拉手为铝合金拉手;门铰采用液压缓冲铰链，材料厚度≥1.0 mm。 1、基材:采用优质环保 E0 级实木免漆多层板，符合 GB/T39600-2021 标准，含水率≤8%，表面胶合强度≥1.2MPa，甲醛释放量≤0.02mg/m³，总挥发性有机化合物(TVOC)释放率≤0.08mg/m²h(72h)，表面耐划痕、表面耐磨、表面耐香烟灼烧、表面耐干热、表面耐污染腐蚀、表面耐冷热循环、表面耐龟裂、表面耐水蒸气均检验合格。 2、饰面：采用优质三聚氰胺浸渍胶膜纸饰面。 3、胶粘剂：采用优质环保白乳胶，符合 GB 18583-2008、GB 33372-2020 标准，游离甲醛≤0.05g/kg，苯≤0.02g/kg，甲苯+二甲苯≤

							0.02g/kg，总挥发性有机物≤40g/L。 4、封边：四周采用 PVC 封边条，符合 QB/T 4463-2025 标准，厚度：≥1.8mm，耐开裂性(耐龟裂性)≥2 级，耐光色牢度≥4 级，甲醛释放量≤0.1 mg/L。可迁移元素(可溶性重金属)：铅(Pb)、镉(Cd)、铬(Cr)、汞(Hg)、砷(As)、钡(Ba)、锑(Sb)和硒(Se)均检测合格：邻苯二甲酸酯的总量≤0.01%，多溴联苯(PBB)：未检出，多溴联苯醚(PBDE)：未检出。物理性能佳，严密平整，线条均匀。 5、五金件：采用优质五金配件，经防锈处理，达国家标准。锁具、拉手、三合一连接件和滑轨：符合 QB/T 3832-1999，经 100 小时乙酸盐雾试验后，达到 10 级。铰链：符合 QB/T 2189-2013 标准，耐腐蚀（300h）：300h 后 1.5mm 以下锈点未超过 20 点/d ㎡,其中 10mm 以上的锈点未超过 5 点/d ㎡(距离边缘棱角 2mm 以内的不计）。化学成分：C≤0.08%，Si≤0.2%，Mn≤0.3%，P≤0.020%，S≤0.010%。 6、产品尺寸以投标人自行实地测量为准，款式、结构，按照图片要求进行设计、生产，采购人有权利在不改变产品成本的条件下，可以对产品外观、结构等局部功能进行修改，投标人必须无条件配合。
127		吊柜	约 2850*350*900（定制）	橡木色	1	组	技术要求：顶板、隔层板 25mm,背板厚度≥15 mm，其余未注明的板材厚度均≥18 mm。 五金件要求：拉手为铝合金拉手;门铰采用液压缓冲铰链，材料厚度≥1.0 mm。 1、基材:采用优质环保 E0 级实木免漆多层板，符合 GB/T39600-2021 标准，含水率≤8%，表面胶合强度≥1.2MPa，甲醛释放量≤0.02mg/m³，总挥发性有机化合物(TVOC)释放率≤0.08mg/m²h(72h)，表面耐划痕、表面耐磨、表面耐香烟灼烧、表面耐干热、表面耐污染腐蚀、表面耐冷热循环、表面耐龟裂、表面耐水蒸气均检验合格。 2、饰面：采用优质三聚氰胺浸渍胶膜纸饰面。 3、胶粘剂:采用优质环保白乳胶,符合 GB 18583-2008、GB 33372-2020 标准，游离甲醛≤0.05g/kg，苯≤0.02g/kg，甲苯+二甲苯≤0.02g/kg，总挥发性有机物≤40g/L。 4、封边：四周采用 PVC 封边条，符合 QB/T 4463-2025 标准，厚度：≥1.8mm，耐开裂性(耐龟裂性)≥2 级，耐光色牢度≥4 级，甲醛释

							放量≤0.1 mg/L。可迁移元素(可溶性重金属)：铅(Pb)、镉(Cd)、铬(Cr)、汞(Hg)、砷(As)、钡(Ba)、锑(Sb)和硒(Se)均检测合格：邻苯二甲酸酯的总量≤0.01%，多溴联苯(PBB)：未检出，多溴联苯醚(PBDE)：未检出。物理性能佳，严密平整，线条均匀。 5、五金件：采用优质五金配件，经防锈处理，达国家标准。锁具、拉手、三合一连接件和滑轨：符合 QB/T 3832-1999，经 100 小时乙酸盐雾试验后，达到 10 级。铰链：符合 QB/T 2189-2013 标准，耐腐蚀（300h）：300h 后 1.5mm 以下锈点未超过 20 点/d ㎡,其中 10mm 以上的锈点未超过 5 点/d ㎡(距离边缘棱角 2mm 以内的不计）。化学成分：C≤0.08%，Si≤0.2%，Mn≤0.3%，P≤0.020%，S≤0.010%。 6、产品尺寸以投标人自行实地测量为准，款式、结构，按照图片要求进行设计、生产，采购人有权利在不改变产品成本的条件下，可以对产品外观、结构等局部功能进行修改，投标人必须无条件配合。
128		吊柜	约 2250*350*900（定制）	橡木色	1	组	技术要求：顶板、隔层板 25mm,背板厚度≥15 ㎜，其余未注明的板材厚度均≥18 ㎜。 五金件要求：拉手为铝合金拉手;门铰采用液压缓冲铰链，材料厚度≥1.0 ㎜。 1、基材:采用优质环保 E0 级实木免漆多层板，符合 GB/T39600-2021 标准，含水率≤8%，表面胶合强度≥1.2MPa，甲醛释放量≤0.02mg/m³，总挥发性有机化合物(TVOC)释放率≤0.08mg/m²h(72h)，表面耐划痕、表面耐磨、表面耐香烟灼烧、表面耐干热、表面耐污染腐蚀、表面耐冷热循环、表面耐龟裂、表面耐水蒸气均检验合格。 2、饰面：采用优质三聚氰胺浸渍胶膜纸饰面。 3、胶粘剂:采用优质环保白乳胶,符合 GB 18583-2008、GB 33372-2020 标准，游离甲醛≤0.05g/kg，苯≤0.02g/kg，甲苯+二甲苯≤0.02g/kg，总挥发性有机物≤40g/L。 4、封边：四周采用 PVC 封边条，符合 QB/T 4463-2025 标准，厚度：≥1.8mm，耐开裂性(耐龟裂性)≥2 级，耐光色牢度≥4 级，甲醛释放量≤0.1 mg/L。可迁移元素(可溶性重金属)：铅(Pb)、镉(Cd)、铬(Cr)、汞(Hg)、砷(As)、钡(Ba)、锑(Sb)和硒(Se)均检测合格：邻苯二甲酸酯的总量≤0.01%，多溴联苯(PBB)：未检出，多溴联苯

							醚(PBDE)：未检出。物理性能佳，严密平整，线条均匀。 5、五金件：采用优质五金配件，经防锈处理，达国家标准。锁具、拉手、三合一连接件和滑轨：符合 QB/T 3832-1999，经 100 小时乙酸盐雾试验后，达到 10 级。铰链：符合 QB/T 2189-2013 标准，耐腐蚀（300h）：300h 后 1.5mm 以下锈点未超过 20 点/d ㎡,其中 10mm 以上的锈点未超过 5 点/d ㎡(距离边缘棱角 2mm 以内的不计）。化学成分：C≤0.08%，Si≤0.2%，Mn≤0.3%，P≤0.020%，S≤0.010%。 6、产品尺寸以投标人自行实地测量为准，款式、结构，按照图片要求进行设计、生产，采购人有权利在不改变产品成本的条件下，可以对产品外观、结构等局部功能进行修改，投标人必须无条件配合。
129		床头柜	450*400*600	橡木色	2	组	技术要求：顶板、隔层板 25mm,背板厚度≥15 mm，其余未注明的板材厚度均≥18 mm。 五金件要求：拉手为铝合金拉手;门铰采用液压缓冲铰链，材料厚度≥1.0 mm。 1、基材:采用优质环保 E0 级实木免漆多层板，符合 GB/T39600-2021 标准，含水率≤8%，表面胶合强度≥1.2MPa，甲醛释放量≤0.02mg/m³，总挥发性有机化合物(TVOC)释放率≤0.08mg/m²h(72h)，表面耐划痕、表面耐磨、表面耐香烟灼烧、表面耐干热、表面耐污染腐蚀、表面耐冷热循环、表面耐龟裂、表面耐水蒸气均检验合格。 2、饰面：采用优质三聚氰胺浸渍胶膜纸饰面。 3、胶粘剂:采用优质环保白乳胶,符合 GB 18583-2008、GB 33372-2020 标准，游离甲醛≤0.05g/kg，苯≤0.02g/kg，甲苯+二甲苯≤0.02g/kg，总挥发性有机物≤40g/L。 4、封边：四周采用 PVC 封边条，符合 QB/T 4463-2025 标准，厚度：≥1.8mm，耐开裂性(耐龟裂性)≥2 级，耐光色牢度≥4 级，甲醛释放量≤0.1 mg/L。可迁移元素(可溶性重金属)：铅(Pb)、镉(Cd)、铬(Cr)、汞(Hg)、砷(As)、钡(Ba)、锑(Sb)和硒(Se)均检测合格：邻苯二甲酸酯的总量≤0.01%，多溴联苯(PBB)：未检出，多溴联苯醚(PBDE)：未检出。物理性能佳，严密平整，线条均匀。 5、五金件：采用优质五金配件，经防锈处理，达国家标准。锁具、拉手、三合一连接件和滑轨：符合 QB/T 3832-1999，经 100 小时乙

							酸盐雾试验后，达到 10 级。铰链：符合 QB/T 2189-2013 标准，耐腐蚀（300h）：300h 后 1.5mm 以下锈点未超过 20 点/d ㎡,其中 10mm 以上的锈点未超过 5 点/d ㎡(距离边缘棱角 2mm 以内的不计）。化学成分：C≤0.08%，Si≤0.2%，Mn≤0.3%，P≤0.020%，S≤0.010%。 6、产品尺寸以投标人自行实地测量为准，款式、结构，按照图片要求进行设计、生产，采购人有权利在不改变产品成本的条件下，可以对产品外观、结构等局部功能进行修改，投标人必须无条件配合。
130		推拿床	1900*800*620	橡木色	3	张	1、基材：框架采用橡木制作，无气味,环保，木材纹理自然清晰，无明显节眼、黑斑、破损等。同时，木材经过高温经烘干、除虫等处理保证木材含水率含水率≤10.0%；甲醛释放量未检出；防霉菌性能(防霉菌等级)：土曲霉 0 级、宛氏拟青霉 0 级、绳状青霉 0 级；抗菌性能抑菌率：肺炎克雷伯氏菌≥99.20%、金黄色葡萄球菌≥99.10%、大肠杆菌(大肠埃希氏菌)≥99.15%、铜绿假单胞菌≥99.20%、白色念珠菌≥99.20%。 2、油漆：采用优质环保油漆，油漆：符合 GB 18581-2020、GB/T 23997-2009 标准；耐冷液 1 级、耐湿热 1 级、耐干热 1 级、附着力 0 级；有害物质限量要求：voc 含量≤295g/L、总铅(Pb)含量未检出、可溶性重金属含量-镉(Cd)含量未检出、可溶性重金属含量-铬(Cr)含量未检出、可溶性重金属含量-汞(Hg)含量未检出、苯含量未检出、甲苯与二甲苯(含乙苯)总和含量未检出、多环芳烃总和含量未检出、游离二异氰酸酯总和含量未检出、卤代烃总和含量未检出； 3、平整度、底脚平稳性、木材含水率、木制件外观、木工要求、漆膜外观要求、漆膜理化性能、甲醛释放量、强度和耐久性、稳定性、家具涂层可迁移元素等满足采购需求及符合相关标准适用条款，实物检验合格。 4、产品款式、结构，按照图片要求进行设计、生产，采购人有权利在不改变产品成本的条件下，可以对产品外观、结构等局部功能进行修改，投标人必须无条件配合。 5、五金件：采用优质五金配件，经防锈处理，达国家标准。

131		注射床	1900*620*650mm	亚光白	13	张	1、脚架：采用优质的冷轧钢板,经冲压焊接而成。表面喷粉经静电处理,永不生锈。冷轧钢板：符合 GB/T 1741-2020、QB/T 3827-1999 标准，耐腐蚀试验：乙酸盐雾试验-连续喷雾 300h-镀层本身的耐腐蚀等级 10 级、乙酸盐雾试验-连续喷雾 300h-镀层对基体的保护等级 10 级、耐霉菌性能：耐霉菌性等级(防霉菌等级)-黑曲霉、耐霉菌性等级(防霉菌等级)-黄曲霉、耐霉菌性等级(防霉菌等级)-宛氏拟青霉均达到 0 级、抗菌性能：抑菌率-金黄色葡萄球菌≧97%，抑菌率-大肠杆菌(大肠埃希氏菌)≧96%、硬度≧4H。 2、软包：优质黑色牛皮，牛皮：符合 GB/T 16799-2018、GB 20400-2006 标准。摩擦色牢度：≥4 级，耐光性：≥5 级，涂层粘着牢度：≥9N/10mm，撕裂力：≥32N，游离甲醛含量：未检出，可分解芳香胺染料：未检出，气味：≤2 级，pH：≥5.0，可萃取的重金属：铅(Pb)和镉(Cd)均检测合格。 3、四个防潮防滑脚套 4、带头枕 5、产品款式、结构，按照图片要求进行设计、生产，采购人有权利在不改变产品成本的条件下，可以对产品外观、结构等局部功能进行修改，投标人必须无条件配合。

132		B 超床	1800*700*650	亚光白	13	张	1、脚架：采用优质的冷轧钢板,经冲压焊接而成。表面喷粉经静电处理,永不生锈。冷轧钢板：符合 GB/T 1741-2020、QB/T 3827-1999 标准，耐腐蚀试验：乙酸盐雾试验-连续喷雾 300h-镀层本身的耐腐蚀等级 10 级、乙酸盐雾试验-连续喷雾 300h-镀层对基体的保护等级 10 级、耐霉菌性能：耐霉菌性等级(防霉菌等级)-黑曲霉、耐霉菌性等级(防霉菌等级)-黄曲霉、耐霉菌性等级(防霉菌等级)-宛氏拟青霉均达到 0 级、抗菌性能：抑菌率-金黄色葡萄球菌≧97%，抑菌率-大肠杆菌(大肠埃希氏菌)≧96%、硬度≧4H。 2、软包：优质黑色牛皮，牛皮：符合 GB/T 16799-2018、GB 20400-2006 标准。摩擦色牢度：≥4 级，耐光性：≥5 级，涂层粘着牢度：≥9N/10mm，撕裂力：≥32N，游离甲醛含量：未检出，可分解芳香胺染料：未检出，气味：≤2 级，pH：≥5.0，可萃取的重金属：铅(Pb)和镉(Cd)均检测合格。 3、四个防潮防滑脚套 4、带头枕 5、产品款式、结构，按照图片要求进行设计、生产，采购人有权利在不改变产品成本的条件下，可以对产品外观、结构等局部功能进行修改，投标人必须无条件配合。
133		单人床	950*2150*1000	橡木色	1	张	1、基材：框架采用橡木制作，除床板以外，其余部件均采用优质橡胶木实木材料。床板：采用优质杉木实木板，厚度≥15mm，每块床板的拼装板料数量不超过 8 块，双面刨光。固定横条 3 条，规格≥30 mm×20 mm的杂木方料。橡木无气味,环保，木材纹理自然清晰，无明显节眼、黑斑、破损等。同时，木材经过高温经烘干、除虫等处理保证木材含水率含水率≤10.0%；甲醛释放量未检出；防霉菌性能(防霉菌等级)：土曲霉 0 级、宛氏拟青霉 0 级、绳状青霉 0 级；抗菌性能抑菌率：肺炎克雷伯氏菌≥99.20%、金黄色葡萄球菌≥99.10%、大肠杆菌(大肠埃希氏菌)≥99.15%、铜绿假单胞菌≥99.20%、白色念珠菌≥99.20%。 2、油漆：采用优质环保油漆，油漆：符合 GB 18581-2020、GB/T 23997-2009 标准；耐冷液 1 级、耐湿热 1 级、耐干热 1 级、附着力

							0 级；有害物质限量要求：voc 含量≤295g/L、总铅(Pb)含量未检出、可溶性重金属含量-镉(Cd)含量未检出、可溶性重金属含量-铬(Cr)含量未检出、可溶性重金属含量-汞(Hg)含量未检出、苯含量未检出、甲苯与二甲苯(含乙苯)总和含量未检出、多环芳烃总和含量未检出、游离二异氰酸酯总和含量未检出、卤代烃总和含量未检出； 3、床板：采用优质杉木制作，杉木床板：符合国家标准要求，木材含水率≤10%、抗菌性能：金黄色葡萄球菌≥99.2%、大肠杆菌(大肠埃希氏菌）≥99.2%、肺炎克雷伯氏菌≥99.2%、白色念珠菌≥99.2%、铜绿假单胞菌≥99.1%，甲醛释放量未检出，有害物质限量要求：重金属含量(限色漆)-可溶性铅≤0.65mg/kg、重金属含量(限色漆)-可溶性镉未检出、重金属含量(限色漆)-可溶性铬≤0.35mg/kg、重金属含量(限色漆)-可溶性汞未检出 4、产品款式、结构，按照图片要求进行设计、生产，采购人有权利在不改变产品成本的条件下，可以对产品外观、结构等局部功能进行修改，投标人必须无条件配合。 5、五金件：采用优质五金配件，经防锈处理，达国家标准。
134		单人床	1210*2150*1000	橡木色	1	张	1、基材：框架采用橡木制作，除床板以外，其余部件均采用优质橡胶木实木材料。床板：采用优质杉木实木板，厚度≥15mm，每块床板的拼装板料数量不超过 8 块，双面刨光。固定横条 3 条，规格≥30 mm×20 mm的杂木方料。橡木无气味,环保，木材纹理自然清晰，无明显节眼、黑斑、破损等。同时，木材经过高温经烘干、除虫等处理保证木材含水率含水率≤10.0%；甲醛释放量未检出；防霉菌性能(防霉菌等级)：土曲霉 0 级、宛氏拟青霉 0 级、绳状青霉 0 级；抗菌性能抑菌率：肺炎克雷伯氏菌≥99.20%、金黄色葡萄球菌≥99.10%、大肠杆菌(大肠埃希氏菌)≥99.15%、铜绿假单胞菌≥99.20%、白色念珠菌≥99.20%。 2、油漆：采用优质环保油漆，油漆：符合 GB 18581-2020、GB/T 23997-2009 标准；耐冷液 1 级、耐湿热 1 级、耐干热 1 级、附着力 0 级；有害物质限量要求：voc 含量≤295g/L、总铅(Pb)含量未检出、可溶性重金属含量-镉(Cd)含量未检出、可溶性重金属含量-铬(Cr)

							含量未检出、可溶性重金属含量-汞(Hg)含量未检出、苯含量未检出、甲苯与二甲苯(含乙苯)总和含量未检出、多环芳烃总和含量未检出、游离二异氰酸酯总和含量未检出、卤代烃总和含量未检出； 3、床板：采用优质杉木制作，杉木床板：符合国家标准要求，木材含水率≤10%、抗菌性能：金黄色葡萄球菌≥99.2%、大肠杆菌(大肠埃希氏菌）≥99.2%、肺炎克雷伯氏菌≥99.2%、白色念珠菌≥99.2%、铜绿假单胞菌≥99.1%，甲醛释放量未检出，有害物质限量要求：重金属含量(限色漆)-可溶性铅≤0.65mg/kg、重金属含量(限色漆)-可溶性镉未检出、重金属含量(限色漆)-可溶性铬≤0.35mg/kg、重金属含量(限色漆)-可溶性汞未检出 4、产品款式、结构，按照图片要求进行设计、生产，采购人有权利在不改变产品成本的条件下，可以对产品外观、结构等局部功能进行修改，投标人必须无条件配合。 5、五金件：采用优质五金配件，经防锈处理，达国家标准。
135		上下床	2000*1200*1750	橡木色	74	张	1、基材：框架采用橡木制作，部件材料尺寸:立柱 56 ㎜×85 ㎜，侧护栏：68 ㎜×22 ㎜，床横梁：115 ㎜×22 ㎜，除床板以外，其余部件均采用优质橡胶木实木材料。床板：采用优质杉木实木板，厚度≥15mm，每块床板的拼装板料数量不超过 8 块，双面刨光。固定横条 3 条，规格≥30 ㎜×20 ㎜的杂木方料。橡木无气味,环保，木材纹理自然清晰，无明显节眼、黑斑、破损等。同时，木材经过高温经烘干、除虫等处理保证木材含水率含水率≤10.0%；甲醛释放量未检出；防霉菌性能(防霉菌等级)：土曲霉 0 级、宛氏拟青霉 0 级、绳状青霉 0 级；抗菌性能抑菌率：肺炎克雷伯氏菌≥99.20%、金黄色葡萄球菌≥99.10%、大肠杆菌(大肠埃希氏菌)≥99.15%、铜绿假单胞菌≥99.20%、白色念珠菌≥99.20%。 2、油漆：采用优质环保油漆，油漆：符合 GB 18581-2020、GB/T 23997-2009 标准；耐冷液 1 级、耐湿热 1 级、耐干热 1 级、附着力 0 级；有害物质限量要求：voc 含量≤295g/L、总铅(Pb)含量未检出、可溶性重金属含量-镉(Cd)含量未检出、可溶性重金属含量-铬(Cr)含量未检出、可溶性重金属含量-汞(Hg)含量未检出、苯含量未检出、

							甲苯与二甲苯(含乙苯)总和含量未检出、多环芳烃总和含量未检出、游离二异氰酸酯总和含量未检出、卤代烃总和含量未检出； 3、床板：采用优质杉木制作，杉木床板：符合国家标准要求，木材含水率≤10%、抗菌性能：金黄色葡萄球菌≥99.2%、大肠杆菌(大肠埃希氏菌）≥99.2%、肺炎克雷伯氏菌≥99.2%、白色念珠菌≥99.2%、铜绿假单胞菌≥99.1%，甲醛释放量未检出，有害物质限量要求：重金属含量(限色漆)-可溶性铅≤0.65mg/kg、重金属含量(限色漆)-可溶性镉未检出、重金属含量(限色漆)-可溶性铬≤0.35mg/kg、重金属含量(限色漆)-可溶性汞未检出 4、产品款式、结构，按照图片要求进行设计、生产，采购人有权利在不改变产品成本的条件下，可以对产品外观、结构等局部功能进行修改，投标人必须无条件配合。 5、五金件：采用优质五金配件，经防锈处理，达国家标准。
136		上下床	2000*1000*1750	橡木色	9	张	1、基材：框架采用橡木制作，部件材料尺寸:立柱 56 mm×85 mm，侧护栏：68 mm×22 mm，床横梁：115 mm×22 mm，除床板以外，其余部件均采用优质橡胶木实木材料。床板：采用优质杉木实木板，厚度≥15mm，每块床板的拼装板料数量不超过 8 块，双面刨光。固定横条 3 条，规格≥30 mm×20 mm的杂木方料。橡木无气味,环保，木材纹理自然清晰，无明显节眼、黑斑、破损等。同时，木材经过高温经烘干、除虫等处理保证木材含水率含水率≤10.0%；甲醛释放量未检出；防霉菌性能(防霉菌等级)：土曲霉 0 级、宛氏拟青霉 0 级、绳状青霉 0 级；抗菌性能抑菌率：肺炎克雷伯氏菌≥99.20%、金黄色葡萄球菌≥99.10%、大肠杆菌(大肠埃希氏菌)≥99.15%、铜绿假单胞菌≥99.20%、白色念珠菌≥99.20%。 2、油漆：采用优质环保油漆，油漆：符合 GB 18581-2020、GB/T 23997-2009 标准；耐冷液 1 级、耐湿热 1 级、耐干热 1 级、附着力 0 级；有害物质限量要求：voc 含量≤295g/L、总铅(Pb)含量未检出、可溶性重金属含量-镉(Cd)含量未检出、可溶性重金属含量-铬(Cr)含量未检出、可溶性重金属含量-汞(Hg)含量未检出、苯含量未检出、甲苯与二甲苯(含乙苯)总和含量未检出、多环芳烃总和含量未检出、

							游离二异氰酸酯总和含量未检出、卤代烃总和含量未检出； 3、床板：采用优质杉木制作，杉木床板：符合国家标准要求，木材含水率≤10%、抗菌性能：金黄色葡萄球菌≥99.2%、大肠杆菌(大肠埃希氏菌）≥99.2%、肺炎克雷伯氏菌≥99.2%、白色念珠菌≥99.2%、铜绿假单胞菌≥99.1%，甲醛释放量未检出，有害物质限量要求：重金属含量(限色漆)-可溶性铅≤0.65mg/kg、重金属含量(限色漆)-可溶性镉未检出、重金属含量(限色漆)-可溶性铬≤0.35mg/kg、重金属含量(限色漆)-可溶性汞未检出 4、产品款式、结构，按照图片要求进行设计、生产，采购人有权利在不改变产品成本的条件下，可以对产品外观、结构等局部功能进行修改，投标人必须无条件配合。 5、五金件：采用优质五金配件，经防锈处理，达国家标准。
137		上下床	2000*900*1750	橡木色	7	张	1、基材：框架采用橡木制作，部件材料尺寸:立柱 56 mm×85 mm，侧护栏：68 mm×22 mm，床横梁：115 mm×22 mm，除床板以外，其余部件均采用优质橡胶木实木材料。床板：采用优质杉木实木板，厚度≥15mm，每块床板的拼装板料数量不超过 8 块，双面刨光。固定横条 3 条，规格≥30 mm×20 mm的杂木方料。橡木无气味,环保，木材纹理自然清晰，无明显节眼、黑斑、破损等。同时，木材经过高温经烘干、除虫等处理保证木材含水率含水率≤10.0%；甲醛释放量未检出；防霉菌性能(防霉菌等级)：土曲霉 0 级、宛氏拟青霉 0 级、绳状青霉 0 级；抗菌性能抑菌率：肺炎克雷伯氏菌≥99.20%、金黄色葡萄球菌≥99.10%、大肠杆菌(大肠埃希氏菌)≥99.15%、铜绿假单胞菌≥99.20%、白色念珠菌≥99.20%。 2、油漆：采用优质环保油漆，油漆：符合 GB 18581-2020、GB/T 23997-2009 标准；耐冷液 1 级、耐湿热 1 级、耐干热 1 级、附着力 0 级；有害物质限量要求：voc 含量≤295g/L、总铅(Pb)含量未检出、可溶性重金属含量-镉(Cd)含量未检出、可溶性重金属含量-铬(Cr)含量未检出、可溶性重金属含量-汞(Hg)含量未检出、苯含量未检出、甲苯与二甲苯(含乙苯)总和含量未检出、多环芳烃总和含量未检出、游离二异氰酸酯总和含量未检出、卤代烃总和含量未检出；

							3、床板：采用优质杉木制作，杉木床板：符合国家标准要求，木材含水率≤10%、抗菌性能：金黄色葡萄球菌≥99.2%、大肠杆菌(大肠埃希氏菌）≥99.2%、肺炎克雷伯氏菌≥99.2%、白色念珠菌≥99.2%、铜绿假单胞菌≥99.1%，甲醛释放量未检出，有害物质限量要求：重金属含量(限色漆)-可溶性铅≤0.65mg/kg、重金属含量(限色漆)-可溶性镉未检出、重金属含量(限色漆)-可溶性铬≤0.35mg/kg、重金属含量(限色漆)-可溶性汞未检出 4、产品款式、结构，按照图片要求进行设计、生产，采购人有权利在不改变产品成本的条件下，可以对产品外观、结构等局部功能进行修改，投标人必须无条件配合。 5、五金件：采用优质五金配件，经防锈处理，达国家标准。
138		上下铺	上铺1.35米 下铺1.5米	橡木色	1	张	1、基材：框架采用橡木制作，除床板以外，其余部件均采用优质橡胶木实木材料。床板：采用优质杉木实木板，厚度≥15mm，每块床板的拼装板料数量不超过8块，双面刨光。固定横条3条，规格≥30 mm×20 mm的杂木方料。橡木无气味,环保，木材纹理自然清晰，无明显节眼、黑斑、破损等。同时，木材经过高温经烘干、除虫等处理保证木材含水率含水率≤10.0%；甲醛释放量未检出；防霉菌性能(防霉菌等级)：土曲霉0级、宛氏拟青霉0级、绳状青霉0级；抗菌性能抑菌率：肺炎克雷伯氏菌≥99.20%、金黄色葡萄球菌≥99.10%、大肠杆菌(大肠埃希氏菌)≥99.15%、铜绿假单胞菌≥99.20%、白色念珠菌≥99.20%。 2、油漆：采用优质环保油漆，油漆：符合GB 18581-2020、GB/T 23997-2009标准；耐冷液1级、耐湿热1级、耐干热1级、附着力0级；有害物质限量要求：voc含量≤295g/L、总铅(Pb)含量未检出、可溶性重金属含量-镉(Cd)含量未检出、可溶性重金属含量-铬(Cr)含量未检出、可溶性重金属含量-汞(Hg)含量未检出、苯含量未检出、甲苯与二甲苯(含乙苯)总和含量未检出、多环芳烃总和含量未检出、游离二异氰酸酯总和含量未检出、卤代烃总和含量未检出； 3、床板：采用优质杉木制作，杉木床板：符合国家标准要求，木材含水率≤10%、抗菌性能：金黄色葡萄球菌≥99.2%、大肠杆菌(大肠

							埃希氏菌）≥99.2%、肺炎克雷伯氏菌≥99.2%、白色念珠菌≥99.2%、铜绿假单胞菌≥99.1%，甲醛释放量未检出，有害物质限量要求：重金属含量(限色漆)-可溶性铅≤0.65mg/kg、重金属含量(限色漆)-可溶性镉未检出、重金属含量(限色漆)-可溶性铬≤0.35mg/kg、重金属含量(限色漆)-可溶性汞未检出 4、产品款式、结构，按照图片要求进行设计、生产，采购人有权利在不改变产品成本的条件下，可以对产品外观、结构等局部功能进行修改，投标人必须无条件配合。 5、五金件：采用优质五金配件，经防锈处理，达国家标准。
139		3 人沙发	1850*770*760	浅色+橘黄色	1	张	1.面料：采用优质西皮，皮面光泽度好，透气性强，柔软而富于韧性厚度适中，具冬暖夏凉效果。西皮：符合 GB/T 16799-2018、GB 20400-2006 标准，摩擦色牢度：≥4 级，耐光性：≥5 级，涂层粘着牢度：≥8N/10mm，撕裂力：≥38N，游离甲醛：≤20mg/kg，气味：≤3 级，pH：≥5.0，可萃取的重金属：铅(Pb):和镉(Cd)均检测合格，禁用偶氮染料：未检出，挥发性有机物(VOC)：未检出。 2、基材：框架采用橡木制作，无气味,环保，木材纹理自然清晰，无明显节眼、黑斑、破损等。同时，木材经过高温经烘干、除虫等处理保证木材含水率含水率≤10.0%；甲醛释放量未检出；防霉菌性能(防霉菌等级)：土曲霉 0 级、宛氏拟青霉 0 级、绳状青霉 0 级；抗菌性能抑菌率：肺炎克雷伯氏菌≥99.20%、金黄色葡萄球菌≥99.10%、大肠杆菌(大肠埃希氏菌)≥99.15%、铜绿假单胞菌≥99.20%、白色念珠菌≥99.20%。 3、弹簧：优质高强度蛇簧。环保喷胶：采用优质环保喷胶，符合国家标准。采用喷塑粉五金脚，耐碱性，耐酸性，耐沸水性良好。 4、产品款式、结构，按照图片要求进行设计、生产，采购人有权利在不改变产品成本的条件下，可以对产品外观、结构等局部功能进行修改，投标人必须无条件配合。

140		茶几	1200*600*450	橡木色	1	张	1、基材：框架采用橡木制作，无气味,环保，木材纹理自然清晰，无明显节眼、黑斑、破损等。同时，木材经过高温经烘干、除虫等处理保证木材含水率含水率≤10.0%；甲醛释放量未检出；防霉菌性能(防霉菌等级)：土曲霉0级、宛氏拟青霉0级、绳状青霉0级；抗菌性能抑菌率：肺炎克雷伯氏菌≥99.20%、金黄色葡萄球菌≥99.10%、大肠杆菌(大肠埃希氏菌)≥99.15%、铜绿假单胞菌≥99.20%、白色念珠菌≥99.20%。 2、油漆：采用优质环保油漆，油漆：符合GB 18581-2020、GB/T 23997-2009标准；耐冷液1级、耐湿热1级、耐干热1级、附着力0级；有害物质限量要求：voc含量≤295g/L、总铅(Pb)含量未检出、可溶性重金属含量-镉(Cd)含量未检出、可溶性重金属含量-铬(Cr)含量未检出、可溶性重金属含量-汞(Hg)含量未检出、苯含量未检出、甲苯与二甲苯(含乙苯)总和含量未检出、多环芳烃总和含量未检出、游离二异氰酸酯总和含量未检出、卤代烃总和含量未检出； 3、翘曲度、平整度、底脚平稳性、木材含水率、木制件外观、木工要求、漆膜外观要求、漆膜理化性能、甲醛释放量、强度和耐久性、稳定性、家具涂层可迁移元素等满足采购需求及符合相关标准适用条款，实物检验合格。 4、产品款式、结构，按照图片要求进行设计、生产，采购人有权利在不改变产品成本的条件下，可以对产品外观、结构等局部功能进行修改，投标人必须无条件配合。 5、五金件：采用优质五金配件，经防锈处理，达国家标准。

141		矮柜	约1000*600*850（定制）	橡木色	0.9	㎡	技术要求：背板 15mm，抽屉底板 9mm，其余未注明的板材厚度均≥18 mm。台面采用优质医用人造石，厚度≥12mm，台面人造石正面加吊边高度≥40mm，具有抗菌防霉，耐污染，耐磨。柜体离地 250mm 高，采用 304#不锈钢踢脚线厚度≥1.0 mm。柜底下采用调节脚垫调节柜体水平。 1、基材:采用优质环保 E0 级实木免漆多层板，符合 GB/T39600-2021 标准，含水率≤8%，表面胶合强度≥1.2MPa，甲醛释放量≤0.02mg/m³，总挥发性有机化合物(TVOC)释放率≤0.08mg/m²h(72h)，表面耐划痕、表面耐磨、表面耐香烟灼烧、表面耐干热、表面耐污染腐蚀、表面耐冷热循环、表面耐龟裂、表面耐水蒸气均检验合格。 2、饰面：采用优质三聚氰胺浸渍胶膜纸饰面。 3、胶粘剂：采用优质环保白乳胶，符合 GB 18583-2008、GB 33372-2020 标准，游离甲醛≤0.05g/kg，苯≤0.02g/kg，甲苯+二甲苯≤0.02g/kg，总挥发性有机物≤40g/L。 4、封边：四周采用 PVC 封边条，符合 QB/T 4463-2025 标准，厚度：≥1.8mm，耐开裂性(耐龟裂性)≥2 级，耐光色牢度≥4 级，甲醛释放量≤0.1 mg/L。可迁移元素(可溶性重金属)：铅(Pb)、镉(Cd)、铬(Cr)、汞(Hg)、砷(As)、钡(Ba)、锑(Sb)和硒(Se)均检测合格：邻苯二甲酸酯的总量≤0.01%，多溴联苯(PBB)：未检出，多溴联苯醚(PBDE)：未检出。物理性能佳，严密平整，线条均匀。 5、五金件：采用优质五金配件，经防锈处理，达国家标准。锁具、三合一连接件和拉手：符合 QB/T 3832-1999，经 100 小时乙酸盐雾试验后，达到 10 级。铰链：符合 QB/T 2189-2013 标准，耐腐蚀(300h)：300h 后 1.5mm 以下锈点未超过 20 点/d ㎡，其中 10mm 以上的锈点未超过 5 点/d ㎡(距离边缘棱角 2mm 以内的不计) 。化学成分：C≤0.08%，Si≤0.2%，Mn≤0.3%，P≤0.020%，S≤0.010%。 6、台面采用优质环保人造石，抗菌防霉，耐污染。人造石：符合 GB 6566-2010、GB/T 24128-2018 标准，抗菌性能当抑菌率不小于 90%时，表示样品具有抗菌效果;当抑菌率不小于 99%时，表示样品具有较好的抗菌效果：抑菌率(抗菌率)金黄色葡萄球菌≥99.99%、抑菌

							率(抗菌率)大肠杆菌(大肠埃希氏菌)≥99.99%；落球冲击实体面材-A 级：450g 钢球，冲击高度不低于 2000mm，无破损；耐磨性：实体面材耐磨性≤0.3g；耐污染性实体面材实体面材试样耐污值总和≤58、实体面材实体面材试样最大污迹深度≤0.13mm；防霉性能防霉等级-黑曲霉：0 级、防霉等级-黄曲霉 0 级；放射性内照射指数 IRaA 类:≤0.06、外照射指数 IrA 类:≤0.08。 7、产品尺寸以投标人自行实地测量为准，款式、结构，按照图片要求进行设计、生产，采购人有权利在不改变产品成本的条件下，可以对产品外观、结构等局部功能进行修改，投标人必须无条件配合。
142		背柜	约 2600*400*2000（定制）	橡木色	5.2	㎡	技术要求：背板 15mm，抽屉底板 9mm，其余未注明的板材厚度均≥18 mm。台面采用优质医用人造石，厚度≥12mm，台面人造石正面加吊边高度≥40mm，具有抗菌防霉，耐污染，耐磨。柜体离地 250mm 高，采用 304#不锈钢踢脚线厚度≥1.0 mm。柜底下采用调节脚垫调节柜体水平。 1、基材:采用优质环保 E0 级实木免漆多层板，符合 GB/T39600-2021 标准，含水率≤8%，表面胶合强度≥1.2MPa，甲醛释放量≤0.02mg/m³，总挥发性有机化合物(TVOC)释放率≤0.08mg/m²h(72h)，表面耐划痕、表面耐磨、表面耐香烟灼烧、表面耐干热、表面耐污染腐蚀、表面耐冷热循环、表面耐龟裂、表面耐水蒸气均检验合格。 2、饰面：采用优质三聚氰胺浸渍胶膜纸饰面。 3、胶粘剂:采用优质环保白乳胶,符合 GB 18583-2008、GB 33372-2020 标准，游离甲醛≤0.05g/kg，苯≤0.02g/kg，甲苯+二甲苯≤0.02g/kg，总挥发性有机物≤40g/L。 4、封边：四周采用 PVC 封边条，符合 QB/T 4463-2025 标准，厚度：≥1.8mm，耐开裂性(耐龟裂性)≥2 级，耐光色牢度≥4 级，甲醛释

							放量≤0.1 mg/L。可迁移元素(可溶性重金属)：铅(Pb)、镉(Cd)、铬(Cr)、汞(Hg)、砷(As)、钡(Ba)、锑(Sb)和硒(Se)均检测合格：邻苯二甲酸酯的总量≤0.01%，多溴联苯(PBB)：未检出，多溴联苯醚(PBDE)：未检出。物理性能佳，严密平整，线条均匀。 5、五金件：采用优质五金配件，经防锈处理，达国家标准。锁具、三合一连接件和拉手：符合 QB/T 3832-1999，经 100 小时乙酸盐雾试验后,达到 10 级。铰链:符合 QB/T 2189-2013 标准,耐腐蚀(300h):300h 后 1.5mm 以下锈点未超过 20 点/d ㎡,其中 10mm 以上的锈点未超过 5 点/d ㎡(距离边缘棱角 2mm 以内的不计) 。化学成分：C≤0.08%，Si≤0.2%，Mn≤0.3%，P≤0.020%，S≤0.010%。 6、台面采用优质环保人造石，抗菌防霉，耐污染。人造石：符合 GB 6566-2010、GB/T 24128-2018 标准，抗菌性能当抑菌率不小于 90%时，表示样品具有抗菌效果;当抑菌率不小于 99%时，表示样品具有较好的抗菌效果：抑菌率(抗菌率)金黄色葡萄球菌≥99.99%、抑菌率(抗菌率)大肠杆菌(大肠埃希氏菌)≥99.99%；落球冲击实体面材-A 级：450g 钢球，冲击高度不低于 2000mm，无破损；耐磨性：实体面材耐磨性≤0.3g；耐污染性实体面材实体面材试样耐污值总和≤58、实体面材实体面材试样最大污迹深度≤0.13mm；防霉性能防霉等级-黑曲霉：0 级、防霉等级-黄曲霉 0 级；放射性内照射指数 IRaA 类:≤0.06、外照射指数 IrA 类:≤0.08。 7、产品尺寸以投标人自行实地测量为准，款式、结构，按照图片要求进行设计、生产，采购人有权利在不改变产品成本的条件下，可以对产品外观、结构等局部功能进行修改，投标人必须无条件配合。
143		治疗柜	约 4600*750*2000（定制）	橡木色	9.2	㎡	技术要求：背板 15mm，抽屉底板 9mm，其余未注明的板材厚度均≥18 mm。台面采用优质医用人造石，厚度≥12mm，台面人造石正面加吊边高度≥40mm，具有抗菌防霉，耐污染，耐磨。柜体离地 250mm 高，采用 304#不锈钢踢脚线厚度≥1.0 mm。柜底下采用调节脚垫调节柜体水平。 1、基材:采用优质环保 E0 级实木免漆多层板，符合 GB/T39600-2021 标准，含水率≤8%，表面胶合强度≥1.2MPa，甲醛释放量≤0.02mg/m

							³，总挥发性有机化合物(TVOC)释放率≤0.08mg/m²h(72h)，表面耐划痕、表面耐磨、表面耐香烟灼烧、表面耐干热、表面耐污染腐蚀、表面耐冷热循环、表面耐龟裂、表面耐水蒸气均检验合格。 2、饰面：采用优质三聚氰胺浸渍胶膜纸饰面。 3、胶粘剂：采用优质环保白乳胶，符合 GB 18583-2008、GB 33372-2020 标准，游离甲醛≤0.05g/kg，苯≤0.02g/kg，甲苯+二甲苯≤0.02g/kg，总挥发性有机物≤40g/L。 4、封边：四周采用 PVC 封边条，符合 QB/T 4463-2025 标准，厚度：≥1.8mm，耐开裂性(耐龟裂性)≥2 级，耐光色牢度≥4 级，甲醛释放量≤0.1 mg/L。可迁移元素(可溶性重金属)：铅(Pb)、镉(Cd)、铬(Cr)、汞(Hg)、砷(As)、钡(Ba)、锑(Sb)和硒(Se)均检测合格：邻苯二甲酸酯的总量≤0.01%，多溴联苯(PBB)：未检出，多溴联苯醚(PBDE)：未检出。物理性能佳，严密平整，线条均匀。 5、五金件：采用优质五金配件，经防锈处理，达国家标准。锁具、三合一连接件和拉手：符合 QB/T 3832-1999，经 100 小时乙酸盐雾试验后，达到 10 级。铰链：符合 QB/T 2189-2013 标准，耐腐蚀(300h)：300h 后 1.5mm 以下锈点未超过 20 点/d ㎡，其中 10mm 以上的锈点未超过 5 点/d ㎡(距离边缘棱角 2mm 以内的不计) 。化学成分：C≤0.08%，Si≤0.2%，Mn≤0.3%，P≤0.020%，S≤0.010%。 6、台面采用优质环保人造石，抗菌防霉，耐污染。人造石：符合 GB 6566-2010、GB/T 24128-2018 标准，抗菌性能当抑菌率不小于 90%时，表示样品具有抗菌效果；当抑菌率不小于 99%时，表示样品具有较好的抗菌效果：抑菌率(抗菌率)金黄色葡萄球菌≥99.99%、抑菌率(抗菌率)大肠杆菌(大肠埃希氏菌)≥99.99%；落球冲击实体面材-A 级：450g 钢球，冲击高度不低于 2000mm，无破损；耐磨性：实体面材耐磨性≤0.3g；耐污染性实体面材实体面材试样耐污值总和≤58、实体面材实体面材试样最大污迹深度≤0.13mm；防霉性能防霉等级-黑曲霉：0 级、防霉等级-黄曲霉 0 级；放射性内照射指数 IRaA 类:≤0.06、外照射指数 IrA 类:≤0.08。 7、产品尺寸以投标人自行实地测量为准，款式、结构，按照图片要

							求进行设计、生产，采购人有权利在不改变产品成本的条件下，可以对产品外观、结构等局部功能进行修改，投标人必须无条件配合。
144		治疗柜	约23100*600*2000（定制）	橡木色	46.2	㎡	技术要求：背板 15mm，抽屉底板 9mm，其余未注明的板材厚度均≥18 mm。台面采用优质医用人造石，厚度≥12mm，台面人造石正面加吊边高度≥40mm，具有抗菌防霉，耐污染，耐磨。柜体离地 250mm 高，采用 304#不锈钢踢脚线厚度≥1.0 mm。柜底下采用调节脚垫调节柜体水平。 1、基材:采用优质环保 E0 级实木免漆多层板，符合 GB/T39600-2021 标准，含水率≤8%，表面胶合强度≥1.2MPa，甲醛释放量≤0.02mg/m³，总挥发性有机化合物(TVOC)释放率≤0.08mg/m²h(72h)，表面耐划痕、表面耐磨、表面耐香烟灼烧、表面耐干热、表面耐污染腐蚀、表面耐冷热循环、表面耐龟裂、表面耐水蒸气均检验合格。 2、饰面：采用优质三聚氰胺浸渍胶膜纸饰面。 3、胶粘剂:采用优质环保白乳胶,符合 GB 18583-2008、GB 33372-2020 标准，游离甲醛≤0.05g/kg，苯≤0.02g/kg，甲苯+二甲苯≤0.02g/kg，总挥发性有机物≤40g/L。 4、封边：四周采用 PVC 封边条，符合 QB/T 4463-2025 标准，厚度：≥1.8mm，耐开裂性(耐龟裂性)≥2 级，耐光色牢度≥4 级，甲醛释放量≤0.1 mg/L。可迁移元素(可溶性重金属)：铅(Pb)、镉(Cd)、铬(Cr)、汞(Hg)、砷(As)、钡(Ba)、锑(Sb)和硒(Se)均检测合格：邻苯二甲酸酯的总量≤0.01%，多溴联苯(PBB)：未检出，多溴联苯醚(PBDE)：未检出。物理性能佳，严密平整，线条均匀。 5、五金件：采用优质五金配件，经防锈处理，达国家标准。锁具、三合一连接件和拉手：符合 QB/T 3832-1999，经 100 小时乙酸盐雾试验后,达到 10 级。铰链:符合 QB/T 2189-2013 标准,耐腐蚀(300h):300h 后 1.5mm 以下锈点未超过 20 点/d ㎡,其中 10mm 以上的锈点未超过 5 点/d ㎡(距离边缘棱角 2mm 以内的不计) 。化学成分：C≤0.08%，Si≤0.2%，Mn≤0.3%，P≤0.020%，S≤0.010%。 6、台面采用优质环保人造石，抗菌防霉，耐污染。人造石：符合 GB

							6566-2010、GB/T 24128-2018 标准，抗菌性能当抑菌率不小于 90%时，表示样品具有抗菌效果;当抑菌率不小于 99%时，表示样品具有较好的抗菌效果：抑菌率(抗菌率)金黄色葡萄球菌≥99.99%、抑菌率(抗菌率)大肠杆菌(大肠埃希氏菌)≥99.99%；落球冲击实体面材-A 级：450g 钢球，冲击高度不低于 2000mm，无破损；耐磨性：实体面材耐磨性≤0.3g；耐污染性实体面材实体面材试样耐污值总和≤58、实体面材实体面材试样最大污迹深度≤0.13mm；防霉性能防霉等级-黑曲霉：0 级、防霉等级-黄曲霉 0 级；放射性内照射指数 IRaA 类:≤0.06、外照射指数 IrA 类:≤0.08。 7、产品尺寸以投标人自行实地测量为准，款式、结构，按照图片要求进行设计、生产，采购人有权利在不改变产品成本的条件下，可以对产品外观、结构等局部功能进行修改，投标人必须无条件配合。
145		治疗柜	约 2000*410*2000（定制）	橡木色	4	㎡	技术要求：背板 15mm，抽屉底板 9mm，其余未注明的板材厚度均≥18 mm。台面采用优质医用人造石，厚度≥12mm，台面人造石正面加吊边高度≥40mm，具有抗菌防霉，耐污染，耐磨。柜体离地 250mm 高，采用 304#不锈钢踢脚线厚度≥1.0 mm。柜底下采用调节脚垫调节柜体水平。 1、基材:采用优质环保 E0 级实木免漆多层板，符合 GB/T39600-2021 标准，含水率≤8%，表面胶合强度≥1.2MPa，甲醛释放量≤0.02mg/m³，总挥发性有机化合物(TVOC)释放率≤0.08mg/m²h(72h)，表面耐划痕、表面耐磨、表面耐香烟灼烧、表面耐干热、表面耐污染腐蚀、表面耐冷热循环、表面耐龟裂、表面耐水蒸气均检验合格。 2、饰面：采用优质三聚氰胺浸渍胶膜纸饰面。 3、胶粘剂:采用优质环保白乳胶，符合 GB 18583-2008、GB 33372-2020 标准，游离甲醛≤0.05g/kg，苯≤0.02g/kg，甲苯+二甲苯≤0.02g/kg，总挥发性有机物≤40g/L。 4、封边：四周采用 PVC 封边条，符合 QB/T 4463-2025 标准，厚度：≥1.8mm，耐开裂性(耐龟裂性)≥2 级，耐光色牢度≥4 级，甲醛释放量≤0.1 mg/L。可迁移元素(可溶性重金属)：铅(Pb)、镉(Cd)、铬(Cr)、汞(Hg)、砷(As)、钡(Ba)、锑(Sb)和硒(Se)均检测合格：

							邻苯二甲酸酯的总量≤0.01%，多溴联苯(PBB)：未检出，多溴联苯醚(PBDE)：未检出。物理性能佳，严密平整，线条均匀。 5、五金件：采用优质五金配件，经防锈处理，达国家标准。锁具、三合一连接件和拉手：符合 QB/T 3832-1999，经 100 小时乙酸盐雾试验后,达到 10 级。铰链:符合 QB/T 2189-2013 标准,耐腐蚀(300h):300h 后 1.5mm 以下锈点未超过 20 点/d ㎡,其中 10mm 以上的锈点未超过 5 点/d ㎡(距离边缘棱角 2mm 以内的不计) 。化学成分：C≤0.08%，Si≤0.2%，Mn≤0.3%，P≤0.020%，S≤0.010%。 6、台面采用优质环保人造石，抗菌防霉，耐污染。人造石：符合 GB 6566-2010、GB/T 24128-2018 标准，抗菌性能当抑菌率不小于 90%时，表示样品具有抗菌效果;当抑菌率不小于 99%时，表示样品具有较好的抗菌效果：抑菌率(抗菌率)金黄色葡萄球菌≥99.99%、抑菌率(抗菌率)大肠杆菌(大肠埃希氏菌)≥99.99%；落球冲击实体面材-A 级：450g 钢球，冲击高度不低于 2000mm，无破损；耐磨性：实体面材耐磨性≤0.3g；耐污染性实体面材实体面材试样耐污值总和≤58、实体面材实体面材试样最大污迹深度≤0.13mm；防霉性能防霉等级-黑曲霉：0 级、防霉等级-黄曲霉 0 级；放射性内照射指数 IRaA 类:≤0.06、外照射指数 IrA 类:≤0.08。 7、产品尺寸以投标人自行实地测量为准，款式、结构，按照图片要求进行设计、生产，采购人有权利在不改变产品成本的条件下，可以对产品外观、结构等局部功能进行修改，投标人必须无条件配合。
146		治疗柜	约 310350*600*2000（定制）	橡木色	620.7	㎡	技术要求：背板 15mm，抽屉底板 9mm，其余未注明的板材厚度均≥18 mm。台面采用优质医用人造石，厚度≥12mm，台面人造石正面加吊边高度≥40mm，具有抗菌防霉，耐污染，耐磨。柜体离地 250mm 高，采用 304#不锈钢踢脚线厚度≥1.0 mm。柜底下采用调节脚垫调节柜体水平。 1、基材:采用优质环保 E0 级实木免漆多层板，符合 GB/T39600-2021 标准，含水率≤8%，表面胶合强度≥1.2MPa，甲醛释放量≤0.02mg/m³，总挥发性有机化合物(TVOC)释放率≤0.08mg/m²h(72h)，表面耐划痕、表面耐磨、表面耐香烟灼烧、表面耐干热、表面耐污染腐蚀、

							表面耐冷热循环、表面耐龟裂、表面耐水蒸气均检验合格。 2、饰面：采用优质三聚氰胺浸渍胶膜纸饰面。 3、胶粘剂：采用优质环保白乳胶，符合 GB 18583-2008、GB 33372-2020 标准，游离甲醛≤0.05g/kg，苯≤0.02g/kg，甲苯+二甲苯≤0.02g/kg，总挥发性有机物≤40g/L。 4、封边：四周采用 PVC 封边条，符合 QB/T 4463-2025 标准，厚度：≥1.8mm，耐开裂性(耐龟裂性)≥2 级，耐光色牢度≥4 级，甲醛释放量≤0.1 mg/L。可迁移元素(可溶性重金属)：铅(Pb)、镉(Cd)、铬(Cr)、汞(Hg)、砷(As)、钡(Ba)、锑(Sb)和硒(Se)均检测合格：邻苯二甲酸酯的总量≤0.01%，多溴联苯(PBB)：未检出，多溴联苯醚(PBDE)：未检出。物理性能佳，严密平整，线条均匀。 5、五金件：采用优质五金配件，经防锈处理，达国家标准。锁具、三合一连接件和拉手：符合 QB/T 3832-1999，经 100 小时乙酸盐雾试验后，达到 10 级。铰链：符合 QB/T 2189-2013 标准，耐腐蚀(300h)：300h 后 1.5mm 以下锈点未超过 20 点/d ㎡，其中 10mm 以上的锈点未超过 5 点/d ㎡(距离边缘棱角 2mm 以内的不计) 。化学成分：C≤0.08%，Si≤0.2%，Mn≤0.3%，P≤0.020%，S≤0.010%。 6、台面采用优质环保人造石，抗菌防霉，耐污染。人造石：符合 GB 6566-2010、GB/T 24128-2018 标准，抗菌性能当抑菌率不小于 90%时，表示样品具有抗菌效果；当抑菌率不小于 99%时，表示样品具有较好的抗菌效果：抑菌率(抗菌率)金黄色葡萄球菌≥99.99%、抑菌率(抗菌率)大肠杆菌(大肠埃希氏菌)≥99.99%；落球冲击实体面材-A 级：450g 钢球，冲击高度不低于 2000mm，无破损；耐磨性：实体面材耐磨性≤0.3g；耐污染性实体面材实体面材试样耐污值总和≤58、实体面材实体面材试样最大污迹深度≤0.13mm；防霉性能防霉等级-黑曲霉：0 级、防霉等级-黄曲霉 0 级；放射性内照射指数 IRaA 类:≤0.06、外照射指数 IrA 类:≤0.08。 7、产品尺寸以投标人自行实地测量为准，款式、结构，按照图片要求进行设计、生产，采购人有权利在不改变产品成本的条件下，可以对产品外观、结构等局部功能进行修改，投标人必须无条件配合。

147		配药室治疗柜	约14400*600*2000（定制）	橡木色	28.8	㎡	技术要求：背板 15mm，抽屉底板 9mm，其余未注明的板材厚度均≥18 mm。台面采用优质医用人造石，厚度≥12mm，台面人造石正面加吊边高度≥40mm，具有抗菌防霉，耐污染，耐磨。柜体离地 250mm 高，采用 304#不锈钢踢脚线厚度≥1.0 mm。柜底下采用调节脚垫调节柜体水平。 1、基材:采用优质环保 E0 级实木免漆多层板，符合 GB/T39600-2021 标准，含水率≤8%，表面胶合强度≥1.2MPa，甲醛释放量≤0.02mg/m³，总挥发性有机化合物(TVOC)释放率≤0.08mg/m²h(72h)，表面耐划痕、表面耐磨、表面耐香烟灼烧、表面耐干热、表面耐污染腐蚀、表面耐冷热循环、表面耐龟裂、表面耐水蒸气均检验合格。 2、饰面：采用优质三聚氰胺浸渍胶膜纸饰面。 3、胶粘剂：采用优质环保白乳胶，符合 GB 18583-2008、GB 33372-2020 标准，游离甲醛≤0.05g/kg，苯≤0.02g/kg，甲苯+二甲苯≤0.02g/kg，总挥发性有机物≤40g/L。 4、封边：四周采用 PVC 封边条，符合 QB/T 4463-2025 标准，厚度：≥1.8mm，耐开裂性(耐龟裂性)≥2 级，耐光色牢度≥4 级，甲醛释放量≤0.1 mg/L。可迁移元素(可溶性重金属)：铅(Pb)、镉(Cd)、铬(Cr)、汞(Hg)、砷(As)、钡(Ba)、锑(Sb)和硒(Se)均检测合格：邻苯二甲酸酯的总量≤0.01%，多溴联苯(PBB)：未检出，多溴联苯醚(PBDE)：未检出。物理性能佳，严密平整，线条均匀。 5、五金件：采用优质五金配件，经防锈处理，达国家标准。锁具、三合一连接件和拉手：符合 QB/T 3832-1999，经 100 小时乙酸盐雾试验后，达到 10 级。铰链：符合 QB/T 2189-2013 标准，耐腐蚀(300h)：300h 后 1.5mm 以下锈点未超过 20 点/d ㎡，其中 10mm 以上的锈点未超过 5 点/d ㎡(距离边缘棱角 2mm 以内的不计) 。化学成分：C≤0.08%，Si≤0.2%，Mn≤0.3%，P≤0.020%，S≤0.010%。 6、台面采用优质环保人造石，抗菌防霉，耐污染。人造石：符合 GB 6566-2010、GB/T 24128-2018 标准，抗菌性能当抑菌率不小于 90%时，表示样品具有抗菌效果;当抑菌率不小于 99%时，表示样品具有较好的抗菌效果：抑菌率(抗菌率)金黄色葡萄球菌≥99.99%、抑菌

							率(抗菌率)大肠杆菌(大肠埃希氏菌)≥99.99%；落球冲击实体面材-A 级：450g 钢球，冲击高度不低于 2000mm，无破损；耐磨性：实体面材耐磨性≤0.3g；耐污染性实体面材实体面材试样耐污值总和≤58、实体面材实体面材试样最大污迹深度≤0.13mm；防霉性能防霉等级-黑曲霉：0 级、防霉等级-黄曲霉 0 级；放射性内照射指数 IRaA 类:≤0.06、外照射指数 IrA 类:≤0.08。 7、产品尺寸以投标人自行实地测量为准，款式、结构，按照图片要求进行设计、生产，采购人有权利在不改变产品成本的条件下，可以对产品外观、结构等局部功能进行修改，投标人必须无条件配合。
148		操作台	约 6480*800*850（定制）	橡木色	5.5	㎡	技术要求：背板 15mm，抽屉底板 9mm，其余未注明的板材厚度均≥18 ㎜。台面采用优质医用人造石，厚度≥12mm，台面人造石正面加吊边高度≥40mm，具有抗菌防霉，耐污染，耐磨。柜体离地 250mm 高，采用 304#不锈钢踢脚线厚度≥1.0 ㎜。柜底下采用调节脚垫调节柜体水平。 1、基材:采用优质环保 E0 级实木免漆多层板，符合 GB/T39600-2021 标准，含水率≤8%，表面胶合强度≥1.2MPa，甲醛释放量≤0.02mg/m³，总挥发性有机化合物(TVOC)释放率≤0.08mg/m²h(72h)，表面耐划痕、表面耐磨、表面耐香烟灼烧、表面耐干热、表面耐污染腐蚀、表面耐冷热循环、表面耐龟裂、表面耐水蒸气均检验合格。 2、饰面：采用优质三聚氰胺浸渍胶膜纸饰面。 3、胶粘剂:采用优质环保白乳胶，符合 GB 18583-2008、GB 33372-2020 标准，游离甲醛≤0.05g/kg，苯≤0.02g/kg，甲苯+二甲苯≤0.02g/kg，总挥发性有机物≤40g/L。 4、封边：四周采用 PVC 封边条，符合 QB/T 4463-2025 标准，厚度：≥1.8mm，耐开裂性(耐龟裂性)≥2 级，耐光色牢度≥4 级，甲醛释放量≤0.1 mg/L。可迁移元素(可溶性重金属)：铅(Pb)、镉(Cd)、铬(Cr)、汞(Hg)、砷(As)、钡(Ba)、锑(Sb)和硒(Se)均检测合格：邻苯二甲酸酯的总量≤0.01%，多溴联苯(PBB)：未检出，多溴联苯醚(PBDE)：未检出。物理性能佳，严密平整，线条均匀。 5、五金件：采用优质五金配件，经防锈处理，达国家标准。锁具、

							三合一连接件和拉手：符合 QB/T 3832-1999，经 100 小时乙酸盐雾试验后,达到 10 级。铰链:符合 QB/T 2189-2013 标准,耐腐蚀(300h):300h 后 1.5mm 以下锈点未超过 20 点/d ㎡,其中 10mm 以上的锈点未超过 5 点/d ㎡(距离边缘棱角 2mm 以内的不计) 。化学成分：C≤0.08%，Si≤0.2%，Mn≤0.3%，P≤0.020%，S≤0.010%。 6、台面采用优质环保人造石，抗菌防霉，耐污染。人造石：符合 GB 6566-2010、GB/T 24128-2018 标准，抗菌性能当抑菌率不小于 90%时，表示样品具有抗菌效果;当抑菌率不小于 99%时，表示样品具有较好的抗菌效果：抑菌率(抗菌率)金黄色葡萄球菌≥99.99%、抑菌率(抗菌率)大肠杆菌(大肠埃希氏菌)≥99.99%；落球冲击实体面材-A 级：450g 钢球，冲击高度不低于 2000mm，无破损；耐磨性：实体面材耐磨性≤0.3g；耐污染性实体面材实体面材试样耐污值总和≤58、实体面材实体面材试样最大污迹深度≤0.13mm；防霉性能防霉等级-黑曲霉：0 级、防霉等级-黄曲霉 0 级；放射性内照射指数 IRaA 类:≤0.06、外照射指数 IrA 类:≤0.08。 7、产品尺寸以投标人自行实地测量为准，款式、结构，按照图片要求进行设计、生产，采购人有权利在不改变产品成本的条件下，可以对产品外观、结构等局部功能进行修改，投标人必须无条件配合。
149		配药室办公桌+人造石台面	约 11900*600*850（定制）	橡木色	10.1	㎡	技术要求：背板 15mm，抽屉底板 9mm，其余未注明的板材厚度均≥18 mm。台面采用优质医用人造石，厚度≥12mm，台面人造石正面加吊边高度≥40mm，具有抗菌防霉，耐污染，耐磨。柜体离地 250mm 高，采用 304#不锈钢踢脚线厚度≥1.0 mm。柜底下采用调节脚垫调节柜体水平。 1、基材:采用优质环保 E0 级实木免漆多层板，符合 GB/T39600-2021 标准，含水率≤8%，表面胶合强度≥1.2MPa，甲醛释放量≤0.02mg/m³，总挥发性有机化合物(TVOC)释放率≤0.08mg/m²h(72h)，表面耐划痕、表面耐磨、表面耐香烟灼烧、表面耐干热、表面耐污染腐蚀、表面耐冷热循环、表面耐龟裂、表面耐水蒸气均检验合格。 2、饰面：采用优质三聚氰胺浸渍胶膜纸饰面。 3、胶粘剂:采用优质环保白乳胶,符合 GB 18583-2008、GB 33372-2020

							标准，游离甲醛≤0.05g/kg，苯≤0.02g/kg，甲苯+二甲苯≤0.02g/kg，总挥发性有机物≤40g/L。 4、封边：四周采用 PVC 封边条，符合 QB/T 4463-2025 标准，厚度：≥1.8mm，耐开裂性(耐龟裂性)≥2 级，耐光色牢度≥4 级，甲醛释放量≤0.1 mg/L。可迁移元素(可溶性重金属)：铅(Pb)、镉(Cd)、铬(Cr)、汞(Hg)、砷(As)、钡(Ba)、锑(Sb)和硒(Se)均检测合格：邻苯二甲酸酯的总量≤0.01%，多溴联苯(PBB)：未检出，多溴联苯醚(PBDE)：未检出。物理性能佳，严密平整，线条均匀。 5、五金件：采用优质五金配件，经防锈处理，达国家标准。锁具、三合一连接件和拉手：符合 QB/T 3832-1999，经 100 小时乙酸盐雾试验后,达到 10 级。铰链:符合 QB/T 2189-2013 标准,耐腐蚀(300h):300h 后 1.5mm 以下锈点未超过 20 点/d ㎡,其中 10mm 以上的锈点未超过 5 点/d ㎡(距离边缘棱角 2mm 以内的不计) 。化学成分：C≤0.08%，Si≤0.2%，Mn≤0.3%，P≤0.020%，S≤0.010%。 6、台面采用优质环保人造石，抗菌防霉，耐污染。人造石：符合 GB 6566-2010、GB/T 24128-2018 标准，抗菌性能当抑菌率不小于 90%时，表示样品具有抗菌效果;当抑菌率不小于 99%时，表示样品具有较好的抗菌效果：抑菌率(抗菌率)金黄色葡萄球菌≥99.99%、抑菌率(抗菌率)大肠杆菌(大肠埃希氏菌)≥99.99%；落球冲击实体面材-A 级：450g 钢球，冲击高度不低于 2000mm，无破损；耐磨性：实体面材耐磨性≤0.3g；耐污染性实体面材实体面材试样耐污值总和≤58、实体面材实体面材试样最大污迹深度≤0.13mm；防霉性能防霉等级-黑曲霉：0 级、防霉等级-黄曲霉 0 级；放射性内照射指数 IRaA 类:≤0.06、外照射指数 IrA 类:≤0.08。 7、产品尺寸以投标人自行实地测量为准，款式、结构，按照图片要求进行设计、生产，采购人有权利在不改变产品成本的条件下，可以对产品外观、结构等局部功能进行修改，投标人必须无条件配合。

150		地柜	约13260*600*850（定制）	橡木色	11.3	㎡	技术要求：背板 15mm，抽屉底板 9mm，其余未注明的板材厚度均≥18 mm。台面采用优质医用人造石，厚度≥12mm，台面人造石正面加吊边高度≥40mm，具有抗菌防霉，耐污染，耐磨。柜体离地 250mm 高，采用 304#不锈钢踢脚线厚度≥1.0 mm。柜底下采用调节脚垫调节柜体水平。 1、基材:采用优质环保 E0 级实木免漆多层板，符合 GB/T39600-2021 标准，含水率≤8%，表面胶合强度≥1.2MPa，甲醛释放量≤0.02mg/m³，总挥发性有机化合物(TVOC)释放率≤0.08mg/m²h(72h)，表面耐划痕、表面耐磨、表面耐香烟灼烧、表面耐干热、表面耐污染腐蚀、表面耐冷热循环、表面耐龟裂、表面耐水蒸气均检验合格。 2、饰面：采用优质三聚氰胺浸渍胶膜纸饰面。 3、胶粘剂：采用优质环保白乳胶，符合 GB 18583-2008、GB 33372-2020 标准，游离甲醛≤0.05g/kg，苯≤0.02g/kg，甲苯+二甲苯≤0.02g/kg，总挥发性有机物≤40g/L。 4、封边：四周采用 PVC 封边条，符合 QB/T 4463-2025 标准，厚度：≥1.8mm，耐开裂性(耐龟裂性)≥2 级，耐光色牢度≥4 级，甲醛释放量≤0.1 mg/L。可迁移元素(可溶性重金属)：铅(Pb)、镉(Cd)、铬(Cr)、汞(Hg)、砷(As)、钡(Ba)、锑(Sb)和硒(Se)均检测合格：邻苯二甲酸酯的总量≤0.01%，多溴联苯(PBB)：未检出，多溴联苯醚(PBDE)：未检出。物理性能佳，严密平整，线条均匀。 5、五金件：采用优质五金配件，经防锈处理，达国家标准。锁具、三合一连接件和拉手：符合 QB/T 3832-1999，经 100 小时乙酸盐雾试验后，达到 10 级。铰链：符合 QB/T 2189-2013 标准，耐腐蚀(300h)：300h 后 1.5mm 以下锈点未超过 20 点/d ㎡，其中 10mm 以上的锈点未超过 5 点/d ㎡(距离边缘棱角 2mm 以内的不计) 。化学成分：C≤0.08%，Si≤0.2%，Mn≤0.3%，P≤0.020%，S≤0.010%。 6、台面采用优质环保人造石，抗菌防霉，耐污染。人造石：符合 GB 6566-2010、GB/T 24128-2018 标准，抗菌性能当抑菌率不小于 90%时，表示样品具有抗菌效果;当抑菌率不小于 99%时，表示样品具有较好的抗菌效果：抑菌率(抗菌率)金黄色葡萄球菌≥99.99%、抑菌

							率(抗菌率)大肠杆菌(大肠埃希氏菌)≥99.99%；落球冲击实体面材-A级：450g钢球，冲击高度不低于2000mm，无破损；耐磨性：实体面材耐磨性≤0.3g；耐污染性实体面材实体面材试样耐污值总和≤58、实体面材实体面材试样最大污迹深度≤0.13mm；防霉性能防霉等级-黑曲霉：0级、防霉等级-黄曲霉0级；放射性内照射指数IRaA类:≤0.06、外照射指数IrA类:≤0.08。 7、产品尺寸以投标人自行实地测量为准，款式、结构，按照图片要求进行设计、生产，采购人有权利在不改变产品成本的条件下，可以对产品外观、结构等局部功能进行修改，投标人必须无条件配合。
151		地柜	约1200*280*1000（定制）	橡木色	1.2	㎡	技术要求：背板15mm，抽屉底板9mm，其余未注明的板材厚度均≥18㎜。台面采用优质医用人造石，厚度≥12mm，台面人造石正面加吊边高度≥40mm，具有抗菌防霉，耐污染，耐磨。柜体离地250mm高，采用304#不锈钢踢脚线厚度≥1.0㎜。柜底下采用调节脚垫调节柜体水平。 1、基材:采用优质环保E0级实木免漆多层板，符合GB/T39600-2021标准，含水率≤8%，表面胶合强度≥1.2MPa，甲醛释放量≤0.02mg/m³，总挥发性有机化合物(TVOC)释放率≤0.08mg/m²h(72h)，表面耐划痕、表面耐磨、表面耐香烟灼烧、表面耐干热、表面耐污染腐蚀、表面耐冷热循环、表面耐龟裂、表面耐水蒸气均检验合格。 2、饰面：采用优质三聚氰胺浸渍胶膜纸饰面。 3、胶粘剂:采用优质环保白乳胶，符合GB 18583-2008、GB 33372-2020标准，游离甲醛≤0.05g/kg，苯≤0.02g/kg，甲苯+二甲苯≤0.02g/kg，总挥发性有机物≤40g/L。 4、封边：四周采用PVC封边条，符合QB/T 4463-2025标准，厚度：≥1.8mm，耐开裂性(耐龟裂性)≥2级，耐光色牢度≥4级，甲醛释放量≤0.1 mg/L。可迁移元素(可溶性重金属)：铅(Pb)、镉(Cd)、铬(Cr)、汞(Hg)、砷(As)、钡(Ba)、锑(Sb)和硒(Se)均检测合格：邻苯二甲酸酯的总量≤0.01%，多溴联苯(PBB)：未检出，多溴联苯醚(PBDE)：未检出。物理性能佳，严密平整，线条均匀。 5、五金件：采用优质五金配件，经防锈处理，达国家标准。锁具、

							三合一连接件和拉手：符合 QB/T 3832-1999，经 100 小时乙酸盐雾试验后,达到 10 级。铰链:符合 QB/T 2189-2013 标准,耐腐蚀(300h):300h 后 1.5mm 以下锈点未超过 20 点/d ㎡,其中 10mm 以上的锈点未超过 5 点/d ㎡(距离边缘棱角 2mm 以内的不计) 。化学成分：C≤0.08%，Si≤0.2%，Mn≤0.3%，P≤0.020%，S≤0.010%。 6、台面采用优质环保人造石，抗菌防霉，耐污染。人造石：符合 GB 6566-2010、GB/T 24128-2018 标准，抗菌性能当抑菌率不小于 90%时，表示样品具有抗菌效果;当抑菌率不小于 99%时，表示样品具有较好的抗菌效果：抑菌率(抗菌率)金黄色葡萄球菌≥99.99%、抑菌率(抗菌率)大肠杆菌(大肠埃希氏菌)≥99.99%；落球冲击实体面材-A 级：450g 钢球，冲击高度不低于 2000mm，无破损；耐磨性：实体面材耐磨性≤0.3g；耐污染性实体面材实体面材试样耐污值总和≤58、实体面材实体面材试样最大污迹深度≤0.13mm；防霉性能防霉等级-黑曲霉：0 级、防霉等级-黄曲霉 0 级；放射性内照射指数 IRaA 类:≤0.06、外照射指数 IrA 类:≤0.08。 7、产品尺寸以投标人自行实地测量为准，款式、结构，按照图片要求进行设计、生产，采购人有权利在不改变产品成本的条件下，可以对产品外观、结构等局部功能进行修改，投标人必须无条件配合。
152		地柜	约 5100*400*950（定制）	橡木色	4.9	㎡	技术要求：背板 15mm，抽屉底板 9mm，其余未注明的板材厚度均≥18 mm。台面采用优质医用人造石，厚度≥12mm，台面人造石正面加吊边高度≥40mm，具有抗菌防霉，耐污染，耐磨。柜体离地 250mm 高，采用 304#不锈钢踢脚线厚度≥1.0 mm。柜底下采用调节脚垫调节柜体水平。 1、基材:采用优质环保 E0 级实木免漆多层板，符合 GB/T39600-2021 标准，含水率≤8%，表面胶合强度≥1.2MPa，甲醛释放量≤0.02mg/m³，总挥发性有机化合物(TVOC)释放率≤0.08mg/m²h(72h)，表面耐划痕、表面耐磨、表面耐香烟灼烧、表面耐干热、表面耐污染腐蚀、表面耐冷热循环、表面耐龟裂、表面耐水蒸气均检验合格。 2、饰面：采用优质三聚氰胺浸渍胶膜纸饰面。 3、胶粘剂:采用优质环保白乳胶,符合 GB 18583-2008、GB 33372-2020

							标准，游离甲醛≤0.05g/kg，苯≤0.02g/kg，甲苯+二甲苯≤0.02g/kg，总挥发性有机物≤40g/L。 4、封边：四周采用 PVC 封边条，符合 QB/T 4463-2025 标准，厚度：≥1.8mm，耐开裂性(耐龟裂性)≥2 级，耐光色牢度≥4 级，甲醛释放量≤0.1 mg/L。可迁移元素(可溶性重金属)：铅(Pb)、镉(Cd)、铬(Cr)、汞(Hg)、砷(As)、钡(Ba)、锑(Sb)和硒(Se)均检测合格：邻苯二甲酸酯的总量≤0.01%，多溴联苯(PBB)：未检出，多溴联苯醚(PBDE)：未检出。物理性能佳，严密平整，线条均匀。 5、五金件：采用优质五金配件，经防锈处理，达国家标准。锁具、三合一连接件和拉手：符合 QB/T 3832-1999，经 100 小时乙酸盐雾试验后,达到 10 级。铰链:符合 QB/T 2189-2013 标准,耐腐蚀(300h):300h 后 1.5mm 以下锈点未超过 20 点/d ㎡,其中 10mm 以上的锈点未超过 5 点/d ㎡(距离边缘棱角 2mm 以内的不计) 。化学成分：C≤0.08%，Si≤0.2%，Mn≤0.3%，P≤0.020%，S≤0.010%。 6、台面采用优质环保人造石，抗菌防霉，耐污染。人造石：符合 GB 6566-2010、GB/T 24128-2018 标准，抗菌性能当抑菌率不小于 90%时，表示样品具有抗菌效果;当抑菌率不小于 99%时，表示样品具有较好的抗菌效果：抑菌率(抗菌率)金黄色葡萄球菌≥99.99%、抑菌率(抗菌率)大肠杆菌(大肠埃希氏菌)≥99.99%；落球冲击实体面材-A 级：450g 钢球，冲击高度不低于 2000mm，无破损；耐磨性：实体面材耐磨性≤0.3g；耐污染性实体面材实体面材试样耐污值总和≤58、实体面材实体面材试样最大污迹深度≤0.13mm；防霉性能防霉等级-黑曲霉：0 级、防霉等级-黄曲霉 0 级；放射性内照射指数 IRaA 类:≤0.06、外照射指数 IrA 类:≤0.08。 7、产品尺寸以投标人自行实地测量为准，款式、结构，按照图片要求进行设计、生产，采购人有权利在不改变产品成本的条件下，可以对产品外观、结构等局部功能进行修改，投标人必须无条件配合。

153		茶水柜	约21000*500*850（定制）	橡木色	17.9	㎡	技术要求：背板 15mm，抽屉底板 9mm，其余未注明的板材厚度均≥18 mm。台面采用优质医用人造石，厚度≥12mm，台面人造石正面加吊边高度≥40mm，具有抗菌防霉，耐污染，耐磨。柜体离地 250mm 高，采用 304#不锈钢踢脚线厚度≥1.0 mm。柜底下采用调节脚垫调节柜体水平。 1、基材:采用优质环保 E0 级实木免漆多层板，符合 GB/T39600-2021 标准，含水率≤8%，表面胶合强度≥1.2MPa，甲醛释放量≤0.02mg/m³，总挥发性有机化合物(TVOC)释放率≤0.08mg/m²h(72h)，表面耐划痕、表面耐磨、表面耐香烟灼烧、表面耐干热、表面耐污染腐蚀、表面耐冷热循环、表面耐龟裂、表面耐水蒸气均检验合格。 2、饰面：采用优质三聚氰胺浸渍胶膜纸饰面。 3、胶粘剂：采用优质环保白乳胶，符合 GB 18583-2008、GB 33372-2020 标准，游离甲醛≤0.05g/kg，苯≤0.02g/kg，甲苯+二甲苯≤0.02g/kg，总挥发性有机物≤40g/L。 4、封边：四周采用 PVC 封边条，符合 QB/T 4463-2025 标准，厚度：≥1.8mm，耐开裂性(耐龟裂性)≥2 级，耐光色牢度≥4 级，甲醛释放量≤0.1 mg/L。可迁移元素(可溶性重金属)：铅(Pb)、镉(Cd)、铬(Cr)、汞(Hg)、砷(As)、钡(Ba)、锑(Sb)和硒(Se)均检测合格：邻苯二甲酸酯的总量≤0.01%，多溴联苯(PBB)：未检出，多溴联苯醚(PBDE)：未检出。物理性能佳，严密平整，线条均匀。 5、五金件：采用优质五金配件，经防锈处理，达国家标准。锁具、三合一连接件和拉手：符合 QB/T 3832-1999，经 100 小时乙酸盐雾试验后，达到 10 级。铰链：符合 QB/T 2189-2013 标准，耐腐蚀(300h)：300h 后 1.5mm 以下锈点未超过 20 点/d ㎡，其中 10mm 以上的锈点未超过 5 点/d ㎡(距离边缘棱角 2mm 以内的不计) 。化学成分：C≤0.08%，Si≤0.2%，Mn≤0.3%，P≤0.020%，S≤0.010%。 6、台面采用优质环保人造石，抗菌防霉，耐污染。人造石：符合 GB 6566-2010、GB/T 24128-2018 标准，抗菌性能当抑菌率不小于 90%时，表示样品具有抗菌效果;当抑菌率不小于 99%时，表示样品具有较好的抗菌效果：抑菌率(抗菌率)金黄色葡萄球菌≥99.99%、抑菌

							率(抗菌率)大肠杆菌(大肠埃希氏菌)≥99.99%；落球冲击实体面材-A 级：450g 钢球，冲击高度不低于 2000mm，无破损；耐磨性：实体面材耐磨性≤0.3g；耐污染性实体面材实体面材试样耐污值总和≤58、实体面材实体面材试样最大污迹深度≤0.13mm；防霉性能防霉等级-黑曲霉：0 级、防霉等级-黄曲霉 0 级；放射性内照射指数 IRaA 类:≤0.06、外照射指数 IrA 类:≤0.08。 7、产品尺寸以投标人自行实地测量为准，款式、结构，按照图片要求进行设计、生产，采购人有权利在不改变产品成本的条件下，可以对产品外观、结构等局部功能进行修改，投标人必须无条件配合。
154		地柜	约 82300*500*850（定制）	橡木色	70	㎡	技术要求：背板 15mm，抽屉底板 9mm，其余未注明的板材厚度均≥18 mm。台面采用优质医用人造石，厚度≥12mm，台面人造石正面加吊边高度≥40mm，具有抗菌防霉，耐污染，耐磨。柜体离地 250mm 高，采用 304#不锈钢踢脚线厚度≥1.0 mm。柜底下采用调节脚垫调节柜体水平。 1、基材:采用优质环保 E0 级实木免漆多层板，符合 GB/T39600-2021 标准，含水率≤8%，表面胶合强度≥1.2MPa，甲醛释放量≤0.02mg/m³，总挥发性有机化合物(TVOC)释放率≤0.08mg/m²h(72h)，表面耐划痕、表面耐磨、表面耐香烟灼烧、表面耐干热、表面耐污染腐蚀、表面耐冷热循环、表面耐龟裂、表面耐水蒸气均检验合格。 2、饰面：采用优质三聚氰胺浸渍胶膜纸饰面。 3、胶粘剂:采用优质环保白乳胶，符合 GB 18583-2008、GB 33372-2020 标准，游离甲醛≤0.05g/kg，苯≤0.02g/kg，甲苯+二甲苯≤0.02g/kg，总挥发性有机物≤40g/L。 4、封边：四周采用 PVC 封边条，符合 QB/T 4463-2025 标准，厚度：≥1.8mm，耐开裂性(耐龟裂性)≥2 级，耐光色牢度≥4 级，甲醛释放量≤0.1 mg/L。可迁移元素(可溶性重金属)：铅(Pb)、镉(Cd)、铬(Cr)、汞(Hg)、砷(As)、钡(Ba)、锑(Sb)和硒(Se)均检测合格：邻苯二甲酸酯的总量≤0.01%，多溴联苯(PBB)：未检出，多溴联苯醚(PBDE)：未检出。物理性能佳，严密平整，线条均匀。

							5、五金件：采用优质五金配件，经防锈处理，达国家标准。锁具、三合一连接件和拉手：符合 QB/T 3832-1999，经 100 小时乙酸盐雾试验后,达到 10 级。铰链:符合 QB/T 2189-2013 标准,耐腐蚀(300h):300h 后 1.5mm 以下锈点未超过 20 点/d ㎡,其中 10mm 以上的锈点未超过 5 点/d ㎡(距离边缘棱角 2mm 以内的不计) 。化学成分：C≤0.08%，Si≤0.2%，Mn≤0.3%，P≤0.020%，S≤0.010%。 6、台面采用优质环保人造石，抗菌防霉，耐污染。人造石：符合 GB 6566-2010、GB/T 24128-2018 标准，抗菌性能当抑菌率不小于 90%时，表示样品具有抗菌效果;当抑菌率不小于 99%时，表示样品具有较好的抗菌效果：抑菌率(抗菌率)金黄色葡萄球菌≥99.99%、抑菌率(抗菌率)大肠杆菌(大肠埃希氏菌)≥99.99%；落球冲击实体面材-A 级：450g 钢球，冲击高度不低于 2000mm，无破损；耐磨性：实体面材耐磨性≤0.3g；耐污染性实体面材实体面材试样耐污值总和≤58、实体面材实体面材试样最大污迹深度≤0.13mm；防霉性能防霉等级-黑曲霉：0 级、防霉等级-黄曲霉 0 级；放射性内照射指数 IRaA 类:≤0.06、外照射指数 IrA 类:≤0.08。 7、产品尺寸以投标人自行实地测量为准，款式、结构，按照图片要求进行设计、生产，采购人有权利在不改变产品成本的条件下，可以对产品外观、结构等局部功能进行修改，投标人必须无条件配合。
155		治疗柜（推拉门）	约 2500*600*850（定制）	橡木色	2.1	㎡	技术要求：背板 15mm，抽屉底板 9mm，其余未注明的板材厚度均≥18 mm。台面采用优质医用人造石，厚度≥12mm，台面人造石正面加吊边高度≥40mm，具有抗菌防霉，耐污染，耐磨。柜体离地 250mm 高，采用 304#不锈钢踢脚线厚度≥1.0 mm。柜底下采用调节脚垫调节柜体水平。 1、基材:采用优质环保 E0 级实木免漆多层板，符合 GB/T39600-2021 标准，含水率≤8%，表面胶合强度≥1.2MPa，甲醛释放量≤0.02mg/m³，总挥发性有机化合物(TVOC)释放率≤0.08mg/m²h(72h)，表面耐划痕、表面耐磨、表面耐香烟灼烧、表面耐干热、表面耐污染腐蚀、表面耐冷热循环、表面耐龟裂、表面耐水蒸气均检验合格。 2、饰面：采用优质三聚氰胺浸渍胶膜纸饰面。

							3、胶粘剂：采用优质环保白乳胶，符合 GB 18583-2008、GB 33372-2020 标准，游离甲醛≤0.05g/kg，苯≤0.02g/kg，甲苯+二甲苯≤0.02g/kg，总挥发性有机物≤40g/L。 4、封边：四周采用 PVC 封边条，符合 QB/T 4463-2025 标准，厚度：≥1.8mm，耐开裂性(耐龟裂性)≥2 级，耐光色牢度≥4 级，甲醛释放量≤0.1 mg/L。可迁移元素(可溶性重金属)：铅(Pb)、镉(Cd)、铬(Cr)、汞(Hg)、砷(As)、钡(Ba)、锑(Sb)和硒(Se)均检测合格：邻苯二甲酸酯的总量≤0.01%，多溴联苯(PBB)：未检出，多溴联苯醚(PBDE)：未检出。物理性能佳，严密平整，线条均匀。 5、五金件：采用优质五金配件，经防锈处理，达国家标准。锁具、三合一连接件和拉手：符合 QB/T 3832-1999，经 100 小时乙酸盐雾试验后，达到 10 级。铰链：符合 QB/T 2189-2013 标准，耐腐蚀(300h)：300h 后 1.5mm 以下锈点未超过 20 点/d ㎡，其中 10mm 以上的锈点未超过 5 点/d ㎡(距离边缘棱角 2mm 以内的不计) 。化学成分：C≤0.08%，Si≤0.2%，Mn≤0.3%，P≤0.020%，S≤0.010%。 6、台面采用优质环保人造石，抗菌防霉，耐污染。人造石：符合 GB 6566-2010、GB/T 24128-2018 标准，抗菌性能当抑菌率不小于 90%时，表示样品具有抗菌效果；当抑菌率不小于 99%时，表示样品具有较好的抗菌效果：抑菌率(抗菌率)金黄色葡萄球菌≥99.99%、抑菌率(抗菌率)大肠杆菌(大肠埃希氏菌)≥99.99%；落球冲击实体面材-A 级：450g 钢球，冲击高度不低于 2000mm，无破损；耐磨性：实体面材耐磨性≤0.3g；耐污染性实体面材实体面材试样耐污值总和≤58、实体面材实体面材试样最大污迹深度≤0.13mm；防霉性能防霉等级-黑曲霉：0 级、防霉等级-黄曲霉 0 级；放射性内照射指数 IRaA 类:≤0.06、外照射指数 IrA 类:≤0.08。 7、产品尺寸以投标人自行实地测量为准，款式、结构，按照图片要求进行设计、生产，采购人有权利在不改变产品成本的条件下，可以对产品外观、结构等局部功能进行修改，投标人必须无条件配合。

156		切片台	约（11400*700*850（定制）	橡木色	9.7	㎡	技术要求：背板 15mm，抽屉底板 9mm，其余未注明的板材厚度均≥18 mm。台面采用优质医用人造石，厚度≥12mm，台面人造石正面加吊边高度≥40mm，具有抗菌防霉，耐污染，耐磨。柜体离地 250mm 高，采用 304#不锈钢踢脚线厚度≥1.0 mm。柜底下采用调节脚垫调节柜体水平。 1、基材:采用优质环保 E0 级实木免漆多层板，符合 GB/T39600-2021 标准，含水率≤8%，表面胶合强度≥1.2MPa，甲醛释放量≤0.02mg/m³，总挥发性有机化合物(TVOC)释放率≤0.08mg/m²h(72h)，表面耐划痕、表面耐磨、表面耐香烟灼烧、表面耐干热、表面耐污染腐蚀、表面耐冷热循环、表面耐龟裂、表面耐水蒸气均检验合格。 2、饰面：采用优质三聚氰胺浸渍胶膜纸饰面。 3、胶粘剂：采用优质环保白乳胶，符合 GB 18583-2008、GB 33372-2020 标准，游离甲醛≤0.05g/kg，苯≤0.02g/kg，甲苯+二甲苯≤0.02g/kg，总挥发性有机物≤40g/L。 4、封边：四周采用 PVC 封边条，符合 QB/T 4463-2025 标准，厚度：≥1.8mm，耐开裂性(耐龟裂性)≥2 级，耐光色牢度≥4 级，甲醛释放量≤0.1 mg/L。可迁移元素(可溶性重金属)：铅(Pb)、镉(Cd)、铬(Cr)、汞(Hg)、砷(As)、钡(Ba)、锑(Sb)和硒(Se)均检测合格：邻苯二甲酸酯的总量≤0.01%，多溴联苯(PBB)：未检出，多溴联苯醚(PBDE)：未检出。物理性能佳，严密平整，线条均匀。 5、五金件：采用优质五金配件，经防锈处理，达国家标准。锁具、三合一连接件和拉手：符合 QB/T 3832-1999，经 100 小时乙酸盐雾试验后，达到 10 级。铰链：符合 QB/T 2189-2013 标准，耐腐蚀(300h)：300h 后 1.5mm 以下锈点未超过 20 点/d ㎡，其中 10mm 以上的锈点未超过 5 点/d ㎡(距离边缘棱角 2mm 以内的不计) 。化学成分：C≤0.08%，Si≤0.2%，Mn≤0.3%，P≤0.020%，S≤0.010%。 6、台面采用优质环保人造石，抗菌防霉，耐污染。人造石：符合 GB 6566-2010、GB/T 24128-2018 标准，抗菌性能当抑菌率不小于 90%时，表示样品具有抗菌效果;当抑菌率不小于 99%时，表示样品具有较好的抗菌效果：抑菌率(抗菌率)金黄色葡萄球菌≥99.99%、抑菌

							率(抗菌率)大肠杆菌(大肠埃希氏菌)≥99.99%；落球冲击实体面材-A 级：450g 钢球，冲击高度不低于 2000mm，无破损；耐磨性：实体面材耐磨性≤0.3g；耐污染性实体面材实体面材试样耐污值总和≤58、实体面材实体面材试样最大污迹深度≤0.13mm；防霉性能防霉等级-黑曲霉：0 级、防霉等级-黄曲霉 0 级；放射性内照射指数 IRaA 类:≤0.06、外照射指数 IrA 类:≤0.08。 7、产品尺寸以投标人自行实地测量为准，款式、结构，按照图片要求进行设计、生产，采购人有权利在不改变产品成本的条件下，可以对产品外观、结构等局部功能进行修改，投标人必须无条件配合。
157		药品架	约 34000*400*2200（定制）	白色	74.8	㎡	技术要求：整体柜子采用 12mm 厚度人造石制作，柜体离地 250mm 高，按需求合理布置隔层，层高净空根据实际需求定制。 1、基材采用优质环保人造石，抗菌防霉，耐污染。人造石：符合 GB 6566-2010、GB/T 24128-2018 标准，抗菌性能当抑菌率不小于 90%时，表示样品具有抗菌效果;当抑菌率不小于 99%时，表示样品具有较好的抗菌效果：抑菌率(抗菌率)金黄色葡萄球菌≥99.99%、抑菌率(抗菌率)大肠杆菌(大肠埃希氏菌)≥99.99%；落球冲击实体面材-A 级：450g 钢球，冲击高度不低于 2000mm，无破损；耐磨性：实体面材耐磨性≤0.3g；耐污染性实体面材实体面材试样耐污值总和≤58、实体面材实体面材试样最大污迹深度≤0.13mm；防霉性能防霉等级-黑曲霉：0 级、防霉等级-黄曲霉 0 级；放射性内照射指数 IRaA 类:≤0.06、外照射指数 IrA 类:≤0.08。 2、产品尺寸以投标人自行实地测量为准，款式、结构，按照图片要求进行设计、生产，采购人有权利在不改变产品成本的条件下，可以对产品外观、结构等局部功能进行修改，投标人必须无条件配合。

158		大理石柜	约5500*400*850（定制）	白色	4.7	㎡	技术要求：整体柜子采用 12mm 厚度人造石制作，柜体离地 250mm 高，按需求合理布置隔层，层高净空根据实际需求定制。 1、基材采用优质环保人造石，抗菌防霉，耐污染。人造石：符合 GB 6566-2010、GB/T 24128-2018 标准，抗菌性能当抑菌率不小于 90%时，表示样品具有抗菌效果;当抑菌率不小于 99%时，表示样品具有较好的抗菌效果：抑菌率(抗菌率)金黄色葡萄球菌≥99.99%、抑菌率(抗菌率)大肠杆菌(大肠埃希氏菌)≥99.99%；落球冲击实体面材-A 级：450g 钢球，冲击高度不低于 2000mm，无破损；耐磨性：实体面材耐磨性≤0.3g；耐污染性实体面材实体面材试样耐污值总和≤58、实体面材实体面材试样最大污迹深度≤0.13mm；防霉性能防霉等级-黑曲霉：0 级、防霉等级-黄曲霉 0 级；放射性内照射指数 IRaA 类:≤0.06、外照射指数 IrA 类:≤0.08。 2、产品尺寸以投标人自行实地测量为准，款式、结构，按照图片要求进行设计、生产，采购人有权利在不改变产品成本的条件下，可以对产品外观、结构等局部功能进行修改，投标人必须无条件配合。
159		办公椅	590*630*1080-1260	常规	60	张	1、靠背面料：采用 PP 加坡纤工程塑料背椎打高强度弹性透气加密网布。PP 塑料符合：GB/T 32487-2016 标准，无裂纹、明显变形缩水、针孔、无凹陷、飞边、折皱、疙瘩、无气泡、杂质、伤痕、白印、表面光洁，无划痕、毛刺、拉毛、污渍，无明显色差；邻苯二甲酸酯/%（邻苯二甲酸二丁酯(DBP)、邻苯二甲酸丁酯下酯(BBP)、邻苯二甲酸-2-乙基己基酯(DEHP)、邻苯二甲酸二正辛酯(DNOP)、邻苯二甲酸二异壬酯(DINP)、邻苯二甲酸二异癸酯(DIDP)）：未检出，重金属：铅(Pb)、镉(Cd)、铬(Cr)、汞(Hg)：未检出；多环芳烃：苯并[a]芘、16 种多环芳烃(PAH)总量未检出； 2、海绵：采用高弹阻燃海绵，符合 QB/T 2280-2016 标准，密度≥50kg/m³，75%压缩永久变形≤6%，回弹率≥50%，拉伸强度≥250kPa，伸长率≥280%，撕裂强度≥8N/cm，干热老化后拉伸强度≥210kPa，湿热老化后拉伸强度≥230kPa，甲醛释放量≤0.02mg/m²h，TVOC≤0.02mg/m²h。软硬适中，回弹性能好，抗变形能力强，根椐人体工程学原理设计，坐感舒适。

							3.扶手：升降扶手可升降 7cm+PU 扶手面， 4．脚架采用一次性注塑成型 PA 材质椅脚直径为 620MM。 5．座板基材：采用带透气设计的多层曲木板 6．底座带塑壳包裹，包裹性强，底座带透气设计， 7.底盘采有 3.0 厚度冷轧钢板一体冲压成型，具备三挡锁定和防爆功能 8.椅背：设计符合人体工程学前后背设计，前背具要前后调节功能，椅背整体包裹性和支撑性能佳。 9、头枕：2D 尼龙头枕，9 个升降档位，升降 8CM，翻转 60 度，头枕框架采用 PA 工程塑料+玻璃纤维一体成型 9、腰靠：170 度旋钮调节腰垫功能，可对人体腰部起到支撑性。 10、气压棒：采用优质品牌气压棒，升降自如，升降基本无声响，升降达数万次无漏气等现象。气压棒：符合 GB/T 29525-2013 标准，经 300 h 中性盐雾试验后，达到 10 级。 5、万向轮：尼龙纤维合成静音；阻尼脚轮，移动轻快灵活，移动杂音小，耐磨性大。 6、产品款式、结构，按照图片要求进行设计、生产，采购人有权利在不改变产品成本的条件下，可以对产品外观、结构等局部功能进行修改，投标人必须无条件配合。

160		培训椅带写字板	550*520*830	按图片色	60	张	1、靠背面料：采用 PP 加坡纤工程塑料背椎打高强度弹性透气加密网布。PP 塑料符合：GB/T 32487-2016 标准，无裂纹、明显变形缩水、针孔、无凹陷、飞边、折皱、疙瘩、无气泡、杂质、伤痕、白印、表面光洁，无划痕、毛刺、拉毛、污渍，无明显色差；邻苯二甲酸酯/%（邻苯二甲酸二丁酯(DBP)、邻苯二甲酸丁酯下酯(BBP)、邻苯二甲酸-2-乙基己基酯(DEHP)、邻苯二甲酸二正辛酯(DNOP)、邻苯二甲酸二异壬酯(DINP)、邻苯二甲酸二异癸酯(DIDP)）：未检出，重金属：铅(Pb)、镉(Cd)、铬(Cr)、汞(Hg)：未检出；多环芳烃：苯并[a]芘、16 种多环芳烃(PAH)总量未检出； 2、海绵：采用高弹阻燃海绵，符合 QB/T 2280-2016 标准，密度≥50kg/m³，75%压缩永久变形≤6%，回弹率≥50%，拉伸强度≥250kPa，伸长率≥280%，撕裂强度≥8N/cm，干热老化后拉伸强度≥210kPa，湿热老化后拉伸强度≥230kPa，甲醛释放量≤0.02mg/m²h，TVOC≤0.02mg/m²h。软硬适中，回弹性能好，抗变形能力强，根椐人体工程学原理设计，坐感舒适。 3.扶手：PU 扶手面 4、产品款式、结构，按照图片要求进行设计、生产，采购人有权利在不改变产品成本的条件下，可以对产品外观、结构等局部功能进行修改，投标人必须无条件配合。

161		椅子	445*435*860	橡木色	795	张	1、基材：框架采用橡木制作，无气味,环保，木材纹理自然清晰，无明显节眼、黑斑、破损等。同时，木材经过高温经烘干、除虫等处理保证木材含水率含水率≤10.0%；甲醛释放量未检出；防霉菌性能(防霉菌等级)：土曲霉0级、宛氏拟青霉0级、绳状青霉0级；抗菌性能抑菌率：肺炎克雷伯氏菌≥99.20%、金黄色葡萄球菌≥99.10%、大肠杆菌(大肠埃希氏菌)≥99.15%、铜绿假单胞菌≥99.20%、白色念珠菌≥99.20%。 2、油漆：采用优质环保油漆，油漆：符合GB 18581-2020、GB/T 23997-2009标准；耐冷液1级、耐湿热1级、耐干热1级、附着力0级；有害物质限量要求：voc含量≤295g/L、总铅(Pb)含量未检出、可溶性重金属含量-镉(Cd)含量未检出、可溶性重金属含量-铬(Cr)含量未检出、可溶性重金属含量-汞(Hg)含量未检出、苯含量未检出、甲苯与二甲苯(含乙苯)总和含量未检出、多环芳烃总和含量未检出、游离二异氰酸酯总和含量未检出、卤代烃总和含量未检出； 3、产品款式、结构，按照图片要求进行设计、生产，采购人有权利在不改变产品成本的条件下，可以对产品外观、结构等局部功能进行修改，投标人必须无条件配合。

162		患者椅	300*300*450	橡木色	1	张	1、基材：框架采用橡木制作，无气味,环保，木材纹理自然清晰，无明显节眼、黑斑、破损等。同时，木材经过高温经烘干、除虫等处理保证木材含水率含水率≤10.0%；甲醛释放量未检出；防霉菌性能(防霉菌等级)：土曲霉 0 级、宛氏拟青霉 0 级、绳状青霉 0 级；抗菌性能抑菌率：肺炎克雷伯氏菌≥99.20%、金黄色葡萄球菌≥99.10%、大肠杆菌(大肠埃希氏菌)≥99.15%、铜绿假单胞菌≥99.20%、白色念珠菌≥99.20%。 2、油漆：采用优质环保油漆，油漆：符合 GB 18581-2020、GB/T 23997-2009 标准；耐冷液 1 级、耐湿热 1 级、耐干热 1 级、附着力 0 级；有害物质限量要求：voc 含量≤295g/L、总铅(Pb)含量未检出、可溶性重金属含量-镉(Cd)含量未检出、可溶性重金属含量-铬(Cr)含量未检出、可溶性重金属含量-汞(Hg)含量未检出、苯含量未检出、甲苯与二甲苯(含乙苯)总和含量未检出、多环芳烃总和含量未检出、游离二异氰酸酯总和含量未检出、卤代烃总和含量未检出； 3、产品款式、结构，按照图片要求进行设计、生产，采购人有权利在不改变产品成本的条件下，可以对产品外观、结构等局部功能进行修改，投标人必须无条件配合。
163		输液椅	1800*600*780	橡木+银色	16	张	1、脚架：采用优质的冷轧钢板,经冲压焊接而成。表面喷粉经静电处理,永不生锈。冷轧钢板：符合 GB/T 1741-2020、QB/T 3827-1999 标准，耐腐蚀试验：乙酸盐雾试验-连续喷雾 300h-镀层本身的耐腐蚀等级 10 级、乙酸盐雾试验-连续喷雾 300h-镀层对基体的保护等级 10 级、耐霉菌性能：耐霉菌性等级(防霉菌等级)-黑曲霉、耐霉菌性等级(防霉菌等级)-黄曲霉、耐霉菌性等级(防霉菌等级)-宛氏拟青霉均达到 0 级、抗菌性能：抑菌率-金黄色葡萄球菌≧97%，抑菌率-大肠杆菌(大肠埃希氏菌)≧96%、硬度≧4H。 2、工艺说明：加装输液管。 3、产品款式、结构，按照图片要求进行设计、生产，采购人有权利在不改变产品成本的条件下，可以对产品外观、结构等局部功能进行修改，投标人必须无条件配合。

164		等候椅	1500*600*780	橡木+黑色	2	张	1、脚架：采用优质的冷轧钢板,经冲压焊接而成。表面喷粉经静电处理,永不生锈。冷轧钢板：符合 GB/T 1741-2020、QB/T 3827-1999 标准，耐腐蚀试验：乙酸盐雾试验-连续喷雾 300h-镀层本身的耐腐蚀等级 10 级、乙酸盐雾试验-连续喷雾 300h-镀层对基体的保护等级 10 级、耐霉菌性能：耐霉菌性等级(防霉菌等级)-黑曲霉、耐霉菌性等级(防霉菌等级)-黄曲霉、耐霉菌性等级(防霉菌等级)-宛氏拟青霉均达到 0 级、抗菌性能：抑菌率-金黄色葡萄球菌≧97%，抑菌率-大肠杆菌(大肠埃希氏菌)≧96%、硬度≧4H。 2、工艺说明：座板及靠背采用实木条。 3、产品款式、结构，按照图片要求进行设计、生产，采购人有权利在不改变产品成本的条件下，可以对产品外观、结构等局部功能进行修改，投标人必须无条件配合。
165		等候椅	1800*600*780	橡木+黑色	148	张	1、脚架：采用优质的冷轧钢板,经冲压焊接而成。表面喷粉经静电处理,永不生锈。冷轧钢板：符合 GB/T 1741-2020、QB/T 3827-1999 标准，耐腐蚀试验：乙酸盐雾试验-连续喷雾 300h-镀层本身的耐腐蚀等级 10 级、乙酸盐雾试验-连续喷雾 300h-镀层对基体的保护等级 10 级、耐霉菌性能：耐霉菌性等级(防霉菌等级)-黑曲霉、耐霉菌性等级(防霉菌等级)-黄曲霉、耐霉菌性等级(防霉菌等级)-宛氏拟青霉均达到 0 级、抗菌性能：抑菌率-金黄色葡萄球菌≧97%，抑菌率-大肠杆菌(大肠埃希氏菌)≧96%、硬度≧4H。 2、工艺说明：座板及靠背采用实木条。 3、产品款式、结构，按照图片要求进行设计、生产，采购人有权利在不改变产品成本的条件下，可以对产品外观、结构等局部功能进行修改，投标人必须无条件配合。

166		餐椅	300*300*450	不锈钢色	43	张	1、基材：采用优质 304 不锈钢，壁厚≥1.0 mm，符合 GB/T 3280-2015《不锈钢冷轧钢板和钢带》标准，具有抗菌防霉功能，表面光滑，不易滋生细菌，为医院环境带来健康保障，结构稳定，硬度高，能够承受较大的外力和压力，确保产品的稳固性和耐用性。具有优异的防腐防锈能力。即使在潮湿或腐蚀性环境中，也能长时间保持其原有的光泽和性能，无需频繁维护，美观耐用，绿色环保，无毒无害。 2、五金件：采用优质五金配件，经防锈处理，达国家标准。 3、产品款式、结构，按照图片要求进行设计、生产，采购人有权利在不改变产品成本的条件下，可以对产品外观、结构等局部功能进行修改，投标人必须无条件配合。
167		餐桌	1400*700*750	不锈钢色	8	张	1、基材：采用优质 304 不锈钢，壁厚≥1.0 mm，符合 GB/T 3280-2015《不锈钢冷轧钢板和钢带》标准，具有抗菌防霉功能，表面光滑，不易滋生细菌，为医院环境带来健康保障，结构稳定，硬度高，能够承受较大的外力和压力，确保产品的稳固性和耐用性。具有优异的防腐防锈能力。即使在潮湿或腐蚀性环境中，也能长时间保持其原有的光泽和性能，无需频繁维护，美观耐用，绿色环保，无毒无害。 2、五金件：采用优质五金配件，经防锈处理，达国家标准。 3、产品款式、结构，按照图片要求进行设计、生产，采购人有权利在不改变产品成本的条件下，可以对产品外观、结构等局部功能进行修改，投标人必须无条件配合。

168		点烟台	约900*600*1800（定制）	不锈钢色	11	张	1、基材：采用优质304不锈钢，壁厚≥1.0 mm，符合GB/T 3280-2015《不锈钢冷轧钢板和钢带》标准，具有抗菌防霉功能，表面光滑，不易滋生细菌，为医院环境带来健康保障，结构稳定，硬度高，能够承受较大的外力和压力，确保产品的稳固性和耐用性。具有优异的防腐防锈能力。即使在潮湿或腐蚀性环境中，也能长时间保持其原有的光泽和性能，无需频繁维护，美观耐用，绿色环保，无毒无害。 2、五金件：采用优质五金配件，经防锈处理，达国家标准。 3、产品尺寸以投标人自行实地测量为准，款式、结构，按照图片要求进行设计、生产，采购人有权利在不改变产品成本的条件下，可以对产品外观、结构等局部功能进行修改，投标人必须无条件配合。
169		矮柜	约3700*400*800（定制）	不锈钢色	1	组	1、基材：采用优质304不锈钢，壁厚≥1.0 mm，符合GB/T 3280-2015《不锈钢冷轧钢板和钢带》标准，具有抗菌防霉功能，表面光滑，不易滋生细菌，为医院环境带来健康保障，结构稳定，硬度高，能够承受较大的外力和压力，确保产品的稳固性和耐用性。具有优异的防腐防锈能力。即使在潮湿或腐蚀性环境中，也能长时间保持其原有的光泽和性能，无需频繁维护，美观耐用，绿色环保，无毒无害。 2、五金件：采用优质五金配件，经防锈处理，达国家标准。 3、产品尺寸以投标人自行实地测量为准，款式、结构，按照图片要求进行设计、生产，采购人有权利在不改变产品成本的条件下，可以对产品外观、结构等局部功能进行修改，投标人必须无条件配合。

170		矮柜	约2600*400*800（定制）	不锈钢色	1	组	1、基材：采用优质304不锈钢，壁厚≥1.0 mm，符合GB/T 3280-2015《不锈钢冷轧钢板和钢带》标准，具有抗菌防霉功能，表面光滑，不易滋生细菌，为医院环境带来健康保障，结构稳定，硬度高，能够承受较大的外力和压力，确保产品的稳固性和耐用性。具有优异的防腐防锈能力。即使在潮湿或腐蚀性环境中，也能长时间保持其原有的光泽和性能，无需频繁维护，美观耐用，绿色环保，无毒无害。 2、五金件：采用优质五金配件，经防锈处理，达国家标准。 3、产品尺寸以投标人自行实地测量为准，款式、结构，按照图片要求进行设计、生产，采购人有权利在不改变产品成本的条件下，可以对产品外观、结构等局部功能进行修改，投标人必须无条件配合。
171		矮柜	约2400*400*800（定制）	不锈钢色	1	组	1、基材：采用优质304不锈钢，壁厚≥1.0 mm，符合GB/T 3280-2015《不锈钢冷轧钢板和钢带》标准，具有抗菌防霉功能，表面光滑，不易滋生细菌，为医院环境带来健康保障，结构稳定，硬度高，能够承受较大的外力和压力，确保产品的稳固性和耐用性。具有优异的防腐防锈能力。即使在潮湿或腐蚀性环境中，也能长时间保持其原有的光泽和性能，无需频繁维护，美观耐用，绿色环保，无毒无害。 2、五金件：采用优质五金配件，经防锈处理，达国家标准。 3、产品尺寸以投标人自行实地测量为准，款式、结构，按照图片要求进行设计、生产，采购人有权利在不改变产品成本的条件下，可以对产品外观、结构等局部功能进行修改，投标人必须无条件配合。

172		矮柜	约2000*400*800（定制）	不锈钢色	1	组	1、基材：采用优质304不锈钢，壁厚≥1.0 mm，符合GB/T 3280-2015《不锈钢冷轧钢板和钢带》标准，具有抗菌防霉功能，表面光滑，不易滋生细菌，为医院环境带来健康保障，结构稳定，硬度高，能够承受较大的外力和压力，确保产品的稳固性和耐用性。具有优异的防腐防锈能力。即使在潮湿或腐蚀性环境中，也能长时间保持其原有的光泽和性能，无需频繁维护，美观耐用，绿色环保，无毒无害。 2、五金件：采用优质五金配件，经防锈处理，达国家标准。 3、产品尺寸以投标人自行实地测量为准，款式、结构，按照图片要求进行设计、生产，采购人有权利在不改变产品成本的条件下，可以对产品外观、结构等局部功能进行修改，投标人必须无条件配合。
173		不锈钢货架	约4300*600*2000（定制）	不锈钢色	1	组	1、基材：采用优质304不锈钢，壁厚≥1.0 mm，符合GB/T 3280-2015《不锈钢冷轧钢板和钢带》标准，具有抗菌防霉功能，表面光滑，不易滋生细菌，为医院环境带来健康保障，结构稳定，硬度高，能够承受较大的外力和压力，确保产品的稳固性和耐用性。具有优异的防腐防锈能力。即使在潮湿或腐蚀性环境中，也能长时间保持其原有的光泽和性能，无需频繁维护，美观耐用，绿色环保，无毒无害。 2、五金件：采用优质五金配件，经防锈处理，达国家标准。 3、产品尺寸以投标人自行实地测量为准，款式、结构，按照图片要求进行设计、生产，采购人有权利在不改变产品成本的条件下，可以对产品外观、结构等局部功能进行修改，投标人必须无条件配合。

174		不锈钢货架	约2500*600*2000（定制）	不锈钢色	1	组	1、基材：采用优质 304 不锈钢，壁厚≥1.0 mm，符合 GB/T 3280-2015《不锈钢冷轧钢板和钢带》标准，具有抗菌防霉功能，表面光滑，不易滋生细菌，为医院环境带来健康保障，结构稳定，硬度高，能够承受较大的外力和压力，确保产品的稳固性和耐用性。具有优异的防腐防锈能力。即使在潮湿或腐蚀性环境中，也能长时间保持其原有的光泽和性能，无需频繁维护，美观耐用，绿色环保，无毒无害。 2、五金件：采用优质五金配件，经防锈处理，达国家标准。 3、产品尺寸以投标人自行实地测量为准，款式、结构，按照图片要求进行设计、生产，采购人有权利在不改变产品成本的条件下，可以对产品外观、结构等局部功能进行修改，投标人必须无条件配合。
175		不锈钢货架	约1200*600*2000（定制）	不锈钢色	1	组	1、基材：采用优质 304 不锈钢，壁厚≥1.0 mm，符合 GB/T 3280-2015《不锈钢冷轧钢板和钢带》标准，具有抗菌防霉功能，表面光滑，不易滋生细菌，为医院环境带来健康保障，结构稳定，硬度高，能够承受较大的外力和压力，确保产品的稳固性和耐用性。具有优异的防腐防锈能力。即使在潮湿或腐蚀性环境中，也能长时间保持其原有的光泽和性能，无需频繁维护，美观耐用，绿色环保，无毒无害。 2、五金件：采用优质五金配件，经防锈处理，达国家标准。 3、产品尺寸以投标人自行实地测量为准，款式、结构，按照图片要求进行设计、生产，采购人有权利在不改变产品成本的条件下，可以对产品外观、结构等局部功能进行修改，投标人必须无条件配合。

176		不锈钢货架	约2300*600*2000（定制）	不锈钢色	1	组	1、基材：采用优质304不锈钢，壁厚≥1.0 mm，符合GB/T 3280-2015《不锈钢冷轧钢板和钢带》标准，具有抗菌防霉功能，表面光滑，不易滋生细菌，为医院环境带来健康保障，结构稳定，硬度高，能够承受较大的外力和压力，确保产品的稳固性和耐用性。具有优异的防腐防锈能力。即使在潮湿或腐蚀性环境中，也能长时间保持其原有的光泽和性能，无需频繁维护，美观耐用，绿色环保，无毒无害。 2、五金件：采用优质五金配件，经防锈处理，达国家标准。 3、产品尺寸以投标人自行实地测量为准，款式、结构，按照图片要求进行设计、生产，采购人有权利在不改变产品成本的条件下，可以对产品外观、结构等局部功能进行修改，投标人必须无条件配合。
177		不锈钢货架	约3400*600*2000（定制）	不锈钢色	2	组	1、基材：采用优质304不锈钢，壁厚≥1.0 mm，符合GB/T 3280-2015《不锈钢冷轧钢板和钢带》标准，具有抗菌防霉功能，表面光滑，不易滋生细菌，为医院环境带来健康保障，结构稳定，硬度高，能够承受较大的外力和压力，确保产品的稳固性和耐用性。具有优异的防腐防锈能力。即使在潮湿或腐蚀性环境中，也能长时间保持其原有的光泽和性能，无需频繁维护，美观耐用，绿色环保，无毒无害。 2、五金件：采用优质五金配件，经防锈处理，达国家标准。 3、产品尺寸以投标人自行实地测量为准，款式、结构，按照图片要求进行设计、生产，采购人有权利在不改变产品成本的条件下，可以对产品外观、结构等局部功能进行修改，投标人必须无条件配合。

178		不锈钢货架	约2300*600*2000（定制）	不锈钢色	1	组	1、基材：采用优质304不锈钢，壁厚≥1.0 mm，符合GB/T 3280-2015《不锈钢冷轧钢板和钢带》标准，具有抗菌防霉功能，表面光滑，不易滋生细菌，为医院环境带来健康保障，结构稳定，硬度高，能够承受较大的外力和压力，确保产品的稳固性和耐用性。具有优异的防腐防锈能力。即使在潮湿或腐蚀性环境中，也能长时间保持其原有的光泽和性能，无需频繁维护，美观耐用，绿色环保，无毒无害。 2、五金件：采用优质五金配件，经防锈处理，达国家标准。 3、产品尺寸以投标人自行实地测量为准，款式、结构，按照图片要求进行设计、生产，采购人有权利在不改变产品成本的条件下，可以对产品外观、结构等局部功能进行修改，投标人必须无条件配合。
179		不锈钢货架	约1400*600*2000（定制）	不锈钢色	2	组	1、基材：采用优质304不锈钢，壁厚≥1.0 mm，符合GB/T 3280-2015《不锈钢冷轧钢板和钢带》标准，具有抗菌防霉功能，表面光滑，不易滋生细菌，为医院环境带来健康保障，结构稳定，硬度高，能够承受较大的外力和压力，确保产品的稳固性和耐用性。具有优异的防腐防锈能力。即使在潮湿或腐蚀性环境中，也能长时间保持其原有的光泽和性能，无需频繁维护，美观耐用，绿色环保，无毒无害。 2、五金件：采用优质五金配件，经防锈处理，达国家标准。 3、产品尺寸以投标人自行实地测量为准，款式、结构，按照图片要求进行设计、生产，采购人有权利在不改变产品成本的条件下，可以对产品外观、结构等局部功能进行修改，投标人必须无条件配合。

180		货架	约2000*600*2000（定制）	不锈钢色	5	组	1、基材：采用优质304不锈钢，壁厚≥1.0 mm，符合GB/T 3280-2015《不锈钢冷轧钢板和钢带》标准，具有抗菌防霉功能，表面光滑，不易滋生细菌，为医院环境带来健康保障，结构稳定，硬度高，能够承受较大的外力和压力，确保产品的稳固性和耐用性。具有优异的防腐防锈能力。即使在潮湿或腐蚀性环境中，也能长时间保持其原有的光泽和性能，无需频繁维护，美观耐用，绿色环保，无毒无害。 2、五金件：采用优质五金配件，经防锈处理，达国家标准。 3、产品尺寸以投标人自行实地测量为准，款式、结构，按照图片要求进行设计、生产，采购人有权利在不改变产品成本的条件下，可以对产品外观、结构等局部功能进行修改，投标人必须无条件配合。
181		组合式货架	约980*400*1980（定制）	不锈钢色	30	组	1、基材：采用优质304不锈钢，壁厚≥1.0 mm，符合GB/T 3280-2015《不锈钢冷轧钢板和钢带》标准，具有抗菌防霉功能，表面光滑，不易滋生细菌，为医院环境带来健康保障，结构稳定，硬度高，能够承受较大的外力和压力，确保产品的稳固性和耐用性。具有优异的防腐防锈能力。即使在潮湿或腐蚀性环境中，也能长时间保持其原有的光泽和性能，无需频繁维护，美观耐用，绿色环保，无毒无害。 2、五金件：采用优质五金配件，经防锈处理，达国家标准。 3、产品尺寸以投标人自行实地测量为准，款式、结构，按照图片要求进行设计、生产，采购人有权利在不改变产品成本的条件下，可以对产品外观、结构等局部功能进行修改，投标人必须无条件配合。

182		不锈钢药架	约980*400*1980（定制）	不锈钢色	25	组	1、基材：采用优质304不锈钢，壁厚≥1.0 mm，符合GB/T 3280-2015《不锈钢冷轧钢板和钢带》标准，具有抗菌防霉功能，表面光滑，不易滋生细菌，为医院环境带来健康保障，结构稳定，硬度高，能够承受较大的外力和压力，确保产品的稳固性和耐用性。具有优异的防腐防锈能力。即使在潮湿或腐蚀性环境中，也能长时间保持其原有的光泽和性能，无需频繁维护，美观耐用，绿色环保，无毒无害。 2、五金件：采用优质五金配件，经防锈处理，达国家标准。 3、产品尺寸以投标人自行实地测量为准，款式、结构，按照图片要求进行设计、生产，采购人有权利在不改变产品成本的条件下，可以对产品外观、结构等局部功能进行修改，投标人必须无条件配合。

备注：

1、采购需求中参考图片（样式）、产品尺寸（除标记▲三角符号外）仅供参考；

2、材质的要求及材质的厚度须满足或优于采购需求；产品性能须满足或优于用户要求；

3、引用的所有标准，如有更新或替换时，应执行最新标准。

▲商务要求

售后服务及其他要求	1、合同签订期：自中标通知书发出之日起 25 日历日内。 2、合同履约期限：自合同签订之日起 45 日内交付并安装验收完毕。 3、交货地点：广西玉林市中医医院内（采购人指定地点）。 4、交货方式：现场交货。 5、售后服务要求： （1）免费送货上门，按现场条件全程免费安装调试，直至最终验收前产生的所有费用由中标供应商承担； （2）质量保证期：按国家有关产品“三包 ”规定执行“三包 ”。 自项目验收合格之日起整个项目质量保证期不低于5年，质量保证期内免维修的所有费用，终身免维修人工费（每年四次维修检查），应承诺质量保证期外的人工、配件及材料等所

	有费用不得高于市场价； （3）故障响应时间：投标人接到故障通知后 4 小时内响应，一般故障处理时限不超过 24 小时，24 小时内不能修复的，投标人须在 2 个日历日内提供替代品，以保证采购人的正常工作； （4）验收所需工具、器材由中标供应商自理；各项性能指标达到技术要求的，由供需双方共同签字认可，现场验收； （5）中标供应商负责处理解决货物出现的质量及安全问题并承担一切费用，所有非故意性损坏以及正常使用范围内造成的损坏均要免费维修，因人为因素出现的故障不在免费保修范围内，但中标供应商也要积极帮助采购人修理，并提供优惠价格的配件和服务（投标文件中需注明折扣率），质保期外维修的零配件和服务也需优惠（投标文件中需注明折扣率）。
供货、安装服务及其他要求	1、所有货品均免费送货至采购人指定的地点并安装、调试，并摆放到指定位置。安装完成且对货物的质量、规格、性能、数量检查合格后双方可在送货单上签字确认。签字前，货物所有权和风险属于中标人，货物发生遗失、损坏等由中标人负责。 2、合同签订后，中标人需根据现场及结合各使用科室实际需求，免费深化设计并出具相应图纸，图纸需经双方签字确认。图纸确认后，中标人按采购人指定的货品提供样品（不限单个产品，含产品的基材、五金等基本材料）供采购人检验，样品检验合格后方可批量生产。 3、安装过程中的所有安全保障由中标人自行负责，供货产品为整体或板式安装结构，供货时不接受任何产品或原材料现场批量切割、焊接、加工、喷漆、胶粘等对现场环境产生负面影响的施工作业，否则不予验收，终止合同。 4、供货安装前后，中标人须针对环境空气中有害化学物质提供有资质的第三方检测机构出具的环境检测结果报告（由采购人随机指定不低于 2 间），如存在属于供货安装后造成的环境空气质量不达标，中标人需完成货物整改或替换，直至环境空气达标为止，检测费用由中标人负责。
验收标准	1、所供产品的规格、数量符合招标项目采购需求及采购合同约定的要求； 2、所供产品的材质、颜色符合招标项目采购需求及采购合同约定的要求； 3、所供产品为全新的产品，且外观完好，无碰撞、表皮脱落、五金件生锈等明显瑕疵；

	4、所供产品结构牢固，无安全隐患； 5、所有产品均已运输至指定地点，并安装调试完毕； 6、提供产品使用说明书、合格等证明材料；产品表面贴金属商标牌，商标信息与供应商开标一览表信息不一致的，采购人有权拒绝验收； 7、中标供应商的投标样品将作为货物验收参照标本，中标供应商所提供的货物与投标样品必须一致，否则将视为验收不合格； 8、所有家具安装完毕后，清理干净包装使用的纸皮，模板及薄膜等垃圾； 9、验收时供应商必须提供检验报告，检验报告必须包含所有参数且参数满足或优于采购要求，否则拒绝收货拒绝验收。 10、供货安装完毕后，采购人可以对家具进行产品抽样检测，检测费用由供应商负责。如检测不合格的，供应商在 10 个日历日内按合同条款整改，整改完毕后采购人有权对其他产品进行检测，检测费用由供应商负责。如整改后检测仍有不合格的，采购人有权单方面解除合同，并扣除所有的履约保证金，并报政府采购监督管理部门依法追究违约责任； 11、中标人须按规定时间交货安装完毕，采购单位可聘请具有验收能力的检测部门进行验收，验收不合格按照政府采购法及相关规定执行； 12、政策功能 （1）严格执行（财库〔2019〕9 号）及（财库〔2019〕19 号），如果本次投标产品类别属于政府强制采购产品类别的，须按照《市场监管总局关于发布参与实施政府采购节能产品、环境标志产品认证机构名录的公告》（2019 年第 16 号）要求提供依据国家确定的认证机构出具的、处于有效期之内的节能产品认证证书复印件并加盖供应商公章，否则投标无效； （2）执行《财政部 发展改革委 生态环境部 市场监管总局关于调整优化节能产品、环境标志产品政府采购执行机制的通知》（财库〔2019〕9 号）、《关于印发节能产品政府采购品目清单的通知》（财库〔2019〕19 号）及《关于印发环境标志产品政府采购品目清单的通知》（财库〔2019〕18 号），如果属于政府优先采购产品类别的，招标供应商按照《市场监管总局

	关于发布参与实施政府采购节能产品、环境标志产品认证机构名录的公告》（2019 年第 16 号）要求提供依据国家确定的认证机构出具的、处于有效期之内的节能产品或环境标志产品认证证书复印件并加盖招标供应商公章，否则不予认定； （3）供应商投标产品的配件（辅材）涉及节能认证、国家强制认证的，在验收时必须提供产品、配件的相关节能认证证书、国家强制认证证书，不能提供认证证书的采购人有权拒绝验收，由此产生的一切后果由供应商承担。
投标报价	投标报价包含货物、货物标准附件、备品备件、专用工具、设备安装辅材、施工辅材、零配件、包装、运输、装卸、保险、调试费、安装调试、以及检验检测等本招标文件所列设备材料、功能配置需进行补充完善才能完成本项目的或实际采购中产品材料、功能配置有任何遗漏的费用（含本项目需要但本文件中未列出的设备材料、功能配置）、税金、售后服务、技术培训及其他所有成本费用，以及合同明示或暗示的所有责任、义务和一般风险等一切费用。
付款方式	采购人采用电汇或汇票方式支付货款，不采用现金结算；采购人只与成交供应商结算，不与任何第三方结算。第一阶段：签订合同后供应商向采购人出具发票，采购人收到发票 10 个工作日内支付 30%的合同款；第二阶段：全部设备交货完毕并安装调试验收合格，经采购人认可后，供应商向采购人出具发票，采购人收到发票 30 个工作日内支付 67%的合同款;第三阶段，货物正常使用满二年后支付剩余 3%合同款（不计利息）。
履约保证金	收取形式可为银行转账、支票、汇票、本票或者金融机构、担保机构出具的保函等非现金方式。 收取履约保证金金额：按中标金额的 2%。
本项目核心产品	投标产品项号 159“ 办公椅 ” 、投标产品项号 31“ 办公桌 ” （核心产品品牌相同的，视为提供同品牌产品） 注：使用综合评分法的采购项目，提供相同品牌产品且通过资格审查、符合性审查的 不同投标人参加同一合同项下投标的，按一家投标人计算，评审后得分最高的同品牌 投标人获得中标人推荐资格；评审得分相同的， 由采购人或者采购人委托评标委员会 按照《评标方法及评定标准》中的推荐原则确定一个投标人获得中标人推荐资格，其他同品牌投标人不作为中标候选人。

投标 样品（小样） 要求	投标时请提供小样： <table><tr><td>序号</td><td>小样名称</td><td>尺寸</td><td>要求</td><td>数量</td><td>样品对应产品名称</td></tr><tr><td>1</td><td>E0 级实木免漆多层</td><td>长 250 ㎜×宽 250 ㎜×厚 25㎜</td><td>四边封闭，切一角不封边</td><td>1 块</td><td>货物序号 1-收费台</td></tr><tr><td>2</td><td>E0 级实木免漆多层</td><td>长 250 ㎜×宽 250 ㎜×厚 18㎜</td><td>四面封闭，切一角不封边</td><td>1 块</td><td>货物序号 45-文件柜</td></tr><tr><td>3</td><td>屏风小样</td><td>长 300㎜*宽 40㎜*高 400㎜</td><td>/</td><td>1 块</td><td>货物序号 31-办公桌</td></tr><tr><td>4</td><td>橡木实木</td><td>长 200㎜*宽 50㎜*厚 50㎜</td><td>四周倒安全边</td><td>1 块</td><td>货物序号 161-椅子</td></tr><tr><td>5</td><td>办公椅底盘</td><td>/</td><td>冷轧钢板一体冲压成型，具备三挡锁定和防爆功能</td><td>1 套</td><td>货物序号 159-办公椅</td></tr><tr><td>6</td><td>海绵</td><td>长 250 ㎜×宽 250 ㎜×厚 50㎜</td><td>/</td><td>1 块</td><td>货物序号 159-办公椅</td></tr><tr><td>7</td><td>气压棒</td><td>/</td><td>/</td><td>1 根</td><td>货物序号 159-办公椅</td></tr><tr><td>8</td><td>铰链</td><td>/</td><td>不锈钢材质</td><td>1 只</td><td>货物序号 146-治疗柜</td></tr><tr><td>9</td><td>导轨</td><td>/</td><td>不锈钢材质</td><td>1 副</td><td>货物序号 146-治疗柜</td></tr><tr><td>10</td><td>医用人造石</td><td>长 200㎜*宽 200㎜*厚 12㎜</td><td>四边倒边</td><td>1 块</td><td>货物序号 146-治疗柜</td></tr><tr><td>11</td><td>不锈钢脚线</td><td>长 200㎜*宽 200㎜*厚 1㎜</td><td>/</td><td>1 块</td><td>货物序号 146-治疗柜</td></tr></table>备注： （1）小样只是作为加分项，不作为投标的必须要求；小样的尺寸不作为评定要求。

	（2）小样递交方式：现场自行送达、快递邮寄送达两种方式，投标人可自行选择。 （3）采用快递邮寄方式递交要求： ①邮寄收件信息 收件单位：广西科文招标有限公司；收件地址：广西玉林市玉州区文体北路 5 号富林·双泉雅苑商住小区 1 幢 03 号商铺；收件联系人：廖宁；联系电话：0775-2685857； ②送达截止时限 所有邮寄小样以收件人实际签收时间为准，须在投标文件递交截止当日北京时间 9：00 前完成签收；逾期签收、开标后才送达的快递小样一律拒收，视为未提交样品，样品评审项不得分。投标人需自行预留快递运输时效，物流延误、爆仓、丢件、派送延迟等风险全部由投标人自行承担。 ③包装与破损责任 1）家具小样含板材、金属五金等易碎件，投标人邮寄时必须采用防震木框、泡沫全包裹加固包装，外包装粘贴「易碎品、防潮、向上」标识； 2）快递签收时工作人员仅核对包裹数量，不现场开箱核验小样完好度；开箱后若出现板材断裂、皮革破损、五金丢失、小样缺失、受潮变形等损坏，均由投标人自行承担后果，破损小样正常参与评审。 ④快递费用与物流选择 邮寄产生的快递费、保价费、包装费全部由投标人自理，到付快递一律拒收。 （4）小样递交时间：为开标当天提交投标文件截止时间（9：00）前；提交小样的地点为：广西科文招标有限公司（广西玉林市玉州区文体北路 5 号富林·双泉雅苑商住小区 1 幢 03 号商铺)。 （5）小样递交要求： ①现场提交小样的代表须向采购代理机构工作人员提交“小样授权委托书”原件；

	②所有小样按以下规定要求密封（包装）：小样包装外面贴上项目名称和项目编号及投标人名称等信息；包装里面的各小样不能出现有关投标人的标识，如出现透露投标人的信息，小样不得进行评定； ③快递箱内单独密封 A4 文件袋，内置《小样明细清单》1 份，列明各类小样名称、规格、数量，清单同样不得标注投标人信息； ④评标前由采购代理机构工作人员将对投标人的标签进行遮盖，评定小样时由采购代理机构工作人员及评委一起打开，待评定小样完毕后，再统一拆封所有投标人的标签。 （6）采购结果公告后，中标人小样不退，作为验收依据之一。未中标的小样，在采购结果公告发出（或接到本公司通知）后五个工作日内，原路径退回样品，逾期一个月内未办理的领取小样的，所造成的损失，投标人自行承担。
其它要求及说明	1、中标人保证向采购人提供的货物是全新、完整、未使用过的。 2、本项目不接受进口产品（即通过中国海关报关验放进入中国境内且产自关境外的产品）参与投标，如有此类产品参与投标的做投标无效处理。 3、家具的最终外形尺寸须根据实际布置进行调整，对有特殊的定制家具及修改的尺寸均包含在投标报价中，投标人在报价时应自行考虑，承诺不因定制或修改家具尺寸的因素而改变投标报价。 4、投标前，投标人可根据自身的情况决定是否参加采购人统一组织的现场考察。现场考察需携带的资料：持投标人授权委托书、个人身份证原件。现场考察统一时间：2026 年 8 月 11 日上午 10 时，过期不候。集中地点：广西玉林市中医医院新住院综合大楼内；联系人：黄斌；联系电话：0775-2580129。 5、投标时，投标人请提供： （1）产品设计：针对本项目场地现状自行进行调研后依据实际需求做出的以下几处重点场所：（医生办公室、值班室、更衣室、被服间、治疗室）及其中所涉及的所有产品设计结构图、产品效果图、规格尺寸、产品系统使用功能描述等内容。（有关空间平面图详见附件）

	（2）项目实施方案：根据招标文件要求，投标人提供的项目实施方案（包括但不限于①保证项目实施的技术力量（包含满足施工安装的设备、工具仪器等）和人力资源安排；②有项施工进度计划和保证工期的措施；③供货配送方案；④有良好的质量保障措施；⑤应急措施及救援、防控等预案；⑥项目实施过程中的沟通渠道便捷顺畅；⑦项目安装工艺和调试；⑧验收方法等内容。） （3）售后服务方案：根据招标文件要求，投标人提供的运维服务保障方案（包含但不限于现场服务及技术支持方案、专业售后人员、售后服务体系、服务内容、服务方式、响应能力、响应时间等内容。）

附件：玉林市中医医院新住院综合大楼（更衣室+被服间）平面图

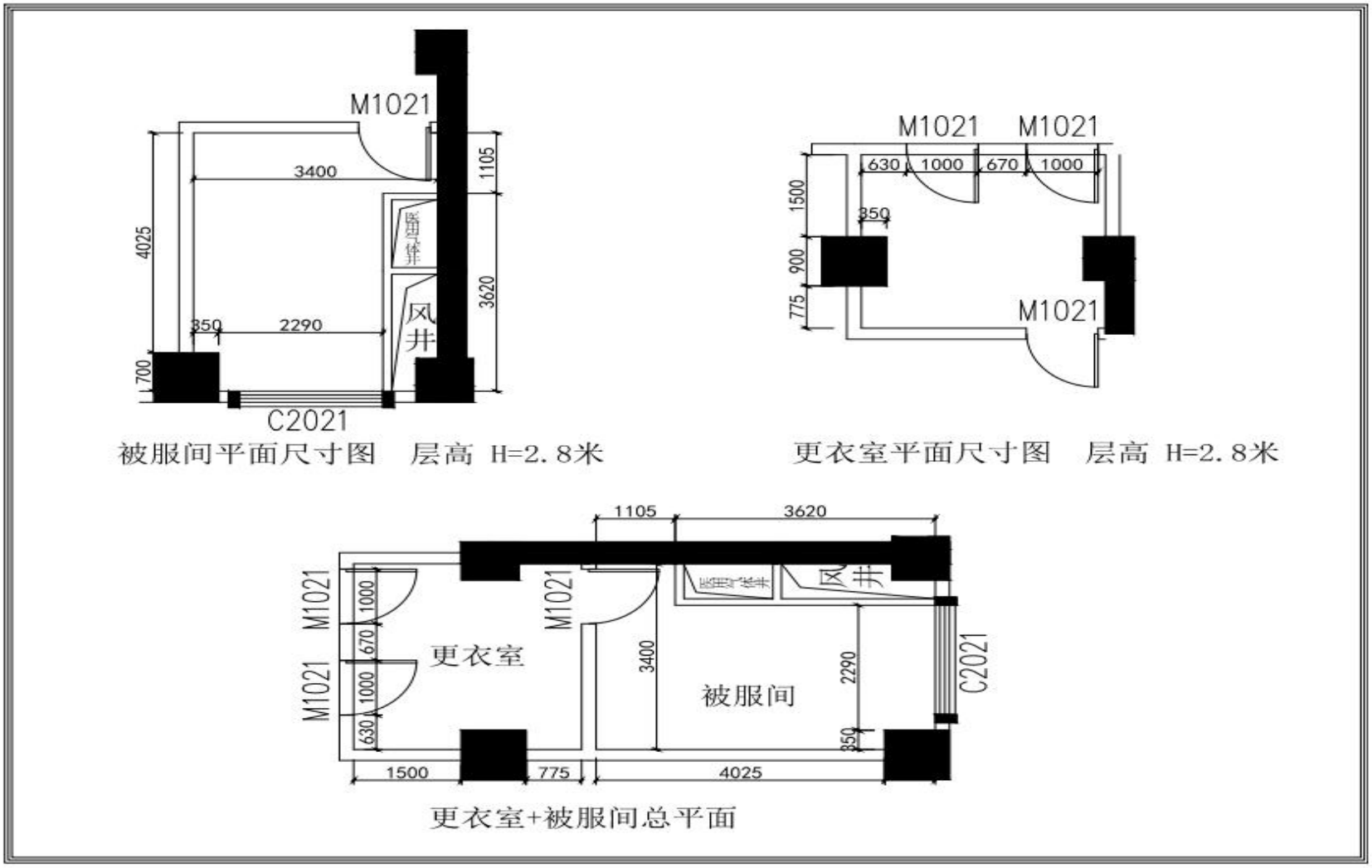

玉林市中医医院新住院综合大楼（医生办公室）平面图

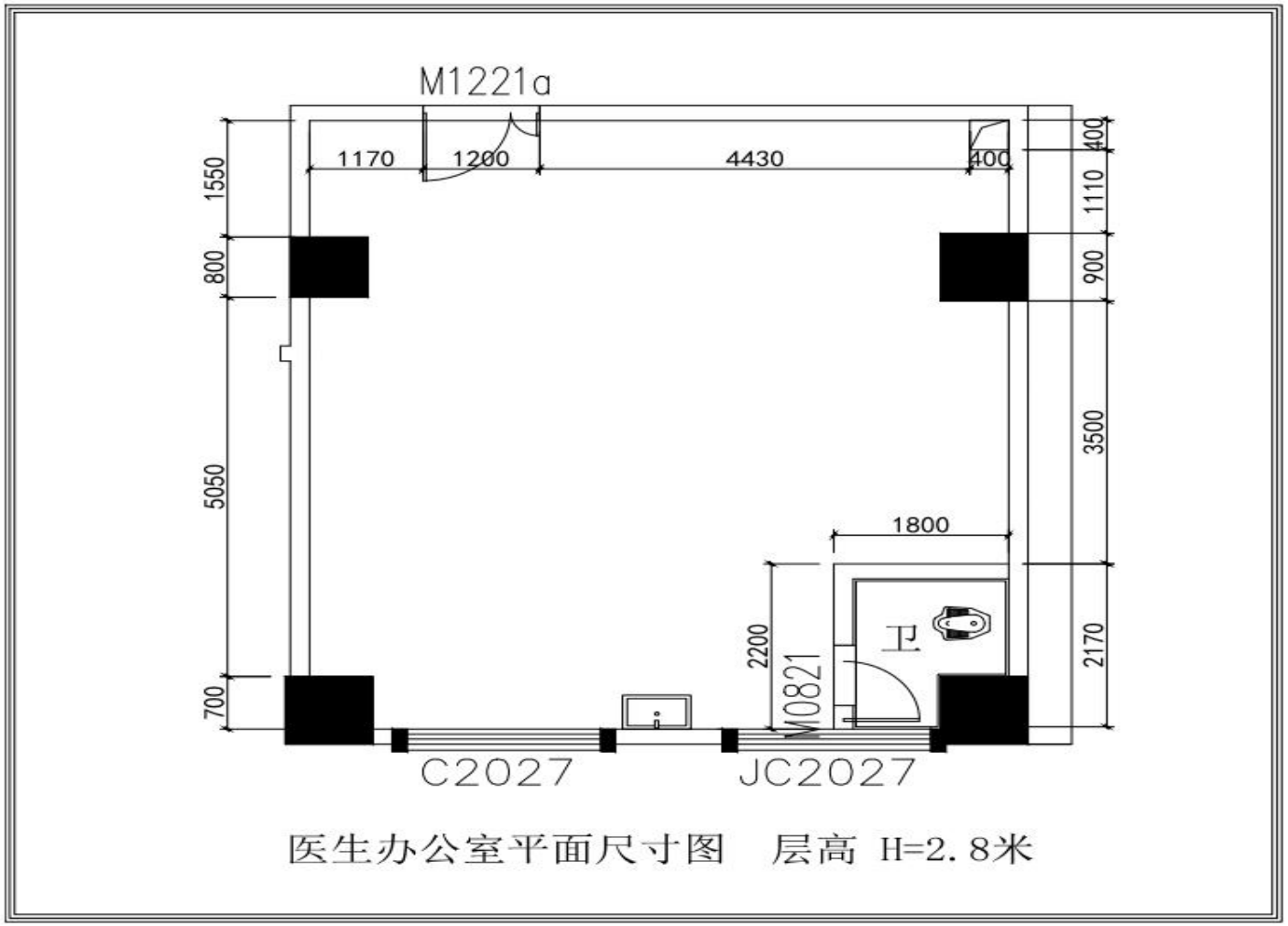

玉林市中医医院新住院综合大楼（医生值班室）平面图

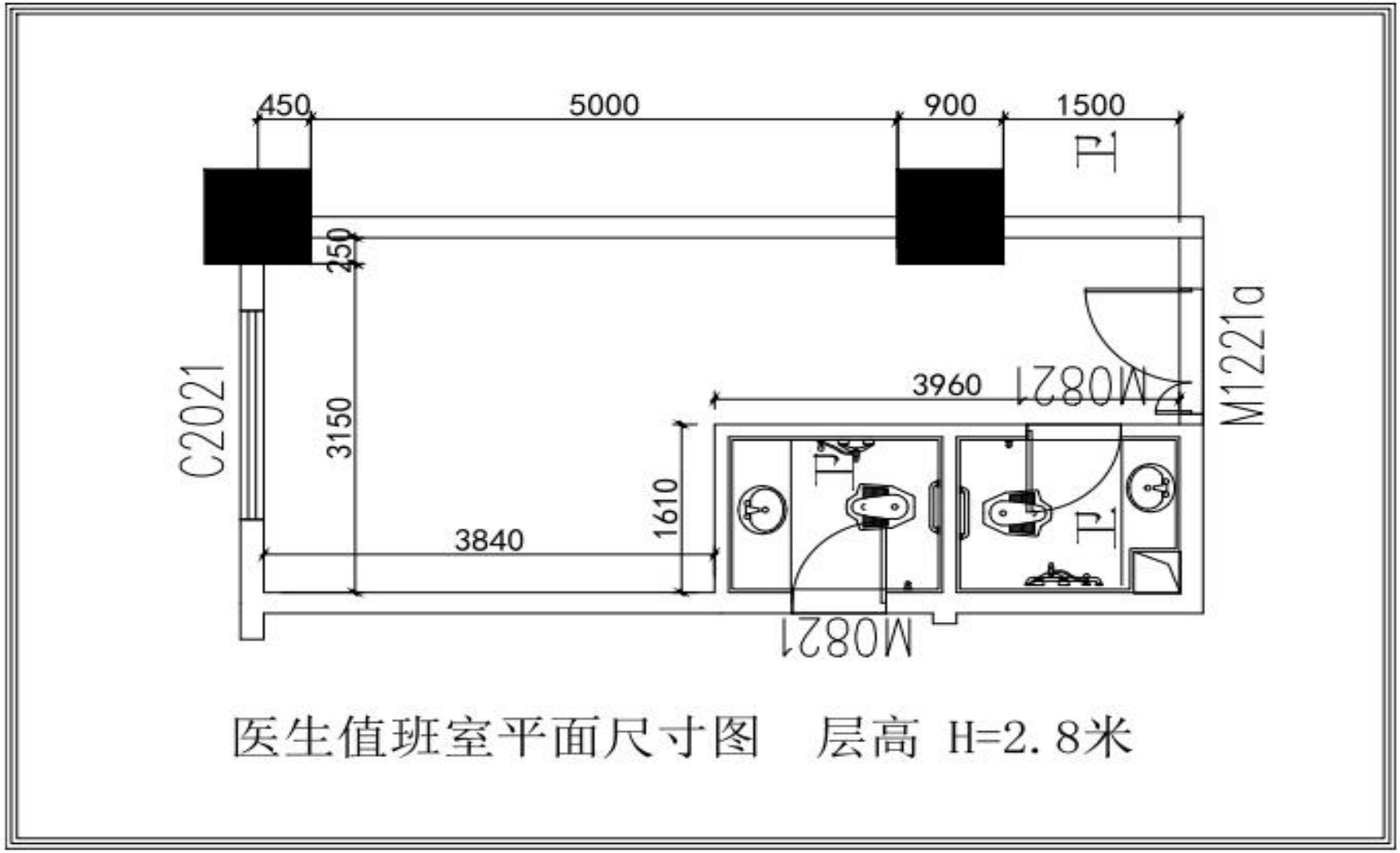

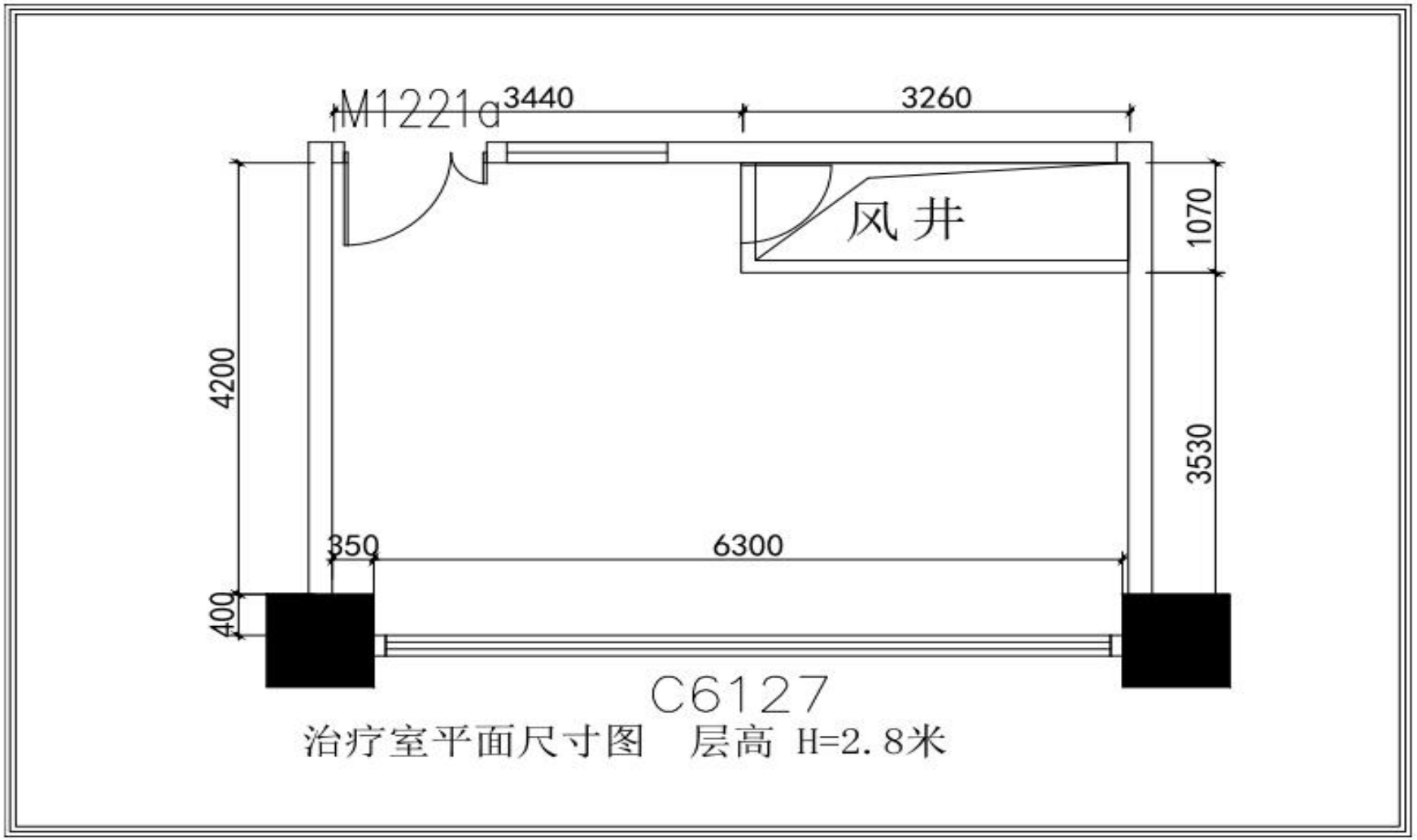

玉林市中医医院新住院综合大楼（治疗室）平面图

节能产品政府采购品目清单

品目序号	名称			依据的标准
1	A020101 计算机设备	★A02010104 台式计算机		《微型计算机能效限定值及能效等级》（GB28380）
		★A02010105 便携式计算机		《微型计算机能效限定值及能效等级》（GB28380）
		★A02010107 平板式微型计算机		《微型计算机能效限定值及能效等级》（GB28380）
2	A020106 输入输出设备	A02010601 打印设备	A0201060101 喷墨打印机	《复印机、打印机和传真机能效限定值及能效等级》（GB21521）
			★A0201060102 激光打印机	《复印机、打印机和传真机能效限定值及能效等级》（GB21521）
			★A0201060104 针式打印机	《复印机、打印机和传真机能效限定值及能效等级》（GB21521）
		A02010604 显示设备	★A0201060401 液晶显示器	《计算机显示器能效限定值及能效等级》（GB21520）
		A02010609 图形图像输入设备	A0201060901 扫描仪	参照《复印机、打印机和传真机能效限定值及能效等级》（GB21521 中打印速度为 15 页/分的针式打印机相关要求中打印速度为 15 页/分的针式打印机相关要求
3	A020202 投影仪			《投影机能效限定值及能效等级》（GB32028）
4	A020204 多功能一体机			《复印机、打印机和传真机能效限定值及能效等级》（GB21521）
5	A020519 泵	A02051901 离心泵		《清水离心泵能效限定值及节能评价值》（GB19762）
6	A020523 制冷空调设备	★A02052301 制冷压缩机	冷水机组	《冷水机组能效限定值及能效等级》（GB19577），《低环境温度空气源热泵（冷水）机组能效限定值及能效等级》（GB37480）
			水源热泵机组	《水（地）源热泵机组能效限定值及能效等级》（GB30721）
			溴化锂吸收式冷水机组	《溴化锂吸收式冷水机组能效限定值及能效等级》（GB29540）
		★A02052305 空调机组	多联式空调（热泵）机组（制冷量>14000W）	《多联式空调（热泵）机组能效限定值及能源效率等级》（GB21454）

			单元式空气调节机(制冷量>14000W	《单元式空气调节机能效限定值及能效等级》（GB19576）《风管送风式空调机组能效限定值及能效等级》（GB37479）
		★A02052309 专用制冷、空调设备	机房空调	《单元式空气调节机能效限定值及能效等级》（GB19576）
		A02052399 其他制冷空调设备	冷却塔	《机械通风冷却塔第 1 部分：中小型开式冷却塔》（GB/T7190.1）；《机械通风冷却塔第 2 部分：大型开式冷却塔》（GB/T7190.2）
7	A020601 电机			《中小型三相异步电动机能效限定值及能效等级》（GB18613）
8	A020602 变压器	配电变压器		《三相配电变压器能效限定值及能效等级》（GB20052）
9	★ A020609 镇流器	管型荧光灯镇流器		《管形荧光灯镇流器能效限定值及能效等级》（GB17896）
10	A020618 生活用电器	A0206180101 电冰箱		《家用电冰箱耗电量限定值及能效等级》（GB 12021.2）
		★A0206180203 空调机	房间空气调节器	《转速可控型房间空气调节器能效限定值及能效等级》（GB21455-2013），待 2019 年修订发布后，按《房间空气调节器能效限定值及能效等级》（GB21455-2019 实施。
			多联式空调（热泵）机组（制冷量≤ 14000W）	《多联式空调（热泵）机组能效限定值及能源效率等级》（GB21454）
			单元式空气调节机（制冷量≤ 14000W）	《单元式空气调节机能效限定值及能源效率等级》（GB19576）《风管送风式空调机组能效限定值及能效等级》（GB37479）
		A0206180301 洗衣机		《电动洗衣机能效水效限定值及等级》（GB12021.4）
		A02061808 热水器	★电热水器	《储水式电热水器能效限定值及能效等级》（GB21519）
			燃气热水器	《家用燃气快速热水器和燃气采暖热水炉能效限定值及能效等级》（GB20665）
			热泵热水器	《热泵热水机（器）能效限定值及能效等级》（GB29541）
			太阳能热水系统	《家用太阳能热水系统能效限定值及能效等级》（GB26969）
11	A020619 照明设备	★普通照明用双端荧光灯		《普通照明用双端荧光灯能效限定值及能效等级》（GB19043）
		LED 道路/隧道照明产品		《道路和隧道照明用 LED 灯具能效限定值及能效等级》（GB37478）

		LED 筒灯		《室内照明用 LED 产品能效限定值及能效等级》（GB30255）
		普通照明用非定向自镇流 LED 灯		《室内照明用 LED 产品能效限定值及能效等级》（GB30255）
12	★ A020910 电视设备	A02091001 普通电视设备（电视机）		《平板电视能效限定值及能效等级》（GB24850）
13	★ A020911 视频设备	A02091107 视频监控设备	监视器	以射频信号为主要信号输入的监视器应符合《平板电视能效限定值及能效等级》（GB24850），以数字信号为主要信号输入的监视器应符合《计算机显示器能效限定值及能效等级》（GB21520）
14	A031210 饮食炊事机械	商用燃气灶具		《商用燃气灶具能效限定值及能效等级》（GB30531）
15	★ A060805 便器	坐便器		《坐便器水效限定值及水效等级》（GB25502）
		蹲便器		《蹲便器用水效率限定值及用水效率等级》（GB30717）
		小便器		《小便器用水效率限定值及用水效率等级》（GB28377）
16	★ A060806 水嘴			《水嘴用水效率限定值及用水效率等级》（GB 25501）
17	A060807 便器冲洗阀			《便器冲洗阀用水效率限定值及用水效率等级》（GB28379）
18	A060810 淋浴器			《淋浴器用水效率限定值及用水效率等级》（GB28378）

注：1.节能产品认证应依据相关国家标准的最新版本，依据国家标准中二级能效（水效）指标。

2. 以“★”标注的为政府强制采购产品。

第三章　投标人须知

投标人须知前附表

条款号	编列内容
3	投标人的资格要求：详见招标公告。
6.1	本项目是否接受联合体投标：详见招标公告。
6.2	如接受联合体投标，联合体投标要求如下： 1、两个以上投标人可以组成一个投标联合体，以一个投标人的身份共同参加投标，联合体投标人的名称应统一按“XXX 公司与 XXX 公司的联合体”的规则填写。 2、以联合体形式参加投标的，联合体各方均必须具备《中华人民共和国政府采购法》第二十二条第一款规定的基本条件（涉及行政许可范围的内容，联合体各方均应具备相应资质）。本项目有特殊要求规定投标人特定条件的，联合体各方中至少有一方必须符合本项目招标公告“申请人的资格要求”第3点 “3、本项目的特定资格要求”的要求。 3、联合体投标的，须提供《联合体投标协议书》（格式后附），协议书必须明确主体方（或者牵头方）并明确约定联合体各方承担的工作和相应的责任（各方承担责任与义务的分工必须符合采购需求，否则，联合体投标无效），并将联合投标协议放入投标文件。联合体各方必须共同与采购人签订采购合同，就采购合同约定的事项对采购人承担连带责任。 4、以联合体形式参加政府采购活动的，联合体各方不得再单独参加或者与其他投标人另外组成联合体参加同一合同项下的政府采购活动，否则与之相关的投标文件作废。 5、联合体中有同类资质的投标人按照联合体分工承担相同工作的，应当按照资质等级较低的投标人确定资质等级。 6、联合体投标业绩、履约能力按照联合体各方其中较高的一方认定并计算（招标文件另有规定的除外）。 7、联合体各方均应按照招标文件的规定提交资格证明文件。
7.2	本项目不允许分包。
8.1	1、采用综合评分法的采购项目，提供相同品牌产品（非单一产品采购项目的，指核心产品）的不同投标人评审得分相同时，按照下列方式确定一个投标人获得中标人推荐资格：按投标报价低的原则确定，投标报价相同的按综合评分中技术水平、售后服务、履约能力、政策功能得分高低依次确定。
11.5	现场考察：投标人自行决定是否进行现场勘察，具体时间及地点详见第二章“采购需求”。
	本项目不组织召开开标前答疑会
13.1	**报价文件：**

	1、投标函（格式后附）；**（必须提供，否则按无效投标处理）** 2、开标一览表（格式后附）；　**（必须提供，否则按无效投标处理）** 3、投标人针对报价需要说明的其他文件和说明（格式自拟）。 **注：投标函、开标一览表必须由法定代表人或者委托代理人在规定签章处逐一签字并加盖投标人公章，否则按无效投标处理。**
	资格证明文件： 1、投标人为法人或者其他组织的，证明文件为其营业执照复印件（如营业执照或者事业单位法人证书或者执业许可证等）；供应商为自然人的，证明文件为其身份证复印件；**（必须提供，否则按无效投标处理）** 2、投标人依法缴纳税收的相关材料（2026年1月至开标截止时间前任意一个月的依法缴纳税收的凭据复印件；依法免税的供应商，必须提供相应文件证明其依法免税。从成立之日起到投标文件提交截止时间止不足要求月数的，只需提供从成立之日起的依法缴纳税收相应证明文件）；**（必须提供，否则按无效投标处理）** 3、投标人依法缴纳社会保障资金的相关材料[2026年1月至开标截止时间前任意一个月的依法缴纳社会保障资金的缴费凭证（完税证明或者社会保险缴费证明）复印件；依法不需要缴纳社会保障资金的供应商，必须提供相应文件证明不需要缴纳社会保障资金。从成立之日起到投标文件提交截止时间止不足要求月数的只需提供从成立之日起的依法缴纳社会保障资金的相应证明文件]；**（必须提供，否则按无效投标处理）** 4、投标人财务状况报告（2025年）年度财务报表复印件或者银行出具的资信证明；投标人属于成立时间在规定年度之后的法人或其他组织，需提供成立之日起至投标截止时间前的月报表或银行出具的资信证明；资信证明应在有效期内，未注明有效期的，银行出具时间至投标截止时间不超过一年）；**（除自然人外必须提供，否则按无效投标处理）** 5、投标人直接控股、管理关系信息表（格式后附）；**（必须提供，否则按无效投标处理）** 6、投标声明（格式后附）；**（必须提供，否则按无效投标处理）** 7、本项目属于专门面向中小企业采购的项目（货物制造商应为中小企业或监狱企业或残疾人福利性单位）；**（必须提供《中小企业声明函》或《残疾人福利性单位声明函》或属于监狱企业的证明资料，否则响应文件按无效响应处理）（格式后附）** 8、除招标文件规定必须提供以外，供应商认为需要提供的其他证明材料。（如有） **注：** **①、以上标明“必须提供”的材料属于复印件的，必须加盖投标人公章，否则按无效投标处理。** **②、投标声明必须由法定代表人在规定签章处签字并加盖投标人公章，否则按无效投标处理。** **③、投标人直接控股、管理关系信息表必须由法定代表人或者委托代理人在规定签章处**

	签字并加盖投标人公章，否则按无效投标处理。 **④、联合体投标时，第 1-5 项资格证明文件联合体各方均必须分别提供，联合体各方分别盖章和签字，否则按无效投标处理。**
	商务文件： 1、投标保证金提交凭证；**（必须提供，否则按无效投标处理）** 2、无串通投标行为的承诺函（格式后附）；（**必须提供，否则按无效投标处理**） 3、法定代表人身份证明及法定代表人有效身份证正反面复印件（格式后附）；（**自然人参加时，只需要提供身份证复印件，必须提供，否则按无效投标处理**） 4、授权委托书及委托代理人有效身份证正反面复印件（格式后附）；（**委托时必须提供，否则按无效投标处理**） 5、商务要求偏离表（格式后附）；**（必须提供，否则按无效投标处理）** 6、项目实施方案（格式自拟）； 7、售后服务方案（格式自拟）；**（必须提供，否则按无效投标处理）** 8、《关于符合本国产品标准的声明函》或者财政部会同有关部门规定的有关证明文件；（供应商根据自身响应情况出具）； 8.1 如果项目为纯服务采购项目，服务中不涉及采购货物交付的，故不执行《国务院办公厅关于在政府采购中实施本国产品标准及相关政策的通知》(国办发(2025)34 号)的规定； 9、投标人情况介绍（格式自拟）； 10、投标人根据“第二章 采购需求”及“第四章 评标方法及评标标准”提供有关证明材料（如有要求必须提供的），**则必须提供，否则按无效投标处理**。 11、除招标文件规定必须提供以外，投标人认为需要提供的其他证明材料（格式自拟）。 **注：以上标明“必须提供”的材料属于复印件的，必须加盖投标人公章，否则按无效投标处理。**
	技术文件： 1、设备性能配置清单（格式后附）；（**必须提供，否则按无效投标处理**） 2、技术要求偏离表（格式后附）；（**必须提供，否则按无效投标处理**） 3、拟投入项目实施人员一览表（格式后附）； 4、对本项目系统总体要求的理解。包括：功能说明、性能指标及设备选型说明（质量、性能、价格、外观、体积等方面进行比较和选择的理由及过程，格式自拟）； 5、产品出厂标准、质量检测报告[其中有精度要求的仪器设备类政府采购项目，应当要求投标人提供精度数据（国家认可的有资质的第三方检测机构出具的检测报告复印件或者由采购人在投标前组织的实测获得）]； 6、优惠条件：投标人承诺给予招标人的各种优惠条件，包括售后服务、备品备件、专用耗材等方面的优惠；投标人不得给予赠品或者与采购无关的其他商品、服务；

	7、投标人对本项目的合理化建议和改进措施（格式自拟）； 8、除招标文件规定必须提供以外，投标人需要说明的其他文件和说明（格式自拟）。 **注：以上标明“必须提供”的材料属于复印件的，必须加盖投标人公章，否则按无效投标处理。**
16.2	投标报价是履行合同的最终价格，该报价投标报价包含货物、货物标准附件、备品备件、专用工具、设备安装辅材、施工辅材、零配件、包装、运输、装卸、保险、调试费、安装调试、以及检验检测等本招标文件所列设备材料、功能配置需进行补充完善才能完成本项目的或实际采购中产品材料、功能配置有任何遗漏的费用（含本项目需要但本文件中未列出的设备材料、功能配置）、税金、售后服务、技术培训及其他所有成本费用，以及合同明示或暗示的所有责任、义务和一般风险等一切费用。合同履行过程中，采购人不再支付合同以外的其他费用。供应商负责工人人身、设备安全责任，验收前，设备丢失自行负责。（采购需求另有约定的，从其约定）
17.2	投标有效期：投标截止之日起 120 天内。
18.1	☐本项目不收取投标保证金。 ☑本项目收取投标保证金，具体规定如下： 投标保证金人民币 1 分标：71000.00 元。 投标保证金的交纳方式：银行转账、支票、汇票、本票或者银行、保险机构出具的保函（包含电子保函），禁止采用现钞方式。采用银行转账方式的，在投标文件提交截止时间前从投标人账户交至指定账户并且到账（开户名称：广西科文招标有限公司玉林第二分公司，开户银行：广西北部湾银行股份有限公司玉林市玉东支行，银行账号：805461433000002）；采用支票、汇票、本票或者保函等方式的，在投标文件提交截止时间前，投标人必须递交单独密封的支票、汇票、本票或者保函原件。否则视为无效投标保证金。 相关要求： 1.投标保证金采用银行转账交纳方式，在投标文件提交截止时间前交至指定账户并且到账，投标人应将银行转账底单的复印件作为投标保证金提交凭证，放置于商务及技术文件中，否则投标无效。 2.投标保证金采用支票、汇票、本票或者银行、保险机构出具的保函（包含电子保函）交纳方式的，投标人应将支票、汇票、本票或者银行、保险机构出具的保函（包含电子保函）的复印件作为投标保证金提交凭证，放置于商务及技术文件中，否则投标无效。 3.投标人为联合体的，可以由联合体中的一方或者多方共同交纳投标保证金，其交纳的保证金对联合体各方均具有约束力。 **备注：** **1. 投标保证金在投标文件提交截止时间后提交的，或者不按规定交纳方式交纳的，或者未足额交纳的（包含保函额度不足的），视为无效投标保证金。**

	2.投标人采用现钞方式或者从个人账户（自然人投标除外）转出的投标保证金，视为无效竞标保证金。 **3.支票、汇票或者本票出现无效或者背书情形的，视为无效投标保证金。** **4.保函有效期低于投标有效期的，视为无效投标保证金。** **5.采用银行、保险机构出具保函的，必须为无条件保函，否则视为无效投标保证金。**
19.2	投标文件应按报价文件、资格证明文件、商务文件、技术文件分别编制，并按广西政府采购云平台的要求编制、加密、上传。
20.1	电子投标文件应在制作完成后，投标人应按广西政府采购云平台的要求进行加密，并在规定时间内解密，否则，由此产生的后果由投标人自行负责。
21.1	1、投标截止时间：详见招标公告 2、投标地点：详见招标公告
23	1、开标时间：详见招标公告 2、开标地点：详见招标公告
24.2	广西政府采购云平台按开标时间自动提取所有投标文件。采购代理机构依托广西政府采购云平台向各投标人发出电子加密投标文件【开始解密】通知，由投标人进行投标文件解密。**投标人的法定代表人或其委托代理人须携带加密时所用的CA锁准时登录到广西政府采购云平台电子开标大厅签到并在发起解密通知之时起30分钟内完成对电子投标文件解密。投标文件未按时解密的，视为无效投标。**
25.3(3)	采购人或者采购代理机构在资格审查结束前，对投标人进行信用查询。 查询渠道：“信用中国”网站（www.creditchina.gov.cn）、中国政府采购网（www.ccgp.gov.cn）。 信用查询截止时点：资格审查结束前。 查询记录和证据留存方式：将查询网站中的查询记录截图并作为评审资料保存。 信用信息使用规则：根据财政部《关于在政府采购活动中查询及使用信用记录有关问题的通知》（财库〔2016〕125号）的规定，对在“信用中国”网站（www.creditchina.gov.cn）、中国政府采购网（www.ccgp.gov.cn）被列入失信被执行人、重大税收违法失信主体、政府采购严重违法失信行为记录名单及其他不符合《中华人民共和国政府采购法》第二十二条规定条件的供应商，不得参与政府采购活动。
26	评标委员会的人数：5人。
29.1	评标方法：综合评分法
▲29.2	1分标： 商务要求评审中允许负偏离的条款数累计为☑ 0 项 ☐无限制（勾选） 技术要求评审中允许负偏离的条款数累计为☑ 3 项 ☐无限制（勾选）

	中标候选人推荐数量：3 家
30.1	采用综合评分法的采购项目，采购人确定中标人时，出现中标候选人并列的情形，采购人按以下的方式确定中标人：按综合评分中以投标报价由低到高顺序排列、项目实施方案、售后服务、业绩、政策功能得分高低依次确定。
35.1	☐本项目不收取履约保证金。 ☑本项目收取履约保证金，具体规定如下： 履约保证金金额：按中标金额的 2%。 履约保证金递交时间：签订合同前必须递交。 履约保证金递交方式：商业银行、保险机构出具的见索即付、不可撤销的无条件保函或者支票、汇票、本票等非现金方式。 **备注：** **1.根据《广西壮族自治区财政厅关于进一步发挥政府采购政策功能促进企业发展的通知》桂财采〔2022〕30 号）规定，采购文件要求中标或者成交供应商提交履约保证金的，履约保证金数额不得超过政府采购合同金额的 5%，对中小企业收取的履约保证金数额不得超过政府采购合同金额的 2%。采购人可根据供应商的资信等情况减免履约保证金。政府采购工程以及与工程建设有关的货物、服务采用招标方式采购的，履约保证金减免从其规定。** **2.履约保证金不足额缴纳的（包含保函额度不足的），或者不按规定提交方式提交的，或者保函有效期低于合同履约期限（即合同中规定的当事人履行自己的义务，如交付标的物、价款或者报酬，履行劳务、完成工作的时间界限）的，不予签订合同。** **3.采用银行、保险机构出具的保函的，必须为见索即付、不可撤销的无条件保函，否则不予签订合同。** **4.投标人为联合体的，由联合体其中一方按规定提交的履约保证金，视为有效履约保证金。** **5.账户名称：玉林市中医医院** **开户行：中国银行玉林市人民东路支行** **银行账号：624957490607**
36.1	签订合同携带的证明材料： 1、委托代理人负责签订合同的，须携带授权委托书及委托代理人身份证原件等其他资格证件。 2、法定代表人负责签订合同的，须携带法定代表人身份证明原件及身份证原件等其他证明材料。
38.2	接收质疑函方式：以纸质书面形式 质疑联系部门及联系方式：广西科文招标有限公司，质疑联系人：廖宁 联系电话：0775-2665856、0775-2685857 ，通讯地址：广西玉林市玉州区文体北路 5 号富林 •双泉雅苑商住小区 1 幢 03 号商铺； 现场提交质疑办理业务时间：工作日，上午8:00-12:00；下午3:00-6:00（北京时间）
39.1	1、采购代理服务费支付方式： ☐本项目的招标代理服务费按固定金额（即：人民币　　元），向中标人收取。

	☑本项目的招标代理服务费按以下收费标准向中标供应商收取。 2、领取中标通知书前，中标人应向采购代理机构一次付清招标代理服务费，否则采购代理机构有权不予以办理。 3、采购代理服务费收取标准： 以中标金额为计费额，按〔2002〕1980 号《招标代理服务费管理暂行办法》货物招标类收费标准采用差额定率累进法计算出收费基准价格，采购代理服务费收费以收费基准价格收取。 4、账户名称：广西科文招标有限公司玉林第二分公司 开户银行：广西北部湾银行股份有限公司玉林市玉东支行 账　号：805461433000002
40.2	解释：构成本招标文件的各个组成文件应互为解释，互为说明；除招标文件中有特别规定外，仅适用于招标投标阶段的规定，按更正公告（澄清公告）、招标公告、采购需求、投标人须知、评标方法及评标标准、拟签订的合同文本、投标文件格式的先后顺序解释；同一组成文件中就同一事项的规定或者约定不一致的，以编排顺序在后者为准；同一组成文件不同版本之间有不一致的，以形成时间在后者为准；更正公告（澄清公告）与同步更新的招标文件不一致时以更正公告（澄清公告）为准。按本款前述规定仍不能形成结论的，由采购人或者采购代理机构负责解释。
40.3	1、本招标文件中描述投标人的“公章”是指根据我国对公章的管理规定，用投标人法定主体行为名称制作的印章【含通过指定电子化政府采购平台办理数字证书（CA 认证）获得的以法定主体行为名称制作的电子印章】，除本招标文件有特殊规定外，投标人的财务章、部门章、分公司章、工会章、合同章、投标专用章、业务专用章及银行的转账章、现金收讫章、现金付讫章等其他形式印章均不能代替公章。 2、投标人为其他组织或者自然人时，本招标文件规定的法定代表人指负责人或者自然人。本招标文件所称负责人是指参加投标的其他组织营业执照或者执业许可证等证照上的负责人，本招标文件所称自然人指参与投标的自然人本人，且应具备独立承担民事责任能力，自然人应当为年满 18 周岁以上成年人（十六周岁以上的未成年人，以自己的劳动收入为主要生活来源的，视为完全民事行为能力人）。 3、本招标文件中描述投标人的“签字”是指投标人的法定代表人或者委托代理人在文件规定签署处签名【含通过指定电子化政府采购平台办理数字证书（CA 认证）获得的以供应商法定代表人（负责人）或者委托代理人姓名制作的电子印章】的行为，私章、印鉴等其他形式均不能代替签字。 4、自然人投标的，招标文件规定盖公章处由自然人摁手指指印。 5、本招标文件所称的“以上”“以下”“以内”“届满”，包括本数；所称的“不满”“超过”“以外”，不包括本数。
40.4	关于中小企业采购需明确的内容：

	⑴.本项目涉及中小企业采购，符合《政府采购促进中小微企业发展管理办法》中第十二条： 本项目 1 分标为专门面向中小企业采购，1 分标预留金额为：人民币 719.7129 万元； 本项目专门面向中小企业预留份额为：100%； ⑵.本项目不接受联合体投标，不允许合同分包； ⑶.本项目 1 分标对应的中小微企业划分标准所属行业为:工业。

投标人须知正文

一、总　则

1.适用范围

1.1 适用法律：本项目采购人、采购代理机构、投标人、评标委员会的相关行为均受《中华人民共和国政府采购法》《中华人民共和国政府采购法实施条例》《政府采购货物和服务招标投标管理办法》及本项目本级和上级财政部门政府采购有关规定的约束和保护。

1.2 本招标文件适用于本项目的所有采购程序和环节（法律、法规另有规定的，从其规定）。

2.定义

2.1“采购人”是指玉林市中医医院。

2.2“采购代理机构”是指广西科文招标有限公司。

2.3“供应商”是指向采购人提供货物、工程或者服务的法人、其他组织或者自然人。

2.4“投标人”是指响应招标、参加投标竞争的法人、其他组织或者自然人。

2.5“货物”是指各种形态和种类的物品，包括原材料、燃料、设备、产品等。

2.6“售后服务” 是指商品出售以后所提供的各种服务，包含但不限于投标人须承担的备品备件、包装、运输、装卸、保险、货到就位以及安装、调试、培训、保修以及其他各种服务。

2.7“书面形式”是指合同书、信件和数据电文（包括电报、电传、传真、电子数据交换和电子邮件）等可以有形地表现所载内容的形式。

2.8“实质性要求”是指招标文件中已经指明不满足则投标无效的条款，或者不能负偏离的条款，或者采购需求中带“▲”的条款；采购需求中带“※”的条款为重要条款；无特殊符号标记的为一般条款。

2.9 “正偏离”，是指投标文件对招标文件“采购需求”中有关条款作出的响应优于条款要求并有利于采购人的情形。

2.10“负偏离”，是指投标文件对招标文件“采购需求”中有关条款作出的响应不满足条款要求，导致采购人要求不能得到满足的情形。

2.11“允许负偏离的条款”是指采购需求中的不属于“实质性要求”的条款。

3. 投标人的资格要求

投标人的资格要求详见“投标人须知前附表”。

4. 投标委托

投标人代表参加投标活动过程中必须携带个人有效身份证件。如投标人代表不是法定代表人，须持有授权委托书（按第六章要求格式填写）。

5. 投标费用

投标费用：投标人应承担参与本次采购活动有关的所有费用，包括但不限于获取招标文件、勘查现场、编制和提交投标文件、参加澄清说明、签订合同等，不论投标结果如何，均应自行承担。

6. 联合体投标

6.1 本项目是否接受联合体投标，详见“投标人须知前附表”。

6.2 如接受联合体投标，联合体投标要求详见“投标人须知前附表”。

6.3 根据《政府采购促进中小企业发展管理办法》（财库〔2020〕46 号）及《广西壮族自治区财政厅关于持续优化政府采购营商环境推动高质量发展的通知》（桂财采〔2024〕55 号）的规定，接受大中型企业与小微企业组成联合体或者允许大中型企业向一家或者多家小微企业分包的采购项目，对于联合协议或者分包意向协议约定小微企业的合同份额占到合同总金额 30%以上的，采购人、采购代理机构应当对联合体或者大中型企业的报价给予 4%～6%（最终以评标办法为准）的扣除，用扣除后的价格参加评审。

7. 转包与分包

7.1 本项目不允许转包。

7.2 本项目是否允许分包详见“投标人须知前附表”，本项目不允许违法分包。允许分包的非主体、非关键性工作，根据法律法规规定承担该工作需要行政许可的，如该工作由投标人自行承担，投标人应具备相应的行政许可，如投标人不具备相应的行政许可必须采用分包的方式，但分包投标人应具备相应的行政许可。

7.3 投标人根据招标文件的规定和采购项目的实际情况，拟在中标后将中标项目的非主体、非关键性工作分包的，应当在投标文件中载明分包承担主体，分包承担主体应当具备相应资质条件且不得再次分包。

8. 特别说明

8.1 采用最低评标价法的采购项目，提供相同品牌产品的不同投标人参加同一合同项下投标的，以其中通过资格审查、符合性审查且报价最低的参加评标；报价相同的，由采购人或者采购人委托评标委员会按照“投标人须知前附表”规定的方式确定一个参加评标的投标人，**其他投标无效。**

采用综合评分法的采购项目，提供相同品牌产品且通过资格审查、符合性审查的不同投标人参加同一合同项下投标的，按一家投标人计算，评审后得分最高的同品牌投标人获得中标人推荐资格；评审得分相

同的，由采购人或者采购人委托评标委员会按照“投标人须知前附表”规定的方式确定一个投标人获得中标人推荐资格，其他同品牌投标人不作为中标候选人。

非单一产品采购项目，多家投标人提供的核心产品品牌相同的，按前两款规定处理。

8.2 如果本招标文件要求提供投标人或制造商的资格、信誉、荣誉、业绩与企业认证等材料的，资格、信誉、荣誉、业绩与企业认证等必须为投标人或者制造商所拥有或自身获得 。

8.3 投标人应仔细阅读招标文件的所有内容，按照招标文件的要求提交投标文件，并对所提供的全部资料的真实性承担法律责任。

8.4 投标人在投标活动中提供任何虚假材料，将报监管部门查处；中标后发现的，中标人须依法赔偿采购人，且民事赔偿并不免除违法投标人的行政与刑事责任。

8.5 根据《国务院办公厅关于在政府采购中实施本国产品标准及相关政策的通知》（国办发〔2025〕34 号）的规定，本国产品标准适用于货物，包括政府采购货物项目和服务项目中涉及的货物。适用本国产品标准的货物具体是指《政府采购品目分类目录》中的货物类产品，但不包括其中的房屋和构筑物，文物和陈列品，图书和档案，特种动植物，农林牧渔业产品，矿与矿物，电力、城市燃气、蒸汽和热水、水，食品、饮料和烟草原料，无形资产。

产品在中国境内生产的组件成本占比应当达到规定比例，计算公式为：

$$\frac{\text{产品在中国境内生产的组件成本}}{\text{产品总成本}} \geq \text{规定比例}$$

财政部会同有关行业主管部门，分产品确定在中国境内生产的组件成本占比应当达到的规定比例。在分产品的中国境内生产的组件成本占比相关要求实施前，符合《国务院办公厅关于在政府采购中实施本国产品标准及相关政策的通知》第一条第（一）项条件的产品在政府采购活动中视同本国产品。

政府采购活动中既有本国产品又有非本国产品参与竞争的，依法对本国产品给予价格评审优惠，对本国产品的报价给予 20%的价格扣除，用扣除后的价格参与评审。

当采购项目或者采购包中含有多种产品，供应商为该采购项目或者采购包提供的符合本国产品标准的产品成本之和占该供应商提供的全部产品成本之和的比例达到 80%以上时，依法对该供应商提供的全部产品给予价格评审优惠，即对该供应商提供的全部产品的总报价给予 20%的价格扣除，用扣除后的价格参与评审。

9. 回避与串通投标

9.1 在政府采购活动中，采购人员及相关人员与供应商有下列利害关系之一的，应当回避：

（1）参加采购活动前 3 年内与供应商存在劳动关系；

（2）参加采购活动前 3 年内担任供应商的董事、监事；

（3）参加采购活动前 3 年内是供应商的控股股东或者实际控制人；

（4）与供应商的法定代表人或者负责人有夫妻、直系血亲、三代以内旁系血亲或者近姻亲关系；

（5）与供应商有其他可能影响政府采购活动公平、公正进行的关系。

供应商认为采购人员及相关人员与其他供应商有利害关系的，可以向采购人或者采购代理机构书面提出回避申请，并说明理由。采购人或者采购代理机构应当及时询问被申请回避人员，有利害关系的被申请回避人员应当回避。

9.2 有下列情形之一的视为投标人相互串通投标，投标文件将被视为无效：

（1）不同投标人的投标文件由同一单位或者个人编制；

（2）不同投标人委托同一单位或者个人办理投标事宜；

（3）不同的投标人的投标文件载明的项目管理员为同一个人；

（4）不同投标人的投标文件异常一致或者投标报价呈规律性差异；

（5）不同投标人的投标文件相互混装；

（6）不同投标人的投标保证金从同一单位或者个人账户转出。

9.3 供应商有下列情形之一的，属于恶意串通行为，将报同级监督管理部门：

（1）供应商直接或者间接从采购人或者采购代理机构处获得其他供应商的相关信息并修改其投标文件或者响应文件；

（2）供应商按照采购人或者采购代理机构的授意撤换、修改投标文件或者响应文件；

（3）供应商之间协商报价、技术方案等投标文件或者响应文件的实质性内容；

（4）属于同一集团、协会、商会等组织成员的供应商按照该组织要求协同参加政府采购活动；

（5）供应商之间事先约定一致抬高或者压低投标报价，或者在招标项目中事先约定轮流以高价位或者低价位中标，或者事先约定由某一特定供应商中标，然后再参加投标；

（6）供应商之间商定部分供应商放弃参加政府采购活动或者放弃中标；

（7）供应商与采购人或者采购代理机构之间、供应商相互之间，为谋求特定供应商中标或者排斥其他供应商的其他串通行为。

二、招标文件

10. 招标文件的组成

（1）招标公告；

（2）采购需求；

（3）投标人须知；

（4）评标方法及评标标准；

（5）拟签订的合同文本；

（6）投标文件格式。

11. 招标文件的澄清、修改 、现场考察和答疑会

11.1 投标人应认真审阅本招标文件，如有疑问，或发现其中有误或要求不合理的，应在招标公告公告期限届满之日起 7 个工作日内以纸质书面形式要求采购人或采购代理机构对招标文件予以澄清；否则，由此产生的后果由投标人自行负责。

11.2 采购人或者采购代理机构可以对已发出的招标文件进行必要的澄清或者修改，但不得改变采购标的和资格条件。澄清或者修改将在原公告发布媒体上发布更正公告。澄清或者修改的内容为招标文件的组成部分。澄清或者修改的内容可能影响投标文件编制的，采购人或者采购代理机构应当在投标截止时间至少 15 日前，在原公告发布媒体上发布更正公告；不足 15 日的，采购人或者采购代理机构应当顺延提交投标文件的截止时间。

11.3 采购人和采购代理机构可以视采购具体情况，变更投标截止时间和开标时间，并在原公告发布媒体上发布更正公告。

11.4 招标文件澄清、答复、修改、补充的内容为招标文件的组成部分。**当招标文件与招标文件的澄清、答复、修改、补充通知就同一内容的表述不一致时，以最后发出的文件为准。**

11.5 采购人或者采购代理机构可以在招标文件提供期限截止后，组织已获取招标文件的潜在投标人现场考察或者召开开标前答疑会，具体详见“投标人须知前附表”。

三、投标文件的编制

12. 投标文件的编制原则

投标人必须按照招标文件的要求编制投标文件。投标文件必须对招标文件提出的要求和条件作出明确响应。

13. 投标文件的组成

13.1 投标文件由报价文件、资格证明文件、商务文件、技术文件四部分组成。

（1）报价文件： 具体材料见“投标人须知前附表”。

（2）资格证明文件：具体材料见“投标人须知前附表”。

（3）商务文件：具体材料见“投标人须知前附表”。

（4）技术文件：具体材料见“投标人须知前附表”。

14. 投标文件的语言及计量

14.1 语言文字

投标文件以及投标人与采购人就有关投标事宜的所有来往函电，均应以中文书写（除专用术语外，与招标投标有关的语言均使用中文。必要时专用术语应附有中文注释）。投标人提交的支持文件和印刷的文献可以使用别的语言，但其相应内容应同时附中文翻译文本，在解释投标文件时以中文翻译文本为主。对不同文字文本投标文件的解释发生异议的，以中文文本为准。

14.2 投标计量单位

招标文件已有明确规定的，使用招标文件规定的计量单位；招标文件没有规定的，应采用中华人民共和国法定计量单位，货币种类为人民币，否则视同未响应。

15. 投标的风险

投标人没有按照招标文件要求提供全部资料，或者投标人没有对招标文件作出实质性响应是投标人的风险，并可能导致其投标被拒绝。

16. 投标报价

16.1 投标报价应按“第六章　投标文件格式”中“开标一览表”格式填写。

16.2 投标报价具体包括内容详见“投标人须知前附表”。

16.3 投标人必须就所投每个分标的全部内容分别作完整唯一总价报价，不得存在漏项报价；投标人必须就所投分标的单项内容作唯一报价。

17. 投标有效期

17.1 投标有效期是指为保证采购人有足够的时间在开标后完成评标、定标、合同签订等工作而要求投标人提交的投标文件在一定时间内保持有效的期限。

17.2 投标有效期应按规定的期限作出承诺，具体详见“投标人须知前附表”。

17.3 投标人的投标文件在投标有效期内均保持有效。

18. 投标保证金

18.1 投标人须按“投标人须知前附表” 的规定提交投标保证金。

18.2 投标保证金的退还

未中标人的投标保证金自中标通知书发出之日起 5 个工作日内退还；中标人的投标保证金自政府采购合同签订之日起 5 个工作日内退还。

18.3 除逾期退还投标保证金和终止招标的情形以外，投标保证金不计息。

18.4 投标人有下列情形之一的，投标保证金将不予退还：

（1）投标人在投标有效期内撤销投标文件的；

（2）未按规定提交履约保证金的；

（3）投标人在投标过程中弄虚作假，提供虚假材料的；

（4）中标人无正当理由不与采购人签订合同的；

（5）投标人出现本章第 9.2、9.3 情形的；

（6）法律法规规定的其他情形。

19. 投标文件的编制

19.1 投标人应按本招标文件规定的格式和顺序编制、装订投标文件并标注页码，投标文件内容不完整、编排混乱导致投标文件被误读、漏读或者查找不到相关内容的，由此引发的后果由投标人承担。

19.2 投标文件应按报价文件、资格证明文件、商务文件、技术文件分别编制电子文件，并按广西政府采购云平台的要求编制、加密、上传。

19.3 投标文件须由投标人在规定位置盖公章并签字（具体以投标人须知前附表或投标文件格式规定为准），**否则按无效投标处理**。

19.4 投标文件中标注的投标人名称应与主体资格证明（如营业执照、事业单位法人证书、执业许可证、自然人身份证等）及公章一致，**否则按无效投标处理**。

19.5 投标文件应尽量避免涂改、行间插字或者删除。如果出现上述情况，改动之处应由投标人的法定代表人或者其委托代理人签字或者加盖公章。投标文件因字迹潦草或者表达不清所引起的后果由投标人承担。

20. 投标文件的加密、解密

20.1 电子投标文件编制完成后，投标人应按广西政府采购云平台的要求进行加密，并在规定时间内解密，否则，由此产生的后果由投标人自行负责。

21. 投标文件的提交

21.1 投标人必须在“投标人须知前附表”规定的投标文件接收时间和投标地点提交投标文件。

21.2 本项目为全流程电子化政府采购项目，通过广西政府采购云平台（https://www.gcy.zfcg.gxzf.gov.cn）实行在线电子投标。投标人必须在“投标人须知前附表”规定的投标文件接收时间内通过网络将电子投标文件上传至广西政府采购云平台，供应商在广西政府采购云平台提交电子版投标文件时，请填写参加远程开标活动经办人联系方式。

21.3 未在规定时间内上传或者未按广西政府采购云平台的要求编制、加密的电子投标文件，广西政府采购云平台将拒收。

21.4 电子投标文件提交方式见“招标公告”中“四、提交投标文件截止时间、开标时间和地点”

22. 投标文件的补充、修改、撤回与退回

22.1 投标人应当在投标截止时间前完成电子投标文件的上传、递交，投标截止时间前可以补充、修改

或者撤回投标文件。补充或者修改投标文件的，应当先行撤回原文件，补充、修改后重新上传、递交。投标截止时间前未完成上传、递交的，视为撤回投标文件。投标截止时间以后上传递交的投标文件，广西政府采购云平台将予以拒收。

22.2 在投标截止时间止提交投标文件的投标人不足 3 家时，不得开标，采购代理机构将根据广西政府采购云平台的操作将电子版投标文件退回，除此之外采购人和采购代理机构对已提交的投标文件概不退回。

22.3 投标人在投标截止时间后书面通知采购人、采购代理机构撤销投标文件的，将根据本须知正文 18.4 的规定不予退还其投标保证金。

四、开　　标

23. 开标时间和地点

23.1 开标时间及地点详见“投标人须知前附表”

23.2 如投标人成功解密投标文件，但未在“政采云”电子开标大厅参加开标的，视同认可开标过程和结果，由此产生的后果由投标人自行负责。成功解密投标文件的投标人不足 3 家的，不得开标。

24. 开标程序

24.1开标形式：

采购代理机构将按照招标文件规定的时间通过广西政府采购云平台组织线上开标活动、开启投标文件，所有供应商均应当准时在线参加。投标人如不参加开标大会的，视同认可开标结果，事后不得对采购相关人员、开标过程和开标结果提出异议，同时投标人因未在线参加开标而导致投标文件无法按时解密等一切后果由投标人自己承担。

24.2开标程序：

（1）解密电子投标文件。广西政府采购云平台按开标时间自动提取所有投标文件。采购代理机构依托广西政府采购云平台向各投标人发出电子加密投标文件【开始解密】通知，由投标人进行投标文件解密。**投标人的法定代表人或其委托代理人须携带加密时所用的CA锁准时登录到广西政府采购云平台电子开标大厅签到并在发起解密通知之时起30分钟内完成对电子投标文件解密。投标文件未按时解密的，视为无效投标。**（解密异常情况处理：详见本章29.4 电子交易活动的中止。

（2）电子唱标。投标文件解密结束，各投标供应商报价均在广西政府采购云平台远程不见面开标大厅展示；

（3）签署电子《政府采购活动现场确认声明书》。通过邮件形式在远程不见面开标大厅发送各投标人签署电子《政府采购活动现场确认声明书》。

（4）开标过程由采购代理机构如实记录，并电子留痕，由参加电子开标的各投标人代表对电子开标记

录在开标记录公布后15分钟内进行当场校核及勘误，并线上确认，未确认的视同认可开标结果。

（5）投标人代表对开标过程和开标记录有疑义，以及认为采购人、采购代理机构相关工作人员有需要回避的情形的，应当场提出在线询问或者回避申请。采购人、采购代理机构对投标人代表提出的询问或者回避申请应当及时处理。

（6）开标结束。

特别说明：如遇广西政府采购云平台电子化开标或评审程序调整的，按调整后执行。

五、资格审查

25.资格审查

25.1 开标结束后，采购人或者采购代理机构依法对投标人的资格进行审查。

25.2 资格审查标准为本招标文件中载明对投标人资格要求的条件。本项目资格审查采用合格制，凡符合招标文件规定的投标人资格要求的投标人均通过资格审查。

25.3 投标人有下列情形之一的，资格审查不通过，作无效投标处理：

（1）未按招标文件规定的方式获取本招标文件的投标人；

（2）不具备招标文件中规定的资格要求的；

（3）在“信用中国”网站（www.creditchina.gov.cn） 、中国政府采购网（www.ccgp.gov.cn）被列入失信被执行人、重大税收违法失信主体、政府采购严重违法失信行为记录名单及其他不符合《中华人民共和国政府采购法》第二十二条规定条件的；（注：其中信用查询规则见“投标人须知前附表”）

（4）同一合同项下的不同投标人，单位负责人为同一人或者存在直接控股、管理关系的；为本项目提供过整体设计、规范编制或者项目管理、监理、检测等服务的供应商，再参加该采购项目的其他采购活动的；

（5）投标文件中的资格证明文件缺少任一项“投标人须知前附表”资格证明文件规定“必须提供”的文件资料的；

（6）投标文件中的资格证明文件出现任一项不符合“投标人须知前附表”资格证明文件规定“必须提供”的文件资料要求或者无效的。

25.4 合格投标人不足 3 家的，不得评标。

六、评　标

26.组建评标委员会

评标委员会由采购人代表和评审专家组成，具体人数详见“投标人须知前附表”，其中评审专家不得

少于成员总数的三分之二。

参加过采购项目前期咨询论证的专家，不得参加该采购项目的评审活动。

27. 评标的依据

评标委员会以“第四章 评标方法和评标标准”为依据对投标文件进行评审，没有规定的方法、评审因素和标准，不作为评标依据。

28. 评标原则

28.1 评标原则。评标委员会评标时必须公平、公正、客观，不带任何倾向性和启发性；不得向外界透露任何与评标有关的内容；任何单位和个人不得干扰、影响评标的正常进行；评标委员会及有关工作人员不得私下与投标人接触，不得收受利害关系人的财物或者其他好处。

28.2 评委表决。评标委员会成员对需要共同认定的事项存在争议的，应当按照少数服从多数的原则作出结论。

28.3 评标的保密。采购人、采购代理机构应当采取必要措施，保证评标在严格保密（封闭式评标）的情况下进行。除采购人代表、评标现场组织人员外，采购人的其他工作人员以及与评标工作无关的人员不得进入评标现场。有关人员对评标情况以及在评标过程中获悉的国家秘密、商业秘密负有保密责任。

28.4 评标过程的监控。本项目评标过程实行全程录音、录像监控，**投标人在评标过程中所进行的试图影响评标结果的不公正活动，可能导致其投标无效**。

29. 评标方法及中标候选人推荐

29.1 本项目的评标方法详见“投标人须知前附表”。

29.2 中标候选人推荐数量详见“投标人须知前附表”。

29.3 评标委员会将按照“第四章 评标方法和评标标准”规定的方法、评审因素、标准和程序对投标文件进行评审。

29.4 电子交易活动的中止。采购过程中出现以下情形，导致电子交易平台无法正常运行，或者无法保证电子交易的公平、公正和安全时，采购代理机构可中止电子交易活动：

（1）电子交易平台发生故障而无法登录访问的；

（2）电子交易平台应用或数据库出现错误，不能进行正常操作的；

（3）电子交易平台发现严重安全漏洞，有潜在泄密危险的；

（4）病毒发作导致不能进行正常操作的；

（4）其他无法保证电子交易的公平、公正和安全的情况。

29.5 出现以上情形，不影响采购公平、公正性的，采购代理机构可以待上述情形消除后继续组织电子交易活动；影响或可能影响采购公平、公正性的，经采购代理机构确认后，应当重新采购。

七、中标和合同

30 确定中标人

30.1 采购代理机构在评标结束之日起 2 个工作日内将评标报告送采购人，采购人在收到评标报告之日起 5 个工作日内，在评标报告确定的中标候选人名单中按顺序确定中标人。中标候选人并列的，按照“投标人须知前附表”规定的方式确定中标人。采购人也可以事先授权评标委员会直接确定中标人。

30.2 采购人在收到评标报告 5 个工作日内未按评标报告推荐的中标候选人顺序确定中标人，又不能说明合法理由的，视同按评标报告推荐的顺序确定排名第一的中标候选人为中标人。

30.3 出现下列情形之一的，应予废标：

（1）符合专业条件的供应商或者对招标文件作实质响应的供应商不足三家的；

（2）出现影响采购公正的违法、违规行为的；

（3）投标人的报价均超过了采购预算，采购人不能支付的；

（4）因重大变故，采购任务取消的。

废标后，采购人应当将废标理由通知所有投标人。

30.4 中标人拒绝签订政府采购合同（包括但不限于放弃中标、因不可抗力不能履行合同而放弃签订合同），采购人可以按照评审报告推荐的中标候选人名单排序，确定下一候选人为中标供应商，也可以重新开展政府采购活动。拒绝签订政府采购合同的中标人不得参加对该项目重新开展的采购活动。

31. 结果公告

31.1 采购人或者采购代理机构应当自中标人确定之日起 2 个工作日内，在省级以上财政部门指定的媒体上公告中标结果，招标文件应当随中标结果同时公告。**采购人或者采购代理发出中标通知书前，应当对中标人信用进行查询，对列入失信被执行人、重大税收违法失信主体、政府采购严重违法失信行为记录名单及其他不符合《中华人民共和国政府采购法》第二十二条规定条件的投标人，取消其中标资格，并确定排名第二的中标候选人为中标人。**排名第二的中标候选人因前款规定的同样原因被取消中标资格的，采购人可以确定排名第三的中标候选人为中标人，以此类推。以上信息查询记录及相关证据与采购文件一并保存。

31.2 中标供应商享受《政府采购促进中小企业发展管理办法》（财库〔2020〕46 号）规定的中小企业扶持政策的，采购人、采购代理机构应当随中标结果公开中标供应商的《中小企业声明函》。

31.3 根据《国务院办公厅关于在政府采购中实施本国产品标准及相关政策的通知》（国办发〔2025〕34 号）的规定，享受政策扣除的，采购人、采购代理机构应当随中标、成交结果同时公告中标、成交供应商提供的《关于符合本国产品标准的声明函》或有关证明文件。

32. 发出中标通知书

在公告中标结果的同时，采购代理机构向中标人发出中标通知书。对未通过资格审查的投标人，应当告知其未通过的原因；采用综合评分办法评审的，还应当告知未中标人本人的评审得分与排序。**中标人在**

中标后签订合同前必须提供两套完整的投标文件到采购代理机构，以提供给采购人存档备用。

33. 无义务解释未中标原因

采购代理机构无义务向未中标的投标人解释未中标原因和退还投标文件。

34. 合同授予标准

合同将授予被确定实质上响应招标文件要求，具备履行合同能力的中标人（招标文件另有约定多名中标人的除外）。

35. 履约保证金

35.1 履约保证金的金额、提交方式、退付的时间和条件详见 “投标人须知前附表”。中标人未按规定提交履约保证金的，视为拒绝与采购人签订合同。

35.2 在履约保证金退还日期前，若中标人的开户名称、开户银行、账号有变动的，请以书面形式通知履约保证金收取单位，否则由此产生的后果由中标人自行承担。

36. 签订合同

36.1 投标人领取中标通知书（书面或电子）后，按“投标人须知前附表”规定向采购人出示相关证明材料，经采购人核验合格后方可签订采购合同（电子）。如中标人为联合体的，联合体各方应当共同与采购人签订采购合同，就采购合同约定的事项对采购人承担连带责任。

36.2 签订合同时间：按中标通知书规定的时间与采购人签订合同（最长不能超过 25 日）。

36.3 中标人拒绝与采购人签订合同的，按照本须知正文第 30.4 条的规定执行。

37. 政府采购合同公告

采购人或者受托采购代理机构应当自政府采购合同签订之日起 2 个工作日内，将政府采购合同在省级以上人民政府财政部门指定的媒体上公告，但政府采购合同中涉及国家秘密、商业秘密的内容除外。

38. 询问、质疑和投诉

38.1 供应商对政府采购活动事项有疑问的，可以向采购人提出询问，采购人或者采购代理机构应当在 3 个工作日内对供应商依法提出的询问作出答复，但答复的内容不得涉及商业秘密。

38.2 供应商认为招标文件、采购过程或者中标结果使自己的合法权益受到损害的，必须在知道或者应知其权益受到损害之日起 7 个工作日内，以纸质书面形式向采购人、采购代理机构提出质疑。采购人、采购代理机构接收质疑函的方式、联系部门、联系电话和通讯地址等信息详见“投标人须知前附表”。具体质疑起算时间如下：

（1）对可以质疑的招标文件提出质疑的，为收到招标文件之日或者招标文件公告期限届满之日；

（2）对采购过程提出质疑的，为各采购程序环节结束之日；

（3）对中标结果提出质疑的，为中标结果公告期限届满之日。

38.3 **供应商提出质疑应当提交质疑函和必要的证明材料，针对同一采购程序环节的质疑必须在法定质疑期内一次性提出。质疑函应当包括下列内容（质疑函格式后附）：**

（1）供应商的姓名或者名称、地址、邮编、联系人及联系电话；

（2）质疑项目的名称、编号；

（3）具体、明确的质疑事项和与质疑事项相关的请求；

（4）事实依据；

（5）必要的法律依据；

（6）提出质疑的日期。

供应商为自然人的，应当由本人签字；供应商为法人或者其他组织的，应当由法定代表人、主要负责人，或者其委托代理人签字或者盖章，并加盖公章。

38.4 采购人、采购代理机构认为供应商质疑不成立，或者成立但未对中标结果构成影响的，继续开展采购活动；认为供应商质疑成立且影响或者可能影响中标结果的，按照下列情况处理：

（1）对招标文件提出的质疑，依法通过澄清或者修改可以继续开展采购活动的，澄清或者修改招标文件后继续开展采购活动；否则应当修改招标文件后重新开展采购活动。

（2）对采购过程、中标结果提出的质疑，合格供应商符合法定数量时，可以从合格的中标候选人中另行确定中标供应商的，应当依法另行确定中标供应商；否则应当重新开展采购活动。

质疑答复导致中标结果改变的，采购人或者采购代理机构应当将有关情况书面报告本级财政部门。

38.5 质疑供应商对采购人、采购代理机构的答复不满意，或者采购人、采购代理机构未在规定时间内作出答复的，可以在答复期满后 15 个工作日内向《政府采购质疑和投诉办法》（财政部令第 94 号）第六条规定的财政部门提起投诉（投诉书格式后附）。

八、其他事项

39. 代理服务费

39.1 代理服务收取标准及缴费账户详见“投标人须知前附表”，投标人为联合体的，可以由联合体中的一方或者多方共同交纳代理服务费。

39.2 代理服务收费标准：

费率 中标金额	货物招标	服务招标	工程招标
100 万元以下	1.5%	1.5%	1.0%
100 万～500 万元	1.1%	0.8%	0.7%
500 万～1000 万元	0.8%	0.45%	0.55%

1000 万～5000 万元	0.5%	0.25%	0.35%
5000 万元～1 亿元	0.25%	0.1%	0.2%
1 亿～5 亿元	0.05%	0.05%	0.05%
5 亿～10 亿元	0.035%	0.035%	0.035%
10 亿～50 亿元	0.008%	0.008%	0.008%
50 亿～100 亿元	0.006%	0.006%	0.006%
100 亿以上	0.004%	0.004%	0.004%

注：

（1）按本表费率计算的收费为采购代理的收费基准价格；

（2）采购代理收费按差额定率累进法计算。

例如：某货物采购代理业务中标金额或者暂定价为 200 万元，计算采购代理收费额如下：

100 万元×1.5 %＝ 1.5 万元

（ 200 － 100 ）万元 ×1.1％＝1.1 万元

合计收费＝ 1.5+1.1＝ 2.6 （万元）

39.3 代理服务费交纳银行账号信息

户名：广西科文招标有限公司玉林第二分公司

统一社会信用代码：91450900MAEEWEWU7X

账号：805461433000002

开户银行：广西北部湾银行玉林市玉东支行

40. 需要补充的其他内容

40.1 履约验收咨询费详见“投标人须知前附表”。

40.2 本招标文件解释规则详见“投标人须知前附表”。

40.3 其他事项详见“投标人须知前附表”。

40.4 本招标文件所称中小企业，是指在中华人民共和国境内依法设立，依据国务院批准的中小企业划分标准确定的中型企业、小型企业和微型企业，但与大企业的负责人为同一人，或者与大企业存在直接控股、管理关系的除外。符合中小企业划分标准的个体工商户，在政府采购活动中视同中小企业。在政府采购活动中，供应商提供的货物、工程或者服务符合下列情形的，享受本招标文件规定的中小企业扶持政策：

（1）在货物采购项目中，货物由中小企业制造，即货物由中小企业生产且使用该中小企业商号或者注册商标，不对其中涉及的工程承建商和服务的承接商作出要求；

（2）在工程采购项目中，工程由中小企业承建，即工程施工单位为中小企业，不对其中涉及的货物的制造商和服务的承接商作出要求；

（3）在服务采购项目中，服务由中小企业承接，即提供服务的人员为中小企业依照《中华人民共和国劳动合同法》订立劳动合同的从业人员，不对其中涉及的货物的制造商和工程承建商作出要求。

在货物采购项目中，供应商提供的货物既有中小企业制造货物，也有大型企业制造货物的，不享受本招标文件规定的中小企业扶持政策。以联合体形式参加政府采购活动，联合体各方均为中小企业的，联合体视同中小企业。其中，联合体各方均为小微企业的，联合体视同小微企业。

依据本招标文件规定享受扶持政策获得政府采购合同的，小微企业不得将合同分包给大中型企业，中型企业不得将合同分包给大型企业。

关于中小企业采购需明确的内容：

⑴本项目涉及中小企业采购，符合《政府采购促进中小微企业发展管理办法》中第十二条：

本项目 1 分标为专门面向中小企业采购，1 分标预留金额为：人民币 719.7129 万元；

本项目专门面向中小企业预留份额为：100%；

⑵.本项目不接受联合体投标，不允许合同分包；

⑶.本项目 1 分标对应的中小企业划分标准所属行业为:工业。

40.5 政府采购电子保函

政府采购电子保函

各供应商:

欢迎贵公司参与广西政府采购活动!政府采购电子保函包括政府采购领域的投标保证金保函、履约保证金保函及预付款保。

投标保证金保函。指政府采购活动中，为防止投标人无故撤销投标文件或中标后无正当理由不签订合同，采购人或代理机构要求投标人在递交投标文件时一并递交的担保机构出具的电子担保凭证。

履约保证金保函。指项目履约过程中，为防止中标供应商不按照合同约定或法律的规定履行义务，采购人要求投保人提供担保机构出具的约保证承诺电子担保凭证。

预付款保函。指采购人支付预付款后，为防止中标供应商不按照合同约定或法律的规定履行义务，采购人要求中标供应商提供担保机构出具的承担返还预付款的电子担保凭证利用全区政府采购“一张网”优势，依托“广西政府采购金融服务平台”(https://jinrong.zcygov.cn/finance/gx)，供应商可通过在线方式完成保函申请、递交、验收和索赔等全流程电子化操作，进一步提升政府采购融资便利度。

电子保函有关业务操作流程和手册可从“广西政府采购金融服务平台”查阅下载，供应商在电子保函的申请、使用、查看应用过程中遇到问题可咨询技术支撑方:400-903-9583。

40.6 广西线上“政采贷”政策告知函

广西线上“政采贷”政策告知函

各供应商：

欢迎贵公司参与广西政府采购活动！

线上“政采贷”是人民银行南宁中心支行和自治区财政厅共同支持企业发展，针对参与政府采购活动的企业融资难、融资贵、融资慢、融资繁问题推出的一项融资政策。贵公司若成为本次政府采购项目的中标（成交）供应商，可持政府采购合同在线向银行业金融机构申请贷款，融资机构将根据《中国人民银行南宁中心支行 广西壮族自治区财政厅关于推广线上“政采贷”融资模式的通知》（南宁银发〔2021〕258号），按照双方自愿的原则提供便捷、优惠的贷款服务。

相关金融产品和银行业金融机构联系方式，可在中征应收账款融资服务平台查询（网址：https://www.crcrfsp.com/，客服电话：400-009-0001）

第四章　评标方法及评标标准

一、评标方法

综合评分法，是指投标文件满足招标文件全部实质性要求，且按照评审因素的量化指标评审得分最高的投标人为中标候选人的评标方法。

最低评标价法，是指投标文件满足招标文件全部实质性要求，且投标报价最低的投标人为中标候选人的评标方法。

二、评标程序

1.符合性审查

评标委员会应当对符合资格的投标人的投标文件进行投标报价、商务、技术等实质性内容符合性审查，以确定其是否满足招标文件的实质性要求。

2.符合性审查不通过而导致投标无效的情形

投标人的投标文件中存在对招标文件的任何实质性要求和条件的负偏离，将被视为投标无效。

2.1 在报价评审时，如发现下列情形之一的，将被视为投标无效：

（1）报价文件未提供“投标人须知前附表”第 13.1 条规定中“必须提供”的文件资料的；

（2）未采用人民币报价或者未按照招标文件标明的币种报价的；

（3）各分标报价超出招标文件相应分标规定最高限价，或者超出相应分标采购预算金额的；

（4）投标人未就所投分标进行报价或者存在漏项报价；投标人未就所投分标的单项内容作唯一报价；投标人未就所投分标的全部内容作完整唯一总价报价；存在有选择、有条件报价的（招标文件允许有备选方案或者其他约定的除外）；

（5）修正后的报价，投标人不确认的；

（6）投标人属于本章第 5.1 条（2）或者第 5.2 条（2）项情形的；

（7）报价文件响应的标的数量及单位与招标文件要求实质性不一致的。

2.2 在商务评审时，如发现下列情形之一的，将被视为投标无效：

（1）投标文件未按招标文件要求签署、盖章的；

（2）委托代理人未能出具有效身份证或者出具的身份证与授权委托书中的信息不符的；

（3）为无效投标保证金的或者未按照招标文件的规定提交投标保证金的；

（4）投标文件未提供“投标人须知前附表”第 13.1 条规定中“必须提供”或者“委托时必须提供”的文件资料的；

（5）商务要求评审允许负偏离的条款数超过“投标人须知前附表”规定项数的；

（6）投标文件的实质性内容未使用中文表述、使用计量单位不符合招标文件要求的；

（7）投标文件中的文件资料因填写不齐全或者内容虚假或者出现其他情形而导致被评标委员会认定无效的；

（8）投标文件含有采购人不能接受的附加条件的；

（9）属于投标人须知正文第 9.2 条情形的；

（10）投标文件标注的项目名称或者项目编号与招标文件标注的项目名称或者项目编号不一致的；

（11）招标文件明确不允许分包，投标文件拟分包的；

（12）未响应招标文件实质性要求的；

（13）法律、法规和招标文件规定的其他无效情形。

2.3 在技术评审时，如发现下列情形之一的，将被视为投标无效：

（1）技术要求评审允许负偏离的条款数超过“投标人须知前附表”规定项数的；

（2）投标文件未提供“投标人须知前附表”第 13.1 条规定中“必须提供”的文件资料的；

（3）虚假投标，或者出现其他情形而导致被评标委员会认定无效的；

（4）招标文件未载明允许提供备选（替代）投标方案或明确不允许提供备选（替代）投标方案时，投标人提供了备选（替代）投标方案的；

（5）未响应招标文件实质性要求的。

2.4 通过符合性审查的投标人不足 3 家，评标委员会不得继续评标，并出具评标报告。

3.澄清补正

对投标文件中含义不明确、同类问题表述不一致或者有明显文字和计算错误的内容，评标委员会以电子澄清函形式要求投标人在规定时间内作出必要的澄清、说明或者纠正。投标人的澄清、说明或者补正必须采用电子回函形式，并加盖投标人公章，或者由法定代表人或者其授权的代表签字。投标人的澄清、说明或者补正不得超出投标文件的范围或者改变投标文件的实质性内容。

4.投标文件修正

4.1 投标文件报价出现前后不一致的，按照下列规定修正：

（1）投标文件中开标一览表（报价表）内容与投标文件中相应内容不一致的，以开标一览表（报价表）为准；

（2）大写金额和小写金额不一致的，以大写金额为准；

（3）单价金额小数点或者百分比有明显错位的，以开标一览表的总价为准，并修改单价；

（4）总价金额与按单价汇总金额不一致的，以单价金额计算结果为准。

同时出现两种以上不一致的，按照以上（1）—（4）规定的顺序修正。修正后的报价经投标人确认后产生约束力，投标人不确认的，**其投标无效**。

4.2 经投标人确认修正后的报价若超过采购预算金额或者最高限价，**投标人的投标文件作无效投标处理**。

4.3 经投标人确认修正后的报价作为签订合同的依据，并以此报价计算价格分。

5.比较与评价

5.1 采用综合评分法的

（1）评标委员会按照招标文件中规定的评标方法及评标标准，对符合性审查合格的投标文件进行商务和技术评估，综合比较与评价。

（2）评标委员会独立对每个投标人的投标文件进行评价，并汇总每个投标人的得分。

（3）**本国产品政策性扣除计算方法。**

根据《国务院办公厅关于在政府采购中实施本国产品标准及相关政策的通知》（国办发〔2025〕34 号）的规定，政府采购活动中既有本国产品又有非本国产品参与投标的，依法对本国产品给予价格评审优惠，对本国产品的报价给予 20%的价格扣除，用扣除后的价格参与评审。未达到 80%，不享受价格评审优惠。

当采购项目或者采购包中含有多种产品，供应商为该采购项目或者采购包提供的符合本国产品标准的产品成本之和占该供应商提供的全部产品成本之和的比例达到 80%以上时，依法对该供应商提供的全部产品给予价格评审优惠，即对该供应商提供的全部产品的总报价给予 20%的价格扣除，用扣除后的价格参与评审。

如果所有参与投标的供应商均可享受本国产品价格评审优惠，则统一不进行价格扣除。

供应商在其投标文件中提供《关于符合本国产品标准的声明函》或财政部会同有关部门规定的有关证明文件，出具符合要求的《声明函》或有关证明文件的，该产品视为本国产品。

（4） 中小企业折扣与本国产品折扣进行叠加计算，用扣除后的价格参加评审。

评标价计算：

①.供应商符合中小企业支持政策的要求时，评审报价=投标报价*(1-10%)

②.供应商符合本国产品支持政策的要求时，评审报价=投标报价*(1-20%)

③.供应商同时符合中小企业、本国产品扶持政策的要求时，评审报价=投标报价总报价*(1-10%-20%)

即评审报价=投标报价-中小企业折扣-本国产品折扣，除上述情况外，评审报价=投标报价。

（5）异常低价投标审查程序

评标委员会在评审中发现下列情形之一的，应当启动异常低价投标审查程序：

①投标报价低于全部通过符合性审查供应商投标报价平均值 50%的，即投标报价＜全部通过符合性审查供应商投标报价平均值×50%；

②投标报价低于通过符合性审查的次低报价供应商投标报价 50%的，即投标报价＜通过符合性审

查的次低报价供应商投标报价×50%；

③投标报价低于采购项目最高限价 45%的，即投标报价＜采购项目最高限价×45%；

④评标委员会基于专业判断，认为供应商报价过低，有可能影响产品质量或者不能诚信履约的其他情形。

（6）评标委员会启动异常低价响应审查后，属于前述第①项至第④项情形的，由评标委员会在广西政府采购云平台在线发起询标，供应商应当在规定合理的时间内对响应价格作出解释，提供项目具体成本测算等与报价合理性相关的书面说明及必要的证明材料，包括但不限于原材料成本、人工成本、制造费用等，给予相关供应商的合理时间一般不少于 30 分钟。其中，属于第③项情形，供应商已随投标文件一并提交相关书面说明及必要的证明材料的，可不再重复提交。

（7）评标委员会依据专业经验，参考同类项目中标（成交）价格、类似产品市场价格水平、行业人工费用标准、国家有关部门指导行业协会发布的行业平均成本等情况，对报价合理性进行判断。相关供应商不能提供书面说明、证明材料，或者提供的书面说明、证明材料不能证明其报价合理性的，评标委员会应当将其作为无效响应处理

（8）评标委员会按照招标文件中规定的评标方法和标准计算各投标人的报价得分。在计算过程中，不得去掉最高报价或者最低报价。

（9）各投标人的得分为所有评委的有效评分的算术平均数。

（10）评标委员会按照招标文件中的规定推荐中标候选人。

（11）起草并签署评标报告。评标委员会根据评标委员会成员签字的原始评标记录和评标结果编写评标报告。评标委员会成员均应当在评标报告上签字，对自己的评标意见承担法律责任。对评标过程中需要共同认定的事项存在争议的，应当按照少数服从多数的原则作出结论。持不同意见的评标委员会成员应当在评标报告上签署不同意见及理由，否则视为同意评标报告。

5.2 采用最低评标价法的

（1）评标委员会按照招标文件中规定的评标方法及评标标准，对符合性审查合格的投标文件报价进行比较。

（2）评标委员会认为投标人的报价明显低于其他通过符合性审查的投标人的报价，有可能影响产品质量或者不能诚信履约的，应当要求其在评标现场合理的时间内提供书面说明，必要时提交相关证明材料；**投标人不能证明其报价合理性的，评标委员会将其作为无效投标处理**。

（3）评标委员会按照招标文件中的规定推荐中标候选人。

（4）起草并签署评标报告。评标委员会根据评标委员会成员签字的原始评标记录和评标结果编写评标报告。评标委员会成员均应当在评标报告上签字，对自己的评标意见承担法律责任。对评标过程中需要共同认定的事项存在争议的，应当按照少数服从多数的原则作出结论。持不同意见的评标委员会成员应当在评标报告上签署不同意见及理由，否则视为同意评标报告。

三、评标标准

综合评分法

1、评审依据：评标委员会将以招标文件为评审依据，对评审因素内容按百分制打分。（计分方法按四舍五入取至百分位）

序号	名称	评审因素	分值	评审因素具体内容
1	**价格分（满分30分）**	**投标报价**	**30分**	**一、政府采购政策性扣除计算方法** 1、本项目属于专门面向中小企业采购的项目，因此不享受政府采购政策扣除。 **2、本国产品政策性扣除计算方法。** 根据《国务院办公厅关于在政府采购中实施本国产品标准及相关政策的通知》（国办发〔2025〕34 号）的规定，政府采购活动中既有本国产品又有非本国产品参与投标的，依法对本国产品给予价格评审优惠，对本国产品的报价给予 20%的价格扣除，用扣除后的价格参与评审。未达到 80%，不享受价格评审优惠。 当采购项目或者采购包中含有多种产品，供应商为该采购项目或者采购包提供的符合本国产品标准的产品成本之和占该供应商提供的全部产品成本之和的比例达到 80%以上时，依法对该供应商提供的全部产品给予价格评审优惠，即对该供应商提供的全部产品的总报价给予 20%的价格扣除，用扣除后的价格参与评审。 如果所有参与投标的供应商均可享受本国产品价格评审优惠，则统一不进行价格扣除。 供应商在其投标文件中提供《关于符合本国产品标准的声明函》或财政部会同有关部门规定的有关证明文件，出具符合要求的《声明函》或有关证明文件的，该产品视为本国产品。 **3、中小企业折扣与本国产品折扣进行叠加计算，用扣除后的价格参加评审。** **评标价计算:** **①.供应商符合中小企业支持政策的要求时，评审报价=投标报价*(1-10%)**

				②.供应商符合本国产品支持政策的要求时，评审报价=投标报价*(1-20%) **③.供应商同时符合中小企业、本国产品扶持政策的要求时，评审报价=投标报价总报价*(1-10%-20%)** **即评审报价=投标报价-中小企业折扣-本国产品折扣，除上述情况外，评审报价=投标报价。** **二、报价分（满分 30 分）** 1、报价分采用低价优先法计算，满足招标文件要求且评标价最低的有效投标人的评标价为评标基准价，其投标报价分为满分。 2、其他投标人的价格分统一按照下列公式计算： 某有效投标人的报价分=（评标基准价 / 某有效供应商评标价）× 30 分
2	**技术分（满分 48 分）**	**技术性能**	**6 分**	投标文件的技术要求中无负偏离的得 6 分，满分 6 分。 非实质性要求的技术要求有负偏离的，得分=该项满分分值-累计扣分分值（有一项非实质性要求的技术要求负偏离的扣 2 分）
		项目实施方案	**15 分**	项目实施方案的评价要素：①保证项目实施的技术力量（包含满足施工安装的设备、工具仪器等）和人力资源安排；②有项施工进度计划和保证工期的措施；③供货配送方案；④有良好的质量保障措施；⑤应急措施及救援、防控等预案；⑥项目实施过程中的沟通渠道便捷顺畅；⑦项目安装工艺和调试；⑧验收方法。 一档（0 分）：供应商的项目实施方案明显不满足采购要求或者没有提供项目实施方案的； 二档（5 分）：供应商的项目实施方案基本满足采购要求，具备以上 8 项要素中不少于 6 项，拟投入项目实施的技术力量较少，安装人员不少于 10 人（含 10 人），且项目实施方案方案内容和措施不完整； 三档（10 分）：供应商的项目实施方案满足采购要求，具备以上 8 项要素中不少于 7 项，拟投入项目实施的技术力量合适，安装人员不少于 20 人（含 20 人），且项目实施方案方案较详细，满足项目实施要求，内容和措施完善，表述较清晰、完整，措施有效； 四档（15 分）：供应商的项目实施方案满足采购要求，具备以上 8 项要素。拟投入项目实施的技术力量充足，安装人员不少

				于 30 人（含 30 人）；施工进度计划完善、合理、可行并保证工期；供货配送方案快速便捷；质量保障措施全面、具体；应急措施、防控等预案周全、可行；安装工艺先进、调试严谨；验收方法更有效、可行。项目实施方案内容和措施十分完善，表述较清晰、完整、严谨、合理。 **注：安装人员必须为投标人或投标产品的生产厂家本单位职工，并提供劳动合同复印件，加盖单位公章，否则不计入人数，不得进入对应评分档次。**
		产品设计分	**12 分**	评标委员会根据投标人针对本项目场地现状自行进行调研后依据实际需求做出的以下几处重点场所：（医生办公室、值班室、更衣室、被服间、治疗室）及其中所涉及的所有产品设计结构图、产品效果图、 规格尺寸、产品系统使用功能描述等内容，考核产品设计的规范合理性、安全 实用性、创新性等，不满足最低进档要求，本项不得分。 一档（3 分）：结构设计图、产品效果图等提供不齐全，或规格尺寸等细节不清晰，或产品系统使用功能描述、产品结构等存在不符合使用方实际要求的方面。 二档（6 分） ：产品结构图、产品效果图提供完整，规格尺寸等细节清晰明确，能举实例充分说明空间利用率科学、合理，有产品系统使用功能描述、产品结构说明，产品设计规 范合理。 三档（9 分） ：产品结构图、产品效果图提供完整，规格尺寸等细节清晰明确，产品系统使用功能描述、产品结构符合使用方实际要求，产品设计规范合理、各个方面有亮点(包括 外观设计、款式结构、色彩搭配等)，安全，款式新颖，有特色，能对应现场尺寸。 四档（ 12 分） ：产品结构图、产品效果图提供完整，规格尺寸等细节清晰明确，产品系统使用功能描述、产品结构符合使用方实际要求，产品设计规范合理、安全实用，具有创新性，各个方面亮点突出(包括外观设计、款式结构、色彩搭配等)，安全，款式新颖，具有特色，能对应现场尺寸，优于采购需求，产品的设计工艺、功能先进性、使用可靠性、便利性、 美观性等方面突出，整体设计效果图（摆放布置，空间利用率等）合理，针对性强。
				由评标委员会对各投标实物小样进行综合评定：主要从提供的主

		小样分	15 分	料小样及辅件的样式、厚度及外观质量、喷涂质量、工艺打磨等方面进行综合评定。 一档（3 分）：①投标小样及辅件提供齐全；②小样外观、样式、材料性能等符合实际，符合采购需求； 二档（6 分）：①投标小样及辅件提供齐全；②小样外观、样式、材料性能等符合实际，满足采购需求；③小样有明显瑕疵，木制件表面有色差、棱角；贴面、封边、包边有脱胶、鼓泡或开裂现象。 三档（9 分）：①投标小样及辅件提供齐全；②小样外观、样式、材料性能等符合实际，满足采购需求；③小样有细微瑕疵，木制件表面有色差、棱角；贴面、封边、包边有脱胶、鼓泡或开裂现象，不影响小样外观、材质的。 四档（12 分）：①投标小样及辅件提供齐全；②小样外观、样式、材料、结构设计等（包括主材、五金件、加工工艺、成品质量等方面）符合实际；③小样符合采购要求，无明显瑕疵的。 五档（15 分）：①投标小样及辅件提供齐全；②小样外观、样式、材料、结构设计等（包括主材、五金件、加工工艺、成品质量等方面）符合实际；③小样完全符合要求，外表感官良好，工艺精致（如涂层光滑均匀、色泽一致、配件安装严密平整、注塑件表面光洁无杂质。）
3	商务分（满分 20 分）	产品生产能力分	4 分	根据本项目货物采购需求，为了满足产品质量要求，投标人或生产厂家提供与本项目货物生产相关的生产设备（同等功能的设备）证明材料（提供设备购置发票或设备租赁合同附发票证明，不提供证明材料的不得分，证明材料有缺项、漏项、不清晰的，该项设备不得分。） 能提供：智能木钻洗加工中心、往复式自动喷漆机、多功能抛光机、自动修边机、自动纵切圆锯机、高速电脑裁板锯、多功能制榫机、电子开料锯、拼板机、自动冲孔成型机、激光自动切割机、环保型家具油漆房、无尘油漆干燥房、静电自动化喷涂线、水性漆生产线、全自动立式重型双轴木工铣床、智能数控木材加工中心、智能数控激光雕刻机等设备，每项设备 0.3 分，满分 4 分。
		售后服务方案分	12 分	售后服务方案的评价要素：①有售后服务体系；②合同履约期限；③质保期；④到达现场处理故障时间；⑤免费保修期外维修维护方案（含零配件的优惠供应等内容）；⑥是否具备故障时的替代

				产品；⑦培训技术人员方案；⑧定期回访、检查、日常保养安排；⑨其他增值售后服务或其它实质性优惠措施。 一档（0 分）：供应商的售后服务方案明显不满足本项目售后服务要求。 二档（4 分）：售后服务方案在满足本项目售后服务的基础上，具备以上 9 项要素中至少 7 项，拟投入专职售后人员少于 2 人（含 2 人）需提供售后服务人员名单、联系电话；且项目售后服务方案简单，内容不合理、描述内容不清晰。 三档（8 分）：售后服务方案在满足本项目售后服务的基础上，具备以上 10 项要素中至少 8 项，其中售后服务体系（包含但不限于现场服务及技术支持方案、服务内容、服务方式等）内容较详细；拟投入专职售后人员少于 3 人（含 3 人）需提供售后服务人员名单、联系电话；合同履约期限满足要求；质保期满足要求；接到故障通知后 3 小时内响应，一般故障处理时限不超过 18 小时，18 小时内不能修复的，投标人须在 2 个日历日内提供替代品；整体方案具有一定的针对性和可行性的。 四档（12 分）：售后服务方案在满足本项目售后服务的基础上，具备以上 9 项要素。其中售后服务体系（包含但不限于现场服务及技术支持方案、服务内容、服务方式等）内容详细、措施严谨、规范；拟投入专职售后人员少于 4 人（含 4 人）需提供售后服务人员名单、联系电话；合同履约期限（优于招标文件的要求）；质保期更长（优于招标文件的要求）；接到故障通知后 2 小时内响应，一般故障处理时限不超过 12 小时，12 小时内不能修复的，投标人须在 1 个日历日内提供替代品；其他增值售后服务或其它实质性优惠措施（如有专门服务热线沟通顺畅、质保期外的配件优惠措施等）。售后服务方案整体内容完整且详细，具有有针对性和可行性；且承诺在后续服务中不私自转包，不委托他人管理，并积极响应并配合采购人相关工作。
		信誉分	**2 分**	1.投标人或投标产品的生产厂家提供有效期内的“质量管理体系认证证书”、“环境管理体系认证证书”，每提供一项证书得 0.5 分，满分 1 分。（提供有效的证书复印件并加盖电子公章） 2.投标人或投标产品的生产厂家提供有效期内的“中国环保产品认证证书（CQC 产品认证证书）”，得 1 分，满分 1 分。（提供有效的证书复印件并加盖电子公章）

		业绩分	**2 分**	投标人或投标产品的生产厂家提供 2023 年 1 月 1 日以来至截标日前的销售同类（家具）业绩，每份得 1 分，满分 2 分。【须提供 中标（成交）通知书或合同复印件，能清晰反映所销售的货物名称、金额】
4	**政策分（满分 2 分）**	**节能、环境标志产品**	**2 分**	（1）属于财政部《节能产品政府采购品目清单》内优先采购（清单内未标注“★”的品目）的产品[投标文件中提供有效的认证证书复印件及品目清单（标注出投标产品在品目清单中所属的品目），并加盖投标人电子签章]，每项得 0.5 分，满分 1 分； （2）属于财政部《环境标志产品政府采购品目清单》内的产品[投标文件中提供有效的认证证书复印件及品目清单（标注出投标产品在品目清单中所属的品目），并加盖投标人电子签章]，每项得 0.5 分，满分 1 分； （3）非节能、环境标志产品的不得分。
综合得分=1+2+3+4				

注：1.计分方法按四舍五入取至百分位；

2.因落实政府采购政策进行价格调整的，以调整后的价格计算评标基准价和投标报价。

四、中标候选人推荐原则

（一）综合评分法

评标委员会将根据总得分由高到低排列次序并推荐中标候选人。得分相同的，按投标报价由低到高顺序排列。得分且投标报价相同的并列，按技术水平、售后服务、履约能力、政策功能得分高低依次确定，推荐排名第一的中标候选人为中标人。并编写评审报告，评审报告通过电子交易平台向采购人、采购代理机构提交。

第五章　拟签订的合同文本

玉林市中医医院新住院综合大楼各科室家具用品项目采购

采

购

合

同

合同编号：YLZC2026-G1-990198-KWZB

采购单位（甲方）：玉林市中医医院

供 应 商（乙方）：_____

玉林市中医医院采购合同

合同编号：_____

采购人（甲方）_____ 采购计划号_____

供 应 商（乙方）_____ 招 标 编 号_____

签 订 地 点 _____ 签 订 时 间_____

本合同为中小企业预留合同：（是/否）。

根据《中华人民共和国民法典》、《中华人民共和国政府采购法》及广西壮族自治区关于政府采购的相关文件等规范性文件的规定，按照招投标文件/采购文件规定条款和中标供应商承诺，甲乙双方签订本合同。

第一条　合同标的

1.供货一览表

序号	货物名称	数量	产地	品牌及生产厂家	规格型号	单价（元）	金额（元）
1							
2							
人民币合计金额：							

2.　合同合计金额为甲方指定地点的现场交货价，包括：货物、货物标准附件、备品备件、专用工具、设备安装辅材、施工辅材、零配件、包装、运输、装卸、保险、调试费、以及安装调试等本招标文件所列设备材料、功能配置需进行补充完善才能完成本项目的或实际采购中产品材料、功能配置有任何遗漏的费用（含本项目需要但本文件中未列出的设备材料、功能配置）、税金、售后服务、技术培训及其他所有成本费用，以及合同明示或暗示的所有责任、义务和一般风险等一切费用。

3.采购合同履行中，甲方需追加与合同标的相同的货物的，在不改变合同其他条款的前提下，可以与乙方协商签订补充合同，但所有补充合同的采购金额不得超过原合同采购金额的 10%。

第二条　质量保证

1.乙方所提供的货物型号、技术规格、技术参数等质量必须与采购文件及投标文件和承诺相一致。乙方提供的节能和环保产品必须是列入政府品目清单的产品。

2.乙方所提供的货物必须是全新、未使用的原装产品，且在正常安装、使用和保养条件下，其使用寿命期内各项指标均达到质量要求。

第三条　权利保证

1.乙方应保证所提供货物在使用时不会侵犯任何第三方的专利权、商标权、工业设计权或其他权利。乙方提供的货物如侵犯了第三方合法权益而引发的任何纠纷或诉讼，均由乙方负责交涉并承担全部责任。若因此导致甲方经济损失的，乙方应当予以赔偿，赔偿范围包括但不限于实际发生的经济损失以及甲方为解决纠纷、维护自身合法权益而产生的律师费、诉讼费、保全费、财产保全保函费、差旅费等。

2.乙方应按采购文件规定的时间向甲方提供使用货物的有关完整的技术资料。

3.没有甲方事先书面同意，乙方不得将由甲方提供的有关合同或任何合同条文、规格、计划、图纸、

样品或资料提供给与履行本合同无关的任何其他人。即使向履行本合同有关的人员提供，也应注意保密并限于履行合同的必需范围。如乙方违反上述规定泄露甲方相关资料、保密信息的，乙方应当支付甲方因此造成的损失，甲方损失能够计算的按照实际损失赔偿，甲方的损失无法具体计算的，乙方应当按照合同价款 2%进行赔偿。乙方还应当向甲方支付合同价款 20%的违约金。

4.乙方保证所交付的货物的所有权完全属于乙方且无任何抵押、质押、查封等产权瑕疵，如乙方提供的货物存在产权瑕疵则应当向甲方支付因此造成的损失。

5.乙方对自身提供的报价文件、资质、承诺等均客观、真实，不得虚构或隐瞒事实影响本合同的履行，否则乙方应当对甲方承担缔约过失责任，赔偿甲方的损失。

第四条　包装和运输

1.乙方提供的货物均应按采购文件及投标文件要求的包装材料、包装标准、包装方式进行包装，每一包装单元内应附详细的装箱单和质量合格证。

2.货物的运输方式：乙方自定。

3.乙方负责货物运输、卸货，货物运输合理损耗及计算方法：由乙方负责 。

第五条　交付和验收

1.交货时间：自合同签订之日起 45 日内交付并安装验收完毕。交货地点：广西玉林市中医医院内（采购人指定地点）。

2. 甲方有权依照招标文件与响应文件的规定对家具进行到货验收，对于不符合招标文件、响应文件规定和本合同约定的货物，甲方有权拒绝接收并要求乙方另行发货，乙方另行发出的货物未在本条第 1 款约定的时间内到货的，按逾期交货处理。

3.乙方应将所提供货物的装箱清单、用户手册、原厂保修卡、随机资料、工具和备品、备件等交付给甲方，如有缺失应在本条第 1 款约定的交货时间之前补齐，乙方不能补齐的，按本条交货不合格处理。验收时供应商必须提供检验报告，检验报告必须包含所有参数且参数满足或优于采购要求，否则拒绝收货拒绝验收。

4.乙方应当在全部货物完成安装、调试完成后七个工作日内书面申请甲方组织最终验收。如因甲方原因暂时不能安装、调试的货物，经双方签字确认后可延期组织验收。甲方因自身原因逾期超过 30 日未组织验收且经乙方催告后在 30 日内仍未组织验收的，可视同最终验收合格，但乙方同意延期进行最终验收的除外。最终验收合格后由甲、乙双方签署货物验收合格单（加盖甲方公章方为有效），甲、乙双方各执一份。

5.甲方委托第三方组织的验收项目，其验收时间以该项目验收方案确定的验收时间为准，验收结果以该项目验收报告结论为准。在验收过程中发现乙方有违约情形的，甲方有权暂不支付已到达支付条件的货款，待乙方违约问题解决后再行办理货款结算。

第六条　安装和培训

1.甲方应提供必要安装条件（如场地、电源、水源等）。

2.乙方负责甲方有关人员的培训。培训时间、地点： 由甲方决定。

第七条　售后服务、质保期

1.乙方应按照国家有关法律法规和“三包”规定以及采购文件及投标文件和本合同附件，为甲方提供售后服务。

2.货物质保期：除“技术需求及要求”中另有约定外，其余货物按按国家有关产品“三包 ”规定执行“三包 ”。 自项目验收合格之日起整个项目质量保证期不低于 5 年，质量保证期内免维修的所有费用，终身免维修人工费（每年四次维修检查），应承诺质量保证期外的人工、配件及材料等所有费用不得高于市场价。**货物在质保期内出现家具质量问题的，乙方须在_____天内完成修理或更换并承担全部费用；更换后的货物的质保期自到货并完成安装（如需）之日起重新开始计算。货物无法修理或不能更换的，甲方有权退货，乙方应将退货货物对应的货款退还甲方。**

3.乙方提供的服务承诺和售后服务及质保期责任等其它具体约定事项。（见合同附件）

第八条　付款方式

1.当采购数量与实际使用数量不一致时，乙方应根据实际使用量供货，合同的最终结算金额按实际使用量乘以成交单价进行计算，但是增加的金额不能超过原合同金额的 10%。

2.资金性质：财政性资金。

3.付款方式：

甲乙双方同意本合同金额的支付按以下约定执行：

采购人采用电汇或汇票方式支付货款，不采用现金结算；采购人只与成交供应商结算，不与任何第三方结算。第一阶段：签订合同后供应商向采购人出具发票，采购人收到发票 10 个工作日内支付 30%的合同款；第二阶段：全部设备交货完毕并安装调试验收合格，经采购人认可后，供应商向采购人出具发票，采购人收到发票 30 个工作日内支付 67%的合同款;第三阶段，货物正常使用满二年后支付剩余 3%合同款（不计利息）。

4.乙方须提供真实、有效、合法的正式发票（如提供假发票的，乙方除须向甲方补开合法发票外，并须赔偿甲方发票票面金额一倍的违约金，由此产生的一切损失均由乙方承担）。乙方未提供发票或提供的发票不符合约定的，甲方有权暂不支付合同款且不须承担逾期付款违约责任。

第九条 履约保证金：　收取形式可为银行转账、支票、汇票、本票或者金融机构、担保机构出具的保函等非现金方式　　。收取履约保证金金额：按中标金额的 2%。

履约保证金退付方式、时间及条件：

乙方满足以下所有条件后，甲方在接到乙方提交申请并通过审核后 7 个工作日内将履约保证金无息退还给乙方：

①所有货物交付完毕并验收合格的；

②已履行完合同各项条款的（质保期满五年后）；

③已将合同履约期间的违约金和罚款缴纳完毕的。

注:如乙方的原因导致提前解除合同的，乙方将满足上述③条件且赔偿甲方损失后退还履约保证金(优先抵扣履约保证金，不足部分由乙方补足)；如甲方的原因导致提前解除合同的，甲方需赔偿乙方损失后退还履约保证金。

第十条 税费

本合同执行中相关的一切税费均由乙方负担，合同另有约定的除外。

第十一条 质量保证及售后服务

1.乙方应按采购文件规定的货物性能、技术要求、质量标准向甲方提供未经使用的全新产品。乙方提供货物的质量保证期按交货最终验收合格之日起计**不低于 5 年**，部分货物有更长的质保期限的按照利于甲方的质保期限计算质保时间）。如因甲方原因暂时不能安装、调试视同验收合格的货物，质保期从安装、

调试完成之日起计算，或者从项目整体最终验收之日起质保期满后再延长 1 年，以先到时间为准。在保证期内因货物本身的质量问题发生故障，乙方应负责免费修理和更换零部件。对达不到技术要求者，根据实际情况，经双方协商，可按以下办法处理：

（1）更换：由乙方承担所发生的全部费用。

（2）贬值处理：由甲乙双方合议定价，无法合议定价的以评估价进行认定，因评估而产生的费用由乙方承担，乙方不愿承担评估费的则甲方有权按照本条第三款规定的退货处理。

（3）退货处理：乙方应退还甲方支付的合同款，同时应承担该货物的直接费用（人工、运输、保险、检验、货款利息及银行手续费等）。

2.如在使用过程中发生质量问题，乙方在接到甲方通知后____小时内作出响应，____小时内到达现场进行处理。（按乙方投标响应时间执行）

3.在质保期内，乙方应对货物出现的质量及安全问题负责处理解决并承担一切费用，否则甲方可以另行委托第三方维修，由此产生的费用由乙方承担。

4.上述的货物因人为因素出现的故障不在免费保修范围内。超过质保期的机器设备的维修或人为因素引发的故障由乙方按投标文件承诺执行，乙方不得拒绝维修。

第十二条 货物包装、发运及运输

1.乙方应在货物发运前对其进行满足运输距离、防潮、防震、防锈和防破损装卸等要求包装，以保证货物安全运达甲方指定地点，甲方验收后发现货物或货物包装不符合要求的，甲方有权拒收并且不视为违约。

2.使用说明书、质量检验证明书、随配附件和工具以及清单一并附于货物内。

3.乙方在货物发运手续办理完毕后二十四小时内或货到甲方四十八小时前通知甲方，以准备接货。

4.货物在交付甲方前发生的风险均由乙方负责。

5.货物在规定的交付期限内由乙方送达甲方指定的地点并初步验收合格后视为交付，乙方同时需通知甲方货物已送达。

第十三条 交货及验收要求

1.甲方的使用部门对乙方提交的货物依据采购文件上的技术规格要求和国家有关质量标准对货物进行验货、核对，从外观、说明书等符合采购文件技术要求的现场初步验收，给予签收，初步验收不合格的不予签收。初步验收合格后，甲方应当在安装、调试完毕后七个工作日内进行最终验收，甲方无故不进行最终验收工作并已使用货物的，视同已安装调试完成并最终验收合格。

2.乙方交货前应对产品作出全面检查和对验收文件进行整理，并列出清单，作为甲方收货验收和使用的技术条件依据，检验的结果应随货物交甲方。乙方不能完整交付货物及本款规定的单证和工具的，必须负责补齐，否则视为未按合同约定交货并按照合同约定承担违约责任。

3.甲方对乙方提供的货物在使用前进行调试时，乙方需负责安装并培训甲方的使用操作人员，并协助甲方一起调试，直到符合技术要求，甲方才做最终验收，乙方对甲方人员的培训不再另行收费，甲方不支付乙方培训甲方的任何费用。

4.对技术复杂的货物，甲方应请国家认可的专业检测机构参与初步验收及最终验收，并由其出具质量

检测报告。

5.最终验收时乙方必须在现场，验收完毕后作出验收结果报告（验收书）。

6.其他未尽事宜应严格按照《关于印发广西壮族自治区政府采购项目履约验收管理办法的通知》[桂财采〔2015〕22 号]以及《财政部关于进一步加强政府采购需求和履约验收管理的指导意见》[财库〔2016〕205 号]规定执行。

第十四条　违约责任

1.乙方所提供的货物规格、技术标准、材料等质量不合格的且更换不及时的按逾期交货处罚；因质量问题甲方不同意接收的或特殊情况甲方同意接收的，乙方应向甲方支付违约货款额 5%违约金并赔偿甲方经济损失。

2.乙方提供的货物如侵犯了第三方合法权益而引发的任何纠纷或诉讼，均由乙方负责交涉并承担全部责任，如甲方因此向第三方承担了相关责任有权向乙方追偿全部损失。若因此导致甲方经济损失的，乙方应当予以赔偿，赔偿范围包括但不限于实际发生的经济损失以及甲方为解决纠纷、维护自身合法权益而产生的律师费、诉讼费、保全费、财产保全保函费、差旅费等。

3.因包装、运输引起的货物损坏，按质量不合格处罚，甲方有权要求乙方支重新交付合格的货物并要求乙方向甲方支付违约货款额 5%违约金并赔偿甲方经济损失。

4.甲方无故延期接收货物、乙方逾期交货的，每天向对方偿付违约货款额 3‰的逾期违约金。乙方逾期完成安装调试的，每天向甲方支付合同合计金额 3‰的逾期违约金。甲方延期付货款的，每天向乙方偿付延期货款额 3‰违约金，甲方违约金支付总额不超过延期货款额 1%（若甲方因特殊情形无法按时支付货款的，经乙方同意可以延期付款，乙方同意延期付款的不视为甲方违约）。

一方应向对方支付的逾期违约金累计不得超过违约货款额 5%。若逾期超过 17 天的，对方有权解除合同，违约方承担因此给对方造成经济损失。

若因为乙方违约造成甲方解除合同的，乙方应在合同解除之日起五日内全额无息退还甲方已付款项；若因为甲方违约造成乙方解除合同的，乙方有权收回已交付的货物，运费由甲方承担，应在合同解除之日起五日内全额无息退还甲方已付款项。

5. 货物最终验收结果为不合格且乙方无法通过更换、重做等补救措施达到合格标准的，视为乙方根本性违约，甲方有权解除本合同，乙方应退还甲方已付全部费用并向甲方支付合同合计金额 20%的违约金。

6.乙方未按本合同和投标文件中规定的服务承诺提供售后服务的，乙方应按本合同合计金额 5%向甲方支付违约金。

7.乙方提供的货物在质量保证期内，因设计、工艺或材料的缺陷和其它质量原因造成的问题，由乙方负责修复，如无法修复的乙方负责更换全新货物，或者按合同价向甲方赔偿经济损失，乙方维修的费用及更换全新货物的费用由乙方自行承担，甲方不支付任何费用。

8.其它违约行为按违约货款额 5%收取违约金并赔偿经济损失。

9.乙方未经甲方同意，不得更换项目人员，否则，更换一个应赔偿甲方 500 元违约金，更换项目人员超过半数的，甲方有权解除合同并要求乙方支付合同金额的 20%的违约金。

10.乙方擅自将合同义务转给第三方履行的，一经发现，甲方有权解除合同并要求乙方支付合同金额的 20%的违约金，并赔偿给甲方造成的损失。

11.乙方自甲方通知安装、调试之日起十日内拒不履行安装、调试义务的，乙方应按本合同合计金额 5%向甲方支付违约金，情形严重的，甲方有权拒绝支付货款、委托第三方协助安装、调试，由此产生的损失

由乙方承担。

本合同约定的违约责任或经济损失包括但不限于实际造成的经济损失、因维权所产生的律师费、诉讼费、保全费、保全保函费、执行费、鉴定费、公证费、评估费等。

第十五条 不可抗力事件处理

1.在合同有效期内，任何一方因不可抗力事件导致不能履行合同，则合同履行期可延长或终止，若双方协商继续履行合同的，则其延长期与不可抗力影响期相同。

2.不可抗力事件发生后，应立即通知对方，并寄送有关权威机构出具的证明。

3.不可抗力事件延续一百二十天以上，双方应通过友好协商，确定是否继续履行合同。

第十六条 合同争议解决

1.因货物质量问题发生争议的，应邀请国家认可的质量检测机构按照国家标准对货物质量进行验收。货物符合国家标准的，鉴定费由甲方承担；货物不符合国家标准的，鉴定费由乙方承担。

2.因履行本合同引起的或与本合同有关的争议，甲乙双方应首先通过友好协商解决，如果协商不能解决，可向甲方所在地有管辖权的人民法院提起诉讼。

3.诉讼期间，甲方为保障正常的运营，可选择由乙方继续提供服务（如售后服务）、甲方按照服务时间结算费用或者另行委托第三方提供服务、公开招标等方式，不视为甲方违约。

第十七条 合同生效及其它

1.本合同履行期限为：按照本合同约定；合同履行地点为：广西玉林市；合同履行的方式：按照本合同约定。

2. 合同经双方法定代表人或授权代表签字并加盖单位公章后生效。

3. 合同执行中涉及采购资金和采购内容修改或补充的，须经财政部门审批，并签订书面补充协议报财政部门备案，方可作为主合同不可分割的一部分。

4. 本合同未尽事宜，遵照《中华人民共和国民法典》有关条文执行。

第十八条 合同的变更、终止与转让

1.除《中华人民共和国政府采购法》第五十条规定的情形外，本合同一经签订，甲乙双方不得擅自变更、中止或终止。

2.未经甲方书面同意，乙方不得擅自转让（无进口资格的乙方委托进口货物除外）其应履行的合同义务，乙方违反此约定擅自转让的，甲方可视情况解除合同并有权要求乙方支付合同总价款 20%的违约金，乙方还应当赔偿甲方因此造成的损失。

第十九条 签订本合同依据

1.中标通知书；

2.投标函；

3.商务要求偏离表和技术要求偏离表；

4.采购需求；

5.开标一览表；

6.设备性能配置清单；

7.……；

8.其他合同文件。

9.上述合同文件互相补充和解释。如果合同文件之间存在矛盾或者不一致之处，以上述文件的排列顺

序在先者为准，同一个文件存在矛盾或者不一致之处，以对产品及服务有更高要求或对甲方更有利为准。

第二十条　**本合同一式捌份，具有同等法律效力。代理机构贰份，甲方肆份，乙方贰份。**

本合同自签订之日起两个工作日内，甲方应当将合同通过广西政府采购云平台上传合同进行网上公示。

甲方（章）：玉林市中医医院 年　月　日	乙方（章）： 年　月　日
单位地址：玉林市人民东路 805 号	单位地址：
法定代表人：	法定代表人：
委托代理人：	委托代理人：
电话：0775-2580161	电话：
电子邮箱：	电子邮箱：
开户银行：	开户银行：
账号：	账号：
纳税人识别号或统一社会信用代码：	纳税人识别号或统一社会信用代码：
邮政编码：537000	邮政编码：
经办人： 年　月　日	

玉林市中医医院购销廉洁协议

甲方：玉林市中医医院

乙方： _____

为进一步加强医疗卫生行风建设，规范医疗机构购销行为，有效防范商业贿赂行为，营造公平交易、诚实守信的购销环境，经甲、乙双方协商，同意签订本协议，并共同遵守：

一、甲乙双方按照《中华人民共和国政府采购法》《中华人民共和国民法典》及购销合同约定购销相关产品及服务。

二、甲方严禁接受乙方以任何名义、形式给予的回扣，不得将接受捐赠、资助与采购挂钩。甲方工作人员不得参加乙方安排并支付费用的营业性娱乐场所的娱乐活动，不得以任何形式向乙方索要和收受现金、有价证券、支付凭证和贵重礼品等。被迫接受乙方给予的钱物，应予退还。无法退还的，有责任如实向有关纪检监察部门反映情况。

三、严禁甲方工作人员利用任何途径和方式，为乙方统计医师个人及临床科室有关医用耗材用量信息，或为乙方统计提供便利。

四、乙方不得以回扣、宴请等方式影响甲方工作人员采购或使用医用耗材的选择权，不得在学术活动中提供旅游、超标准支付食宿费用。

五、乙方指定_____（联系电话：_____）作为销售代表洽谈业务。销售代表必须在工作时间到甲方指定地点联系商谈，不得到住院部、门诊部、医技科室等推销医用耗材，不得借故到甲方相关领导、部门负责人及相关工作人员家中访谈并提供任何好处费。

六、乙方如违反本协议，一经发现，甲方有权终止购销合同，并向有关卫生健康行政部门报告。如乙方被列入商业贿赂不良记录，则严格按照《国家卫生计生委关于建立医药购销领域商业贿赂不良记录的规定》（国卫法制发〔2013〕50 号）相关规定处理。

七、本协议作为购销合同的重要组成部分，与购销合同一并执行，具有同等的法律效力。

八、本协议一式_____份，甲方执肆份，乙方执____份，采购代理机构执__份，从签订之日起生效。

甲方（盖章）：	**乙方（盖章）：**
法定代表人（负责人）：	**法定代表人（负责人）：**
委托代理人签名：	**委托代理人签名：**
2026 年　月　日	2026 年　月　日

《计划采购与供应货物清单》

序号	货物名称	规格	主要配置及性能参数	数量/单位	单价（元）	金额（元）
合计：						

第六章　投标文件格式

一、报价文件格式

1. 报价文件封面格式：

投　标　文　件

报　价　文　件

项目名称：

项目编号：

所投分标：（如有则填写，无分标时填写“无”或者留空）

投标人名称：

投标人地址：

年　月　日

2.报价文件目录

根据招标文件规定及投标人提供的材料自行编写目录。

3. **投标函格式：**

投 标 函

致：采购人名称

根据贵方 项目名称（项目编号：_____）的招标公告，签字代表_____（姓名）经正式授权并代表投标人_____（投标人名称）提交投标文件。

据此函，我方宣布同意如下：

1.我方已详细审查全部“招标文件”，包括修改文件（如有的话）以及全部参考资料和有关附件，已经了解我方对于招标文件、采购过程、采购结果有依法进行询问、质疑、投诉的权利及相关渠道和要求。

2.我方在投标之前已经完全理解并接受招标文件的各项规定和要求，对招标文件的合理性、合法性不再有异议。

3.本投标有效期自投标截止之日起____日。

4.如中标，本投标文件至本项目合同履行完毕止均保持有效，我方将按“招标文件”及政府采购法律、法规的规定履行合同责任和义务。

5.我方同意按照贵方要求提供与投标有关的一切数据或者资料。

6.我方向贵方提交的所有投标文件、资料都是准确的和真实的。

7.以上事项如有虚假或者隐瞒，我方愿意承担一切后果，并不再寻求任何旨在减轻或者免除法律责任的辩解。

8.根据《中华人民共和国政府采购法实施条例》第五十条要求对政府采购合同进行公告，但政府采购合同中涉及国家秘密、商业秘密的内容除外。我方就对本次投标文件进行注明如下：（两项内容中必须选择一项）

□我方本次投标文件内容中未涉及商业秘密；

□我方本次投标文件涉及商业秘密的内容有：_____；

9.与本次投标有关的一切正式往来信函请寄：

地址：_____邮编：_____

电话：_____传真：_____

投标人名称：_____

开户银行：_____　　银行账号：_____

法定代表人或者委托代理人签字：_____

投标人（盖公章）：

_____年____月_____日

4. 开标一览表

开标一览表

项目名称：_____　　项目编号：_____　　分标：_____

投标人名称：_____　　单位：元

序号	货物名称	品牌	型号	生产厂家	数量及单位①	单价②	投标报价③=①×②	备注
1	收费台							
2	收费台							
3	收费台							
4	办公桌							
……	……							
合计金额大写：人民币_____（￥_____）								
合同履约期限：自采购人发出书面通知入场安装之日起___天（日历天）内交货安装调试完毕并交付使用。								

注：

1.投标人的开标一览表必须加盖投标人公章并由法定代表人或者委托代理人签字，**否则其投标作无效标处理**。

2.报价一经涂改，应在涂改处加盖投标人公章或者由法定代表人或者委托代理人签字或者盖章，**否则其投标作无效标处理。**

3.招标文件中列明采购专用耗材的，应按招标文件规定的耗材量或者按耗材的常规使用量提供报价。

4.如为联合体投标，“投标人名称”处必须列明联合体各方名称，并标注联合体牵头人名称，**否则其投标作无效标处理。**

5.如为联合体投标，盖章处须加盖联合体各方公章，**否则其投标作无效标处理。**

6.如有多分标，按分标分别提供开标一览表，**否则投标无效。**

法定代表人或者委托代理人（签字）：

投标人（盖公章）：

日期：　　年　　月　　日

二、资格证明文件格式

1. 资格证明文件封面格式：

投　标　文　件

资 格 证 明 文 件

项目名称：

项目编号：

所投分标：（如有则填写，无分标时填写“无”或者留空）

投标人名称：

年　月　日

2. 资格证明文件目录

根据招标文件规定及投标人提供的材料自行编写目录。

3. 投标人直接控股、管理关系信息表

投标人直接控股股东信息表

序号	直接控股股东名称	出资比例	身份证号码或者统一社会信用代码	备注
1				
2				
3				
……				

注：

1.直接控股股东：是指其出资额占有限责任公司资本总额百分之五十以上或者其持有的股份占股份有限公司股份总额百分之五十以上的股东；出资额或者持有股份的比例虽然不足百分之五十，但依其出资额或者持有的股份所享有的表决权已足以对股东会、股东大会的决议产生重大影响的股东。

2.本表所指的控股关系仅限于直接控股关系，不包括间接的控股关系。公司实际控制人与公司之间的关系不属于本表所指的直接控股关系。

3.供应商不存在直接控股股东的，则填“无”。

法定代表人或者委托代理人（签字）：_____

投标人（盖公章）：_____

年　　月　　日

投标人直接管理关系信息表

序号	直接管理关系单位名称	统一社会信用代码	备注
1			
2			
3			
……			

注：

1.管理关系：是指不具有出资持股关系的其他单位之间存在的管理与被管理关系，如一些上下级关系的事业单位和团体组织。

2.本表所指的管理关系仅限于直接管理关系，不包括间接的管理关系。

3.供应商不存在直接管理关系的，则填“无”。

法定代表人或者委托代理人（签字）：_____

投标人（盖公章）：_____

年　　月　　日

4. 投标声明格式

投标声明

（采购人名称）：

我方参加贵单位组织_____项目（项目编号：_____）的政府采购活动。我方在此郑重声明：

1.我方参加本项目的政府采购活动前三年内在经营活动中没有重大违法记录（重大违法记录是指供应商因违法经营受到刑事处罚或者责令停产停业、吊销许可证或者执照、较大数额罚款等行政处罚），未被列入失信被执行人、重大税收违法失信主体、政府采购严重违法失信行为记录名单，完全符合《中华人民共和国政府采购法》第二十二条规定的供应商资格条件，我方对此声明负全部法律责任。

2.我方不是为本次采购项目提供整体设计、规范编制或者项目管理、监理、检测等服务的供应商。

3. 我方承诺符合《中华人民共和国政府采购法》第二十二条规定：

（一）具有独立承担民事责任的能力；

（二）具有良好的商业信誉和健全的财务会计制度；

（三）具有履行合同所必需的设备和专业技术能力；

（四）有依法缴纳税收和社会保障资金的良好记录；

（五）参加政府采购活动前三年内，在经营活动中没有重大违法记录；

（六）法律、行政法规规定的其他条件。

4.以上事项如有虚假或者隐瞒，我方愿意承担一切后果，并不再寻求任何旨在减轻或者免除法律责任的辩解。

特此承诺。

注：如为联合体投标，盖章处须加盖联合体各方公章并由联合体各方法定代表人分别签字，否则投标无效。

法定代表人（签字或者盖章）：_____

投标人（盖公章）：_____

年　　月　　日

三、商务文件格式

1. 商务文件封面格式：

投　标　文　件

商　务　文　件

项目名称：

项目编号：

所投分标：（如有则填写，无分标时填写“无”或者留空）

投标人名称：

投标人地址：

年　月　日

2.商务文件目录

根据招标文件规定及投标人提供的材料自行编写目录。

3.投标人参加本项目无围标串标行为的承诺

投标人参加本项目无围标串标行为的承诺函

一、我方承诺无下列相互串通投标的情形：

1.不同投标人的投标文件由同一单位或者个人编制；

2.不同投标人委托同一单位或者个人办理投标事宜；

3.不同的投标人的投标文件载明的项目管理员为同一个人；

4.不同投标人的投标文件异常一致或者投标报价呈规律性差异；

5.不同投标人的投标文件相互混装；

6.不同投标人的投标保证金从同一单位或者个人账户转出。

二、我方承诺无下列恶意串通的情形：

1.投标人直接或者间接从采购人或者采购代理机构处获得其他投标人的相关信息并修改其投标文件或者响应文件；

2.投标人按照采购人或者采购代理机构的授意撤换、修改投标文件或者响应文件；

3.投标人之间协商报价、技术方案等投标文件或者响应文件的实质性内容；

4.属于同一集团、协会、商会等组织成员的投标人按照该组织要求协同参加政府采购活动；

5.投标人之间事先约定一致抬高或者压低投标报价，或者在招标项目中事先约定轮流以高价位或者低价位中标，或者事先约定由某一特定投标人中标，然后再参加投标；

6.投标人之间商定部分投标人放弃参加政府采购活动或者放弃中标；

7.投标人与采购人或者采购代理机构之间、投标人相互之间，为谋求特定投标人中标或者排斥其他投标人的其他串通行为。

以上情形一经核查属实，我方愿意承担一切后果，并不再寻求任何旨在减轻或者免除法律责任的辩解。

投标人名称（公章）

_____年____月_____日

4.法定代表人身份证明

法定代表人身份证明

投 标 人：_____

地　　址：_____

姓　　名：_____性　　别：_____

年　　龄：_____职　　务：_____

身份证号码：_____

系_____（投标人名称）_____的法定代表人。

特此证明。

附件：法定代表人有效身份证正反面复印件

投标人名称（公章）

_____年_____月_____日

注：自然人投标的无需提供

5.授权委托书格式

授权委托书

（非联合体投标格式）

（如有委托时）

致：采购人名称：

我_____（姓名）系_____（投标人名称）的法定代表人，现授权委托_____（姓名）以我方的名义参加_____项目的投标活动，并代表我方全权办理针对上述项目的所有采购程序和环节的具体事务和签署相关文件。

我方对委托代理人的签字事项负全部责任。

本授权书自签署之日起生效，在撤销授权的书面通知以前，本授权书一直有效。委托代理人在授权书有效期内签署的所有文件不因授权的撤销而失效。

委托代理人无转委托权，特此委托。

附：法定代表人身份证明及委托代理人有效身份证正反面复印件

委托代理人（签字）：_____　　法定代表人（签字或者盖章）：_____

委托代理人身份证号码：_____

投标人（盖公章）：

年　　月　　日

注：1.法定代表人必须在授权委托书上亲笔签字或者盖章，委托代理人必须在授权委托书上亲笔签字，**否则按无效投标处理；**

2.法人、其他组织投标时“我方”是指“我单位”，自然人投标时“我方”是指“本人”。

授权委托书

（联合体投标格式）

（如有委托时）

致：采购人名称：

根据 （牵头人名称）与（联合体其他成员名称）签订的《联合体投标协议书》的内容，（牵头人名称）的法定代表人（姓名）现授权委托_____（姓名）以我方的名义参加_____项目的投标活动，并代表我方全权办理针对上述项目的所有采购程序和环节的具体事务和签署相关文件。

我方对委托代理人的签字事项负全部责任。

本授权书自签署之日起生效，在撤销授权的书面通知以前，本授权书一直有效。委托代理人在授权书有效期内签署的所有文件不因授权的撤销而失效。

委托代理人无转委托权，特此委托。

附：牵头人法定代表人身份证明及委托代理人有效身份证正反面复印件

牵头人法定代表人（签字或者盖章）：

牵头人（盖公章）：

日期：　　年　　月　　日

被授权人（签字）：

日期：　　年　　月　　日

注：1. 法定代表人必须在授权委托书上亲笔签字或者盖章，委托代理人必须在授权委托书上亲笔签字，**否则按无效投标处理；**

2. 本授权委托书应由联合体牵头人的法定代表人按上述规定签字。

3. 法人、其他组织投标时“我方”是指“我单位”，自然人投标时“我方”是指“本人”。

6.商务要求偏离表格式（注：按项目需求表具体项目修改）

所投分标：_____分标

项目	招标文件商务要求	投标人的承诺	偏离说明
投标报价要求			
签订合同时限			
合同履约期限和地点			
质保期			
付款条件			
售后服务			
知识产权			
核心产品			
进口产品说明			
其他要求			
验收标准			
…			

注：

1. 说明：应对照招标文件“第二章 采购需求”中的商务要求逐条作明确的投标响应，并作出偏离说明，否则投标文件按无效投标处理。

2.投标人应根据自身的承诺，对照招标文件要求在“偏离说明”中注明“**正偏离**”“**负偏离**”或者“**无偏离**”。既不属于“**正偏离**”也不属于“**负偏离**”即为“**无偏离**”。

法定代表人或者委托代理人（签字）：_____

投标人盖公章：_____

日　　期：_____

7. 投标人业绩证明材料

投标人业绩情况一览表格式：

采购人名称	项目名称	合同金额 （万元）	采购人联系人及 联系电话

注：**投标人根据评标标准具体要求附业绩证明材料。**

法定代表人或者委托代理人（签字）：_____

投标人（盖公章）：_____

年　　月　　日

四、技术文件格式

1. 技术文件封面格式：

投　标　文　件

技　术　文　件

项目名称：

项目编号：

所投分标：（如有则填写，无分标时填写“无”或者留空）

投标人名称：

投标人地址：

年　　月　　日

2.技术文件目录

根据招标文件规定及投标人提供的材料自行编写目录。

3. 设备性能配置清单格式

设备性能配置清单

所投分标：_____分标

序号	标的名称	数量及单位	品牌	规格型号	生产厂家	原产地	参数性能、指标及配置
1							
2							
...							

备注：

以上设备性能配置清单中“标的名称、数量及单位、品牌、规格型号、制造商、原产地、参数性能、指标及配置”必须如实填写完整，品牌、规格型号没有则填无，填写有缺漏的，**作无效投标处理。**标的名称、数量及单位、品牌、规格型号必须与“开标一览表”或所附的报价清单一致，**否则按无效投标处理。**

法定代表人或者委托代理人（签字）：_____

投标人（盖公章）：_____

日　　期：_____

4. 技术要求偏离表格式

技术要求偏离表

所投分标：_____分标

项号	标的名称	技术要求	投标响应	偏离说明

注：

1. 说明：应对照招标文件“第二章 采购需求”中的“功能目标、服务内容及技术要求”（包含附件）逐条作明确的投标响应，并作出偏离说明，否则投标文件按无效投标处理。

2.投标人根据投标货物的性能指标，对照招标文件技术要求，在“偏离说明”中注明“**正偏离**”“**负偏离**”或者“**无偏离**”。既不属于“**正偏离**”也不属于“**负偏离**”即为“**无偏离**”。

3.投标人认为其投标响应有正偏离的，请在技术要求偏离表中列明，且在投标文件中提供投标产品的彩页或国家认可的有资质的第三方检测机构出具的检测报告复印件或产品生产厂家出具的技术参数说明证明作为佐证，以上佐证材料均需加盖生产厂家或代理商（附生产厂家授权资料）公章。

4. 如技术要求偏离表中的投标响应与佐证材料不一致的，以佐证材料为准。

法定代表人或者委托代理人（签字）：_____

投标人（盖公章）：_____　　日　期：_____

5. 拟投入项目实施人员一览表格式

项目实施人员一览表

所投分标：_____分标

姓名	职务	专业技术资格（职称）或者职业资格或者执业资格证或者其他证书	证书编号	参加本单位工作时间	劳动合同编号

注：

1.在填写时，如本表格不适合投标单位的实际情况，可根据本表格式自行制表填写。

2.投标人应当附本表所列证书的复印件并加盖投标人公章。

法定代表人或者委托代理人（签字）：_____

投标人（盖公章）：_____　　日　期：_____

6. 家具配件和售后服务优惠表格式（注：按项目需求表具体项目修改）

家具配件和售后服务优惠表格优惠表

所投分标：_____分标

序号	优惠品种	单价	比市场价优惠率
1	（质保期内）		_____%
2	（质保期外）		_____%
3			_____%

法定代表人或者委托代理人（签字）：_____

投标人（盖公章）：_____

日　期：_____

五、其他文书、文件格式

1.联合投标协议书格式

联合体协议书

____（所有成员单位名称）自愿组成____（联合体名称）联合体，共同参加_____（项目名称）采购招标项目投标。现就联合体投标事宜订立如下协议。

1. ___（某成员单位名称）为_____（联合体名称）牵头人。

2.联合体各成员授权牵头人代表联合体参加投标活动，签署文件及对文件的盖章，提交和接收相关的资料、 信息及指示，进行合同谈判活动，负责合同实施阶段的组织和协调工作，以及处理与本招标项 目有关的一切事宜。

3.联合体牵头人在本项目中签署和盖章的一切文件和处理的一切事宜，联合体各成员均予以承认。 联合体各成员将严格按照招标文件、投标文件和合同的要求全面履行义务，并向招标人承担连带责任。

4.联合体各成员单位内部的职责分工如下：____。

5.本协议书自所有成员单位法定代表人或者其委托代理人签字或者盖公章之日起生效，合同履行完毕后自动失效。

6.本协议书一式____份，联合体成员和招标人各执一份。

注：本协议书由法定代表人签字的，应附法定代表人身份证明；由委托代理人签字的，应附授权委托书。

联合体牵头人名称（盖公章）：

法定代表人或者其委托代理人：　　（签字）

联合体成员名称（盖公章）：

法定代表人或者其委托代理人：　　（签字）

……

年　月　日

2.中小企业声明函格式

中小企业声明函

本公司（联合体）郑重声明，根据《政府采购促进中小企业发展管理办法》（财库﹙2020﹚46号）的规定，本公司（联合体）参加（单位名称）的（项目名称）采购活动，提供的货物全部由符合政策要求的中小企业制造。相关企业（含联合体中的中小企业、签订分包意向协议的中小企业）的具体情况如下：

1.（标的名称），属于（采购文件中明确的所属行业）行业；制造商为（企业名称），从业人员_____人，营业收入为_____万元，资产总额为_____万元，属于（中型企业、小型企业、微型企业）；

2.（标的名称），属于（采购文件中明确的所属行业）行业；制造商为（企业名称），从业人员_____人，营业收入为_____万元，资产总额为_____万元，属于（中型企业、小型企业、微型企业）；

……

以上企业，不属于大企业的分支机构，不存在控股股东为大企业的情形，也不存在与大企业的负责人为同一人的情形。

本企业对上述声明内容的真实性负责。如有虚假，将依法承担相应责任。

企业名称（章）：

日 期：

注：享受《政府采购促进中小企业发展管理办法》（财库〔2020〕46号）规定的中小企业扶持政策的，采购人、采购代理机构应当随中标结果公开中标供应商的《中小企业声明函》。从业人员、营业收入、资产总额填报上一年度数据，无上一年度数据的新成立企业可不填报。

附：

中小微企业划型标准

行业名称	指标名称	计量单位	中型	小型	微型
农、林、牧、渔	营业收入（Y）	万元	500≤Y＜20000	50≤Y＜500	Y＜50
工业	从业人员（X）	人	300≤X＜1000	20≤X＜300	X＜20
	营业收入（Y）	万元	2000≤Y＜40000	300≤Y＜2000	Y＜300
建筑业	营业收入（Y）	万元	6000≤Y＜80000	300≤Y＜6000	Y＜300
	资产总额（Z）	万元	5000≤Z＜80000	300≤Z＜5000	Z＜300
批发业	从业人员（X）	人	20≤X＜200	5≤X＜20	X＜5
	营业收入（Y）	万元	5000≤Y＜40000	1000≤Y＜5000	Y＜1000
零售业	从业人员（X）	人	50≤X＜300	10≤X＜50	X＜10
	营业收入（Y）	万元	500≤Y＜20000	100≤Y＜500	Y＜100
交通运输业	从业人员（X）	人	300≤X＜1000	20≤X＜300	X＜20
	营业收入（Y）	万元	3000≤Y＜30000	200≤Y＜3000	Y＜200
仓储业	从业人员（X）	人	100≤X＜200	20≤X＜100	X＜20
	营业收入（Y）	万元	1000≤Y＜30000	100≤Y＜1000	Y＜100
邮政业	从业人员（X）	人	300≤X＜1000	20≤X＜300	X＜20
	营业收入（Y）	万元	2000≤Y＜30000	100≤Y＜2000	Y＜100
住宿业	从业人员（X）	人	100≤X＜300	10≤X＜100	X＜10
	营业收入（Y）	万元	2000≤Y＜10000	100≤Y＜2000	Y＜100
餐饮业	从业人员（X）	人	100≤X＜300	10≤X＜100	X＜10
	营业收入（Y）	万元	2000≤Y＜10000	100≤Y＜2000	Y＜100
信息传输业	从业人员（X）	人	100≤X＜2000	10≤X＜100	X＜10
	营业收入（Y）	万元	1000≤Y＜100000	100≤Y＜1000	Y＜100
软件和信息技术服务业	从业人员（X）	人	100≤X＜300	10≤X＜100	X＜10
	营业收入（Y）	万元	1000≤Y＜10000	50≤Y＜1000	Y＜50
房地产开发经营	营业收入（Y）	万元	1000≤Y＜200000	100≤X＜1000	X＜100
	资产总额（Z）	万元	5000≤Z＜10000	2000≤Y＜5000	Y＜2000
物业管理	从业人员（X）	人	300≤X＜1000	100≤X＜300	X＜100
	营业收入（Y）	万元	1000≤Y＜5000	500≤Y＜1000	Y＜500
租赁和商务服务业	从业人员（X）	人	100≤X＜300	10≤X＜100	X＜10
	资产总额（Z）	万元	8000≤Z＜120000	100≤Z＜8000	Y＜100
其他未列明行业	从业人员（X）	人	100≤X＜300	10≤X＜100	X＜10

说明：上述标准参照《关于印发中小企业划型标准规定的通知》（工信部联企业〔2011〕300 号），大型、中型和小型企业须同时满足所列指标的下限，否则下划一档；微型企业只需满足所列指标中的一项即可。

3.残疾人福利性单位声明函格式

残疾人福利性单位声明函

本单位郑重声明，根据《财政部 民政部 中国残疾人联合会关于促进残疾人就业政府采购政策的通知》（财库〔2017〕141 号）的规定，本单位为符合条件的残疾人福利性单位，且本单位参加_____单位的_____项目采购活动提供本单位制造的货物（由本单位承担工程/提供服务），或者提供其他残疾人福利性单位制造的货物（不包括使用非残疾人福利性单位注册商标的货物）。

本单位对上述声明的真实性负责。如有虚假，将依法承担相应责任。

单位名称（盖公章）：

日　期：

注：请根据自己的真实情况出具《残疾人福利性单位声明函》。依法享受中小企业优惠政策的，采购人或者采购代理机构在公告中标结果时，同时公告其《残疾人福利性单位声明函》，接受社会监督。

4.关于符合本国产品标准的声明函格式

关于符合本国产品标准的声明函

本公司（单位、联合体）郑重声明，根据《国务院办公厅关于在政府采购中实施本国产品标准及相关政策的通知》（国办发〔2025〕34 号）的规定，本公司（单位）提供的以下产品属于本国产品。具体情况如下：

1.（产品名称 1）[1]，生产厂为（厂名）[2]，厂址为（生产厂址）。（产品名称 1）的中国境内生产的组件成本占比≥（规定比例）[3]。（产品名称 1）的（关键组件）[4]在中国境内生产。（产品名称 1）的（关键工序）[5]在中国境内完成。

2.（产品名称 2）[1]，生产厂为（厂名）[2]，厂址为（生产厂址）。（产品名称 2）的中国境内生产的组件成本占比≥（规定比例）[3]。（产品名称 2）的（关键组件）[4]在中国境内生产。（产品名称 2）的（关键工序）[5]在中国境内完成。

……

本公司（单位）对上述声明内容的真实性负责。如有虚假，愿承担相应法律责任。

供应商（盖公章）：

日期：　　年　　月　　日

1.产品如有型号，请在“产品名称”栏一并填写。

2.生产厂名与厂址应与生产厂营业执照载明的相关信息保持一致。

3.该产品的中国境内生产的组件成本占比相关要求实施前，“规定比例”栏可不填，下同。

4.该产品的关键组件要求实施前，“关键组件”栏可不填，下同。

5.该产品的关键工序要求实施前，“关键工序”栏可不填，下同。

6.声明函不符合《关于在政府采购中实施本国产品标准及相关政策的通知》（财库〔2017〕141 号）规定要求的，供应商提供的相关产品视为不符合本国产品标准。

5.质疑函格式

质疑函

一、质疑供应商基本信息：

质疑供应商：_____

地址：_____邮编：_____

联系人：_____联系电话：_____

授权代表：_____

联系电话：_____

地址：_____邮编：_____

二、质疑项目基本情况：

质疑项目的名称：_____

质疑项目的编号：_____

采购人名称：_____

质疑事项：

□招标文件　　招标文件获取日期：_____

□采购过程

□中标结果

三、质疑事项具体内容

质疑事项 1：_____

事实依据：_____

法律依据：_____

质疑事项 2

……

四、与质疑事项相关的质疑请求：

请求：_____

签字（签章）：　　公章：

日期：

说明：

1.供应商提出质疑时，应提交质疑函和必要的证明材料。

2.质疑供应商若委托代理人进行质疑的，质疑函应按要求列明“授权代表”的有关内容，并在附件中提交由质疑供应商签署的授权委托书。授权委托书应载明代理人的姓名或者名称、代理事项、具体权限、期限和相关事项。

3.质疑函的质疑事项应具体、明确，并有必要的事实依据和法律依据。

4.质疑函的质疑请求应与质疑事项相关。

5.质疑供应商为法人或者其他组织的，质疑函应由法定代表人、主要负责人，或者其授权代表签字或者盖章，并加盖公章。

6. 投诉书格式

投诉书

一、投诉相关主体基本情况：

投标人：_____

地址：_____邮编：_____

法定代表人/主要负责人：_____

联系电话：_____

授权代表：_____联系电话：____

地址：_____

邮编：_____

被投诉人 1：

地址：_____

邮编：_____

联系人：_____联系电话：_____

被投诉人 2：

……

相关供应商：_____

地址：_____邮编：_____

联系人：_____联系电话：___

二、投诉项目基本情况：

采购项目的名称：_____

采购项目的编号：_____

采购人名称：_____

代理机构名称：_____

招标文件公告：是/否公告期限：_____

采购结果公告：是/否公告期限：_____

三、质疑基本情况

投诉人于_____年___月___日，向_____提出质疑，质疑事项为：

_____

_____

采购人/代理机构于_____年___月___日，就质疑事项作出了答复/没有在法定期限内作出答复。

四、投诉事项具体内容

投诉事项 1：_____

事实依据：_____

_____

法律依据：_____

_____

投诉事项 2

……

五、与投诉事项相关的投诉请求：

请求：_____

签字（签章）：　　公章：

日期：

说明：

1.投诉人提起投诉时，应当提交投诉书和必要的证明材料，并按照被投诉人和与投诉事项有关的供应商数量提供投诉书副本。

2.投诉人若委托代理人进行投诉的，投诉书应按要求列明“授权代表”的有关内容，并在附件中提交由投诉人签署的授权委托书。授权委托书应当载明代理人的姓名或者名称、代理事项、具体权限、期限和相关事项。

3.投诉书应简要列明质疑事项，质疑函、质疑答复等作为附件材料提供。

4.投诉书的投诉事项应具体、明确，并有必要的事实依据和法律依据。

5.投诉书的投诉请求应与投诉事项相关。

6.投诉人为法人或者其他组织的，投诉书应由法定代表人、主要负责人，或者其授权代表签字或者盖章，并加盖公章。